T117 — 1
T.63 N3

19
319. T
35322

~~DK~~ черногор
~~330~~
~~Р58~~
Р59
~~АН~~
~~10.~~
~~А38~~

Г117 1

8P

АН
Ю
А38

СБОРНИКЪ
ОТДѢЛЕНІЯ РУССКАГО ЯЗЫКА И СЛОВЕСНОСТИ ИМПЕРАТОРСКОЙ АКАДЕМІИ НАУКЪ.
Томъ LXIII, № 3.

Г117-1
379

ЧЕРНОГОРІЯ

ВЪ ЕЯ ПРОШЛОМЪ И НАСТОЯЩЕМЪ.

ГЕОГРАФІЯ. — ИСТОРІЯ. — ЭТНОГРАФІЯ. — АРХЕОЛОГІЯ. — СОВРЕМЕННОЕ ПОЛОЖЕНІЕ.

СОСТАВИЛЪ
П. РОВИНСКІЙ.

ТОМЪ II. ЧАСТЬ 1.

№ 28209
БИБЛІОТЕКА МОСКОВСКОЙ ДУХОВНОЙ АКАДЕМІИ.

САНКТПЕТЕРБУРГЪ.
ТИПОГРАФІЯ ИМПЕРАТОРСКОЙ АКАДЕМІИ НАУКЪ.
Вас. Остр., 9 лин., № 12.
1897.

Напечатано по распоряженію Императорской Академіи Наукъ.

Май 1897 г. Непремѣнный секретарь, Академикъ *Н. Дубровинъ*.

ГОСУДАРСТВ. ПУБЛИЧНАЯ
ИСТОРИЧЕСКАЯ
БИБЛИОТЕКА
531572

ЧЕРНОГОРІЯ

ВЪ ЕЯ ПРОШЛОМЪ И НАСТОЯЩЕМЪ.

ГЕОГРАФІЯ. — ИСТОРІЯ. — ЭТНОГРАФІЯ. — АРХЕОЛОГІЯ. — СОВРЕМЕННОЕ ПОЛОЖЕНІЕ.

СОСТАВИЛЪ

П. РОВИНСКІЙ.

ТОМЪ II. ЧАСТЬ 1.

ГОСУДАРСТВЕННАЯ
ИСТОРИЧЕСКАЯ
БИБЛИОТЕКА

ОГЛАВЛЕНІЕ.

	стран.
Введеніе	I—XXIV.
I ГЛАВА. — **Племенной составъ Черногоріи**	1—128
II ГЛАВА. — **Племя** (его сущность, отправленія и организація)	**128—191**
1. Общее заключеніе о племенномъ составѣ	128—135
2. Опредѣленіе, что такое племя; его главныя функціи; раздѣленіе на братства и распредѣленіе населенія по мѣстамъ	135—149
3. Территоріальныя границы и способы ихъ опредѣленія.	149—154
4. Отношенія къ землѣ	154—158
5. Внутренняя организація: воеводы, сердари, кнези; духовенство; гувернадуръ; кметы и судъ; народныя собранія (скупштина, сборъ)	158—178
6. Учрежденіе сената, какъ ступень къ объединенію племенъ и переходу къ государственности и единодержавію; черты, характеризующія племенной духъ; племенная знать и стремленіе къ аристократизму	178—191
III ГЛАВА. — **Семья или домъ и жизнь въ семьѣ**	**191—288**
1. Опредѣленіе, что такое семья или домъ; большая и малая семья; число душъ въ семьѣ; стремленіе къ раздѣламъ	191—203
2. Составъ семьи: доматьинъ и доматьица; особенно о дочери-дѣвушкѣ и отношенія между братомъ и сестрой: сынъ и его отношенія къ родителямъ	203—219
3. Особенное положеніе женщины семейное и соціальное	219—236
4. Бракъ и супружскія отношенія	236—262
5. Имущественныя отношенія	262—283
6. Названія, относящіяся къ разнымъ видамъ родства	283—288

СТРАН.

IV ГЛАВА. — Черногорецъ, какъ отдѣльная единица, и его индивидуальныя свойства..... 288—434

А. Физическій типъ..... 288—357

1. Внѣшность и проявленіе силы въ механической дѣятельности; развитіе внѣшнихъ чувствъ и другія физіологическія способности; жизнеспособность (долголѣтіе и размноженіе)..... 288—308
2. Физическій типъ по народному опредѣленію: понятіе о частяхъ тѣла, о хорошихъ и дурныхъ качествахъ и о красотѣ..... 308—317
3. Физическое воспитаніе и холя тѣла..... 317—322
4. Болѣзни, ихъ народное лѣченіе и домашніе лѣкаря. 322—357

Б. Нравственный типъ..... 357—434

1. Общія душевныя способности: наблюдательность и любопытство; память; легкость усвоенія и подражательность; отсутствіе глубокомыслія и типъ, противуположный тому; практическое направленіе ума: сильная впечатлительность, доходящая до фиксаціи, и вытекающія изъ того послѣдствія; особенная чувствительность къ мелочамъ; преобладаніе фантазіи надъ размышленіемъ; энергія и увлеченіе; авантюризмъ, какъ слѣдствіе предыдущихъ качествъ... 357—371
2. Частныя проявленія общихъ способностей: сознаніе своего я; понятіе о человѣкѣ; кровь — главный факторъ и въ моральной жизни; инат (капризъ) и его вліяніе на общественныя отношенія; храбрость и другія доблести; общительность; храненіе тайны; гостепріимство и участіе къ чужой нуждѣ; взаимопомощь..... 371—388
3. Гражданскія и общественныя качества: понятіе о государствѣ и отношеніе къ власти; національное сознаніе; отношеніе къ иностранному, чужому; терпимость, но не космополитизмъ..... 388—400
4. Религіозность и отношеніе къ Церкви и священству; суевѣріе; отношеніе къ школѣ и просвѣщенію.... 400—418
5. Народная мудрость: пословицы и особенныя изреченія, выражающія складъ ума; народныя опредѣленія духовныхъ качествъ человѣка..... 418—434

V ГЛАВА. — Жилище со всею внутреннею и внѣшнею обстановкой..... 434—492

1. Дома каменные: поземуша и полати; домъ «на под» кула и чардакъ; лучшіе сельскія дома..... 435—449
2. Дома городскія и господскіе; особо турецкіе..... 449—455

	стран.
3. Дома деревенскіе: «брвница и на избу»; способы постройки; мазанки	455—461
4. Дворъ и различныя постройки при домѣ; постройки для временнаго житья	461—467
5. Главныя характерныя черты черногорскаго дома и оцѣнка его по отношенію къ здоровью и приглядности	467—478
6. Внутренняя обстановка дома; способы отопленія и освѣщенія; домашняя утварь, посуда и орудія	478—492
VI ГЛАВА. — Народный костюмъ и относящееся къ нему домашнее (женское) производство	**492—531**
1. Матеріалъ и его приготовленіе: шерсть, ея обработка и крашеніе: конопля, ленъ и шелкъ; предметы, относящіеся къ постели и чистотѣ	492—499
2. Различіе костюма въ старое и новое время; что считается по обычаю самымъ существеннымъ въ одѣяніи. Костюмъ мужской простой и болѣе роскошный; костюмъ и разныя принадлежности дорожныя; изъ старины; противъ роскоши	499—520
3. Простой женскій костюмъ съ указаніемъ на различіе его по мѣстностямъ; юбка и ея исторія; значеніе пояса у замужней женщины; прическа и головной уборъ; измѣненіе костюма въ новѣйшее время; какъ одѣваются въ городахъ, присоединенныхъ отъ Турціи; различныя украшенія	520—531
VII ГЛАВА. — Пища, питье и употребленіе табаку	**531—558**
VIII ГЛАВА. — Счетъ, мѣра, вѣсъ и монета	**558—571**
IX ГЛАВА. — Земледѣліе	**571—634**
1. Вообще о земледѣліи; различныя угодья: планины, пахотная земля, лугъ и т. д.; предварительная подготовка земли для пашни; количество обработываемой земли; различныя почвы и удобреніе; орошеніе и осушеніе и вліяніе его на здоровье	571—585
2. Земледѣльческія орудія; способъ паханія; время посѣвовъ; что сѣется или садится; уходъ за кукурузой и ея уборка; фасоль и картофель; враги посѣвовъ и сорныя сѣмена; урожаи и цѣнность земли; сѣно	585—603
3. Огородничество; табакъ; конопля и ленъ; марена	603—607
4. Фрукты; виноградарство; оливковыя насажденія; тутовое дерево и шелкъ; полезныя дикія растенія:	

	стран.
ромашка, руй (rhus cottinus); лавровый листъ; подѣлочное дерево кацела celtis (australis)	607—626
5. Лѣсъ	626—634
**X ГЛАВА. — Скотоводство	**634—693**
1. Значеніе скота вообще въ экономической жизни черногорца. — Различные виды скота. — Лошади: опредѣленіе хорошихъ и дурныхъ качествъ; примѣты; все, что относится къ ѣздѣ на лошади. Рогатый скотъ; его качества; уходъ за нимъ, пастьба.	634—648
2. Мелкій рогатый скотъ. Овцы: различные ихъ виды по величинѣ, качеству шерсти и вкусу мяса; имена, которыя даются имъ по различнымъ ихъ качествамъ; ягненье и различіе по возрасту. Отправленіе на катуны. Устройство катуна.—Пастьба.—Молочное хозяйство.—Вообще жизнь на катунѣ.—Возвращеніе съ катуна.—Вліяніе жизни на катунѣ на здоровье и характеръ; общественная сторона этой жизни; пѣсни, относящіяся къ ней	648—677
3. Зимовка скота въ чужихъ краяхъ.—Различныя условія отдачи скота или на лѣтнюю пастьбу внутри Черногоріи. — Враги и болѣзни скота и средства противъ нихъ.—Свиноводство	677—687
4. Заботливость черногорца о скотѣ, выражающаяся при отправленіи многихъ праздниковъ, въ различныхъ обычаяхъ и обрядахъ.—Сравненіе между собою земледѣлія и скотоводства въ Черногоріи съ нѣсколькими относящимися къ тому данными.....	683—693
**XI ГЛАВА. — Обработывающая промышленность.....	**693—702**
**XII ГЛАВА. — Пути сообщенія и средства передвиженій.	**702—715**
1. Сухопутные	702—711
2. Сообщеніе по водѣ	711—715
**XIII ГЛАВА. — Охота на звѣрей и птицъ и рыбная ловля	**715—737**
XIV ГЛАВА. — Досугъ (игры, пляска, пѣнье и другія забавы)	**737—770**
**Дополненіе къ гл. XI.....	**770—778**
1. Выжиганіе извести	770—772
2. Винодѣліе и приготовленіе водки.....	772—778

Опечатки и мелкіе авторскіе недосмотры

БИБЛІОТЕКА МОСК... ДУХОВНОЙ АКАДЕМІИ

ВВЕДЕНІЕ.

Въ сочиненіи нашемъ о Черногоріи, само собою разумѣется, главную и самую важную часть составляетъ этнографія, въ которой мы желали бы представить по возможности самую точную и подробную характеристику черногорскаго народа и его жизнь во всѣхъ сферахъ и отправленіяхъ со всею окружающею её обстановкою. Поэтому она и по объему превосходитъ первыя двѣ части, заключающія въ себѣ географію и исторію, которыя составляютъ, такъ сказать, введеніе къ этнографіи и общій фонъ, на которомъ создавалась и развивалась жизнь черногорскаго народа.

Принимая это во вниманіе, II-е Отдѣленіе Императорской Академіи Наукъ разрѣшило второй томъ моего сочиненія раздѣлить на 2 части, изъ которыхъ 1-я часть въ настоящее время и выходитъ въ свѣтъ.

Изъ прилагаемаго оглавленія можно, конечно, видѣть содержаніе этой части; но мы чувствуемъ потребность объяснить, чѣмъ мы руководились, какъ внесеніемъ въ книгу того или другого матеріала, такъ и въ распредѣленіи его по рубрикамъ, держась извѣстной системы и порядка.

Имѣя дѣло съ народомъ, который жилъ исключительно племенною жизнію и даже теперь, силою исторіи втиснутый въ формы жизни государственной, продолжаетъ дѣлиться на пле-

мена съ полнымъ сознаніемъ племенной обособленности, мы прежде всего должны были остановиться на племенномъ составѣ Черногоріи.

Для этого мы должны были по возможности дознать, откуда какое племя происходитъ, по крайней мѣрѣ, относительно болѣе значительныхъ группъ, такъ какъ съ происхожденіемъ связаны и нѣкоторыя особенности характера и быта; войти въ ихъ исторію, показать ихъ начало, чему нѣтъ мѣста въ общей политической исторіи страны. Кое-что въ этомъ отношеніи хотя и можно найти въ документахъ, но большая часть свѣдѣній сохраняется въ народномъ преданіи, которое начинаетъ уже блѣднѣть и путаться, вслѣдствіе чего мы и считали своимъ долгомъ все это собрать и изложить. И только послѣ этой предварительной работы мы приступили къ объекту этнографическаго наблюденія: 1) племени съ его подраздѣленіемъ на братства или отдѣльные роды и съ тѣми функціями, которыя оно выполняло и выполняетъ въ народной жизни; 2) семьи или дома, составляющихъ основу этой жизни и 3) функціонирующаго въ ней черногорца, какъ отдѣльной единицы, съ его индивидуальными физическими и моральными качествами; при чемъ отдѣльно разсматриваемъ два типа — физическій и нравственный.

Жизнь народа выражается, конечно, въ его дѣятельности, которая въ свою очередь проявляется въ двухъ сферахъ: матеріальной и нравственной или умственной.

Къ первой мы относимъ все, что обезпечиваетъ матеріальное существованіе человѣка: устройство жилища, приготовленіе одежды, пищи и всего, что необходимо для внѣшней обстановки; затѣмъ земледѣліе и скотоводство, обработывающую промышленность и средства передвиженій и, какъ дополненіе, мѣру, вѣсъ и вообще счетъ, служащіе народу для урегулированія этой дѣятельности въ области его матеріальныхъ потребностей. Небольшую главу посвятили мы охотѣ вмѣстѣ съ рыболовствомъ, какъ промыслу.

Наконецъ сюда же мы относимъ и войну. Это было бы

странно для всякаго другого народа, живущаго общею европейскою культурною жизнью, гдѣ война представляетъ собою явленіе случайное и ненормальное и ведется не цѣлымъ народомъ, а спеціально къ тому подготовленнымъ органомъ, войскомъ. Въ настоящее время и Черногорія вотъ уже почти 20 лѣтъ ни съ кѣмъ не воюетъ и выходитъ на тотъ же путь, по которому идутъ и другія цивилизованныя государства; но вся прошлая ея жизнь, вся ея исторія сложилась подъ вліяніемъ вѣчной войны, которая при томъ не представляла собою явленія случайнаго и ненормальнаго, а входила въ обыденную жизнь черногорца и составляла для него занятіе, какъ всякое другое, какъ земледѣліе, скотоводство или охота. Война наложила свою печать и на типъ черногорца; подъ ея вліяніемъ воспитались его добродѣтели и пороки, сложился весь характеръ, въ которомъ многое поймете и оцѣните, только изучивши его военную дѣятельность. Война имѣла вліяніе на привычки и даже на міровоззрѣніе черногорца; въ ней же проявляется и его народный геній. Поэтому черногорской войнѣ мы посвятили довольно значительную по объему главу *), останавливаясь главнымъ образомъ не столько на фактахъ изъ этой войны, сколько на способахъ и пріемахъ ея веденія и ея воспитательномъ вліяніи на черногорца. Она войдетъ однако во 2-ю часть этого тома, чтобы сдѣлать менѣе объемистою 1-ю часть; за то ея мѣсто заняла глава о досугѣ черногорца, въ которую входятъ игры и различныя забавы.

Поводомъ всѣхъ этихъ проявленій жизни и дѣятельности служитъ стремленіе къ пріобрѣтенію матеріальныхъ средствъ, которое имѣетъ видъ борьбы съ природой и людьми.

Но есть жизнь мирная, чуждая борьбы, движимая и направляемая инстинктами общественности и внутренней гармоніи, которая нуждается только въ упорядоченіи ея, въ подведеніи

*) Она была нами прочитана въ одномъ изъ засѣданій Имп. Русск. Геогр. Общ. 17 января 1895 г., а потомъ была напечатана въ журн. «Русская Бесѣда» 1896 г. въ нѣсколько измѣненномъ видѣ.

подъ законъ и правило, и такимъ закономъ въ народной жизни является обычай и обрядъ, которымъ мы и посвящаемъ самую большую главу, подраздѣляя ихъ на: 1) религіозные, какъ празднованіе Рождества Христова, «крестнаго имени» и др.; 2) обычаи, сопровождающіе главные акты семейной жизни, какъ бракъ, рожденіе, похороны и т. д. и 3) обычаи внѣ-семейные и правовые, какъ побратимство, даванье убѣжища, кровавая месть, судъ и др.

Приступая къ разсмотрѣнію дѣятельности народа чисто умственной, мы прежде всего различаемъ дѣятельность несвободную, инстинктивную, въ которой умъ работаетъ, такъ сказать, поневолѣ подъ неотразимымъ давленіемъ внѣшнихъ впечатлѣній и сознаніемъ необходимости опредѣлить свои отношенія къ цѣлому, стоящему отдѣльно отъ его *я* міру, матеріальному и духовному, такъ какъ отъ этого зависитъ его существованіе.

Сюда мы относимъ понятіе его о видимомъ небѣ съ его тѣлами, о землѣ съ ея произведеніями, объ атмосферныхъ явленіяхъ и т. п., а также и о духовномъ мірѣ. Въ этой дѣятельности человѣкъ не создаетъ ничего произвольно, а старается только объяснить существующее, поражающее его умъ и въ то же время имѣющее для него практическое значеніе.

Здѣсь онъ стремится, сколько возможно для его простого, невооруженнаго наукой и знаніемъ ума, стать на реальную почву, хотя, само собою разумѣется, не обладая средствами точнаго изслѣдованія, руководится исключительно практическими наблюденіями и многія вещи рѣшаетъ по догадкѣ и при помощи фантазіи. Это даетъ человѣку цѣлое міровоззрѣніе, которое руководитъ имъ, какъ въ практической жизни, такъ и въ той умственной работѣ, которой онъ потомъ отдается свободно, посвящая тому свой досугъ и отдыхъ и находя въ томъ удовлетвореніе своего нравственнаго и эстетическаго чувства.

Къ общему міровоззрѣнію мы относимъ и понятія о высшемъ существѣ и вообще о духовномъ или сверхъестественномъ мірѣ, и всѣ относящіяся къ тому представленія о добрыхъ и

злыхъ духахъ, о различныхъ превращеніяхъ, которымъ подвергается человѣкъ и т. д.

Всѣ эти представленія дѣлаются его вѣрованіемъ и изъ нихъ создаются потомъ отдѣльные миѳы, которые однако нельзя связать въ одно цѣлое и привести въ полную систему, какъ въ миѳологіи грековъ и другихъ народовъ древности. Впрочемъ и мы весь этотъ матеріалъ представляемъ, если не въ полной системѣ, то въ нѣкоторой связи, гдѣ она есть, и послѣдовательности.

Наконецъ, въ главѣ «Плоды свободной фантазіи и остроумія» мы представляемъ различныя сказанія съ характеромъ религіознымъ или мірскимъ, сказки тоже съ различнымъ характеромъ, басни, загадки, анекдоты и т. п. Въ заключеніе мы даемъ небольшое собраніе пѣсенъ, мѣстныхъ и отсутствующихъ въ другихъ сборникахъ, и одну главу посвящаемъ языку, въ которомъ также выражается духъ и физіономія народа. Этимъ и заканчивается этнографическая часть нашего сочиненія.

Считая своею главною задачею собраніе матеріала, мы старались однако привести его въ порядокъ и дать ему освѣщеніе, насколько таковое болѣе доступно непосредственному наблюдателю, имѣя въ виду, чтобы имъ легче могли воспользоваться люди науки.

Этнографія стала отдѣльною, самостоятельною наукой, сравнительно, въ весьма недавнее время.

Мы знаемъ еще то время, когда она входила и то въ весьма ограниченномъ объемѣ въ географію. Да и сама географія тогда считалась вспомогательною наукой исторіи. И только К. Риттеръ своимъ «Землевѣдѣніемъ» поставилъ ее на соотвѣтствующее ей мѣсто въ ряду другихъ наукъ. И тѣмъ не менѣе у насъ въ Россіи она долго не имѣла правъ предмета университетскаго курса, и нѣтъ еще десяти лѣтъ, какъ существуютъ отдѣльныя каѳедры географіи и то не во всѣхъ университетахъ.

При томъ, состоя прежде въ кругу наукъ гуманитарныхъ, теперь она становится естественною наукой.

Той же участи подверглась и этнографія.

Несмотря однако на такое неопредѣленное положеніе этихъ наукъ, у насъ идутъ, по крайней мѣрѣ, по отношенію къ Россіи, изслѣдованія географическія и этнографическія, которыя представляютъ цѣлую литературу. Сколько сдѣлано у насъ въ области географіи, можно видѣть изъ указателя Межова*); а по отношенію къ русской этнографіи для того же служитъ капитальный трудъ А. Н. Пыпина **).

Достойнымъ представителемъ географической науки у насъ является Импер. Рус. Географическое Общество, которое съ честью дѣйствуетъ уже 50 лѣтъ и имѣетъ свои Отдѣлы въ различныхъ концахъ Россіи. При немъ же состоитъ и особое этнографическое Отдѣленіе, которое давно уже издаетъ свой сборникъ, а теперь имѣетъ постоянный органъ «Живая Старина», который выходитъ уже шестой годъ.

При университетахъ нашихъ также существуютъ Общества этнографіи въ соединеніи съ исторіей и археологіей.

При этомъ мы замѣчаемъ, что всѣ этнографическія работы производились и производятся до сихъ поръ людьми не спеціалистами въ этнографіи. По научной профессіи вы тутъ видите историковъ, филологовъ, юристовъ, а меньше всего натуралистовъ; иногда людей безъ научной профессіи: путешественниковъ, просто знатоковъ народнаго быта и любителей, часто съ оттѣнкомъ патріотическимъ, политическимъ или соціальнымъ. Во всѣхъ этихъ изслѣдованіяхъ вы находите описаніе народнаго быта со всею его обстановкой и экономическаго положенія, вѣрованія, преданія, обычаи и обряды, пѣсни, образчики языка вмѣстѣ съ замѣтками историческими и археологическими.

Въ такомъ смыслѣ опредѣляетъ этнографію изслѣдователь

---

*) В. И. Межовъ. Литература русской географіи, этнографіи, статистики за 1859—1880 гг. Томы I—IX (20 выпусковъ).

**) А. Н. Пыпинъ. Исторія русской этнографіи. СПБ. 1890—1892. 4 тома.

финскихъ племенъ Кастренъ, смотря на неё, какъ на «науку о религіи, о государственномъ строѣ, нравахъ и обычаяхъ, образѣ жизни, обиталищахъ народовъ, словомъ науку о всемъ томъ, что относится къ внутренней и внѣшней жизни ихъ», и заключая, наконецъ, такъ: «Этнографію можно разсматривать, какъ часть исторіи культуры» (Ethnolog. Vorles. St. Petersb. 1857, стран. 7). Совсѣмъ иначе опредѣляетъ её натуралистъ Гэксли *):

«Этнографія — наука, опредѣляющая отличительныя черты постоянныхъ, неисчезающихъ видоизмѣненій человѣческаго рода, изслѣдующая распредѣленіе этихъ видоизмѣненій и стремящаяся открыть причины или условія существованія, какъ этихъ видоизмѣненій, такъ и ихъ распредѣленія» (стр. 1). И затѣмъ онъ же продолжаетъ:

«При такомъ опредѣленіи, этнографія должна считаться частью антропологіи, великой науки, распутывающей сложные вопросы, касающіеся человѣческой организаціи, опредѣляющей отношенія человѣка къ другимъ животнымъ, изучающей все, что есть чисто человѣческаго въ способѣ, по которому совершаются сложныя отправленія человѣка и изслѣдующей условія, опредѣляющія существованіе его на землѣ».

Здѣсь болѣе въ общихъ чертахъ опредѣляется область этнографіи; но подъ выраженіемъ: «все, что есть чисто человѣческаго» и т. д., мы находимъ почти то же самое, что у Кастрена.

А между тѣмъ проф. Э. Ю. Петри въ своей «Антропологіи», останавливаясь на выше приведенномъ опредѣленіи Кастрена, замѣчаетъ: «къ сожалѣнію, однако, терминъ этотъ (этнографія) быстро получаетъ непомѣрно широкое значеніе и, такъ сказать, поглощаетъ собою всю антропологію» (Т. I, стр. 44).

Намъ кажется, что между всѣми науками, имѣющими своимъ предметомъ народъ или человѣка, врядъ-ли возможно провести строгую границу. Самъ г. Петри далѣе говоритъ, что антропологія не можетъ обойтись безъ соціологіи и «немыслима

*) Методы и результаты этнографіи. Спб. 1867 г. изд. Н. И. Ламанскаго.

безъ своей вспомогательной науки географіи» и изъ сближенія ихъ является «антропо-географія, изучающая законы соотношеній между человѣкомъ и природою» (стр. 46). Сліяніе же географическаго матеріала съ этнографическимъ и этнологическимъ обособилось въ науку «*народовѣдѣнія*» (Völkerkunde), стремящуюся къ тому, чтобы дать полный очеркъ природы и жизни народовъ земного шара» (стр. 47).

Тамъ же г. Петри продолжаетъ: «Чрезвычайно близки отношенія антропологіи къ исторіи, такъ какъ антропологія на ряду съ географіей является естественной почвой для пониманія исторіи» (стр. 47).

Остановимся еще на одномъ опредѣленіи этнографіи, изъ котораго можно заключать, какая ей дается роль и область; это взглядъ нѣмецкаго ученаго г. Герланда *).

«Съ этнологіей, наукою о бытѣ (Wesen) народовъ», говоритъ онъ, «въ самой тѣсной, нераздѣлимой связи находится этнографія, наука о современномъ распространеніи людей на земномъ шарѣ, о способѣ и времени, какъ и когда совершилось это распространеніе, о ихъ приблизительномъ числѣ и т. д. Поэтому она можетъ быть названа статистикой этнологіи, географическою частью народовѣдѣнія». Изъ этого слишкомъ общаго опредѣленія нельзя себѣ составить яснаго понятія о томъ, что входитъ въ область этнографіи; но далѣе, говоря объ антропологіи, онъ призываетъ въ помощь ей исторію, археологію, анатомію, физіологію, лингвистику, наконецъ, зоологію, ботанику и даже геологію; а этнографія, какъ статистика антропологіи, должна, само собою разумѣется, по всѣмъ этимъ наукамъ доставить ей матеріалъ.

Гораздо яснѣе и конкретнѣе находимъ опредѣленіе этнографіи у другого нѣмецкаго ученаго Шафгаузена, хотя оно и не прямо къ ней относится **).

---

*) Georg Gerland — Anthropologische Beiträge. Halle a. S. 1875.

**) Бытъ дикихъ народовъ. Спб. 1867 г. изд. Н. И. Ламанскаго.

Онъ говоритъ: «Чтобы опредѣлить, на какой степени образованности стоитъ народъ, нужно знать его языкъ, брачную и семейную жизнь, жилища, одежду и пищу, оружіе, обычаи и слѣды богопочитанія» (стр. 9).

Здѣсь въ числѣ предметовъ, необходимыхъ при изученіи какого-либо народа, на первомъ мѣстѣ стоитъ языкъ. И дѣйствительно изучать народъ можно только въ непосредственномъ тѣсномъ общеніи съ нимъ, которое невозможно безъ знанія его языка. Но, помимо этой практической необходимости знанія языка изучаемаго народа, филологія, со временъ Лейбница разработываемая такими филологами, какъ В. Гумбольдтъ, Абель-Ремюза, Клапротъ, Причардъ, братья Гриммы и др., помогаетъ рѣшенію вопроса о расахъ человѣческихъ, которымъ прежде занимались исключительно естественники зоологи, какъ Бюффонъ, Блюмменбахъ, Кювье и др.; она объясняетъ многое въ исторіи народовъ внѣ предѣловъ исторической эпохи и исполняетъ въ этомъ случаѣ тоже, что палеонтологія въ геологическихъ періодахъ нашей планеты. Причардъ говоритъ, что «исторія народовъ, называемая этнографіей, должна быть основана на соотношеніяхъ ихъ языковъ» *). Съ пятидесятыхъ годовъ представителемъ этого направленія является боннскій проф. Августъ Шлейхеръ со своимъ журналомъ «Volkspsychologie», самое названіе котораго заключаетъ въ себѣ опредѣленіе главной задачи современной филологіи.

Всѣ эти опредѣленія даютъ возможность разобраться въ вопросѣ, что должно составлять содержаніе этнографическаго изслѣдованія. И, сообразуясь съ этими опредѣленіями, мы считаемъ собранный нами матеріалъ вполнѣ входящимъ въ область этнографіи, хотя кое-что, конечно, можно отнести къ антропологіи, этнологіи или народовѣдѣнію, съ которыми такъ сродна этнографія. Остается сказать еще о методѣ. За этимъ обратимся опять къ Гэкели, который именно методу и посвятилъ свою брошюрку, отмѣченную нами выше.

*) Приведенное выше сочиненіе Шафгаузена.

Смотря на этнографію, какъ на часть антропологіи, а на антропологію, какъ на «раздѣлъ зоологіи, составляющей, въ свою очередь, животную половину біологіи—науки о жизни и о всемъ живущемъ» (стр. 1—2), онъ говоритъ, что методы могутъ быть различны. Человѣка можно разсматривать съ чисто зоологической точки зрѣнія; или же обратиться «къ изученію практической жизни людей»; или прибѣгнуть къ тому роду указаній, который доставляется собственно такъ называемой исторіей; затѣмъ слѣдуетъ археологія, а гдѣ исчезаютъ всѣ нити — палеонтологія» (стр. 2—3). Методъ можно избрать тотъ или другой, или же пользоваться всѣми вмѣстѣ (стр. 3). Не всѣ однако методы «одинаково прямы или вѣрны, или легко доступны» (стр. 3). Послѣ этого, разсмотрѣвши всѣ методы отдѣльно и найдя ихъ неудовлетворяющими цѣлямъ науки, онъ приходитъ къ заключенію, «что рѣшенія зоологіи составляютъ для этнографа высшую инстанцію и что доказательства, основанныя на отличительныхъ чертахъ физическаго строенія, не могутъ быть опровергнуты никакими другими» (стр. 13).

Здѣсь очевидна односторонность. Что касается физическаго типа, то тутъ требуются измѣренія черепа и цѣлаго скелета, описаніе мозга также на основаніи измѣреній и взвѣшиваній, соотношеніе различныхъ частей тѣла, цвѣтъ и строеніе волосъ, темпераментъ и т. д., что этнографу ненатуралисту не доступно и что онъ долженъ будетъ искать въ спеціальныхъ изслѣдованіяхъ такого рода, если таковыя имѣются, а часто ихъ и нѣтъ. Точно такъ ему приходится прибѣгать къ помощи статистика, чтобы знать, напр., степень размноженія и долговѣчія народа; обращаться за различными свѣдѣніями къ врачу, агроному, военному человѣку и т. д. Но и при опредѣленіи физическаго типа не достаточно быть зоологомъ, а нужно быть антропологомъ, потому что физіологическія отправленія человѣка настолько сложнѣе и загадочнѣе отправленій всѣхъ другихъ животныхъ, что изслѣдованіе ихъ составляетъ свою особую, при томъ очень обширную область. Этнографъ же, кромѣ физическаго

типа, долженъ изучить еще его душевный міръ, его бытъ, семейныя и общественныя отношенія, обычаи, преданія, вѣрованія и массу другихъ предметовъ, которые не поддаются никакимъ измѣреніямъ. И потому мы слѣдуемъ методу наукъ гуманитарныхъ, а не зоологическому, который совершенно чуждъ намъ.

Увлеченіе зоологическимъ методомъ, какъ его называетъ Гэксли, замѣчается и у антропологовъ, что дало поводъ слѣдующему замѣчанію г. Петри: «Въ виду пристрастія антропологовъ къ измѣреніямъ (*антропометрія* со включеніемъ особой дисциплины—*краніологіи*) въ глазахъ обыденной публики, не проникшей въ тайны науки и во временныя уклоненія ея, вся антропологія зачастую смѣшивается съ измѣреніями» (Антроп. стр. 42, въ выноскѣ). Упрекъ этотъ дѣлается «обыденной публикѣ»; но его, по нашему мнѣнію, должны раздѣлить отчасти и сами антропологи со своими увлеченіями.

Замѣтимъ при этомъ, что антропологи большею частью занимаются дикими народами, а относительно народовъ культурныхъ приводятъ факты преимущественно изъ временъ, давно прошедшихъ. Можетъ быть, это происходитъ отъ предположенія, что дикіе народы представляютъ собою болѣе чистые и оригинальные типы, не подвергшіеся постороннимъ культурнымъ вліяніямъ; въ то же время жизнь ихъ и всѣ жизненныя, особенно духовныя отправленія несравненно проще, чѣмъ у народовъ культурныхъ; поэтому къ нимъ легче примѣнимъ зоологическій методъ. Но и здѣсь самое трудное составляетъ вѣрное изображеніе духовной жизни. Э. Ю. Петри въ своей «Антропологіи», дойдя до главы «Религіозныя представленія дикарей», высказываетъ впередъ большую трудность разобраться въ этомъ вопросѣ вслѣдствіе того, что наблюдатели сплошь да рядомъ не могутъ отрѣшиться отъ своихъ «предразсудковъ, установленныхъ и освященныхъ вѣками», отъ «неумѣлыхъ разспросовъ» и «крайней легкомысленности отзывовъ», и приводитъ при этомъ рядъ примѣровъ подобнаго рода изъ Лёббока, Томсона, Норденшёльда, Ливинг-

стона и другихъ знаменитыхъ изслѣдователей и путешественниковъ (стр. 134—135, 489—491).

Это показываетъ однако только то, что методъ наукъ гуманитарныхъ еще не достаточно выработанъ, и въ немъ большую роль играетъ личность наблюдателя, между тѣмъ какъ самая работа много сложнѣе и потому труднѣе.

Но, почему антропологи и этнографы занимаются больше дикими народами или обращаются за фактами къ временамъ давно прошедшимъ, отчасти объясняетъ Э. Тэйлоръ *). «Пріемъ этнографа»— говоритъ онъ—«долженъ походить на пріемъ анатома, который по возможности производитъ свои изслѣдованія скорѣе на мертвыхъ, чѣмъ на живыхъ субъектахъ; вивисекція есть дѣло трудное, и человѣколюбивый изслѣдователь не любитъ причинять напрасное мученіе; для насъ практически выгодно, если мы можемъ изучать эти законы (умственнаго движенія) болѣе по антикварнымъ остаткамъ, не имѣющимъ большого интереса въ наше время, чѣмъ по тѣмъ жгучимъ вопросамъ дня, которые приходится изслѣдовать среди волненій и ожесточенныхъ споровъ» (I т., стр. 147).

Это однако компромиссъ, котораго, по нашему мнѣнію, не должно быть въ наукѣ. Если въ исторіи высоко цѣнятся записки современниковъ, составленныя по непосредственному личному наблюденію, то тѣмъ болѣе это требуется въ этнографіи, которая должна намъ представить типъ живого и дѣйствующаго человѣка, а не застывшій трупъ. Нужно жить съ народомъ, чтобы его узнать. И потому О. Пешель въ своемъ «Народовѣдѣніи» **) вотъ что совѣтуетъ: «Путешественникъ долженъ годы прожить среди дикарей, принадлежа къ ихъ средѣ, прежде чѣмъ его взгляды на ихъ духовное состояніе могутъ претендовать на какое-нибудь значеніе» (стр. 266).

---

*) Первобытная культура. Перев. съ англ. подъ редакціей Д. А. Коропчевскаго. Спб. 1873 г.

**) Переводъ подъ редакц. проф. Э. Ю. Петри съ 6-го изд.; выпускъ I, Спб. 1890 г.

Еще болѣе этотъ совѣтъ умѣстенъ для изслѣдователя жизни культурнаго народа, у котораго жизнь слагалась не подъ вліяніемъ однихъ физическихъ условій, какъ у дикарей, и не въ ограниченной области какого нибудь острова или неприступной пустыни, гдѣ прожиты вѣка безъ понятія о другой жизни себѣ подобныхъ, какъ у большинства дикарей; но въ непрерывныхъ сношеніяхъ мирныхъ или враждебныхъ съ другими народами самыхъ разнообразныхъ физическихъ типовъ и культурныхъ характеровъ. Въ жизни культурныхъ народовъ исторія является не менѣе сильнымъ факторомъ, чѣмъ природа. Исторія въ жизни человѣчества совершаетъ то же самое, что геологическіе перевороты въ жизни земли: все она перемѣщаетъ, перетасовываетъ, все видоизмѣняетъ, всему даетъ новую форму и новый характеръ. И только исторія можетъ навести на объясненіе многихъ явленій въ жизни современныхъ народовъ, тогда какъ матеріалъ для объясненій можетъ дать только этнографія. Эти двѣ науки непремѣнно должны итти рука объ руку, приходя одна другой на помощь: гдѣ недоумѣваетъ одна, можетъ дать рѣшеніе другая.

Такъ исторія говоритъ, что сербы пришли на Балканскій полуостровъ изъ Карпатовъ, изъ страны Бойки, откуда часть перешла въ то же время или еще раньше въ нынѣшнюю Россію. Въ настоящее же время жители Карпатовъ и Балкановъ такъ отдалены другъ отъ друга, и такъ различна ихъ жизнь и вся обстановка ихъ жизни, что они даже не знаютъ другъ о другѣ, и видѣвшему тѣхъ и другихъ не придетъ въ голову, что это одинъ и тотъ же народъ.

Но во время путешествія моего по Сербіи многое въ типѣ и характерѣ сербовъ и въ обстановкѣ ихъ жизни сразу напомнило мнѣ нашихъ малороссіянъ.

Первое, что мнѣ кинулось въ глаза еще въ Бѣлградѣ, это—*кириджіи* (возчики): тяжелая, неуклюжая телѣга, запряженная парою воловъ и рядомъ съ ними кириджія съ кнутомъ въ рукѣ медленно и апатично движутся съ какимъ-то грузомъ; это—совершенно малороссійскій чумакъ, также бритый, безбородый,

съ одними только усами; другая только одежда, да волосы гладко остриженные, а не въ кружало. Здѣсь, впрочемъ, сходство являлось, можетъ быть, случайно, вслѣдствіе того, что тамъ и тутъ работаютъ на волахъ. Возьмемъ другой примѣръ. Прихожу я въ одно село шабацкаго округа; принимаетъ меня священникъ; съ нимъ прогуливаемся по селу, а село, такъ называемое, *ушоренное*, т. е. дома стоятъ всѣ въ рядъ, образуя улицу, какъ и у насъ, только сзади дворъ съ садомъ, въ которомъ главное мѣсто занимаетъ *сливнякъ* (насажденіе сливовыхъ деревьевъ); а затѣмъ идутъ черешни, яблони, айвы и другія плодовыя деревья; тамъ же и пчельникъ; а передъ домомъ палисадникъ, за которымъ растутъ васильки (босіока basilica odorata), калоперъ, зоря (по-малорос. любистокъ, levisticum) и гвоздика или шапки; то, что всегда найдете и въ малороссійскомъ огородѣ. Входимъ въ домъ; пусто: ни стола, ни скамеекъ, ни образовъ въ красномъ углѣ; но въ этомъ именно углѣ спущенъ съ потолка на шнуркѣ голубь, сдѣланный изъ тѣста и съ хвостомъ изъ бумаги.

Долгое турецкое господство изгнало иконы; вмѣсто нашего стола употребляется тоже по турецкому обычаю кругленькій столикъ на низенькихъ ножкахъ (софра), около котораго сидятъ на какой нибудь подстилкѣ или на чурбашикѣ; а гдѣ есть столъ, то его по-мадьярски называютъ *асталъ*, все равно какъ въ Черногоріи *трпеза* или *таволинъ*. Только голубь, изображающій Святого Духа, въ переднемъ углѣ напоминаетъ, что когда-то тамъ же были и иконы, какъ то понынѣ существуетъ у малороссовъ, гдѣ около образовъ обыкновенно бываетъ сверхъ того еще натыкано много цвѣтовъ.

Чѣмъ больше я знакомился съ сербскою жизнью, тѣмъ больше открывалъ въ ней черты этого сходства въ типѣ, характерѣ, манерѣ пѣнія и особенно въ языкѣ.

Въ Черногоріи мы замѣчаемъ тоже самое, несмотря на еще большее разстояніе, отдѣляющее черногорцевъ отъ малороссовъ. Между прочимъ, читая, о *горалахъ*, живущихъ въ Карпатахъ, мы встрѣчаемъ у нихъ одну характерную черту, об-

щую съ черногорцами: необыкновенную чувствительность къ обидѣ и вытекающее оттуда чувство мести, возводимое въ культъ, разница въ томъ только, что одни прибѣгаютъ для того къ пистолету или ружью, а другіе къ дубинѣ. Проф. Краковской Агрономической Академіи Адамецъ, изучая расы крупнаго рогатаго скота, нашелъ особую породу, которую по мѣсту нахожденія на Балканскомъ полуостровѣ назвалъ *иллирскою*; но она держится преимущественно тамъ, гдѣ живетъ или жило прежде сербское племя; и та же самая порода находится въ Карпатахъ, откуда онъ и предполагаетъ ея происхожденіе. Въ послѣднемъ примѣрѣ зоологія очень кстати приходитъ на помощь исторіи и этнографіи; а вообще такія мелкія наблюденія наводятъ на догадки, которыя ведутъ иногда къ важнымъ заключеніямъ.

Мы не дѣлаемъ этихъ сопоставленій внутри нашей книгѣ, но приводимъ ихъ здѣсь для примѣра, чтобы показать, какое значеніе этнографическіе факты могутъ имѣть для исторіи. Не можемъ удержаться также, чтобы не указать еще на фактъ, могущій принести нѣкоторую пользу въ рѣшеніи одного вопроса изъ русской исторіи.

Русская исторія обыкновенно начинается съ исторіи славянъ вообще и въ особенности тѣхъ племенъ, изъ которыхъ современемъ образовалось Русское государство, въ ту отдаленную эпоху, когда они жили еще племенною или родовою жизнью. При этомъ слова лѣтописца Нестора о полянахъ, что они жили «кождо родомъ своимъ», толкуются различно, и не знаю, пришли ли до сихъ поръ къ полному соглашенію относительно того, что изъ себя представляли эти роды, и каковъ былъ этотъ родовой бытъ. Изъ этого вопроса создалась у насъ цѣлая литература, обозрѣніе которой очень кстати находимъ въ сочиненіи проф. Д. Самоквасова — Исторія Русскаго Права. По пути въ этой литературѣ много говорится и *о сербской задругѣ*, какъ основѣ рода.

Относительно опредѣленія юридическаго характера задруги

нашими учеными проф. Самоквасовъ справедливо замѣчаетъ, что «они говорятъ о ней съ чужихъ словъ и ссылаются, какъ на источники, на сочиненія гг. Иречка, Ткалца, Воцеля, Сипріяна-Робера и другихъ ученыхъ, въ свою очередь почерпавшихъ свѣдѣнія о семейной общинѣ южныхъ славянъ изъ вторыхъ и третьихъ рукъ, предполагающихъ въ томъ учрежденіи сохранившуюся форму древнѣйшаго политическаго быта всѣхъ славянъ и построившихъ понятія о задругѣ столько же на фактахъ наблюденія, какъ и на фантазіи, подъ вліяніемъ предвзятыхъ схемъ древнеславянскаго политическаго быта» (стр. 132).

Благодаря тому, что господа ученые почерпали свои свѣдѣнія не изъ непосредственнаго источника, а изъ вторыхъ и третьихъ рукъ, и при томъ подъ вліяніемъ предвзятыхъ схемъ, задруга у нихъ представляется не просто большою семьей, а семейною общиной съ общностью имущества, съ выборнымъ началомъ и семейнымъ совѣтомъ; по этому представленію всѣ внутреннія отношенія въ ней вѣдаются не естественнымъ ея старшиною, отцомъ семейства, а выборнымъ главою, хотя бы онъ былъ и младшій членъ; и все въ ней держится на чисто правовыхъ началахъ. Задруга обратила на себя вниманіе и многихъ западно-европейскихъ ученыхъ, особенно занимающихся исторіей права.

Между прочимъ обратилъ на нее вниманіе извѣстный англійскій ученый Г. С. Мэнъ въ своемъ соч. «Древнее Право» (перев. Бѣлозерской, Спб. 1873 г.), при чемъ онъ проводитъ параллель между нею и общинами русской и индійской. Тому же предмету посвящаетъ онъ и особую статью «Sauth Slavonians and Rajpoots (the XIX Century, 1877, № 10, стр. 796—819)», въ которой опять сравниваетъ её съ соединеннымъ или сложнымъ семействомъ и сельскою общиной (the Joint Family and the Village Community) въ Индіи, и замѣчаетъ при этомъ, что въ Индіи эти двѣ формы встрѣчаются вмѣстѣ, т. е. въ одномъ селѣ; но тамъ, гдѣ сильно развиты сложныя семьи, тамъ слаба

вообще сельская организація и рѣдки сельскія общины (стр. 799—800). Слѣдовательно, задруга и община представляютъ собою совершенно различныя формы, исключающія одна другую, хотя ей и дается имя семейной или домашней общины (House Community). «У сѣверныхъ славянъ или русскихъ», говоритъ онъ, «существуетъ сельская община».

Что касается теоретическаго опредѣленія задруги, ея характеристики и значенія въ соціальной и экономической жизни народа, мы нигдѣ не встрѣчаемъ лучшей разработки вопроса, какъ въ этой статьѣ. Но и англійскій ученый, также почерпая свои свѣдѣнія изъ другихъ и третьихъ рукъ, поддается вліянію своихъ источниковъ и, по нашему мнѣнію, разсматриваетъ не дѣйствительную, естественную задругу, а ея схему, основанную на чисто юридическихъ началахъ, подъ которыя никакъ нельзя подводить народную жизнь. Народная жизнь регулируется не закономъ, а обычаемъ, который впослѣдствіи и можетъ быть возведенъ въ законъ; но не можетъ быть отожествляемъ съ нимъ. Во всѣхъ своихъ внутреннихъ отношеніяхъ народъ руководится понятіемъ о правѣ и справедливости, которыя часто не совпадаютъ съ ихъ юридическими опредѣленіями.

Задруга — не община, а семья, и состоитъ изъ лицъ, находящихся въ самомъ близкомъ кровномъ родствѣ; а постороннему въ ней нѣтъ мѣста, кромѣ случаевъ усыновленія или другого способа вступленія въ родство. И въ семьѣ глава — отецъ, а не членъ по выбору, пока онъ самъ не выпуститъ власть изъ своихъ рукъ, одряхлѣвъ или по какимъ другимъ причинамъ, дѣлающимъ его неспособнымъ; и тогда только вступаетъ на его мѣсто другой, съ его согласія и не по выбору, а по семейному договору, при томъ всегда почти старшій сынъ или вообще старшій за нимъ. Случайно можетъ быть и младшій, если всѣ признаютъ его способнымъ для того; случается же, что овладѣваетъ болѣе умный и ловкій.

И это не есть особенность сербовъ. Г. Самоквасовъ описываетъ такую семью въ с. Воробьевкѣ, Курской губерніи, въ

1872 г. состоявшую изъ 42 чел. съ выборнымъ старшиною, повиновеніе которому было безпрекословное, гдѣ въ важныхъ случаяхъ, какъ при женитьбѣ или выдачѣ замужъ, составлялся семейный совѣтъ изъ старшихъ домочадцевъ. Вся семья называлась *Софроничи*, вѣроятно, по имени старшины, такъ какъ далѣе узнаемъ, что въ 1875 г. вскорѣ по смерти Софрона семья раздѣлилась, преимущественно вслѣдствіе ссоръ между женщинами; и она раздѣлилась на 4 семейные союза, подобные первому. Та же судьба обыкновенно постигаетъ и сербскую задругу.

Значитъ, задругу можно найти не у однихъ сербовъ, а и у русскихъ.

А. М. Ковалевскій въ своемъ соч. «Первобытное право» (М. 1886 г.), посвященное разсмотрѣнію рода и родовыхъ отношеній, а потомъ семьѣ и семейнымъ отношеніямъ, во 2-мъ выпускѣ нѣсколько страницъ (20—32) посвящаетъ южнымъ славянамъ, при чемъ также останавливается на задругѣ, и, какъ и другіе, называетъ её семейною общиной съ выборнымъ началомъ, хотя въ древнѣйшемъ періодѣ ея существованія принимаетъ, что старшинство было по возрасту; общину же съ выборнымъ главою онъ считаетъ явленіемъ позднѣйшимъ, при чемъ она представляетъ собою ничто иное, «какъ вымирающій родъ». (I, 4). Но интереснѣе для насъ то, что подобное сербской задругѣ онъ находитъ и у кавказскаго народа осетинъ. И тамъ есть семейныя общины съ главою по возрасту или по выбору; и тамъ есть общины, въ которыхъ нѣсколько семействъ живутъ вмѣстѣ, при чемъ члены ихъ живутъ частью отдѣльными дворами, удерживая въ большей или меньшей нераздѣльности принадлежащую имъ земельную собственность. Гдѣ нѣсколько семействъ, тамъ столько старѣйшинъ, сколько семействъ. Но въ обоихъ случаяхъ старшина управляетъ не единолично, а съ совѣта старшинъ отдѣльныхъ дворовъ. Живутъ вмѣстѣ отъ 25 до 50 и даже до 100 душъ; но, по мѣрѣ женитьбы сыновей, племянниковъ и внуковъ, дѣлаются новыя пристройки, и каждая семья имѣетъ особое помѣщеніе, а общая сакля служитъ кухней и столовой для всѣхъ со-

жительствующихъ. Тоже самое мы видѣли и въ Сербіи, что младшія пары (мужъ и жена съ дѣтьми) имѣютъ каждая свою *пояту* (родъ амбарчика), а въ главномъ домѣ живутъ старшіе и тамъ же всѣ собираются для ѣды.

Все это представляетъ только варіаціи одной и той же формы семейнаго сожитія, видоизмѣняющейся вслѣдствіе мѣстныхъ условій, и не составляетъ исключительной особенности одного какого-либо народа, а цѣлой расы.

Наши личныя наблюденія относительно задруги и жизни въ ней ограничиваются Сербіей (нынѣшнее королевство); въ Черногоріи же и нѣтъ названія задруги въ смыслѣ большой семьи или семейной общины; да и большихъ семей въ собственно Черногоріи въ настоящее время не существуетъ; а можно ихъ найти еще въ новоприсоединенныхъ къ ней герцоговинскихъ краяхъ, какъ Баняны, Опутная Рудина, Пива и Дробняки *). Но д-ръ В. Богишичъ, самый компетентный знатокъ юридическаго быта южныхъ славянъ, доказалъ, что узкая семья, такъ называемая *инокоштина*, по существу, то же самое, что и сложная. А въ черногорской семьѣ, простой и сложной, мы не находимъ ни выборнаго начала, ни семейнаго совѣта. Что представляетъ изъ себя эта семья, читатель найдетъ въ нашей книгѣ.

Что же касается родового быта, то мы его находимъ въ Черногоріи въ полномъ развитіи, только понятіе рода переносится на племя.

И здѣсь, какъ и въ задругѣ, у многихъ писателей мы встрѣчаемъ опредѣленія, которыя не отвѣчаютъ дѣйствительности, наблюдаемой нами въ Черногоріи. Правда, Черногорія вотъ уже 50 лѣтъ представляетъ собою политическую единицу, княжество, а не союзъ отдѣльныхъ племенъ, какъ то было прежде. Но Черногорія до сихъ поръ дѣлится на племена, которыя приняты и за административныя единицы; а что касается внутренняго быта, то въ такой короткій періодъ онъ не могъ подвергнуться какимъ-ни-

*) Одну такую задругу и жизнь въ ней мы и описываемъ въ нашей книгѣ (стр. 196 — 199).

будь существеннымъ измѣненіямъ. Да и само правительство, какъ ни старается стать на государственную точку зрѣнія, не можетъ еще отрѣшиться отъ племенного духа. До сихъ поръ рядомъ съ капитанами, административными органами правительства, существуютъ капитаны *племенскіе*, хотя и назначаемые княземъ, но непремѣнно изъ того же племени; да и первые капитаны всегда почти изъ мѣстныхъ людей; только окружнымъ капитаномъ надъ нѣсколькими племенами или нахіями можетъ быть совсѣмъ посторонній тому краю человѣкъ. И теперь еще нѣкоторыя племена въ совмѣстное владѣніе землею съ трудомъ принимаютъ къ себѣ человѣка изъ другого племени и «право пречe купле» (prxemtio), которымъ это не допускается, цѣликомъ вошло въ новый законникъ Черногоріи. Правда, и въ Черногоріи иногда племенемъ называется совокупность населенія не одного происхожденія; но это произошло въ позднѣйшее время, когда въ Черногорію убѣгали сербы изъ разныхъ сербскихъ краевъ, послѣ того какъ пало Сербское Царство, и составлявшія его провинціи стали подпадать турецкому владычеству, главнымъ образомъ въ теченіе XV вѣка. При томъ доселенія эти шли такими массами, что иногда въ нихъ совершенно утопали старожилы. Нѣкоторыя однако племена, какъ Васоевичи, остались совершенно цѣльными. И тамъ даже, гдѣ племенемъ называются не родственныя между собою группы, эти группы представляютъ собою не разнородныя общины, а роды или братства, связанныя между собою кровнымъ родствомъ.

А. Н. Поповъ, одинъ изъ первыхъ русскихъ путешественниковъ по Черногоріи, замѣчаетъ, что родовое устройство у черногорцевъ стало развиваться уже послѣ покоренія Сербіи турками и при власти первыхъ владыкъ *). Но развѣ возможно развитіе такого коренного устройства, на которомъ держится весь народный бытъ, если бы оно не вытекало изъ народнаго

*) А. Н. Поповъ.—Путешествіе въ Черногорію. Спб. 1847. (Путешествіе было имъ совершено въ 1842 г.).

духа и изъ всего прежняго строя? На племенной составъ старой Зеты ясно указываетъ упоминаніе племенъ бѣлопавличей, озрихничей, малоншичей и мазничей въ документахъ времени Бальшичей (въ началѣ XV в.), изъ которыхъ два первыя существуютъ и нынѣ; а племенной бытъ Черногоріи одинаково, какъ при владыкахъ, продолжается и въ нынѣшнемъ Черногорскомъ княжествѣ.

Дѣло только въ томъ, что, пока существовало сербское государство, въ политической жизни функціонировали государственные элементы, тогда какъ элементъ родовой или племенной въ свою очередь функціонировалъ во внутренней жизни народа; а какъ скоро государство пало, онъ выступилъ и какъ факторъ политическій. Что всѣ эти племена въ продолженіи $3^1/_2$ столѣтій играли и политическую роль, доказываетъ то, что къ нимъ западныя государства постоянно обращались, когда предпринимали что-нибудь противъ турокъ; черезъ нихъ дѣйствовала Венеціанская республика, съ ними же сносилась и республика Дубровницкая и не по однимъ торговымъ дѣламъ, а и по политическимъ. Притомъ это были племена, въ которыхъ всегда коренилось сознаніе ихъ единства между собою по вѣрѣ, народности и исторіи; при всей обособленности, которая вообще характеризуетъ родовой бытъ, они представляли собою союзъ, во главѣ котораго стоялъ общій духовный глава, владыка, а въ каждомъ племени по отдѣльности были свои главари свѣтскіе. Правда, они часто воевали другъ съ другомъ, входили въ союзъ съ турками противъ своихъ же, иногда подчинялись имъ; но это свойство всѣхъ союзовъ и политическихъ, какими были, напр., древнегреческіе, въ которыхъ отсутствуетъ сильная центральная власть, пока путемъ опыта и науки не выработались политическія формы для союзовъ подобнаго рода, какъ, напр., швейцарскій и сѣверо-американскій.

Именно то для насъ и важно, что въ этомъ союзѣ родовой бытъ могъ развиваться совершенно свободно, не стѣсняемый и не видоизмѣняемый никакимъ внѣшнимъ факторомъ, какимъ въ

государствѣ является центральная власть, сосредоточенная при томъ въ личности одного государя. Иноземныхъ вліяній въ Черногоріи также не могло быть, такъ какъ не было съ другими странами слишкомъ тѣсныхъ сношеній; нѣкоторое вліяніе было со стороны Турціи и Венеціи, которое однако было болѣе внѣшнее, не проникавшее въ глубь народной жизни; а если и бывали случаи проникновенія чужихъ элементовъ, какъ, напр., магометанства и католичества, то противъ этого всегда появлялась реакція; и въ то время, какъ одни поддавались, другіе еще крѣпче держались за свое, вступали въ борьбу и выдерживали её. Благодаря этому, черногорскій народъ и сохранилъ свои коренныя начала во всей неприкосновенности и вручилъ ихъ такими государству, дѣло котораго теперь вести народъ дальше совершенно при другихъ условіяхъ, въ матеріальномъ отношеніи болѣе благопріятныхъ, а въ духовномъ болѣе сложныхъ и потому болѣе трудныхъ. Въ настоящее время Черногорія вступаетъ на совершенно новый путь, на которомъ она, усвоивая плоды общей европейской культуры въ самомъ тѣсномъ общеніи съ ея западными представителями, становится по отношенію къ нимъ въ роль ученика и воспитанника, и что изъ этого выйдетъ, мы не знаемъ; хотя измѣненіе не только во внѣшности, но и въ характерѣ становится замѣтнымъ, особенно въ правовыхъ отношеніяхъ подъ вліяніемъ новыхъ судовъ и законовъ. То же самое совершаетъ школа, въ особенности военная. Послѣдняя хотя и обучаетъ уже взрослыхъ и главнымъ образомъ военному дѣлу, но дѣйствуетъ въ той сферѣ, въ которой вращалась вся жизнь черногорца и въ которой онъ всегда воспитывался, а строгая военная дисциплина дѣйствуетъ сильнѣе всѣхъ другихъ школьныхъ средствъ.

Немногочисленное населеніе Черногоріи, представлявшее когда-то одну сплошную массу, теперь дѣлится на простой народъ и господъ, различающихся образомъ жизни и нравами. Равнодушнѣе относятся теперь къ старымъ обычаямъ, которые въ прежнее время, хотя и представляли собою *переживанія*, но хранились, какъ святыня; теперь же кое-что изъ нихъ сокращается,

а иные обычаи совсѣмъ утратили значеніе и не имѣютъ мѣста въ современной жизни, напр., *умиренье кровавой вражды*, даваніе убѣжища и т. д.; другіе теперь и идеалы.

Всѣ эти измѣненія, происходящія прежде всего въ слояхъ, стоящихъ надъ народомъ, въ средѣ людей, выдающихся служебнымъ положеніемъ, богатствомъ и образованностію, постепенно проникаютъ и въ массу.

Но коренныя начала, на которыхъ создалась и развилась жизнь черногорскаго народа, конечно, долго еще не поддадутся этимъ вліяніямъ, и въ сущности всѣ видимыя измѣненія представляютъ собою только внѣшнюю перемѣну. Г. Герландъ въ соч. «Anthropologische Beiträge», развивая мысль другого ученаго Фехнера о лежащемъ въ человѣчествѣ «принципѣ стремленія къ устойчивости (Stabilität)», дѣлаетъ такой заключительный выводъ: «чѣмъ дольше извѣстная форма существовала, тѣмъ труднѣе она поддается измѣненію» (стр. 53). И дѣйствительно, въ Черногоріи крѣпче всего держится родовое или племенное начало. Рядомъ съ группами родовыми въ Черногоріи существуютъ теперь и общины городскія, въ которыхъ соединяются жители изъ различныхъ племенъ, и которыхъ прежде не было, потому что не было городовъ; но и онѣ сильно парализуются родовымъ элементомъ.

Эверсъ говоритъ, что «въ исторіи права даннаго народа является интереснымъ для науки тотъ моментъ, когда форма родового быта измѣняется въ форму быта государственнаго». Черногорію мы застаемъ именно въ этотъ моментъ: старыя начала еще сохраняются, но вырабатываются уже готовыя заступить ихъ новыя.

Поэтому въ нашемъ изложеніи мы вездѣ отмѣчаемъ это переходное состояніе и очень дорожимъ всѣмъ, что сохранилось отъ старины и стараемся то воспроизвести во всей цѣлости.

Изъ всѣхъ основъ жизни черногорскаго народа мы больше всего останавливаемъ вниманіе на родовомъ бытѣ, потому что изъ него вытекаетъ все остальное: характеръ семьи и отноше-

нія другъ къ другу всѣхъ ея членовъ, бракъ, отношенія имущественныя и вообще правовыя; вліяніе его замѣтно и на выработкѣ личныхъ характеровъ; въ немъ, такъ сказать, ключъ къ уразумѣнію народной жизни, что и заставило насъ въ этомъ отдѣлѣ, не останавливаясь на одной передачѣ личныхъ наблюденій, обращаться и къ документамъ.

Что же касается тѣхъ отдѣловъ и предметовъ, въ которыхъ требуется одно внѣшнее наблюденіе, какъ, напр., жилище, одежда, земледѣліе и скотоводство, то нашу заботу составляли только вѣрность и подробность; и для этой части такъ много примѣровъ по этнографіи другихъ народовъ, что намъ оставалось только слѣдовать имъ, не задаваясь никакими вопросами, требующими разъясненій.

БИБЛІОТЕКА
МОСКОВСКОЙ ДУХОВНОЙ
АКАДЕМІИ

ЭТНОГРАФІЯ.

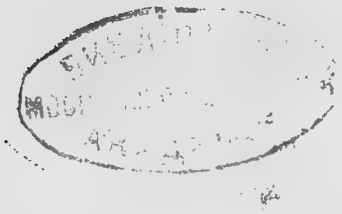

I.

ПЛЕМЕННОЙ СОСТАВЪ ЧЕРНОГОРІИ СЪ УКАЗАНІЕМЪ НА ПРОИСХОЖДЕНІЕ И ИСТОРІЮ КАЖДАГО ПЛЕМЕНИ ВЪ ОТДѢЛЬНОСТИ.

Приступъ.

Въ общемъ составѣ жители Черногоріи принадлежатъ одному главному типу: это сербы южнаго говора, образцомъ котораго считаютъ нарѣчіе Герцеговины. Не только по языку, но и по происхожденію большая частъ жителей нынѣшней Черногоріи— герцеговинцы. Такъ называемая Катунская нахія, составляющая ядро Черногоріи, вся населена герцеговинцами, а присоединенныя къ ней въ послѣднее время Грохово, Баняны, Рудины, Никшичъ, часть Гацка, Пива, Дробнякъ — составляли часть Герцеговины до недавняго времени. Остальныя области Черногоріи населились, если не изъ Герцеговины, то изъ странъ того же южнаго говора, какъ Боснія, Старая Сербія и Приморье; и всѣ эти разновидности постепенно сглаживаются и исчезаютъ въ одномъ общемъ типѣ черногорца. Есть впрочемъ мѣста, гдѣ населеніе смѣшаннаго происхожденія: таковы Кучи, между которыми безъ сомнѣнія много албанскаго элемента; въ Цермницѣ

и Рѣцкой нахіи слѣды албанскаго элемента можно встрѣтить только въ географическихъ названіяхъ, оставшихся отъ весьма стараго времени, и тогда-же нѣкоторая доля его могла остаться и въ самомъ населеніи.

Кромѣ того, вездѣ вы найдете остатки, иногда всего два-три дома, старожиловъ, сидѣвшихъ тамъ искони до прихода новыхъ поселенцевъ.

Этихъ старожиловъ нынѣшніе поселенцы считаютъ совершенно инородцами и окрещиваютъ ихъ различными именами, какъ: чифуты или ягудіи и жудели, латины, шпани, ермоласи, лужане, бокумиры, мацуры.

По народному понятію на нихъ лежитъ какое-то высшее предопредѣленіе, въ родѣ проклятія, вслѣдствіе котораго они не умножаются. Такъ жители Вельего—края въ Нѣгушахъ самые старые поселенцы; но какъ имѣли когда-то 7 домовъ, такъ и остались при томъ числѣ, вслѣдствіе проклятія св. Саввы или *святой Кралицы*. О бокумирахъ разсказываютъ, что они сами себя истребили, и теперь показываютъ ихъ кладбища. То же самое разсказываютъ о лужанахъ въ Бѣлопавличахъ.

Можно вполнѣ согласиться съ тѣмъ, что пришельцы вездѣ одержали верхъ надъ старожилами, такъ какъ это были люди сильные духомъ, не хотѣвшіе покориться чужому господству, и сильные, богатые роды; тогда какъ старожилы представляли собою населеніе невполнѣ свободное, большею частью обрабатывавшее чужую землю и служившее господамъ, каковы были напр. Черноевичи, обладавшіе частью Приморья и Черною-Горой.

Тѣмъ не менѣе это старое населеніе не могло исчезнуть безслѣдно, а только слилось съ пришельцами, давши имъ свою плоть и кровь, но принявши ихъ имя. Есть и теперь семейства бокумирскія, сохранившія даже нѣкоторыя особенности, отличающія ихъ отъ остального населенія.

Въ отдѣлѣ народныхъ преданій мы соберемъ все, что относится къ этимъ этнографическимъ особямъ; а здѣсь только на-

мѣчаемъ ихъ, чтобы дать нѣкоторое понятіе о томъ, изъ какихъ элементовъ составлялось черногорское населеніе.

Тѣсное общеніе, жизнь и дѣйствіе заодно всѣхъ этихъ различныхъ элементовъ въ концѣ концовъ довели ихъ до полной взаимной ассимиляціи съ преобладаніемъ въ общемъ типѣ южносербскаго характера; такъ что всѣ эти этнографическія особи и единицы въ настоящее время сливаются въ одинъ народъ и изъ нихъ выработался одинъ общій типъ черногорца съ чертами, отличающими его и отъ единоплеменныхъ ему герцеговинца, босняка или старосербіянца, и отъ иноплеменниковъ, сообщившихъ ему нѣкоторыя изъ своихъ особенностей.

Какъ бы ни было, однако, полно сліянье всѣхъ разнородныхъ элементовъ въ населеніи Черногоріи, для туземца и знатока народности въ этомъ общемъ типѣ рѣзко выдѣляются различія отдѣльныхъ особей, какъ: катунянинъ, цермничанинъ, кучъ, васоевичъ и т. д. Даже въ болѣе тѣсномъ кругу, напр. катунянъ, выдѣляются своеобразностями нѣгушъ, озриничъ, цуца, цекличъ, бѣлица. Это выражается въ языкѣ, особенно въ выговорѣ и акцентуаціи, въ манерѣ, одеждѣ и характерѣ. Варіируется иногда одна, общая всѣмъ черта, напр. храбрость: катунянинъ храбръ, но въ то же время разсудителенъ и устойчивъ; кучъ — храбръ до изступленья, такъ что не помнитъ себя; бѣлопавличъ лучше другихъ бьется на равнинѣ, ровчане въ лѣсной мѣстности и т. п. Есть, конечно, особенности и въ наружномъ, чисто-физическомъ типѣ; это можно отчасти видѣть при простомъ наблюденіи; но для опредѣленія ихъ научнымъ способомъ необходимы краніологическія и другія измѣренія, которыми мы не обладаемъ, и потому относительно того ограничимся только краткими замѣчаніями.

И такъ, приступая къ описанію быта и физіономіи черногорскаго народа, мы должны прежде всего указать тѣ этнографическія группы, на которыя онъ подраздѣляется.

Основою этого подраздѣленья служитъ у однихъ — племя; у другихъ — территорія или административное дѣленіе. Такъ одни называются прямо племеннымъ именемъ, какъ: Васоевичи, Бѣ-

лопавличи, Озриничи, Кучи и т. д.; другіе по мѣстности, гдѣ поселились или откуда вышли: цермничане, лѣшняне, баняне, команы, Загарачъ, Рудины, Шива, Морача, Ровцы и т. д., или нахіи: Катунская, Рѣцкая, Лѣшанская, Цермницкая и т. д. Это раздѣленіе читатель можетъ видѣть на картѣ, нанося которое, мы руководились не современнымъ административнымъ дѣленіемъ Черногоріи, въ которомъ много случайнаго и временного, а тѣми границами, которыя установились историческою жизнію, свойствами мѣстности или же племеннымъ составомъ.

Въ самомъ старомъ описаніи Черногоріи (Маріанъ Болица, 1614 г.) мы встрѣчаемъ раздѣленіе ея на 5 частей, каждая изъ которыхъ имѣетъ извѣстное число селъ (villagi); въ позднѣйшее время Віалла-де-Сомьеръ (1818 г.) представляетъ дѣленіе ея на нахіи съ подраздѣленіемъ на коммуны (communes); а въ сочиненіи, составленномъ въ Черногоріи (Грлица, 1839 г.), нахіи дѣлятся на *племена* съ извѣстнымъ числомъ селъ.

Это послѣднее дѣленіе вполнѣ соотвѣтствуетъ быту страны, гдѣ всѣ внутреннія отношенія опредѣляются въ духѣ племени и рода. Но, вникнувши въ это дѣленіе, мы увидимъ, что въ нѣкоторыхъ случаяхъ въ немъ названіе племени, данное извѣстной группѣ или части населенія, неправильно. Такъ въ Катунской нахіи названо племя Цетинье, тогда какъ это — названіе мѣстности, на которой находится нѣсколько селъ, не имѣющихъ между собою никакой племенной связи. Именно въ Байцахъ часть жителей — старожилы, находившіеся тамъ еще до Иванбега, а часть (Мартиновичи) доселилась туда позже изъ Герцеговины; дольнекрайцы пришли сюда изъ Стараго-Влаха; хумцы — изъ Зеты; бѣлоши, очиничи и угняне опять старожилы, не связанные между собою племеннымъ родствомъ и чтущіе различныхъ святыхъ: одни (угняне) св. Димитрія (Дмитріевъ день, 26 октября), другіе св. Ивана (зачатіе Іоанна Предтечи, 23 сентября).

То же самое можно сказать и о нѣгушахъ; одни изъ нихъ празднуютъ Юрьевъ день (23-го апрѣля), другіе *Петковъ день* (св. Параскевы 14 октября), третьи св. Николая (6 декабря).

Точно такъ названія: Цеклинъ, Люботинъ, Лимляны, Глухи-до, Брчели и др. — означаютъ не племя, а мѣстность.

Да и вообще Черногорія, какъ страна, сдѣлавшаяся впослѣдствіи убѣжищемъ для всѣхъ, недовольныхъ чужимъ господствомъ или подвергшихся, по какимъ бы то ни было причинамъ, гоненію, не могла вездѣ сохранить племенную цѣлость.

Такъ племя Цеклинъ распадается на неродственныхъ между собою *горняковъ* и *дольняковъ;* а въ средѣ его есть фамиліи совершенно инороднаго происхожденія.

Объ Кучахъ мы уже упоминали, что ихъ происхожденіе смѣшанное. Въ Затребчѣ же населеніе представляетъ собою *сбыгъ* изъ различныхъ мѣстностей Албаніи и Черногоріи. А кто бы могъ подумать, что въ Улцинѣ, совершенно албанскомъ городѣ, окруженномъ албанскимъ населеніемъ, найдутся семейства изъ Герцеговины, изъ Кривошій (въ Боккѣ), не говоря уже о доселенцахъ изъ различныхъ странъ Албаніи и о первыхъ магометанахъ изъ Варварійскихъ владѣній?

Единственно васоевичи удержали свою племенную цѣлость, выдѣливъ изъ своей среды старожиловъ и позднѣйшихъ доселенцевъ, которымъ дали особенное названіе *сербляковъ*.

Всякое племя и всякій родъ—имѣютъ свою исторію, держащуюся въ устномъ преданіи; своихъ героевъ и великихъ людей, воспѣтыхъ мѣстными гуслярами; свои сепаратныя симпатіи, стремленія и идеалы, которые долго мѣшали ихъ полному сліянію въ одинъ народъ и шли въ разрѣзъ со всякою попыткой государственности. Одни изъ нихъ, какъ Цермница и Рѣка — часто склонялись къ Турціи, благодаря слишкомъ тѣсному общенію съ богатымъ Скадромъ и его сильными пашами; Приморье и западные края Катунъ, а также Цермница отчасти тянули къ Венеціи, потому что отъ нея жили; Бѣлопавличи то бились противъ турокъ, то добровольно склонялись къ нимъ; Васоевичи изстари влеклись къ нынѣшней Сербіи и значительную часть ея на югѣ населили своимъ племенемъ.

Мы уже видѣли, какъ различно проявляется въ различныхъ

племенахъ общее всѣмъ имъ свойство храбрость; также различно проявляется и обычай кровавой мести: она глубже нѣдрится и рѣзче проявляетъ себя у тѣхъ племенъ, которыя живутъ по восточной границѣ, въ сосѣдствѣ съ албанцами, какъ кучи, цермничане, а въ Приморьѣ — паштровичи. Тутъ, можетъ быть, дѣйствуетъ не одно сосѣдство и тѣсное общеніе, но и кровное смѣшеніе. Мы уже упоминали, что есть цѣлые роды на Цеклинѣ, произшедшіе изъ Албаніи; тоже самое можно сказать и о Цермницѣ, гдѣ въ старое время жили вмѣстѣ сербы и албанцы. Нечего и говорить о кучахъ, у которыхъ смѣшеніе продолжается и теперь.

Изъ всего этого мы видимъ: 1) что населеніе Черногоріи, какъ оно ни незначительно, составилось изъ весьма различныхъ элементовъ; и 2) что, не смотря на это, изо всей смѣси выработался и возобладалъ одинъ общій типъ сербскій.

Исторія даетъ намъ несомнѣнныя указанія на присутствіе здѣсь когда-то албанцевъ и другихъ какихъ-то старожиловъ; но въ настоящее время отъ всѣхъ этихъ помѣсей не осталось явственно и слѣда; развѣ можно замѣтить только нѣкоторыя особенности здѣшняго сербскаго типа, отличающія его отъ другихъ сербовъ. Нѣтъ впрочемъ на свѣтѣ ни одного народа, который не принялъ бы въ себя какихъ нибудь инородныхъ подмѣсей; вопросъ только въ томъ, какая народность одержала верхъ. Здѣсь мы видимъ совершенную побѣду сербской народности, и изъ всевозможной смѣси выработался типъ съ прекрасною наружною физіономіей и высокими духовными качествами, разсмотрѣніе которыхъ и составляетъ нашу задачу.

Кромѣ причинъ чисто-этническихъ, на выработку народнаго типа и характера имѣютъ неотразимое вліяніе мѣстность и историческія условія, среди которыхъ приводилось жить и дѣйствовать народу.

Руководясь этими соображеніями, мы и считаемъ необходимымъ, прежде чѣмъ приступить къ обрисовкѣ жизни, типа и характера черногорскаго народа вообще, представить раздѣленіе

его на племена или на группы, образовавшіяся подъ вліяніемъ другихъ какихъ либо причинъ, территоріальныхъ или административныхъ, уяснить по возможности ихъ происхожденіе и исторію и наконецъ охарактеризовать самую мѣстность, которою неизбѣжно обусловливается тотъ или другой образъ жизни.

Представляя эту характеристику и излагая особыя, не вошедшія въ общую исторію обстоятельства жизни отдѣльныхъ частей Черногоріи, мы начнемъ съ такъ называемой Катунской нахіи или Черной-Горы собственно, которая когда-то входила въ составъ Зетскаго государства, а потомъ сама стала ядромъ, послужившимъ образованію нынѣшняго княжества Черногоріи. Къ ней же присоединимъ одинаковыя по типу и историческому преданію Грахово, Баняны, Трепчу и обѣ Рудины.

Затѣмъ отдѣльно разсмотримъ этнографическій составъ Цермницы съ краиной, Рѣцкой и Лѣшанской нахій.

Особый отдѣлъ составитъ вся Верхняя и Средняя Зета, включая въ неё Никшичъ, Пѣшивцевъ и Бѣлопавличей.

Нижнюю Зету разсмотримъ вмѣстѣ съ Подгорицей, Пиву съ Дробняками, Шаранцами и другими частями Герцеговины;— Морачу съ Ровцами и Колашиномъ; отдѣльно разберемъ племена Пиперъ, Братоножичей, Кучъ и Васоевичей; наконецъ Баръ и Улцинъ.

1) Катунская нахія.

Изъ историческаго обозрѣнія мы уже знаемъ, что названіе Черной-Горы въ смыслѣ области весьма давнее, и что, сверхъ того, части ея придается и другое, удержавшееся до нашего времени, названіе *Катунъ*. Упоминаніе это находится въ договорѣ между Венеціанской республикой и сербскимъ деспотомъ Юріемъ Бранковичемъ относительно выгрузки соли въ Будвѣ изъ солилъ которскихъ (1435 г.). Вотъ это весьма важное для насъ мѣсто изъ упомянутаго договора: «Item quia petebat prefatus illustris dominus despotus *catunos Cernagore* sibi consignari per illustrem dominum ducem et dominium Venetiarum, convenerunt predicte

partes, et concorditer ac unanimiter declaraverunt, omnes predictos *catunos Cernagore* esse, et spectare ac pertinere prefato illustri domino duci et dominio Venetiarum, *cum omnibus suis dotis, possessionibus, patrimoniis, vineis et campis*, cum ipsi catunni Cernagore in confinibus dominii Venetiarum inclusi sint et ipsius dominii continue fuerint» *).

Здѣсь вниманіе наше останавливаютъ два обстоятельства: первое то, что Катуны эти составляютъ чью-то наслѣдственную собственность, и второе,—что они представляютъ собою не жилища только пастуховъ, а заключаютъ въ себѣ нивы и виноградники, что само собою подтверждаетъ высказанное нами выше относительно ихъ предположеніе (I, стр. 339), т. е. что это были давно и постоянно заселенныя мѣстности, хотя не такъ густо, какъ окружающія её равнины Зеты и Приморья.

Немного менѣе 200 лѣтъ спустя, Маріанъ Болица, говоря также о *Катунахъ* (Cattuni), насчитываетъ 200 домовъ въ селѣ Нѣгушахъ (вмѣстѣ съ Мирцемъ и Залазами) и 70 домовъ на Цетиньѣ, 24 дома въ Бѣлошахъ, 70 въ Бѣлицахъ, 175 въ Цуцахъ и 60 у Озрихничей. И сверхъ того, онъ къ Катунамъ же причисляетъ Браичей, Поборъ и Маинъ, всего 230 домовъ; а во всѣхъ Катунахъ слѣдовательно 893 дома, которые выставляли 1977 вооруженныхъ людей.

Въ дарственной записи Иванбега цетинскому монастырю упоминаются: байцы, хумцы, вреляне, угняне, живущіе и теперь на Цетинской равнинѣ или вокругъ ея, а также Майсторице, сельцо на Ловченѣ, и тамъ же Бостуръ, въ настоящее время только катуны, близъ которыхъ однако находилась церковь и чуть-ли не былъ даже монастырь старше Цетинскаго.

Въ той же записи упоминается на Цетинской равнинѣ *влашка црква*, существующая (конечно не одинъ разъ перестроенная) и понынѣ подъ тѣмъ же названіемъ.

---

*) Гласн. XIV, 14—15. I. Schafarik. — Acta archivi veneti. Belgradi. 1862. Т. II, pp. 294—95.

Въ судной грамотѣ Иванбега (1489 г.) *) являются имена, кромѣ баица, *бѣлошевикъ* (нынче село Бѣлоши выше Цетинья), *њгуши*, *векличи* (цекличи), *угняне*, *вреляне*, *очиничи*, тоже существующія и нынѣ.

Изъ той же грамоты мы узнаемъ, какимъ образомъ болѣе сильное племя Баицъ, пришедшихъ, кажется, позже, притѣснило старосельцевъ Бѣлошей; а пользуясь этимъ, стали захватывать ихъ земли и очиничи. Но Иванбегъ, разобравъ это дѣло, рѣшилъ такъ: «И іа Господаръ Иванъ Црьноевикъ изнашьдшіи за право ере Бѣлошевићу ніе узето ни по коиой съгрѣхы господцкои, него му е было по неіакости нѣговой узето и притиснуто у то вріеме. Узехъ и подадохъ Бѣлошевикю бащину нѣгову бащинску, да имъ е у вѣчну бащину, и инымъ, и по ныхъ дѣцы, и унучетомъ ныхъ; и то да имъ не буде никада потворено».

Это были послѣдніе моменты, когда еще функціонировала государственная власть, оберегавшая слабѣйшаго отъ насилій болѣе сильнаго; но когда эта государственная власть удалилась и завладѣло всѣмъ племя, тогда настало время племенного самоуправства, и слабѣйшій не только лишался собственности, но и самъ стирался и исчезалъ, какъ отдѣльная индивидуальность, сливаясь именемъ и имуществомъ съ болѣе сильнымъ своимъ сожителемъ.

Нѣкоторыя выраженія въ изложеніи спора между баицами и бѣлошами даютъ возможность догадываться, что послѣдніе старше первыхъ по времени поселенія въ этой мѣстности. Вотъ эти выраженія, на которыхъ мы основываемъ нашу догадку: «Біелошевикъ говоре баичикю: іа самъ напрьво доша како и ты, и бащину мою имао, и дрьжао до онога врѣмена докле ми сію ты по неіакости нашой притиснуо и приміо»; а въ рѣшеніи спора говорится: «ере е то бащина бащинска Бѣлошевикіа, и медья ныхъ стара права».

*) Эта грамота чрезвычайно важна въ томъ отношеніи, что полна именъ различныхъ племенъ или родовъ и отдѣльныхъ личностей того времени, и потому мы её цѣликомъ сообщаемъ въ приложеніяхъ.

По народному современному убѣжденію Бѣлоши такъ и считаются самыми старыми поселенцами на высокомъ краю Цетинской равнины. Можетъ быть, въ то время Цетинская равнина была и неудобна для поселенія, вслѣдствіе того, что затоплялась водою, которая въ нижней части могла собираться въ видѣ озера, тогда какъ верхнюю часть ея періодически наводняли горные потоки.

Замѣчательно, что мы нигдѣ не встрѣчаемъ названія Дольняго—края, самаго близкаго къ монастырю селенія, въ настоящее время имѣющаго около 100 домовъ. Сами жители этого села считаютъ, что они доселились сюда незадолго до перенесенія Иванбегомъ своей столицы на Цетинье, а происхожденьемъ изъ Стараго Влаха (въ Старой Сербіи), что весьма вѣроятно.

Три села—Бѣлоши, Очиничи и Угни носятъ всѣ вмѣстѣ еще одно общее названіе *конаки* или *конаджіи*, т. е. мѣста ночлеговъ. Турецкое слово показываетъ, что названіе это дано имъ уже въ позднѣйшее время; но очень вѣроятно, что службу эту они несли еще раньше, когда сюда наѣзжали зетскіе владѣтели и Цетинская равнина не давала удобнаго пріюта.

Хумцы, въ настоящее время десятокъ домовъ, говорятъ, что они пришли изъ-подъ Хума въ Зетѣ, и въ книгѣ подъ названіемъ «Крусоволъ» есть особая статья, въ которой излагается, какъ они были призваны (откуда, не говорится) и поселены на Цетиньѣ съ условіемъ пасти и охранять монастырскія стада. А въ упомянутой выше дарственной записи Иванбега читаемъ слѣдующее: «И еще поставих кметіе на цетиніе *дьладина* *) *хумца*; і они и нихъ дѣца и послѣдни да пасу иманіе црковно і нихъ трагь докле буду». Это были спеціально пастухи или, какъ они прежде звались, *влахи* или *арбанаси*.

Можно бы думать, что хумцы были албанцы, такъ какъ Хумъ, изъ-подъ котораго они пришли сюда, въ настоящее время

*) Въ настоящее время тамъ есть *Бьладиновичи*, а одинъ изъ нихъ жилъ въ Которѣ и былъ адъютантомъ князя Даніила.

занятъ албанскимъ племенемъ хотами; но и хоты эти до недавняго времени всѣ говорили посербски. Поэтому весьма трудно съ увѣренностью сказать о національности того или другого племени въ этихъ мѣстахъ, гдѣ никогда не было сильнаго національнаго сознанія и происходило постоянное смѣшеніе и переходъ изъ одной народности въ другую, смотря по обстоятельствамъ и по мѣсту, гдѣ кто живетъ.

Что близко къ Цетинью жили албанцы, на то указываетъ названіе албанской межи въ упомянутой выше дарственной записи. Вотъ это мѣсто: «И еще приложих на цетиніе гору и дубраву и лазе: наипрьво почанши от края поля цетиніа, како ходи путь у заграбіе преко кремене ниве путем како иде путь десна страна до *медье арбанашке* на погледь боришини каменици и путемь, кои греде от врьтиельке къ бѣлошемь» (I, стр. 774). Это—мѣстность къ юго-востоку отъ Цетинья по горней дорогѣ, ведущей въ Цермницу, въ получасовомъ разстояніи отъ края Цетинской равнины; и тамъ когда-то были владѣнія албанцевъ или они стояли со скотомъ. Есть тамъ и Арбанашки — до. Надобно замѣтить, что названіе Баицъ врядъ-ли сербское или вообще славянское; а въ Албаніи, къ востоку отъ Скадра, и теперь есть село того же названія. Поэтому для насъ сомнительно происхожденіе первыхъ поселенцевъ и этого села; но впослѣдствіи произошло доселеніе сюда изъ Герцеговины или Босніи, и отъ этихъ позднѣйшихъ доселенцевъ произошелъ сильный въ настоящее время родъ Мартиновичей.

Въ записяхъ земель цетинскому монастырю нѣсколько разъ встрѣчаются подписи свидѣтелей изъ этого рода въ слѣдующихъ выраженіяхъ: «Вуко Никовъ Стиеповичъ постарини Мартиновић» и еще братъ его «воевода Стиепо и стрицъ Андрія Стиеповъ» (1764 г.); «Седоци от братства вукота вукосавовъ и воевода Стіепо Никовъ сви Томашевићи от колена и старине Мартиновичи» (1763 г.). Упоминается и монахъ изъ ихъ рода «Данило Мартиновичъ» (1764 г.).

Въ это же время упоминается «Доне полѣ» (1763 г.): «додь-

охъ у манастиръ Цетинѣ у Доне полѣ» (1763 г.), и фамиліи Владисавлевичи, Иванишевичи, Почеки, Шпадіеры, Ябучане, Дели и еще нѣкоторыя, существующія и нынѣ.

Чрезвычайно интересна одна запись между митрополитомъ и цетинскими потурченцами, вскорѣ послѣ разоренія монастыря Сулейманомъ-пашой 1690 г. и наканунѣ окончательнаго истребленія магометанства въ Черногоріи. Печатаемъ её здѣсь же въ текстѣ, потому что она небольшая и хорошо обрисовываетъ намъ тогдашнія отношенія на Цетиньѣ. «От созданія мира лѣто ꙁ҃ с҃ ѕ҃ (7206—1698). Да се зна како доће к мене нареченому вла҃дце Скандаріискому и къ моиой малой брати церковной игуману Гавріилу и инимъ братіамъ, *курто мустафин* и брат му *хасанъ* и братанићъ нихъ *ахметъ мушковъ* искаше ми да имъ узаимимъ ѯ҃ є҃: грошахъ врхъ *Скандаровине коіа е више Гувна манастирскога* да е у руке у мое и онезиехъ калућера кои буду у они манастиръ и докле самъ іа живъ и по мене кои буде онде стали докле му донесу 65 гр. да нема отъ нѣ нитко илаке, но ови люди кои се овде пишу и они манастиръ и ако узмогу ови люди, кадъ у кое бріеме аспре манастиру датъ, да имъ ѐ бащина либера, да нема нитко риећъ да им се бащина неда, аколі е узоћемо ми турци ту бащину кому продатъ у име продано, никто да е нейма узетъ, но манастиръ ако узможе, и ако би се що родило те е не бысмо могли откупитъ но бы те аспре на ню остале, и тако да имъ ѐ нема нитко из руке узетъ, но да су е они добри держатъ. И бисть ту сведокъ Станиша Поповъ с нѣгушах, кои узаими аспри що се даде на ту бащину мц҃а маіа л҃: день на Цетинѣ».

А далѣе опять находимъ объ этой Скандаровинѣ: 1752 г. Ново Вуловъ и др. изъ Байцъ продали «свою бащину скандаровину, що е до церковне за 3 цекина и 50 литръ пшенице яре (цекинъ по 6 гр. 15 динарахъ)».

Тѣ потурченцы Курто и др. не были-ли родомъ изъ Байцъ, и тогда только заложили свою землю монастырю? а ихъ наслѣдники, уже христіане, окончательно её продали.

Названіе Скандеровины сохранилось за этою мѣстностью до сихъ поръ.

Остановимся нѣсколько на вопросѣ: кто владѣлъ этими землями?

При Иванбегѣ очевидно жители перечисленныхъ нами селъ— Байцы, Бѣлоши, Угни и др. были полными собственниками земель, на которыхъ сидѣли и которыя обрабатывали, со всѣми правами наслѣдства и передачи своему потомству. Рядомъ съ ними самымъ крупнымъ собственникомъ былъ конечно Иванбегъ Черноевичъ. И онъ, надѣляя построенный имъ монастырь землями, говоритъ: «И овои що смо приложили сему честному храму пречистые, нисмо що кому силомь заменилы, ни отузели що несьмъ іа кому дао или родителіе мои». (I, стр. 769—70); и въ другомъ мѣстѣ: «Наипрво приложихь поль винограда моего на Добро, *кои сьмь іа насадилъ трудомъ моимъ*» (стр. 767).

Изъ перечисленія земель и различныхъ угодій мы видимъ ясно, что хлѣбъ сѣялся, какъ на Цетиньѣ, такъ и на Ловченѣ: «И еще приложихь планину нашу бащинскоу лов'тень що годе *землъ работныехъ* свеколико, али е драго црквы да сама работа или да даѥ на дохотке. И ктогоде бы на доходькь усѣѥо жито да даѥ црквы четырьтоу, и да га свакы свои доходькь прѣда жито готово у монастирь. И такоигѥръ на тыи начинь приложихь дохотке от горнѥга поліа на Цѣтиню» (стр. 768).

Земли эти обрабатывались кметами, которые за пользованіе ими платили владѣтелю извѣстную часть натурою. Такъ, кто сѣялъ на Цетиньѣ и Ловченѣ, платилъ Иванбегу треть; а съ передачею земель монастырю онъ дѣлаетъ нѣкоторое облегченіе и кметамъ, назначивъ, чтобъ они давали только четверть. «Оть дрѣва моего — моіа два дѣла, оть вьсега да се дае црьквы десетькь. — И еще приложихь дрьва наша законнаа о рождьству христову коіа доносе врѣліане и оугніане. Свака куѣа по 80 бремена. И тои въсегда да прѣдаю у монастырь» (стр. 769). Вмѣстѣ съ землею передаетъ онъ и кметовъ. Мы уже видѣли, какъ Хумацъ Беладинъ переданъ монастырю въ качествѣ пас-

туха, а далѣе читаемъ: «И у загору боика радовановича съ дѣцомъ и бащіном, и пачка парца съ дѣцом и бащіном да су свршени работніци црьковниі да даю црькви сваку годіну по три крбли віна полѣву» (стр. 775). «И тако и учинисмо за кмети кои се населѣ на црковне бащине все на добро, да ни еднога данка госпоцкога не даю никому, ни да имь ѥ волѝнь тко заповидети на работу чию, тьчію црква на свою работу» (стр. 768). Эти земли, обработываемыя кметами, такъ и назывались *кметщина*: «А що е кметщина, тудеи да се населе кметіе црковны» (стр. 768).

Личность кмета связана была съ землею, которую онъ обработывалъ, и передавалась съ нею; но узы эти не были неразрѣшимы: кметъ могъ оставить землю самъ, а иногда его лишалъ земли владѣтель за какую либо вину или неисправность. Такъ читаемъ: «И на горніе добро, *що е дрьжао Міхаило Пиперь*, бивши ему ми дали, пакъ за ніегову невѣру узесмо како свое і дадохь цркви, да е увіекь» (стр. 775). Объ этомъ лишеніи Михаила Пипера баштины упоминается и въ грамотѣ Георгія и Стефана Черноевичей 1495 г.

Тѣмъ не менѣе часть земли, по всѣмъ вѣроятіямъ, оставалась еще за его родственниками, на что указываетъ слѣдующая запись: «Да се зна пред ким се изнесе сіе писаніе, како имаше діо радоніа и вучина влатковиѣъ и нихъ синовацъ дио нихъ *пиперовине от прѣіе нихъ матере* на горне добро трећи діо васъ уписа владици Пахомію у ман. на Цет.» (помѣчено ошибочно $\overline{а}\,\overline{у}\,\overline{ч}\,\overline{а}$ = 1491; а должно быть 1568 г.).

Замѣчательно то, что землю держитъ Пиперъ, а одинъ кметъ *пачко параџь*, по всѣмъ вѣроятіямъ, былъ изъ села *Парци* — лѣшанской нахіи.

Особенныя отношенія были у Иванбега съ Остоичами. Вотъ относительно ихъ слова дарственной грамоты: «И еще приложихъ що годѣ су имали Остоики Ратко з братомь и съ синовцима донѥ добро или ѥ земліа, или ѥ лозіе, или гора, или вода све колико іа нимь дадохь заменушнихь добромь воломь на зачиру, землю

за землю, а лозу за лозу и дубь за дубь, увѣкь и у бащину. И еще имъ отвѣкѥ даровахь едну воденицу мою у Ободу, кою ѥ прѣма воденици комске цркве да будеть бл҃веніе за мены. И що ѥ било кукне землѥ Остоикь тои све рекосмо да су ступове црковны» (стр. 767—68).

Читая это мѣсто, А. Майковъ въ своей «Исторіи сербскаго народа» *) замѣчаетъ: «Легко можно допустить, что два брата, одному изъ которыхъ было имя Ратко или Радичъ — по отцу Остоичи, принадлежали племени Черноевича и потому допустили Ивану, какъ главѣ всего племени, такъ свободно распорядиться ихъ имѣніемъ; людей изъ другого племени Черноевичамъ не зачѣмъ бы было мѣшать въ свои записи» (стр. 99).

Майковъ идетъ въ своихъ догадкахъ еще далѣе и высказываетъ предположеніе, что это были тѣ самые Радичъ и Стефанъ Черноевичи, которые писали Дубровнику весьма дружественную грамоту, отнесенную Миклошичемъ къ XV вѣку (стр. 566).

Если можно что нибудь возражать противъ послѣдняго предположенія, то нельзя не согласиться вполнѣ съ первымъ. При этомъ обратимъ вниманіе на ту громадную роль, которую играли Черноевичи въ этой части Зеты и въ Приморьи, не бывши еще зетскими государями, а вмѣстѣ съ тѣмъ играла важную роль и Черная-Гора, ихъ настоящее отечество. Не то-ли положеніе Черной-Горы, которое до послѣдняго времени обезпечивало ей самостоятельность противъ всѣхъ покушеній на нее венеціанцевъ и турокъ, давало и ея владѣтелямъ Черноевичамъ возможность играть такую видную роль въ Зетѣ? Составляя часть Зеты, Черная-Гора всегда держалась особнякомъ и даже была въ оппозиціи съ ея владѣтелями Бальшичами. Не даромъ и Венеціанская республика дала Радичу гражданство и вообще относилась къ нему съ большимъ уваженіемъ, какъ это видно изъ гра-

*) А. Майков — Историја српскога народа — с руск. превео Ѕ. Даничић. Биоград. 1876.

ГОСУДАРСТВЕННАЯ ИСТОРИЧЕСКАЯ БИБЛІОТЕКА
531572

моты 20 апр. 1396 г., гдѣ говорится между прочимъ о немъ: «cum quodam Radic Cernovichi qui est civis noster et ut sentimus est valde potens» (Любича, грам. IV, 372)*); и съ какимъ торжествомъ вслѣдъ за тѣмъ Георгій Страцимировичъ объявляетъ, что 25 апр. 1396 г. «Favente domino maledictus istius patrie et destructor, videlicet Radic Zernoe, interfectus fuit a nostro exercitu, et partem territorii nostri, quam *in manu forti tenebat,* habuimus. 31 Mai 1396. Dulcigno (Mikl. Serbisch. Dynast. Crnojev стр. 41).

Напомнимъ кстати, что имя Черноевичей упоминается еще въ грамотахъ Стефана Душана 1351 г. и наслѣдника его Уроша 1356 г.: «Micus e Radosavo Zernovich» (И. Рувар. стр. 210).

Признавая могущество этого рода, Бальшичи вошли съ нимъ въ родство, и по смерти послѣдняго изъ нихъ, Бальши III, въ 1422 г., наслѣдникомъ ихъ является Стефанъ Черноевичъ. Онъ однако сначала удалился въ Италію; но по желанію народа возвращается, высадившись сначала въ родномъ ему Приморьѣ близь Будвы; а опорною точкою противъ турокъ избираетъ Жаблякъ, находящійся, такъ сказать, въ нѣдрахъ Черной-Горы, и строитъ монастырь тамъ же на Комѣ.

Черная-Гора служила Черноевичамъ главною опорой и тутъ были ихъ главныя владѣнія, начиная отъ вершинъ Ловчена и внизъ до Скадарскаго озера. А катуны ихъ по народному преданію находились и на Кчевѣ, и подъ Гарчами, и подъ Ставоромъ и даже въ Бѣлопавлицкой долинѣ. Не говоримъ уже о томъ, что личныя владѣнія ихъ были и въ Приморьѣ: лично Иванбегу принадлежали *села* въ Боккѣ и Конавли, которыя онъ потомъ заложилъ Венеціанской республикѣ.

Эти-то личныя территоріальныя богатства очевидно и дали силу роду Черноевичей; а когда пала Зета, то понятіе объ этомъ государствѣ въ сербскомъ народѣ заключилось въ словѣ *Иван-*

*) И. Руварац-Прилошци к објасн. извора српс. ист. Гласн. 1879. XLVII, стр. 372.

беговина. Замѣчательно, что Иванбеговиной называютъ также мѣстность въ Старой-Сербіи, смежную со Старымъ-Влахомъ, на которой находятся села Дражевичи, Челище и Другличи *).

Поэтому совершенно понятно, что Черноевичи, еще не будучи зетскими государями, играли важную роль въ судьбѣ Зетскаго государства, и ихъ дружбою дорожили и Венеція, и Дубровникъ; Бальшичи же, встрѣтивъ въ нихъ сильныхъ соперниковъ, сначала воевали съ ними, а потомъ сочли болѣе выгоднымъ для себя породниться съ ними. Вмѣстѣ съ ихъ значеніемъ должна была играть важную роль и ихъ родовая *держава*, т. е. Черная-Гора. Это обнаружилось только при Иванбегѣ, когда онъ перенесъ свою столицу на Цетинье, и только тогда мы узнаемъ различныя имена селъ и населяющихъ ихъ племенъ или родовъ, встрѣчаемъ полную организацію хозяйственную, административную, судебную и т. д. Однимъ словомъ, тутъ только мы узнаемъ, что это не *катуны собственно*, а страна, давно уже и вполнѣ культурная, какъ и остальныя части Зетскаго государства; но культура эта по особенному физическому положенію и своеобразнымъ условіямъ политическимъ, должна была также заключать въ себѣ много самостоятельнаго и оригинальнаго. Объ этомъ мы однако судимъ больше по догадкамъ, чѣмъ по фактическимъ даннымъ, которыхъ, впрочемъ, не мало можно найти въ послѣднихъ грамотахъ Иванбега и его наслѣдниковъ.

Гораздо позже описалъ намъ эту страну Болица, отъ котораго узнаемъ, что Которъ въ изобиліи получалъ изъ Черной-Горы пшеницу и другіе хлѣба, а также сыръ и мясо; что въ Цуцахъ добывалась мягкая смола, называемая *катрамъ*, получавшаяся изъ лѣса, преимущественно сосноваго, и отправлявшаяся въ Венецію; кромѣ того, отсюда вывозилось множество «превосходныхъ лѣкарственныхъ травъ» въ Италію и другія страны Европы. До сихъ поръ во многихъ мѣстахъ Черногоріи попадаются слѣды добычи желѣза, а въ одномъ мѣстѣ и петро-

*) *Бацетичъ Ѳ. М.* Старая Сербія. М. 1876, стр. 116.

лея (въ Цермницѣ). О добычѣ соли мы знаемъ изъ другихъ документовъ.

Черезъ Черную-Гору шелъ главный и кратчайшій торговый путь отъ Котора въ Цареградъ, который также подробно описанъ М. Болицею. Кромѣ скотоводства, въ Черной-Горѣ былъ богатый звѣриный ловъ и особенно рыбная ловля, оригинальный способъ которой также описанъ у Болицы.

Все это свидѣтельствуетъ, какъ о естественныхъ богатствахъ, такъ и о культурномъ развитіи Черной-Горы въ то отдаленное время, когда объ ней мало и говорилось.

Неудивительно послѣ этого, что съ паденіемъ Сербскаго царства она дѣлается прибѣжищемъ для всѣхъ, кто не хотѣлъ покориться чужому игу, и быстро населяется новыми пришельцами изъ различныхъ странъ, дѣля съ ними свои богатства и свою свободу, и сообщая имъ свою культуру. Доселеніе это шло такъ быстро и въ такихъ массахъ, что старожилы совершенно исчезаютъ въ наплывѣ пришельцевъ.

Доселенія эти происходили частью цѣлыми родами, частью военными *четами* или отрядами, а частью просто ускоками одиночками. Всѣ эти доселенцы врядъ-ли представляли собою элементы культуры высшей, чѣмъ та, которая уже существовала въ Черной-Горѣ. При томъ иные изъ нихъ, прежде чѣмъ осѣсться на одномъ мѣстѣ, побывали и пожили въ разныхъ странахъ, ища большей обезпеченности отъ преслѣдовавшаго ихъ непріятеля и болѣе привольной жизни. Такія странствія, а прежде того постоянная война съ непріятелемъ, должны были неблагопріятно дѣйствовать на ихъ культурность. И потому такой сильный наплывъ сразу новыхъ поселенцевъ долженъ былъ сначала понизить культурный уровень Черной-Горы; но въ то же время ими освѣжилось старое населеніе, готовое, можетъ быть, уступить силѣ Запада или Востока, и она дѣлается очагомъ сербской свободы; у него грѣлись и до сихъ поръ грѣются тѣ части сербства, которыя чаяли и чаютъ еще своего освобожденія.

Въ XVI ст. магометанство захватываетъ прежде всего

именно старые элементы, а противъ него возстаютъ роды изъ доселенцевъ, какъ на Нѣгушахъ Петровичи, на Цетиньѣ Дольнекрайцы и въ Баицахъ Мартиновичи, въ Цермницѣ — Дупиляне, по ихъ преданью, сородники Васоевичей. И доселенія эти не прекращались до недавняго времени, когда стало свободнѣе и въ другихъ мѣстахъ и когда сама Черная-Гора переполнилась населеніемъ и истощились ея прежнія богатства.

Въ этомъ смѣшеніи различныхъ элементовъ и до нѣкоторой степени интернаціональности Черной-Горы и заключается та нравственная мощь, которая создала народъ, полный духа, готовый и способный на самую рѣшительную борьбу съ какимъ-бы то ни было сильнымъ внѣшнимъ непріятелемъ и выносить самыя тяжелыя условія жизни.

Для полноты считаемъ далеко нелишнимъ рядомъ съ Черноевичами помѣстить здѣсь все, что извѣстно, и еще объ одномъ сильномъ родѣ Дьюрашевичей или Юрасовичей, жившихъ и дѣйствовавшихъ въ Верхней-Зетѣ. Большую часть этихъ свѣдѣній мы беремъ изъ матеріаловъ для объясненія сербской исторіи И. Руварца *).

Когда Стефанъ «млади краль» въ 1331 г. возсталъ на своего отца Стефана Уроша IV, сидѣвшаго въ Неродимлѣ, Дьюрашъ Иличъ былъ главнымъ его приверженцемъ и совѣтникомъ; а въ 1355—56 гг. находимъ его же (Jurases filius quondam Helie de Raxia) въ качествѣ кастеллана душанова въ градѣ Скрадинѣ, при чемъ онъ съ одной стороны отбивалъ нападенія венгерскаго войска, съ другой — велъ переговоры съ венеціанцами о сдачѣ имъ этого града, который и сдалъ имъ, за что Венеція и приняла подъ свое покровительство его съ сыновьями и братьями Николаемъ и Владиномъ съ ихъ дѣтьми. Далѣе мы узнаемъ, что Дьюрашевичи владѣли Верхнею-Зетой, откуда ихъ вытѣснили Балшичи: «Zenta superiore, la quale teneva Guirasc

*) «Прилошци» и т. д. Гласн. 1879. XLVII, стр. 177—218.

Jllijch e suoi parenti, il quall Giurasc fu ammazato dai figliuoli di Balsa» (Orbini. 287).

По смерти Стефана Душана, сынъ этого Дьюрашевича Александръ овладѣваетъ Авлономъ и въ одномъ венеціанскомъ договорѣ онъ называется «деспотомъ авлонскимъ» (Рувар., стр. 212). Безъ сомнѣнія, отъ этого же Александра существуетъ грамота 1368 г., въ которой онъ самъ о себѣ говоритъ: «мнѣ Алекьсандру господина Канинѣ и Авлону» (Mikl. Monum. CLXIII, стр. 178).

Около 1404 г. сыновья убитаго Радича Черноевича договариваются съ Дубровникомъ напасть на боснійскаго великаго воеводу Сандаля, который былъ въ дружбѣ съ Бальшичами.

Имя Дьюрашевичей часто упоминается въ венеціанскихъ грамотахъ, относящихся ко времени войны Бальши III съ республикой (1405—1421 г.), при чемъ они были съ Бальшею; а потомъ ихъ старается привлечь на свою сторону Венеція, называя ихъ: «barones Zentae» и обѣщая имъ разные дары и въ томъ числѣ укрѣпленные города. Можно предполагать, что они не были равнодушны къ этимъ предложеніямъ, принимали ихъ и дѣлали нѣкоторыя услуги Венеціи, служа такимъ образомъ противъ зетскаго государя; и потому въ 1427 г. они обращаются къ Венеціи съ просьбою признать ихъ «nobiles Zentae partium Albaniae», въ чемъ однако республика имъ отказываетъ. Въ 1435 г. узнаемъ, что одинъ Дьюрашевичъ возсталъ противъ деспота Георгія Бранковича и въ то же время вмѣстѣ съ подчиненными ему *Нѣгушами* (Negusi) наносилъ большой вредъ Котору. На жалобы Котора воеводѣ Алтоману, какъ бы намѣстнику деспота въ Зетѣ, этотъ не могъ ничего сдѣлать и отвѣчалъ: «eum non esse superiorem dicti Jurasevich».

Съ Черноевичами находимъ ихъ въ хорошихъ отношеніяхъ, какія возможны только между своими людьми. Между прочимъ въ мирномъ договорѣ между Стефаномъ Черноевичемъ и Венеціанской республикой 1439 г. мы читаемъ: «Scriptum Marco et Aluixio et Comiti Catari, quod in practica, quam habebunt cum

comite Stefano, procurent habere totam Zentam inferiorem, Drivastum et *Jurassevichios* (qui sibi videntur vereri redire sub nostro dominio). (Mikl. serb. Dyn. 41).

А еще раньше, 1435 г., есть указаніе на то, что Юрашевичи спорили съ Венеціей относительно нѣкоторыхъ владѣній: они завладѣли участкомъ (bastinam) «que est Chalogurgi Chiudich ex Pastrovichis», тогда какъ венеціанцы въ свою очередь завладѣли принадлежащими ему «catuni Cernagore» (Mikl. 62).

А въ 1441 г., когда великій воевода Босніи, впослѣдствіи герцогъ Стефанъ, пользуясь удаленіемъ деспота Георгія изъ Сербіи, явился претендентомъ на Верхнюю Зету, его союзниками были Юрасевичи; въ 1442 г. онъ вошелъ и въ Нижнюю-Зету «per il mezo (при посредствѣ) de Stefaniza Juras et contra la intention di altri tre Jurasi».

Значитъ, только одинъ изъ Юрасевичей рѣшился дѣйствовать противъ Черноевича. Въ договорѣ же Стефана Черноевича съ Венеціанской республикой 1451 г. со стороны послѣдней говорится: «concediamo che i suoi fratelli *Jurasino e Coicino*, con due altri dei suoi nobili, ricevano annualmente di paga da noi, quanto ultimamente percepiva ognuno di essi e che l'istesso vojvoda riceva dalla nostra cassa a Cattaro seicento ducati di paga all'anno» (Milaković — Storia, 54).

Одинъ изъ упомянутыхъ здѣсь братьевъ Стефана Черноевича Юрасинъ, не Юрашевичъ-ли, какъ часто они въ венеціанскихъ документахъ называются и просто *Jurasc?*

Миклошичъ къ этимъ же Юрашевичамъ причисляетъ и того «Калогурга Гурашевича» изъ Цермницы, который въ 1454 г. тягался съ Вранинскимъ монастыремъ передъ которскимъ «кнезомъ и капетаномъ» Аловизомъ Бафомъ (Serb. Dyn. 62, Monum. 463).

Руварацъ не приводитъ всѣхъ мѣстъ изъ венеціанскихъ грамотъ, въ которыхъ упоминаются Юрасевичи; но и изъ этихъ данныхъ мы видимъ, что родъ ихъ былъ весьма сильный и что владѣнія ихъ были и въ Черной-Горѣ, и въ Приморьѣ, и въ

Албаніи. При томъ съ Черноевичами они дѣйствуютъ какъ бы заодно: стремясь сохранить свою самостоятельность въ Черной-Горѣ и Приморьѣ, гдѣ было ихъ господство, они идутъ и противъ сербскихъ кралей, и противъ Бальшичей, и тягаются съ Венеціей, ища въ тоже время ея покровительства.

Какъ только водворяется въ Зетѣ династія Черноевичей, они стихаютъ, и только однажды и при томъ только одинъ изъ четырехъ братьевъ рѣшился помогать герцогу Стефану противъ Стефана Черноевича, и это было «contra la intention di altri tre Jurasi».

Мы не видимъ другой причины такихъ отношеній, какъ существовавшая изстари и поддерживавшаяся по исторической традиціи дружба этихъ двухъ родовъ, основанная, можетъ быть, и на ихъ родствѣ, которымъ и устранялось даже всякое соперничество между ними. Черноевичи были съ ними свои и дѣлали для нихъ съ своей стороны все возможное, что и заставляло Юрашичей не предпринимать ничего противъ Черноевичей.

Г. Руварацъ возражаетъ противъ Голубинскаго въ томъ, что онъ смѣшиваетъ Юрашичей съ Черноевичами. Да, онъ прямо говоритъ, что Стефанъ Черноевичъ происходилъ изъ фамиліи Юрасичей (стр. 599), и мы не знаемъ, на чемъ онъ это основываетъ; но сопоставленіе всѣхъ приведенныхъ выше фактовъ неизбѣжно приводитъ къ заключенію, что эти два рода нѣкогда должны были составлять одинъ родъ, господствовавшій въ южномъ Приморьѣ, Черной-Горѣ, собственно въ Катунахъ, и въ Верхней-Зетѣ.

По существующимъ документамъ имя Юрашичей упоминается раньше Черноевичей, и потому возможно предположить что родъ послѣднихъ выдѣлился изъ перваго. Фамилія Юрашичей, какъ мы уже упоминали (Т. I, стр. 430), существуетъ до сихъ поръ въ Боккѣ, и одинъ изъ нихъ «графъ Василій Юрасовичъ» за содѣйствіе русскимъ войскамъ въ Боккѣ противъ французовъ получилъ особый похвальный аттестатъ за подписью стат. совѣт. Степана Санковскаго, 17 авг. 1807 г. Но оте-

чество ихъ въ Паштровичахъ, гдѣ и теперь находится сильный родъ Юрашевичей; тамъ-же и Калодьюрдьевичи.

Рано они, вѣроятно, вступили въ подданство Венеціи: одинъ изъ нихъ «Калогураг», какъ мы видѣли, еще во время господства Черноевичей признавалъ уже надъ собою власть Венеціанской республики и потому судился передъ венеціанскимъ чиновникомъ; но откуда и какъ онъ попалъ въ Цермницу? Впрочемъ изъ Приморья былъ самый естественный переходъ въ Цермницу, населеніе которой въ значительной степени состоитъ въ родствѣ съ Паштровичами и другими приморскими племенами; это видно отчасти изъ сходства характера тѣхъ и другихъ. Одна изъ знатныхъ фамилій, господствовавшихъ въ Приморьѣ, Штиляновичи, и теперь еще существуетъ въ Цермницѣ, между Вирбазаромъ и Болевичами (одинъ только домъ).

Исторія этихъ двухъ родовъ Черноевичей и Юрасичей бросаетъ въ то же время нѣкоторый свѣтъ на происхожденіе вообще населенія Черной-Горы, изстари и донынѣ сохранившей имя катунъ.

Какъ по географическому своему положенію, такъ и по этнографическому составу она была нераздѣльною частью Приморья. Взгляните на Бокку: этотъ заливъ, одинъ изъ прелестнѣйшихъ уголковъ свѣта, находится совершенно въ каменныхъ объятіяхъ горнаго массива, носящаго имя Черной-Горы; онъ со всѣми своими развѣтвленіями втянулся внутрь окружающихъ его горъ, какъ улитка въ свою скорлупу, и составляетъ съ ними одно органическое цѣлое. Такая же органическая связь всегда существовала и между жителями низкаго прибрежья и обступившихъ его высокихъ горъ.

Ловченъ со своими горами, лѣсами и пастбищами, доминирующій надъ цѣлою Боккой и южнымъ Приморьемъ, съ его безчисленными бухтами, около которыхъ кругомъ разсыпались виноградники и маслиновыя рощи, составляетъ съ ними одно нераздѣлимое цѣлое. Эти два края одинъ безъ другого существовать не могутъ, и населеніе того и другого всегда должно было

находиться въ самой тѣсной связи и непрерывныхъ сношеніяхъ. Ловченъ со всею своею областью составлялъ *катуны* для жителей прибрежья, т. е. мѣсто пастбищъ и лѣтняго пребыванія со скотомъ. Припомнимъ описаніе этой жизни у Маріана Болицы: «Гора эта (Ловченъ) — говоритъ онъ — очень обильна ключами чрезвычайно чистой и холодной воды, которые, проходя подземными путями, богато снабжаютъ водою и г. Которъ. Наверху, на пространствѣ 12 миль въ окружности, находятся прелестнѣйшія пастбища. Лѣтомъ пасущійся тамъ скотъ, изнуренный сильнымъ жаромъ, находитъ тамъ полное возстановленіе силъ; напасшись и утоливъ жажду, онъ отдыхаетъ въ самое жаркое время подъ громадными, чрезвычайно густыми и красивыми буковыми и ясеневыми деревьями и соснами, которыя даютъ тѣнь въ продолженіе цѣлаго дня. Лѣтомъ, съ мая мѣсяца *весь народъ Черной-Горы* пригоняетъ сюда свой скотъ; въ октябрѣ мѣсяцѣ онъ опять спускается *въ приморскія мѣста*, гдѣ и остается до конца апрѣля! (Т. I, стр. 792). Здѣсь Черная-Гора очевидно принимается за одно цѣлое съ Приморьемъ. Первоначально это были только катуны, а со временемъ образовались постоянныя жительства и села, и началась обработка земли; но они всегда принадлежали Приморью, безъ котораго также не могли существовать, пока не обособила ихъ историческая жизнь. Изъ Приморья должно было произойти и первое заселеніе этихъ краевъ. Если же сербы назвали эти мѣста катунами, то значитъ, что до нихъ здѣсь не было никакихъ постоянныхъ жилищъ и жителей; а могли быть только пастухи, скорѣе всего арнауты, которые на всемъ Балканскомъ полуостровѣ были пастухами по преимуществу. Сербы конечно ихъ вытѣснили, не вступая съ ними въ тѣсное смѣшеніе. При томъ просторѣ, который представляли эти дикіе края, арнаутамъ было куда податься, не вступая въ борьбу со своими новыми сосѣдями. Но отчасти тутъ могло произойти и смѣшеніе, тѣмъ болѣе, что какъ тѣ, такъ и другіе были христіане, даже православные до XIII в., и не было большой разницы, ни въ степени культуры, ни въ расовыхъ особенностяхъ.

Такимъ образомъ первыми *насельниками* Черной-Горы должны были явиться сербы изъ Приморья. Въ низкихъ мѣстностяхъ, какъ Цермница и Рѣцкая нахія, они безъ сомнѣнія застали постоянныхъ жителей, по всѣмъ вѣроятіямъ, албанцевъ; но на высотахъ они были первыми основателями осѣдлой жизни и положили также основаніе земледѣлію и вообще высшей культурной жизни. Нѣкоторое смѣшеніе съ албанскимъ элементомъ было неизбѣжно только въ упомянутыхъ болѣе низкихъ мѣстахъ, въ горахъ же долженъ былъ сохраниться элементъ чисто сербскій. Но что это былъ особенный типъ, доказывается тѣмъ, что доселенцы новѣйшей эпохи, XV вѣка, сохранили о старожилахъ память, какъ о совершенно иномъ народѣ, и окрестили ихъ различными именами. Разница однако между ними была не расовая, а культурная, которую простой народъ часто смѣшиваетъ съ національностью, подобно тому какъ нынче сербы другъ друга зовутъ *латынинъ* или *турокъ*.

Вотъ исходная точка, съ которой мы смотримъ на этнографическій составъ населенія Катунской нахіи: Цетинья, Нѣгушей, Цуцъ, Цекличей, Озриничей и др. Впрочемъ относительно послѣднихъ можно допустить, что туда шло населеніе и изстари отъ Травуніи и Захлуміи. Относительно Цекличей есть нѣкоторое основаніе думать, что, по крайней мѣрѣ, часть ихъ пришла изъ долины средней Зеты, гдѣ теперь Даниловградъ, на что указываетъ ихъ имя: ћеклићи отъ ћекла, Ѳекла, съ именемъ которой тамъ существуетъ и существовала давно самая старая церковь. Цекличи же перенесли свое имя и на Цеклинъ, гдѣ самая старая церковка, когда-то служившая сборнымъ мѣстомъ для цѣлаго племени, посвящена тоже св. Ѳеклѣ.

Во всѣхъ этихъ племенахъ традиція сохранилась только относительно послѣдняго періода доселенія, главнымъ образомъ съ половины XV вѣка, немного раньше перенесенія Иванбегомъ столицы на Цетинье или одновременно съ этимъ событіемъ. Впрочемъ и тутъ они знаютъ только эпоху, когда произошло ихъ доселеніе, мѣстность, откуда вышли, и какимъ путемъ шли.

Такъ, на Нѣгушахъ самое сильное племя Ераковичей (братство Петровичи) и Раичевичей, по преданію, вышло изъ Зеницы (въ Босніи); послѣ стояли они нѣкоторое время подъ Травникомъ, оттуда въ Никшичѣ и потомъ подъ планиной Нѣгошемъ, съ котораго будто бы и перенесли имя на заселенную ими мѣстность. Это послѣднее конечно ошибочно, потому что Нѣгуши упоминаются въ 1435 г., какъ подданные Юрасича (subditi sui), чего нельзя отнести къ новымъ поселенцамъ, такъ какъ послѣднія доселенія начались во время Иванбега, слѣдовательно послѣ 1460 г. По свидѣтельству нынѣшнихъ нѣгушанъ они застали тамъ старое село Вельи-край, отъ котораго теперь осталось только 7 домовъ и столько же было и прежде, въ чемъ также можно сомнѣваться, такъ какъ видны слѣды старинныхъ другихъ построекъ. Затѣмъ старая фамилія Богдановичей въ такъ называемомъ Копытѣ (нынѣ 20 домовъ) и Лучичей; а также Дугоголяне (до 50 домовъ), гдѣ старая фамиліи Пуношевичей упоминается въ грамотѣ Иванбега 1489 въ числѣ нѣгушскихъ властелей и кнезовъ. Крайнія села и поселки, стоящіе надъ Приморьемъ: Залазы, Жаневдо, Мирацъ и Майсторы также были населены прежде, чѣмъ началось новое доселеніе сюда. О Мирчанахъ между прочимъ М. Болица говоритъ, что они доселились изъ Обода (въ Приморьѣ). Врбицы (село Врба) доселились изъ Врбицы въ Гацкомъ также одновременно съ Ераковичами и Раичевичами, какъ и Церовичи, стоявшіе сначала въ Банянахъ подъ Церовицей, а послѣ ушедшіе въ Дробняки. Эти новые доселенцы большею частію изъ Босніи и всѣ шли черезъ Никшицкую-Дугу, гдѣ иные и останавливались на нѣкоторое время. Такъ Кривокапичи, самое сильное братство въ Цуцахъ, и Мартиновичи въ Байцахъ говорятъ, что пришли изъ-подъ Орлины (передъ Крстцомъ въ Дугѣ); а часть Загарчанъ и Бѣлицы изъ Чарадья въ Дугѣ. Въ Команахъ самое сильное братство Радуловичей-Озриничи. Причиною такого поголовнаго переселенческаго движенія, по свидѣтельству всѣхъ этихъ доселенцевъ, было нежеланіе ихъ остаться подъ турецкимъ господствомъ,

которое въ Босніи настало только въ 1463 г., а въ Герцеговинѣ еще позже (приблизительно черезъ 20 лѣтъ по смерти герцога Степана, умершаго въ 1466 г.). Сербія тоже обратилась въ турецкій пашалыкъ около 1460 г. Раньше этого времени никто не смѣлъ тронуться изъ своего отечества, потому что всякій обязанъ былъ защищать его подъ знаменемъ своего верховнаго вождя.

То, что мы сказали о Нѣгушахъ, можно вполнѣ примѣнить и къ племени Озриничей. Они упоминаются въ письмѣ Дубровника къ Еленѣ, супругѣ Бальши III. Письмо это приведено нами въ историческомъ обзорѣ (Т. I, стр. 444; Српс. Спом. I, № 192). Тамъ упоминаются: «бѣлопавлики и озрихники, мазницѣ и малоньшики». Малоньшичи могутъ быть отнесены къ нынѣшнему селу племени Бѣлицъ, близь Кчева (въ Озриничахъ), *Малошинъ-до* *). Въ разборѣ спора между Матагужами и Хотами (1446 г.) въ числѣ зетскихъ властелей упоминается «от малоншиħ Никола ʒурħевиħ»; а въ грамотѣ Георгія и Стефана Черноевичей (1492 г.) пронія, отнятая у Радони Лаловича, передается «Степану Николе Голубовича сину од малоншиħ».

Что касается Мазницъ, то имя ихъ совершенно исчезло изъ воспоминаній народа; но на Кчевѣ есть одна мѣстность, называемая *Мажни-до* (*ж* по кчевскому говору вм. *з*), гдѣ видны слѣды бывшаго когда-то села, о которомъ однако никакого преданія не осталось; но для насъ довольно этого географическаго названія, которое ясно указываетъ на упоминаемыхъ въ историческомъ документѣ и забытыхъ народомъ Мазничъ. На Кчевѣ упоминаютъ также знаменитаго юнака Борана Мазнича. Имя свое современные Озриничи производятъ отъ миѳическаго Озра**), которому придаютъ еще двухъ братьевъ Пипа и Васа, родона-

*) Три дома тамошнихъ старожиловъ называются *шпани;* а остальные всѣ съ Чарадья.

**) Есть два-три дома, которыхъ ругательно называютъ *кусаровичи*, а вообще древнихъ обитателей называютъ *латинами.*

чальниковъ Пиперъ и Васоевичей. Несостоятельность такого мнѣнія очевидна. Отъ Озра или, вѣрнѣе, Озроя (не Озро, а Озрое) произошло бы имя Озроевичи. Въ документахъ и встрѣчается имя Озрое (Mon. serb. дарственная запись Дечанскому монастырю 1330 г. стр. 97) и Степко Озроевичъ, властелинъ 1391—1399 г. (Mon. стр. 219 и 243). Болѣе соотвѣтствующе производному Озриничъ первообразное Озрѣнъ, причемъ *ъ* въ южномъ говорѣ часто переходитъ въ *и*. Озрѣнь былъ одинъ жупанъ, которому дубровчане писали грамоту въ 1399 г. (П. 24, Данич.-Рјечник); есть и Озрѣновичъ, который былъ дарованъ церкви Арх. Михаила въ Призренѣ (Гл. XV, 293; Данич.-Рјечник). На сѣверной сторонѣ Сараева есть гора Озренъ, на которой какъ разъ при дорогѣ находится старое кладбище съ огромными камнями и видны также слѣды старой церкви и другихъ построекъ. Не скорѣе-ли всего поэтому Озриничи или Озрѣничи получили свое имя отъ той мѣстности и сначала поселились было близь Никшича, гдѣ часть ихъ осталась, и теперь тамъ село называется Озриничи; а потомъ другая часть удалилась въ горы. Но это было настолько давно, что современные Озриничи не знаютъ о томъ никакого преданія. Внутренняя сила этого племени видна въ его разселеніи всюду; Озриничи находятся: въ Банянахъ, Граховѣ, Лѣшанской нахіи, Команахъ, Дробнякахъ, Морачѣ и въ Герцеговинѣ за предѣлами Черногоріи.

Также давны должны быть поселенія въ Банякахъ и обѣихъ Рудинахъ (Опутная и Никшицкія), гдѣ на р. Требишницѣ находится монастырь отъ времени Неманичей и всюду встрѣчаются старыя кладбища и слѣды старыхъ церквей и другихъ построекъ, о которыхъ мы скажемъ въ отдѣлѣ археологіи; а здѣсь считаемъ не лишнимъ сдѣлать замѣтку по поводу одного разсказа мѣстныхъ жителей относительно своего происхожденія. Первый, поселившійся здѣсь, назывался *Грбо* или *Грдо* (горбатый или безобразный на видъ), и названіе это ему было дано вслѣдствіе того, что въ Косовской битвѣ все лицо его было изсѣчено и осталось въ шрамахъ. Онъ былъ знатный человѣкъ и построилъ

градъ, остатки котораго видны и теперь и называются *Грдова-градина*. Близь же этого села находится церковь, и внутри ея при входѣ лежитъ надгробная плита съ слѣдующею надписью: «а се лежи рабь бжи кнезь грбань цвтков(и)ћ бананинь».

Разсказъ этотъ, очевидно, возникъ изъ неправильно прочитанной надписи; именно: *цв(ъ)ткович* прочитано *цоткович* (*цото* значитъ — хромой), а *грбань* (грубан) протолковано въ смыслѣ *грдан* — дурной наружности или *грбав* — сгорбленный.

Въ с. Велимьѣ находится братство *Милоевичи* (36 домовъ), которые, по ихъ преданію, пришли изъ Кучъ послѣ Косовской битвы.

Изъ Рудинъ (Никшицкихъ) происходитъ знаменитый родъ Храничей, изъ котораго произошелъ и Стефанъ Косача, получившій впослѣдствіи титулъ герцога (1441 г.).

Грахово представляетъ смѣшанное населеніе. Близкое къ морю, оно и должно было оттуда принять своихъ первыхъ поселенцевъ. Двѣ маленькія церковки на Граховской равнинѣ по характеру постройки и остаткамъ живописи на стѣнахъ (собственно только разводы) принадлежатъ тому же стилю, какъ подобныя же самыя старыя церкви, приписываемыя времени Неманичей, въ Никшичѣ, Подгорицѣ и въ селѣ Вуковцахъ. Потомъ доселенія происходили изъ различныхъ мѣстностей, преимущественно же изъ Герцеговины. Когда герцогъ Стефанъ стоялъ въ Клобукѣ, готовясь здѣсь обороняться отъ турокъ, тогда на Грахово прибыло много изъ Кучъ. Знаменитый родъ Даковичей ведетъ свое происхожденіе также изъ Кучъ; но убѣжали они оттуда отъ *крови*, т. е. вслѣдствіе совершеннаго убійства. На Граховцѣ поселились Озринчи изъ Кчева. Старожиловъ же, отъ которыхъ теперь никого не осталось, называютъ *грк* или *матаруга*. Принадлежащее Грахову село Вилусе обладаетъ обширнымъ стариннымъ кладбищемъ, на которомъ до сихъ поръ сохранилось множество надгробныхъ плитъ, имѣющихъ болѣе 2 метровъ длины и до $1\frac{1}{2}$ м. ширины, о которыхъ не знаютъ, кому онѣ принадлежали.

Во время М. Болицы въ Граховѣ было 98 домовъ, изъ которыхъ только 20 домовъ турокъ, т. е. потурченцевъ; но не упоминается, кто былъ старшиной, т. е. христіанинъ или турокъ; тогда какъ въ Рудинахъ и Банянахъ съ 200 домами, по словамъ того же Болицы, управляли Радивой или Радоица Дьюретинъ и Никша Лалинъ, очевидно, христіане (Т. I, стр. 826).

Дальнѣйшая исторія этихъ мѣстностей послѣ паденія Зетскаго государства заключается въ борьбѣ съ турками; особенно тяжелымъ положеніе ихъ стало съ того времени, когда Никшичъ сдѣлался вполнѣ турецкимъ, т. е. все населеніе его стало магометанскимъ; а это случилось во 2-й половинѣ XVII в., такъ какъ Болица въ 1614 г. писалъ, что Оногоштъ и Никшичъ состояли подъ командой сына Гардана-воеводы и ни слова не говоритъ о магометанахъ.

Съ того времени два сильныя племени Озриничи и Цуцы сдѣлались *крайшниками* Черной-Горы, на которыхъ направлялись первые удары никшицкихъ турокъ, а Рудины и Трепча, какъ катуны никшицкіе, были предметомъ этой вѣчной войны и кровавымъ полемъ, на которомъ рѣшались эти кровавые споры. И до окончательнаго присоединенія ихъ къ Черногоріи, если онѣ не принадлежали ей, то и турки не были тамъ и не владѣли ими, какъ у себя дома.

Грахово же впослѣдствіи совсѣмъ было занято турками, хотя тоже ихъ положеніе было далеко не обезпеченное; а при владыкѣ Петрѣ II оно окончательно примкнуло къ Черногоріи, и послѣднее покушеніе на него турокъ при князѣ Даніилѣ стоило имъ страшнаго пораженія на Граховцѣ (1858 г.).

2) Цермница съ Краиной.

Эта мѣстность, окруженная съ юга горами Сутормана и Руміи, съ запада и сѣвера Приморскимъ хребтомъ, широко открыта къ востоку, гдѣ сливается со Скадарскимъ озеромъ и

прилегающими къ нему низменностями. Сама природа создала изъ Цермницы отдѣльный уголокъ, который, вслѣдствіе своего малаго подъема надъ уровнемъ моря и защищенности отъ холодныхъ вѣтровъ и богатой почвы, долженъ былъ весьма рано предоставить человѣку всѣ средства для культурной жизни. Дѣйствительно, единственно здѣсь найдены каменные топорики того же типа, какой встрѣчаемъ въ озерныхъ и свайныхъ постройкахъ Швейцаріи и другихъ странъ Европы; и здѣсь же попадаемъ на слѣды добыванія петролея въ то время, когда объ немъ въ Европѣ и не мечтали (Т. I, стр. 152—153). Тутъ же, безъ сомнѣнія, развилась осѣдлая жизнь со всѣми отраслями земледѣлія въ то отдаленное время, когда въ Черной-Горѣ собственно были только жилища пастуховъ со стадами.

Не вдаваясь въ глубокую древность и останавливаясь на томъ только времени, когда въ здѣшнихъ мѣстахъ и Зетѣ утвердилось сербское племя, мы можемъ смѣло принять, что Цермница рано составила одно нераздѣлимое цѣлое съ Зетою и подпала господству управлявшихъ ею жупановъ и кралей. Между прочимъ Неманичи, считая Зету своею личною, наслѣдственною собственностью, *дьдиной*, за одно съ нею держали и Цермницу. Этому помогало конечно и физическое положеніе Цермницы, такъ какъ она, будучи совершенно открыта къ равнинѣ Нижней Зеты, имѣла съ нею вполнѣ свободное сообщеніе черезъ низменность, лежащую между устьями рѣкъ Морачи и Рѣки-Черноевича или Ободской рѣки и въ то время еще не затоплявшуюся Скадарскимъ озеромъ. На пути отъ островка Лесендры къ Вирбазару и теперь въ низкую воду можно видѣть на небольшой глубинѣ остатки моста черезъ протекавшую тутъ рѣку, гдѣ послѣ образовалось постоянное озеро. Вранина въ то время хотя и представляла собою островъ, но ее окружали только рукава упомянутыхъ рѣкъ, черезъ которые всегда могло быть сообщеніе съ помощью мостовъ, и по народному преданію тамъ вездѣ были остатки колеснаго пути.

Впервые Цермница упоминается въ дарственныхъ грамотахъ

сербскихъ кралей Врашинскому монастырю. Самое старое упоминаніе находится въ грамотѣ краля Владислава, дарующаго упомянутому монастырю села Године, находящееся почти на краю озера, Комарно въ горахъ къ сѣверу съ катунами и тамъ же Крушевицу и Медвѣдью-главу *). Тамъ же при описаніи границъ упоминаются Дупило, Виръ и Весъ (очевидно, вм. Бесъ). Въ концѣ грамоты добавлено: «и да му (монастырю) су пасища и теговища, *како е и испрьва было.* Да не има ту области ни мои властелин, ни мои владалац, ни у планину сумеждникь тех сел; ни арбанасин да нема ту зимовища; и людие црковни да пребиваю у васакои божставнои свободи, на да су работници с҃тому Николи».

Изъ этихъ послѣднихъ словъ мы видимъ, что монастырь владѣлъ здѣсь и прежде, а Владиславъ только подтверждаетъ его владѣнія, и что тутъ же имѣли земли и частныя лица, властели; а кочевавшіе со скотомъ албанцы имѣли право на зимовку въ селахъ.

Кралева Елена подтверждаетъ всѣ прежнія дарованія монастырю, слѣдуя, какъ она выражается — «стопама с҃тима господинома ми, господином моим девером с҃топочившим кралем Владіславом, еже сут дарована ими с҃тому Николи у селех всех и у лудех и у пасищех зимних и летних, и у васаких правинах црковних». — «По тому же образу — продолжаетъ она — и азь припадаю и приношу видевши да е убого негово место людми, и дах Гена Воглика са братом и са децами, Андрію Буіака са братом, Баксу са братом, Даминка Салкута **) са братом, Бардону сь дѣтию, Маршеновиће и Крнице да су канюси; и дах от трга с҃тосрѯскаго р҃ перпер да узима црьква чим люби всако годище, и сиа утврдивши дах свещу уліаникь мои на прос҃щеніе храму с҃тому, а беше уліаник на землю црковну на Крушевици, и са уліаником дах Павла и брата му» ***).

*) Грамота эта помѣчена годомъ ѕѱн=6750 или 1242; не ошибка ли въ послѣднемъ числѣ? у Miklos. стр. 25.

**) Въ грамотѣ Стефана Уроша: Дьминь Косьлькуть.

***) Вся грамота напечатана у Ястребова.

Дары этому монастырю продолжаются и послѣдующими сербскими владѣтелями и также главнымъ образомъ на счетъ богатой Цермницы. Такъ Стефанъ Урошъ II даровалъ «село Лимліани у Црьницу са васеми правинами его и са меѯами, како су от прьва биле и са васеми людми села того, како е било и при животѣ госпожде матере кралѣвства ми и никако да се сие по сем село не отими от сие светие цркве но да есть тврьдо іако и на села іаже су ту уписана у хрісовулех светих прародител кралевства ми, и село Орахово приложи Стефан сн҃ь кралевства ми са испрошением и данием кралѣвства ми. и то потврьди кралевство ми, іако же сут записане у хрисовулех и дах планину Сѣлца са васеми меѯами и над Битом, како су меѯе испросили Стефан.— А се меѯе Лимліаном: от Селаць уз Велику продо, право на Игрь у крсть, от крста наврх Чрьнога-брьда, от Ч.-б. у Врьтени-ками навьрхь Голика право по хоберу у Зию, от З. право у Мутнулокву, от М.-л. у врьхь Силевице насред Мале-плочице у Дренъ, от Д. право на Лонаць, от Л. *у црькву Свети-Роман*, от ц. право по долу поврьху *Сутормана у Врьсуту*, отъ В. по хоберу у Крсть противь светому Илии право по венцу у корито, от к. право у Вранит, отъ В. право у Вранщицу, како река потече Вранщица у Вели-брод, отъ В.-б. право низ реку Лимску». Подпись: «лето ҂ѕѡ҃к҃ѕ҃ (6826—1318).

А вотъ грамота Стефана Уроша III (Дечанскаго) на село Орахово, о которомъ упоминается въ предыдущей грамотѣ *): «и азь грѣшны Стѣфань Оурошь по мл҃ти бж҃иіеи краль всѣхъ срьбскихъ земль и поморьскихь припадаю кь мл҃ти стаго Ныколи рекьше оу ѡстровѣ оу Вранинѣ и дахь село оу Чрьмьници именемь Ѡрахово сь людьми и сь всѣми мегами; а оу томь селѣ оу име Миковити Дьминь Косьлькоуть сь братиѡмь полакова дѣца и драгалева дѣца Прьвославь и два Драксиныта Толи-

*) Грамота эта находится въ Цетиньѣ въ двухъ экземплярахъ на пергаменѣ: одинъ изъ нихъ, видимо, оригиналъ, другой копія, судя по добавленіямъ и исправленіямъ; мы держимся перваго. Кромѣ того есть и позднѣйшая перепись XVIII в.

славьць, Шотевить Томица Крьнице, Гоургъ Марьшень, Бардоніа сь дѣтию, Петрь златарь, Коучевити Драгошь Вогьлить сь братиѡмь станетина дѣца, Петрь Толичить; а ѡдь краискихь арбанась Плачьке. И придахь междоу Лимланьми и междоу Ѡраховомь полоуждрѣбицу Щититаре сь людьми. а мече селоу томоу ѡдь Година оу Мѣле, оу Соутоморьщицоу оу Риги-потокь, ѡбрьхь Ридега-потока оу Плочоу, ѡдь Плоче по дѣлоу оу Доубь-троіань, ѡдь Доуба право при Щрьбинѣ оу Ками-ѡбьли, ѡбь лѣвоу страноу Морача оу врьхь Бѣласице; ѡттоуда оу Липовоу-продоль оу лакьть право оу рѣкоу прѣма Быгороу низь рѣкоу оу Крѣпоу.... ѡне стране оу Чрѣмьшичьскоускалоу поврьхь дѣла оу Чрьлену-пещероу, ѡдь Чрьлене-пещере право (оу Кошоуте-корита), ѡдь Кьтоуньна оу границоу оу Кьтоуньскоу *). И сиіа оутврьдивь дахь планиноу междоу Бытомь и междоу Чрьмьницомь именемь Сельца. А меге планинѣ тои ѡдь Быта оу Нѣгалицоу поврьхь Чрьтеника како се ками вали кь Сельцемь, по вѣнцу Голихь-страньоу скалоу междоу прѣдынами (прьлинами) и междоу Сельци оу Брьщановоу-сѣноу (стѣноу); ѡдь врѣль оу скалоу ниже Бьзовиць: ѡдь тоуда прѣзь Люти на Пачерад и оу Ѡрахь, ѡдь Пачерада оу границоу оу Кокоринь-калъ; сь Кокорина-кала право оу Жидовоу-моукоу; ѡдь Жидове-моуке право ѡпеть оу Нѣгалицоу. — И іеще придахь ѡдь Чрьне-горе ѡдь арбанась васила сь дѣтию, да іесть такожде работьникь сь дѣтию сѡмоу Николѣ».

Стефанъ Урошъ III (Дечанскій) даруетъ тому же монастырю «село оу Чрьмници именемь Брчели» **). Этотъ даръ сдѣланъ имъ въ то время, когда онъ еще не былъ кралемъ, но «кьда господовах Зетою», «іеже записахь оу господствѣ си кьда не бѣхь кралемь»; а по второму экземпляру, «іегда бѣхъ немощьнь оу

---

*) Въ позднѣйшей перепискѣ: «у Кошуће корито, од катуна у границу катунску».

**) Эта грамота въ двухъ экземплярахъ на пергаменѣ въ Цетиньѣ; у Миклош. стр. 112 и 113.

Прищинѣ». Сдѣлавшись кралемъ, онъ только подтвердилъ этотъ даръ хрисовуломъ.

Изъ этого видимъ, что краль здѣсь распорядился, какъ своею личною собственностію. Но изъ той же грамоты мы узнаемъ, что этимъ селомъ владѣлъ или только управлялъ властелинъ; и вотъ слова этой грамоты: «и видѣ кралевьства ми казьньца Митра и видѣхь желаниіе іегово кь архыиіерею и чюдотворцоу скоромоу вь помощех Николѣ вранинскомоу, идѣже и гробь оустрои прѣставлению своіему, и испроси оу кралевства ми село своіе Брьчеле приложити стомоу Николѣ сь всѣми мегіами и сь всѣми правинами села тога, іако до живота свога тѣмьзи селомь да се храныи казньць Дьмитрь и іегова жена; а по животѣ іеговѣ да іесть цр҃кви сь всакиимь оутврьждениіемь, и аке.. іегова жена ѡмоужи и по іеговѣ смрьти да не метеха сь ѡнѣмьзи селомь; аке ли се не ѡмоужи да има храноу ѿ цр҃кве, а цр҃кы с҃тго Николи да дрьжи село Брьчели и т. д.». Въ перепискѣ монаха Гавріила вмѣсто словъ: «село своіе» стоитъ: «что е дрьжао казанацъ Дмитар». Все это показываетъ, что собственно владѣтелемъ Брчелей былъ властелинъ, а подтвержденіе отъ короля необходимо было для того только, чтобы освободить село отъ различныхъ государственныхъ и королевскихъ повинностей. Въ главномъ же для насъ важно то, что это село состояло въ частномъ владѣніи короля или его властелина *).

Не входя въ подробное описаніе границъ Брчелей, замѣтимъ, что онѣ протягивались черезъ всю равнину Цермницы отъ горы Тройцы до Орахова и Вира.

---

*) Грамота эта на пергаменѣ въ двухъ экземплярахъ находится въ Цетиньѣ, а напечат. у Miklos. Monum. XCIII, стр. 112. Есть еще и потомки этого Димитрія Казнца иначе назыв. Казанца, — Гойничи, и сохранилась память о границахъ его территоріи. Вотъ онѣ: отъ Расовца (иначе Расоватацъ, а въ старину Троица) ниже по хребту на Вріес (небольшое возвыш.), Криви-дуб, Балине, Блатужа, Суводоль-поток (послѣ назыв. Ридьян-поток и еще позже Янев-п.), Бигоров-жліеб (позже Скок; бываетъ большая вода, текущая по руслу изъ туфа), на Чукурданову-плочу, Тіескану улицу (нынче Тіесна), Лису-стіену, Вир (въ р. Ораоштицѣ), вверхъ по Томину-потоку, на Біели-кук, Граб, Бабац, Дріен, Чир (опять на хребтѣ), Течад (ключъ въ горахъ) и снова на Росовац.

И Стефанъ Душанъ, не бывши еще кралемъ, а только правителемъ Зеты, подарилъ Вранинскому монастырю село Трново, тоже въ Цермницѣ, но уже не на равнинѣ, а въ горахъ, «зане бѣше цр҃ки ѡскоудна пашищами, да есть пашище кобиламь и ѡвьцамь. И то село приложихь исьпрошеныіемь іепископа Стѣфана. Подпись «Стѣфань по мл҃ти бж҃иіеи краль млади Дш҃ан с богомь самодржац всѣх србских и поморьскихь зе҃мль».

Бальша III приложилъ Вранинскому же монастырю село Каруче *). При скрѣпѣ записи упоминаются: «а тому милостникъ и приставъ Бека, а у главници Алекса Иресин Калогургевић и Богза (у Ястреб. Богдан) Медошевић и ти бише васи оть Каручь. Писахь лето 6928=1420 у Брчели у двору господина Баоше».

Сообразивъ всѣ поименованныя въ этихъ грамотахъ села и земли и означенныя имъ границы, приходимъ къ заключенію, что Цермница вся была собственностью зетскихъ правителей или ихъ властелей, и потомъ по дарственнымъ записямъ перешла во владѣніе Вранинскаго монастыря. Неизвѣстно, принадлежали-ли кому либо упоминаемыя въ тѣхъ же грамотахъ села Дупило и Буковикъ, а Сотоничи, Глухи-до и Болевичи и не упоминаются, какъ будто ихъ не было или они соединялись съ другими селами. Что касается Болевичей, то съ дарованіемъ монастырю Лимлянъ, Годинъ и Сельцъ, судя по указаннымъ границамъ, они должны были также войти въ монастырскія владѣнія. Со временемъ однако оказываются и тамъ свободные люди, владѣющіе землями на правахъ собственности, которые стали понемногу завладѣвать и монастырскими землями.

На это указываетъ грамота Ивана Черноевича (1468 г.), которою онъ возстановляетъ истинныя границы монастырскихъ земель, нарушенныя смежными селами. Вотъ какъ опредѣляются эти границы: «Село Лимліани приложено светим кралем Стехваном от тога что беху отузели Живодѣри и Хрьличи и Глуходо-

*) Грамота въ переписке монаха Гавріила, а напечатана у Ястребова.

ліани, изнаꙁох по меꙁи по хрисовулю, исправих куді е текла у то врieме риека Вранщица поврхь Руевиць Годемиром у Великиброд и тако посред реке, гдѣ пристае Грабовик у велику реку Лимску. И землѣ црковне у Лимском-полю, что беху притиснули Дупиліани и Сотонићи, то васе ослободих по хрисовулю цркви. Тако и млинь, що бѣху учинили Кущићи на црковнои реци, що дах Калогургевићем, и та млин узех опет, и повратих га цркви и освободих да есть свободан, како и други млини црковни. Тако и земле кое беху притиснули Опточићи и Дупиліани цркви и Томићи под Брчели, васе ослабодих реком у Млаꙁе ново гувно. И еще что беху притиснули Шишоевићи от земаліах, то све исправих цркви по русовулю. И сие више писано нами изнашасто и утврьждено дому светаго Николи; не учинисмо никоим насилием неправетно, но по хрисовулиех светих христианских крал хтитор . . . . . ти землею сею и владати, имже азь владаю или синь мои или кто от сародник моих или судом божием кто от инаго езика, молю и прошу сиему нашему исправленію и потвержденію непреложну и неразорену бити никимже». «Валето шесте тисуще ц̄ о̄ ꙁ̄ мѣсеца ноемриа к̄г днь; писах у Жабіакь» *).

Въ томъ же 1468 г. Иванбегъ даровалъ монастырю и село Забесъ; потомъ сынъ его Скендербегъ-Черноевичъ, какъ турецкій *санджакъ*, разбираетъ дѣло между монастыремъ и забешанами, которые завладѣли монастырскими землями **).

Всѣ эти выписки изъ грамотъ ясно указываютъ намъ, что при Неманичахъ Цермница была уже вполнѣ сербскимъ краемъ; тѣмъ не менѣе, хотя и изрѣдка попадающіяся несербскія имена свидѣтельствуютъ о присутствіи тамъ чужого, именно арнаутскаго элемента. Мѣстами прямо упоминаются *арбанаси* и особенно *краинскіе*; это значитъ, что въ Краинѣ они держались массою. Названія мѣстностей есть также несербскія, но ихъ весьма

*) Грамота въ Цетиньѣ въ перепискѣ мон. Гавріила.

**) Обѣ грамоты въ перепискѣ мон. Гавріила напечатаны у Ястребова.

мало, бо́льшая же часть чисто сербскія; а это могло произойти только въ весьма продолжительный періодъ времени. Однимъ словомъ, присутствіе въ то время арнаутъ между цермничанами, какъ бы ни было незначительно ихъ число, заставляетъ насъ предполагать, что раньше ихъ было гораздо больше, и что часть ихъ только приняла сербскій обликъ и, смѣшавшись съ сербами, совершенно исчезла въ сербской средѣ, а частью, можетъ быть, и выселилась или осталась при пастушескомъ образѣ жизни въ горахъ.

Что же касается вопроса, какимъ путемъ пришли въ Цермницу сербы, то по физическому положенію мѣстности мы предполагаемъ, что они пришли отъ Приморья и отъ Зеты.

Часть жителей села Дупила доселилась въ позднѣйшее время (приблизит. въ XVI в.) и ведетъ свое происхожденіе изъ Васоевичей, ссылаясь между прочимъ на то, что и главный потокъ въ ихъ селѣ называется Васоевица. Къ Васоевичамъ же причисляетъ себя и большая часть жителей Глухого-дола и Буковика. Но какъ объяснить одинаковыя названія въ Цермницѣ и Васоевичахъ, какъ с. Лимляны и Лимская-рѣка и р. Лимъ; Пепичи арнаутское село въ Васоевичахъ (собственно въ Полимьѣ), а въ Цермницѣ — катуны на Сутормапѣ?

Не остатокъ-ли это названій арнаутскихъ, причемъ *лим* или *люма* означаетъ вообще рѣку, а Пепичи — отъ личнаго имени Пепо (Іосифъ)? *).

Пламенцы въ селѣ Болевичахъ считаютъ свое происхожденіе изъ Босніи, при чемъ ихъ старое прозвище было Богостиновичи; но прозываются они также и *Крушевичи* по происхожденію изъ какого-то Крушева. Одно время они стояли и на Благаѣ близь Мостара.

---

*) Между прочимъ жители Пепичей и сосѣднихъ съ ними Горней—Аржаницы и Новшичей называются также *плянчоры* отъ горы *Плон*, находящейся въ Затрѣбчѣ (намъ такая гора неизвѣстна).

Нѣкоторыя фамиліи, какъ Штиляновичи, Неранджичи и др., имѣютъ свой родъ въ Приморьѣ.

Въ Подгори самая старая фамилія, старожилы, Чавловичи (3 дома) и Маричи, о происхожденіи которыхъ никто ничего не знаетъ. Тамъ же Хайдуковичи, иначе Скальчане, когда-то звавшіеся Страхиничи, прибыли изъ Хотской-горы (въ Нижней-Зетѣ). Дьоновичи въ Брчеляхъ пришли изъ Мирдитъ; Иличковичи изъ Кучъ; Поповичи изъ Скадра. Въ Лимлянахъ самый старый домъ Клисичей; и не родоначальникъ-ли ихъ подписался на грамотѣ Скендербега-Черноевича 1527 г. — *Новак Клиса?*

Намъ будетъ случай перечислить всѣ братства послѣ, а покуда считаемъ достаточнымъ и это, чтобы составить себѣ общее понятіе о населеніи этого края.

Изъ этихъ данныхъ мы можемъ сдѣлать слѣдующіе выводы:

1) Цермница очень рано должна была сдѣлаться вполнѣ культурною страною и населялась сербскимъ племенемъ изъ Приморья и отъ Нижней — Зеты, при чемъ жившее тамъ раньше албанское племя частію уклонилось въ горы, частію слилось съ новыми доселенцами.

2) Рано же сдѣлалась она частною собственностью зетскихъ владѣтелей и ихъ властелей, а впослѣдствіи вся почти была записана Врапинскому монастырю. Замѣчаемъ при этомъ, что въ то время, какъ Бальшичи распоряжаются Каручами, какъ своею частною собственностію, Черноевичи не имѣютъ здѣсь никакой собственности и, усердствуя монастырю, какъ и всѣ бывшіе зетскіе государи, подтверждаютъ только старыя грамоты и не щадятъ труда при отыскиваніи и возстановленіи границъ его владѣній, захватываемыхъ ихъ сосѣдями.

М. Болица полагаетъ, что Цермница составляетъ четвертую или пятую часть Черной-Горы и считаетъ въ ней 25 селъ, но поименовываетъ только 19 съ 729 домами, которые могутъ выставить 1703 воина. Между именами старшинъ нѣтъ ни одного, которое бы указывало на ихъ магометанство, и вообще нѣтъ никакихъ данныхъ предполагать, чтобы здѣсь жили потурченцы.

Въ числѣ причинъ этого явленія можно считать то, что въ Цермницѣ находился филіалъ Вранинскаго монастыря въ Брчеляхъ, гдѣ, кромѣ того, былъ когда-то и дворъ Бальши III. Былъ и еще монастырь въ селѣ Ораховѣ; а вообще по всей Цермницѣ было много церквей, и цермничане всегда отличались, какъ и теперь отличаются, своею религіозностію и не только приверженностію, но и особеннымъ усердіемъ къ церкви. Это, по нашему мнѣнію, должно было удержать её отъ потурченья; а въ 1675 мы встрѣчаемъ отсюда митрополита Руфима Болевича, который обращаетъ изъ латинства въ православіе Кучъ, что показываетъ большую интензивность православія въ родившемъ его краѣ. — Твердые въ вѣрѣ, цермничане однако, вслѣдствіе условій мѣстности, были слабы въ защитѣ своей политической самостоятельности. Мы уже видѣли, какъ рано Цермница сдѣлалась личною собственностью сначала зетскихъ правителей и ихъ властелей, а потомъ монастыря. Съ того же времени, какъ турки сдѣлались господами Зеты, цермничане сдѣлались данниками турецкихъ агъ и спахій. Прежде всего подчинилась этому та часть Цермницы, которая находилась въ низменности; но потомъ мы узнаемъ, что турецкіе аги собирали свою дань и въ Подгори, которая лежитъ высоко надъ равниной. Состоя такимъ образомъ въ экономической зависимости отъ турокъ, цермничане еще менѣе были въ состояніи сохранить независимость политическую. Впрочемъ дупиляне (село Дупило) увѣряютъ, что они никогда не платили туркамъ никакой дани, и въ ихъ село никогда даже не приходили турки.

Цермничане платили дань спужскимъ агамъ, которые посылали для сбора ея своихъ *векилей* (повѣренныхъ), а иногда, вслѣдствіе оказываемаго жителями сопротивленія, являлись сами съ цѣлымъ войскомъ и чинили расправу.

Въ церкви села Дупила находится надгробная плита съ надписью, въ которой говорится, что подъ нею покоятся кости Вучеты Дьюровича, который погибъ съ 70-ю дупилянами на Бесцѣ (близь Скадарскаго озера) во время князя Николы, подъ

управленіемъ владыки Даніила, въ 1702 г., 26 декабря. Это какъ разъ совпадаетъ съ истребленіемъ катунскихъ потурченцевъ. Но, по народному толкованію, это былъ бой со спужскими турками, которые явились съ требованіемъ дани и отъ дупилянъ, на что они отвѣтили геройскимъ сопротивленіемъ и истребленіемъ турецкаго войска.

Горныя села, по всѣмъ вѣроятіямъ, были независимѣе, и нѣкоторыя изъ нихъ держались особнякомъ отъ остальной Цермницы; поэтому М. Болица два горныя села Комарно и Трново причисляетъ въ одномъ случаѣ къ Цермницѣ (стр. 791), а въ другомъ къ Люботину (стр. 788). При этомъ впослѣдствіи села сѣверной стороны всегда держались больше Черной-Горы или собственно Катунской-нахіи; тогда какъ на южной легче покорялись туркамъ и иногда дѣйствовали даже противъ Черногоріи. Причина заключается въ томъ, что южная сторона была совершенно открыта нападенію турокъ отъ Бара и Краины, а также отъ Скадарскаго-озера.

Это не исключаетъ, конечно, постоянныхъ сраженій цермничанъ съ турками, вытекавшихъ изъ нежеланія первыхъ подчиниться и платить дань послѣднимъ; но цермницкіе главари иногда подпадали вліянію скадарскихъ губернаторовъ и отвращали свой народъ отъ Черногоріи. Впрочемъ и безъ этого посторонняго вліянія, въ самомъ племени долго оставалось стремленіе жить на своей волѣ, своею племенной жизнію и со своими племенными главарями, которые непремѣнно должны были угождать народу.

Видно также въ Цермницѣ вліяніе политическое и культурное Венеціанской республики.

Краину мы причислили къ Цермницѣ на томъ основаніи, что часть ея, какъ Сельца и Криницы, всегда была съ Цермницей; а другая также въ началѣ XVII в. находилась подъ властію одного изъ цермницкихъ главарей, Николы Дупилы, который управлялъ ею отъ имени Венеціанской республики. Что все это населеніе когда-то, по крайней мѣрѣ въ XI в., было сербское, свидѣтельствуютъ остатки сербскихъ монастырей и другихъ зда-

ній, напоминающихъ сербскихъ кралей или зетскихъ властелей (объ этомъ въ отдѣлѣ археологіи) и также сербскія названія мѣстностей, какъ: Дедичи, Лѣсковацъ, Медьюречъ, Петубала, Владимиръ и др., впослѣдствіи переименованныя или передѣланныя въ албанскія. Масса сербскаго населенія тамъ поарнаутилась; а въ то же время часть арнаутъ доселилась и изъ Албаніи. Въ настоящее время тамъ господствуетъ арнаутскій языкъ, а по вѣрѣ большинство католики, затѣмъ магометане.

3) Рѣцкая нахія.

Основу ея составляютъ два сильныхъ племени Цеклинъ и Люботинъ, къ которымъ примыкаютъ Градьяны, Зачиръ, Добрское-село, Косіеры, Боково и Рѣка, базарное мѣстечко, съ окружающими его селами.

Собственно названія Цеклинъ и Люботинъ не племенныя, а мѣстныя. Первый такъ названъ по церкви св. Теклы или Ѳеклы (въ черногорскомъ выговорѣ Ћекла); а второй неизвѣстно почему такъ названъ, но представляетъ собою населеніе изъ разныхъ мѣстъ.

Но цеклиняне не имѣютъ между собою племенного единства. Они дѣлятся прежде всего на *горняковъ* и *доняковъ* (горніе и дольніе). Къ первымъ относятся слѣдующіе роды: Дьюрашковичи, Пейовичи, Іовичевичи, Янковичи, Костичи, Газиводы—всего до 500 домовъ; а ко вторымъ: Стругари, Ковачи, Машановичи, Марковичи, Михалевичи, Петричевичи, Укмировичи, Лопичичи—тоже около 500 домовъ. Часть послѣднихъ носитъ еще одно общее названіе — Вуяновичей.

Въ дарственной грамотѣ Иванбега цетинскому монастырю (1485 г.) упоминаются Стругари (стр. 768), а въ другой его же грамотѣ (1489 г.) упоминаются властели отъ *Цѣтлиня*—Радичь Рашковичь, Раделя Мируевичь, Степанъ Николичь и Вукъ Пиперовичь. Въ грамотѣ Георгія и Стефана Черноевичей упоми-

наются Никола Ковачъ гдѣ-то между Добрскимъ-селомъ и Стругарами и Радоня Марковичъ тамъ-же, которыхъ Иванбегъ даровалъ цетинскому монастырю, и ихъ можно считать родоначальниками двухъ родовъ, носящихъ тѣ-же имена въ настоящее время. М. Болица считаетъ на Цеклинѣ собственно 40 домовъ съ 80-ю воинами и причисляетъ его къ Люботину. Подъ этимъ именемъ онъ разумѣлъ конечно только одну террасу между Добрскимъ-селомъ и Люботиномъ, тогда какъ цеклиняне впослѣдствіи завладѣли пространствомъ далеко ниже Рѣки и за хребетъ, стоящій между ними и Лѣшанскою-нахіей. Далѣе онъ однако поименовываетъ и другія села, нынѣ причисляющіяся къ Цеклину, какъ: Добро, Боково, Косіеры, Пелеши, Бруичъ, Рваши, Арбанаси, Загора, Додоши, Рѣчаны, Іедноши, Пріевози, Селяни, Іекса, Уличи, Превлака, Друшичи. Но нигдѣ у него не говорится, было-ли какое нибудь поселеніе на нынѣшней Рѣкѣ, и вѣрнѣе всего, что не было. Изъ грамотъ Иванбега видно, что тамъ находились мельницы, какъ его собственныя, такъ и принадлежавшія Комской церкви; были тамъ мельницы и другихъ, и въ томъ числѣ люботинскія; затѣмъ, будучи вынужденъ бросить Жаблякъ, Иванбегъ основывается на высотѣ противъ нынѣшняго городка Рѣки. Базаромъ въ то время служилъ, конечно, Жаблякъ, и послѣ остававшійся резиденціей турецкаго санджака, подъ вѣдѣніемъ котораго состояла часть Черной-Горы; и только впослѣдствіи, во время турецкаго господства, образовалось и на Рѣкѣ постоянное поселеніе и установился базаръ. Указаніе на это мы находимъ въ слѣдующей записи владыки Руфима (1631 г.): «Епискупъ киръ Руфимъ со братіями о Христѣ куписмо едну стаю млина у велю кућу у Алибега Хайдаръ Воиводића за 40 гр.». Свидѣтелями при этомъ были: «Изчодачія Мустаи Челѣбія, братъ алибеговъ, и синъ му Усеинъ и синовци Алибега Хаидаръ Челебія Сулеманбашић и Османъ Челебія Хановић. И от Доброга кнезъ Никацъ Радоничинъ, от Цеклина Тодоръ Вучичевъ и Вучић Ражунатовъ, от Водицъ Вукославъ Иованчевъ и братъ му Шћепацъ; от Придворакъ Станое Петка Грьмуше

синъ и Вукославацъ Миличић и от Зачира попъ Раславъ, и много добріехъ люди. И игуманъ Висаріонъ и Петроніе будући послани от владике Руфима и от све браће монастирске. валето ,з̄ р̄ л̄ з (7137=1529 г.; ошибочно). Мц̄а іюнія к̄ ӣ. у Ріеку. И прежде бы приложенъ діо о тога млина от Раславца Шћепанова Поповића з Дубове, а еданъ млинь куплѣнъ за кл̄ грошъ». Поэтому видно, что тутъ имѣли свои владѣнія и люботиняне (Дубово село люботинское).

По народному преданію цеклинскій базаръ прежде былъ на площадкѣ вокругъ церкви св. Теклы; но потомъ онъ перенесенъ былъ на Рѣку, вслѣдствіе того, что тамъ однажды на пасху произошла ссора изъ-за яйца, окончившаяся цѣлою битвой, изъ которой понесли 70 носилокъ мертвыхъ и раненыхъ. Всего вѣроятнѣе однако, что базаръ перешелъ туда вслѣдствіе причинъ чисто экономическихъ: съ того времени, какъ на Рѣкѣ завелось поселеніе и турки избрали её однимъ изъ административныхъ пунктовъ, гдѣ постоянно жили турецкіе чиновники и войско, завелась и торговля, направившаяся сюда и изъ Скадра. Цеклиняне же впослѣдствіи, какъ сильное племя, присвоили себѣ и рѣцкій базаръ, хотя населеніе Рѣки не было исключительно съ Цеклина, а имѣли въ томъ свою долю и другіе.

Самыми старыми поселенцами на Цеклинѣ считаются Михалевичи, теперь только три дома, которые единственно празднуютъ св. Теклу; поэтому можно предполагать, что они и были пришельцами отъ св. Теклы, гдѣ теперь Даниловградъ. Объ Уличахъ говорятъ, что они были богумилы. Затѣмъ есть доселенцы и изъ Цекличей. И это должны быть остатки отъ первыхъ сербскихъ поселеній. До нихъ же, по всѣмъ вѣроятіямъ, были и тутъ, какъ и вездѣ, албанцы, на что указываютъ названія мѣстностей: одно село завется Арбанаси, другое—Шиндьонъ (св. Иванъ). Сильные же въ настоящее время роды Дьюрашковичей и Іовичевичей—доселенцы позднѣйшаго времени изъ Климентъ. Часть цеклинянъ роднится съ пиперами, такъ какъ одинъ изъ нихъ женился на пиперской вдовѣ, имѣвшей сына, отъ котораго и произошло цѣ-

лое братство. Надобно замѣтить, что тамъ же есть и одно мѣсто, которое назыв. Пиперы, и одинъ участокъ (собств. въ Добрскомъ селѣ) Пиперовина (по имени Михаила Пипера, встрѣчающагося въ грамотахъ Иванбега и его сыновей). При этомъ позднѣйшіе доселенцы застали на Цеклинѣ турокъ, т. е. потурченцевъ, и при поселеніи купили кулу у одного турка. Что здѣсь были потурченцы, въ томъ не можетъ быть сомнѣнія, потому что весь этотъ край находился подъ турецкимъ господствомъ. Близь цеклинской церкви находилась *пандурица*, гдѣ стояла турецкая стража. Объ Рѣкѣ мы уже знаемъ, что тамъ были турки. На другой сторонѣ рѣки подъ Градомъ находится мѣстность, называемая Елезова-страна по имени жившаго тутъ турчина. По народному преданію послѣ Иванбега на Ободскомъ-градѣ жили Елезъи Мустафа. Когда-то было большое населеніе и при устьяхъ рѣки, которое постепенно удалялось оттуда на болѣе высокія мѣста вслѣдствіе усилившихся наводненій. И это совершилось сравнительно недавно. Такъ исчезло цѣлое село до 40 домовъ Салковина между Комомъ и Жаблякомъ, отъ котораго и теперь еще виднѣются основанія домовъ, брошенныхъ и развалившихся. Частію же опустѣніе этихъ мѣстностей произошло вслѣдствіе необезпеченности отъ арнаутскихъ нападеній со стороны Скадра.

Что эта мѣстность весьма рано сдѣлалась сербскою, доказываютъ топографическія названія: Вртіелька (гора), Стругари, Добрштакъ, Пліеворъ (Пріеворъ), Рѣка, Ободъ, Лѣсковацъ, Превлака, Комъ, Каменикъ, Липовнякъ и т. д. И только весьма немногія названія неславянскаго или сомнительнаго происхожденія, какъ: Пеакъ, Каручъ, Бобія (гора), Бешки-репъ, Каратуна и др. По историческимъ судьбамъ этотъ край тѣсно связанъ съ Зетой; но въ болѣе узкомъ смыслѣ это была опять область Черноевичей, какъ и Катуны; и здѣсь безъ сомнѣнія была ихъ главная резиденція, тогда какъ въ горахъ подъ Ловченомъ первоначально было ихъ только лѣтнее пребываніе и катуны. Собственно резиденція Черноевичей была въ Жаблакѣ, который они впослѣдствіи укрѣпили противъ турокъ; а и до того времени это

была роскошнѣйшая мѣстность для резиденціи владѣтельнаго дома. Около него сходятся три рѣки: Ободская или Рѣка-Черноевича, Синяцъ и Морача; между каменистыми холмами, какъ Одринска-гора съ Комомъ, Превлака, Вранина и др., покрытыми вѣчнозеленымъ дубомъ, лавромъ, гранатникомъ, смоквой, стелются равнины съ тучною почвой, представляющія собою въ одинаковой степени превосходныя нивы и луга; на болѣе возвышенныхъ мѣстахъ виноградники; въ глубокихъ заводяхъ рѣкъ въ такъ называемыхъ *вирахъ* или *окахъ* обильный ловъ рыбы разныхъ сортовъ: лаксфорелей, угрей, ромбовъ, линей, сазановъ (карповъ), не говоря уже о массѣ мелкой рыбы, особенно уклевы (scoranza), которая въ сушономъ видѣ составляетъ предметъ вывоза за границу. Такое же обиліе было и водяной птицы. Все это прекрасно описано у М. Болицы, особенно рыбная ловля, производящаяся въ громадномъ размѣрѣ и нынѣ, и охота на птицъ съ помощью ястребовъ. «Я видѣлъ много разъ — говоритъ онъ, — что турокъ отправляется утромъ въ лодкѣ на охоту съ ястребомъ, сниметъ съ него колокольчики, посадитъ въ лодкѣ и гребетъ туда, гдѣ видитъ птицъ; крикомъ спугиваетъ онъ ихъ и потомъ пускаетъ на нихъ ястреба; и, охотясь такимъ образомъ короткое время, онъ возвращается домой съ добычею 20 — 30 утокъ» (стр. 803). Еслибъ не затопляла вода, это была бы самая роскошная мѣстность въ цѣлой Зетѣ и Черногоріи.

Будучи владѣтелемъ этихъ мѣстъ, Стефанъ Черноевичъ строитъ тутъ же на Комѣ монастырь во имя Успенія Богородицы, которому безъ сомнѣнія принадлежала вся Одринская гора съ ея превосходными пастбищами и окружающія его низменности, такъ что въ надѣлѣ землями въ другихъ мѣстахъ, подобно Вранинскому монастырю, онъ не нуждался; но за то ему даны были мельницы на Ободской-рѣкѣ. Когда эта рѣка усвоила имя Черноевича, неизвѣстно; но несомнѣнно, что она всецѣло входила въ составъ его личныхъ владѣній. Съ именемъ Иванбега народная память соединила и преданіе о происхожденіи этой рѣки, которое мы сообщимъ въ другомъ мѣстѣ.

Все это указываетъ, что Черноевичи здѣсь были господами, какъ и въ Катунахъ, помимо того, что были зетскими государями, такъ какъ здѣсь находилась ихъ личная собственность. Сидѣло-ли все здѣшнее населеніе на ихъ только земляхъ, или было и на своихъ собственныхъ, ясныхъ указаній на то мы не имѣемъ. Но впослѣдствіи, не смотря на политическое господство турокъ, народъ является полнымъ собственникомъ обработываемой имъ земли; только нѣкоторыя угодья остались до конца принадлежностью монастырей Комскаго и Цетинскаго. Кромѣ Кома, составляющаго придатокъ къ острову Одринской горѣ, этимъ монастырямъ принадлежатъ и теперь два рыболова Волачъ и Базагуръ въ рѣкѣ и еще два въ такъ называемомъ Горнемъ-блатѣ, Шуйца и Биво.

Въ правленіе владыкъ цеклиняне усилились до того, что оттѣснили племя Бѣлицъ отъ Горняго-блата до ихъ планины Ставора и сошлись границами съ Лѣшанской нахіей. Часть этого отнятого пространства ближе къ Горнему-блату называется теперь Цеклинскою жупой, гдѣ находятся лучшіе принадлежащіе этому племени виноградники и производится лучшее вино.

Благодаря естественнымъ условіямъ и удобству сообщенія съ такими рынками, какъ Подгорица и Скадаръ, здѣсь развилось большое богатство. У цеклинянъ служили и занимали деньги бѣдные жители Катунъ. Каждый домъ имѣлъ въ запасѣ столько червонцевъ, что иной не зналъ имъ счета и считалъ только при расплатѣ за что либо или при выдачѣ въ заемъ и при полученіи обратно; а цванцигеры держали въ мѣшкахъ, изъ которыхъ отъ времени до времени разсыпали по каменному гумну для просушки и очищенія отъ плѣсени. Признаки этого богатства теперь видны только въ старинныхъ постройкахъ, въ щегольствѣ одеждой и вообще въ манерѣ и характерѣ жителей.

Въ поименованныхъ М. Болицею старшинахъ цеклинскихъ селъ трудно угадать существующія нынѣ фамиліи, а имя Дьюрашковичей встрѣчаемъ въ послѣсловіи къ перепискѣ грамотъ монаха Гавріила подъ 1721 г., который и принялся за эту пе-

реписку съ благословенія игумена Брчельскаго монастыря «Гаврила Гурашковика от места Цеклина». Въ одной записи 1763 г. упоминается воевода Андрія Дьюрашковичъ. Тамъ же и «кнезъ Андрія Рачунатовичъ (нынче Ражнатовичи).» А въ народной пѣснѣ о боѣ на Царевомъ-Лазѣ 1712 г. упоминаются два предводителя цеклинянъ Дьюрашковичи Янко и Богданъ, и еще Вукъ Раслапчевичъ Големый (срв. Големъ, воев. при Скендербегѣ, отъ котораго и теперь есть потомки въ Скадрѣ) изъ Добрскаго села (Српско Огледало, пѣсня V, ст. 42—47).

По отношенію къ туркамъ цеклиняне держались также какъ и цермничане, потому что также были открыты со стороны Скадра; а Рѣка была совершенно турецкимъ городомъ, гдѣ находился главный кадія для всѣхъ черногорскихъ потурченцевъ. Жаблякъ конечно еще раньше обратился въ турецкую крѣпость; хотя еще во время М. Болицы изъ 250 домовъ большая часть были «христіане сербскаго обряда», церковь же св. Георгія въ Жаблякѣ, по его словамъ, они уже обратили въ мечеть.

Впослѣдствіи однако здѣсь не осталось ни одного христіанскаго дома, и Жаблякъ сдѣлался величайшимъ врагомъ Черногоріи, въ особенности же большимъ зломъ онъ былъ для цеклинянъ, у которыхъ тутъ находились нивы, луга и рыболовы, а одно ихъ село Додоши находилось всего въ нѣсколькихъ сотняхъ шаговъ отъ Жабляка. И не смотря на то, цеклиняне держались такъ, что турки не смѣли имъ ничего сдѣлать. То же самое нужно сказать и о селѣ Вранинѣ на островѣ того же названія, гдѣ точно также вполнѣ неприкосновеннымъ оставался и монастырь св. Николая, которому когда-то принадлежала почти вся Цермница.

Это были тоже черногорскіе краишники, вся жизнь которыхъ проходила въ схваткахъ съ турками, и исторія ихъ представляетъ цѣлую военную эпопею. Такое положеніе развило въ нихъ привычку геройски биться въ равнинѣ и на водѣ, и они составляли всегда военную флотилію Черногоріи. Отважность цеклинянъ доходила до того, что съ четой въ 12 чел., они два раза

овладѣвали крѣпостью Жаблякомъ и однажды чуть не захватили въ плѣнъ турецкій военный пароходъ.

Нѣкоторые изъ главарей, подобно цермницкимъ, тоже иногда ходили въ Скадръ, но за ними никогда не шелъ народъ, и потому здѣсь никогда не было сопротивленія, какимъ бы то ни было, распоряженіямъ и требованіямъ черногорскихъ правителей. И только два раза турецкое войско, конечно въ громадномъ числѣ, проходило черезъ ихъ территорію, чтобы напасть на Черную-Гору. Это было въ 1690 и 1862 гг.

Другое сильное племя Люботинъ, которое также, какъ и Цеклинъ, населилось изъ различныхъ мѣстъ. Одни ведутъ свое происхожденіе изъ Сараева: Вукичевичи, Калудьеровичи и Прекорница; другіе изъ Алексинацкаго округа въ Сербіи: Радоманы, иначе Жутковичи; Прли и Шабаны изъ Мркоевичей; Пеаковичи и Дрецуны изъ Паштровичей; Вигневичи изъ различныхъ мѣстъ, и между ними Никиновичи самый старый родъ, которые тутъ сидѣли испоконъ вѣка (срв. никинцы, албанцы въ Затребчѣ). Также неизвѣстно, откуда пришли Сораты или Сарапы.

Невозможно вполнѣ положиться на эти показанія самихъ жителей о себѣ; но нѣкоторыя имена очевидно албанскаго происхожденія, какъ: Пеаковичи, Дрецуны, Джаневичи. Магометанство нѣкоторыхъ видно въ имени цѣлаго рода Шабановъ; а на присутствіе магометанъ вообще на Люботинѣ ясно указываютъ и названія мѣстностей: Ме́дова-главица, Кади́нъ-магранъ (поле), Селимова-кућа; у Пеаковичей одинъ домъ строилъ Кача-бегъ, въ Прляхъ тоже одинъ домъ служилъ туркамъ *пандурицей*, гдѣ стояла ихъ стража (Прли есть и въ Скадрѣ, а оттуда и въ Ульцинѣ).

Приверженность ихъ туркамъ въ старое время видна изъ того, что во время М. Болицы старшина ихъ Вуко Раичевъ отъ Константинопольскаго двора получилъ главенство надъ цѣлою Черною-Горой съ титуломъ *спахіи*. Въ то время въ Люботинѣ

собственно было 70 домовъ со 160 воинами, а въ селахъ Іекса и Селяни 46 домовъ и 116 воиновъ.

Замѣчательно, что, сколько намъ извѣстно, Люботинъ не упоминается нигдѣ въ старинныхъ грамотахъ и записяхъ; только въ одной записи половины XVIII в. читаемъ, что пожертвовали цетинскому монастырю «Марко Перля на Люботинѣ цекинъ еданъ и Мило Живановъ у Смоковце цекинъ еданъ». Причиною такого забвенія люботинянъ въ письменныхъ памятникахъ заключается въ ихъ слишкомъ обособленномъ, замкнутомъ со всѣхъ сторонъ географическомъ положеніи. Это отдѣльная терраса, составляющая какъ бы продолженіе цеклинской, только значительно выше, и цѣлый рядъ высокихъ кряжей, перепутанныхъ между собою со множествомъ глубокихъ замкнутыхъ же впадинъ, обставленныхъ самыхъ причудливыхъ формъ утесами и скалами, отдѣляетъ её съ одной стороны отъ Приморья, съ другой отъ долины Рѣки Черноевича и низменности Скадарскаго озера. Такого же рода формація, хотя и на протяженіи на цѣлыхъ три часа разстоянія, залегла между ними и Цермницей. Кромѣ Цеклина, куда бы вы ни отправились изъ Люботина, всюду встрѣчаютъ васъ самые трудные, едва проходимые пути; довольно ровно можно спуститься только къ Цеклину, который такимъ образомъ стоитъ имъ на пути въ Черную-Гору, а съ Зетой сообщеніе черезъ долину Рѣки или Скадарское озеро, въ которыхъ они однако не имѣли ни мало своей доли.

Этою обособленностью Люботина и приступностью отъ Скадарскаго озера и воспользовались турки, чтобы утвердить тамъ свое господство, откуда, пользуясь доминирующимъ положеніемъ его территоріи надъ цѣлою областью къ востоку отъ Цетинья, они создали изъ него свой административный центръ.

Въ экономическомъ же отношеніи люботиняне находились въ полной зависимости отъ цеклинянъ, и потому должны были или дружиться съ ними, или воевать, что и было на дѣлѣ. Въ не такъ давнее время, именно при владыкѣ Петрѣ I, они воевали другъ съ другомъ семь лѣтъ изъ-за села Зачира. Война эта страшно

утомила тѣхъ и другихъ, и они рѣшились прибѣгнуть къ суду владыки, который и рѣшилъ въ пользу Люботина, руководясь тѣмъ, что сами зачиряне желали того же. Этотъ фактъ, случившійся въ недавнее время, уясняетъ намъ, какимъ образомъ отдѣльныя общины или роды должны были соединяться и сливаться съ какимъ нибудь сильнымъ племенемъ.

Очищеніе Люботина отъ потурченцевъ произошло, вѣроятно, въ то же время, какъ и во всей Черногоріи, и съ тѣхъ поръ не было, кажется, ни одного случая, чтобъ они не были съ нею.

Остается небольшое племя Градьяны, которое состоитъ изъ 130—140 домовъ съ двумя селами: Радомиръ и Гадьи.

По территоріи они ближе всего стоятъ къ Цермницѣ, къ которой иногда и причислялись. Главная церковь ихъ посвящена св. Іовану (23 сент.), котораго празднуютъ также и цермничане; и когда строилась эта церковь, было всего 13 домовъ. Свое доселеніе они считаютъ откуда-то изъ Старой-Сербіи, притомъ родоначальникъ ихъ былъ знатнаго происхожденія, отчего и прозывается у нихъ одинъ древнѣйшій родъ Кнежевичи. Но прозвище это могло произойти и отъ *кнеза* въ смыслѣ старшины племени, что, по нашему мнѣнію, много вѣроятнѣе. Но дѣло однако въ томъ, что и здѣсь было поселеніе прежде нихъ, при томъ существовалъ *градъ*, отъ котораго они и прозвались градьянами. Дѣйствительно тамъ находятся слѣды старыхъ построекъ, о которыхъ никто не умѣетъ ничего разсказать.

Здѣсь же имѣлъ убѣжище и злополучный Степанъ Малый. Въ той же записи, гдѣ упоминается одинъ люботинянинъ, упоминаются и градьяне: «перво у капетана Павла Павичева у Градьяне цекина два, сверх тога закладъ игле сребрне».

Тамъ же есть село Шишоевичи, отъ котораго осталось всего 2—3 дома, и чуть-ли не оттуда былъ первый епископъ зетскій Иларіонъ Шишоевичъ, похороненный на Вранинѣ. Есть тамъ и фамилія Черноевичей.

Вообще это прелестнѣйшій уголокъ, и здѣсь, по всѣмъ вѣроятіямъ, очень рано развилась культурная жизнь. Спеціально объ Градьянахъ есть статья Л. Томановича (Нова Зета, 1890 г., № VIII, стр. 291—97).

4) Лѣшанская нахія.

Лѣшанскою нахіей собственно называется горная часть, прилегающая на востокѣ къ равнинѣ нижней р. Морачи, гдѣ она продолжаетъ свое теченіе по соединеніи съ р. Зетой, на югѣ доходитъ до Жабляка, на сѣверѣ до г. Бусовника, а на западѣ упирается въ г. Ставоръ, гдѣ соприкасается съ Катунскою нахіей. Но историческими судьбами и составомъ населенія съ нею связана и вся низменность, идущая по правую сторону нижняго тока Морачи почти до ея впаденія въ Скадарское озеро и носящая названіе Лѣшкополя и другихъ общинъ. И здѣсь, какъ въ другихъ мѣстахъ, мы встрѣчаемся съ тѣмъ явленіемъ, что позднѣйшіе доселенцы превысили старосельцевъ числомъ; но доселенія были изъ различныхъ мѣстъ.

По народному толкованію Лѣшанская нахія получила свое названіе отъ доселенцевъ изъ г. Лѣша (Alessio) въ Албаніи, который однако, какъ мы видѣли изъ историческаго обозрѣнія, входилъ когда-то въ составъ Зетскаго государства. (Тоже самое говоритъ и Hahn въ Albanesische Studien). Время переселенія ихъ оттуда, конечно, съ точностью неизвѣстно; но во всякомъ случаѣ оно должно было произойти не раньше второй половины XV в., когда пала Кроя, умеръ Скендербегъ (1467 г.), и турки, овладѣвъ Лѣшемъ, стали добывать Скадаръ. Черноевичи въ это время основали свою резиденцію въ Жаблякѣ, обезпечивая такимъ образомъ мѣстность сзади него къ сѣверу, которая въ свою очередь давала и ему опору своимъ гористымъ мѣстоположеніемъ. Ни въ современномъ типѣ и характерѣ, ни въ преданіяхъ лѣшнянъ нѣтъ ни малѣйшаго слѣда арнаутскаго происхожденія, хотя они и считаютъ его изъ Албаніи. Да и нѣтъ основанія предполагать это, такъ какъ

въ то время въ Лѣшѣ и въ окрестностяхъ его безъ сомнѣнія было сербское населеніе, если не сплошное, то въ значительной численности. Въ исторіи Георгія Кастріота мы имѣли случай показать, что между его вождями многіе носятъ славянскія имена; а вожди эти, участвуя въ войнѣ, не могли быть одни, но должны были имѣть при себѣ и войско такого же славянскаго происхожденія. Притомъ въ Лѣшѣ и Драчѣ еще въ XIV в. владѣли Радичи и Юрасичи, и владѣнія ихъ доходили до Авлоны. Вслѣдствіе этого, когда на тѣ предѣлы напали турки, мѣстные жители арнауты-католики бѣжали въ католическую Италію; а православные сербы въ соплеменныя и единовѣрныя имъ страны подъ державою Черноевичей; но впослѣдствіи изъ сосѣднихъ албанскихъ странъ опять доселились туда арнауты. Такія соображенія побуждаютъ насъ признать справедливость народнаго преданія лѣшнянъ, что они прибыли изъ Лѣша и конечно были православные сербы. Въ этомъ племени самая многочисленная община Дражевина (происходящая отъ Драга), и въ ней находятся слѣдующіе роды: Вукчевичи, Ускоковичи, Миличи, Болевичи, Радуновичи и др., занимающіе села Големади, Бигоръ, Лѣшню, Корнетъ и т. д. Есть доселенцы изъ Крои, резиденціи славнаго албанскаго рода Кастріотовъ; они живутъ въ селѣ Крусахъ, названіе котораго албанскаго происхожденія, указывающее на таковое же происхожденіе и жителей. Есть и еще села, въ которыхъ жители изъ разныхъ мѣстъ Албаніи: это Горніе-Кокоты и Мугоша; послѣдніе изъ Кастратъ (но и Кастраты были сербы). Въ грамотѣ Георгія и Стефана Черновичей цетинскому монастырю между прочимъ упоминается дарованіе ему кметовъ, между которыми «Пачка Парцаздецомъ» (стр. 728). Это былъ, по всѣмъ вѣроятіямъ, житель села Парцы, Лѣшанской нахіи, а имя его арнаутское.

Здѣсь мы однако не видимъ совершеннаго подавленія старожиловъ новыми доселенцами, какъ то видѣли въ выше разсмотрѣнныхъ нахіяхъ, и потому сохранились цѣлыя общины изъ стараго поселенія; таковы Релеза, Куница (часть буронской общины), Метили въ Станисавличахъ. Въ селѣ Фармакахъ, впо-

слѣдствіи населившемся изъ различныхъ мѣстъ Лѣшанской нахіи, сохранились старыя братства Крлоганъ и Караношъ, какъ будто неславянскаго происхожденія. Только цѣлое село Шекуларъ (между Големадами и Горн. Кокотами) выселилось вслѣдствіе турецкихъ притѣсненій и нашло себѣ новыя жилища въ сосѣдствѣ съ васоевицкимъ племенемъ, гдѣ и продолжаетъ жить подъ своимъ старымъ именемъ, значительно размножившись и составляя теперь нѣсколько селъ. На старомъ же ихъ жилищѣ поселились дражевляне. Отселилось также цѣликомъ село Станевичъ (въ Лѣшкополѣ) въ Печь, тоже вслѣдствіе турецкихъ насилій, и теперь тамъ виднѣются только слѣды ихъ домовъ. А между тѣмъ оно упоминается еще М. Болицей въ двухъ мѣстахъ: отдѣльно 25 домовъ съ 57 воинами, и вмѣстѣ съ Кокотами 28 д. со 127 в. Значительно уменьшились, но остались до сихъ поръ отъ упоминаемыхъ Болицей села Лужница 41 д. съ 90 в. и Толоши 27 д. съ 58 в. Все это—на лѣшкопольской равнинѣ въ непосредственномъ сосѣдствѣ съ подгорицкими турками, которые нижнею Зетой совсѣмъ овладѣли, а эту часть, непокорившуюся имъ, разоряли своими нападеніями и доводили до разселенія. Въ этой части, какъ и слѣдовало ожидать по ея выгодному положенію, должно было находиться самое старое и самое густое населеніе, отъ котораго остались только слѣды ихъ жилищъ, церквей и монастырей (въ Беряхъ и Фармакахъ) и другихъ сооруженій. Небольшая церковь въ Беряхъ сохранила до сихъ поръ значеніе соборной для цѣлой Лѣшанской нахіи, и 9-го мая около нея собирается громадная скупщина не только лѣшнянъ, но другихъ сосѣднихъ племенъ и нахій. По этому и многимъ другимъ основаніямъ, какъ: болѣе благопріятная мѣстность, близость къ большому городу (Діоклея, Подгорица) и удобство сообщеній, утверждаютъ насъ въ томъ предположеніи, что Лѣшкополе и было, такъ сказать, митрополіей цѣлой окружности; горная же часть служила только катунами, а впослѣдствіи послужила убѣжищемъ, изъ котораго жители защищали свою свободу противъ турокъ. Тамъ же еще Иванбегъ построилъ укрѣпленный градъ Соколъ

съ церковью и подземными хранилищами воды и для другихъ припасовъ. Изъ сего видно, что этой мѣстности придавалось большое значеніе въ дѣлѣ обороны цѣлой Черногоріи. Дѣйствительно большую часть своихъ аттакъ турки вели черезъ Лѣшкополе и тотчасъ за нимъ въ горахъ они находили свою погибель. М. Болица разсказываетъ, какъ въ 1604 г. прибылъ въ Подгорицу скадарскій санджакъ Алибегъ-Меметбеговичъ, рѣшившись принудить черногорцевъ къ дани; съ большимъ войскомъ перешелъ онъ Морачу, вступилъ въ Лѣшкополе и, предавъ огню села Станевичъ и Горицу, направился въ горы; но тамъ былъ встрѣченъ черногорцами, разбитъ и прогнанъ съ потерею 100 чел. и между ними тьехаи его и лейтенанта, человѣка необычайной силы и мужества; «и если бы не темнота ночи, плохо было бы и всему остальному войску» (стр. 816). Въ той же мѣстности черногорцы одержали надъ турками двѣ славныя побѣды: въ 1712 г. на Царевомъ-лазѣ (Рѣцкой нахіи), а въ 1796 г. на Крусахъ.

Служа, такъ сказать, бастіономъ Черногоріи противъ турокъ, Лѣшанская н. въ то же время служила убѣжищемъ черногорцамъ же изъ различныхъ мѣстъ, когда кому либо приводилось бѣжать, вслѣдствіе внутреннихъ раздоровъ. Такимъ образомъ село Орахъ (или Ораси) населено бѣжавшими изъ Велестова (въ Озриничахъ); Штитари изъ Никшицкой жупы; Буронье изъ Кчева; оттуда же, кажется, и Стьепетичи; а въ Прогоновичахъ лѣшняне застали доселившихся прежде нихъ Цуцъ; отъ нихъ и теперь есть братство Рогановичей (2 дома).

Дольніе-Кокоты поселились изъ Грбля (въ Приморьѣ); Градацъ съ Грачаницы подъ Никшичемъ.

То обстоятельство, что въ Прогановичахъ преже населились Цуцы, указываетъ на болѣе раннее поселеніе этихъ послѣднихъ вообще въ Черногоріи, хотя въ томъ случаѣ можетъ быть и смѣшеніе: лѣшняне могли занять и это село, послѣ того какъ осѣлись въ мѣстности ближе къ Лѣшкополю. Тѣмъ не менѣе все это подтверждаетъ еще сильнѣе, что большее заселеніе Черногоріи произошло въ Иванбегово время: одни двигались за нимъ или

вмѣстѣ съ нимъ, по мѣрѣ его удаленія отъ Зеты, другіе послѣ него.

Замѣчательно, что лѣшняне владѣли частью цетинскаго поля, за которую до не такъ давняго времени получали *травнину* (плату за траву), какъ будто эта мѣстность и имъ служила когда-то катуномъ.

5) Верхняя и Средняя Зета.

Къ этой области мы причисляемъ Никшичъ съ окрестностями и всю долину р. Зеты отъ ея истока изъ подъ Планиницы и почти до соединенія съ Морачей или, по крайней мѣрѣ, до Спужа. Вся эта область составляетъ одно цѣлое по своему географическому положенію, а также и исторія связывала ее въ весьма давнее время. Въ этнографическомъ же отношеніи здѣсь была смѣсь населенія изъ различныхъ мѣстностей. Здѣсь даже есть имя одного урочища *Куява*, напоминающее куяновъ, жившихъ когда-то въ западномъ краѣ Россіи.

Что касается самого Никшича, то онъ возникъ въ позднѣйшее время и названъ по имени нѣкоего Никши, и въ народѣ часто имя этого города употребляется во множественномъ числѣ, въ смыслѣ потомковъ Никши, разросшихся въ цѣлое племя или братство. А прежде его былъ Оногоштъ, до сихъ поръ не утратившійся еще въ народной памяти. Въ немъ Стефанъ Урошъ (1362 г.) далъ грамоту Дубровнику (Mon. Serb. стр. 171). Городъ этотъ, когда образовалось Зетское государство, принадлежалъ Босніи, а потомъ лично Сандалю Храничу. У Дуклянскаго священника Onogoste упоминается въ числѣ 10 жупъ, входившихъ въ составъ Захолміи, иначе Подгорія. А при Сандалѣ Храничѣ тутъ взималась пошлина съ товаровъ, провозимыхъ по пути изъ Дубровника въ Сербію.

При этомъ намъ вспоминается исторія Белы Павлимира или Бѣлаго Павла, упоминаемаго у Дуклянскаго священника и у Порфирогенета *). Вотъ вкратцѣ этотъ разсказъ.

*) См. статью *Синиши* Родослов. династије Беле Павлимира и Тјехомила по Порфирогенету и Дукљанину (Љет. Мат. Срп. 1888, IV, кн. 156, стр. 23—45).

Сербскій король Радославъ принужденъ былъ сыномъ своимъ бѣжать изъ отечества и нашелъ убѣжище въ Римѣ, гдѣ женился на одной римлянкѣ. Отъ этого брака родился Петрислављ (Петръ), а отъ Петрислава — Павлимиръ или Павелъ, который отличался красотою и мужествомъ, за что и прозванъ былъ *Бѣли* (бѣлый) или *Бела*. Послѣ разныхъ перипетій онъ переѣзжаетъ изъ Рима въ Гружъ (Gravosa) близь Дубровника, а потомъ дѣлается господиномъ Травуніи и Конавлей (это было приблизительно въ 867 г.).

Внукъ же его Прелимиръ владѣлъ сверхъ того Хумомъ, Зетою и Подгоріемъ (часть нынѣшней Черногоріи). Въ 968 г. онъ упоминается, какъ рашскій великій жупанъ, который, будучи тѣснимъ греческимъ императоромъ Цимисхіемъ, бѣжалъ въ Прелимирову державу въ градъ Оногоштъ, а потомъ упоминается жупанъ Оногошта Радиградъ, сынъ Прелимира.

Отсылая читателя, желающаго знать подробности объ этомъ родѣ, къ упомянутой выше статьѣ Синиши, мы останавливаемся на имени Бѣлаго Павла и на томъ, что жупанъ, владѣвшій Зетой, жилъ въ Оногоштѣ. Здѣсь подъ именемъ Зеты нужно разумѣть среднее теченіе рѣки Зеты, нынѣшнюю Бѣлопавлицкую долину; тогда какъ ниже она была въ рукахъ грековъ, съ которыми и боролись рашскіе жупаны вплоть до Немани, пока Неманя окончательно не побѣдилъ ихъ. И такъ имя Бѣлопавличей скорѣе всего могло произойти отъ этого историческаго Бѣлаго Павла или Павлимира, а не отъ Павла Ликогатьи, созданнаго народною фантазіей. Мы однако не можемъ не сообщить и объ этомъ преданіи, такъ какъ оно вошло и въ словарь Вука Караджича, а изъ него перенесено и въ другія научныя сочиненія.

Вотъ какъ разсказываетъ объ немъ доморощенный историкъ и хранитель преданій своего края М. Шобаичъ *): «Былъ нѣкто Лека Дукадьиновъ (родомъ изъ Дукадьина), который погибъ на Косовомъ полѣ; а послѣ того сынъ его Бѣлый Павелъ жилъ въ

*) Млади Црногорац или историјски списи. Београд. 1873.

Призренѣ; но, когда этимъ городомъ завладѣли турки, онъ бѣжалъ въ нынѣшніе Бѣлопавличи, которые тогда назывались иначе. Павелъ этотъ пришелъ къ нѣкоему бану лужанину и остался у него служить по найму. Онъ былъ красивъ какъ *вила*, а уменъ какъ баричъ (господичич), за что банъ его полюбилъ, усыновилъ и женилъ на своей дочери. Народъ тамошній, лужане, не вѣровалъ въ (истиннаго) Бога; то были люди надменные и безбожные, которые презирали Павла, какъ пришельца и (по своему) безбожника.

Однажды собрался народъ на праздникъ у монастыря Еленка (теперь Ждребаникъ). Прибылъ туда мимоходомъ и какой-то святогорскій владыка (по другимъ монахъ, св. кралица или св. Сава) и поздравилъ все собраніе, сказавъ: «помогай Богъ»; но ему никто не отвѣтилъ. Тогда онъ спрашиваетъ: «Нѣтъ-ли какого-нибудь парня, который проводилъ бы его въ Никшичъ, такъ какъ онъ не знаетъ дороги?» «Вотъ вамъ Ликогатья» *) отвѣтилъ кто-то, и нашли Павла, который и проводилъ *духовника* (монаха) до Никшича. Духовникъ, видя Павла молодцоватаго наружностью и хорошо одѣтаго, спрашиваетъ: «Кто ты, сынъ мой, откуда ты и за что тебя зовутъ ликогатья?» Онъ все разсказалъ духовнику, который за то изрекъ Павлу свое благословеніе, а народу тамошнему проклятіе; потомъ, обнявши его, со слезами простился съ нимъ. Съ духовникомъ было два ученика, одинъ изъ которыхъ оказался родственникомъ Павла. Этотъ ученикъ со временемъ сдѣлался попомъ, и отъ него произошло село Поповичи.

Проклятіе неизвѣстнаго путешественника исполнилось въ тотъ же день. Во время лужанскаго праздника пробѣжалъ между ними заяцъ, а пьяный народъ кинулся за нимъ, чтобы схватить или убить; кто-то выстрѣлилъ изъ ружья и вмѣсто зайца попалъ въ человѣка. Поднялась общая суматоха. Всѣ схватили оружіе или камни и кинулись другъ на друга и бились до тѣхъ поръ, пока

*) Въ переводѣ это значитъ носящій панталоны ялычаны или лыкомъ подвязанныя.

не осталось почти никого; бились и по домамъ, и тѣ, которые уцѣлѣли, разбѣжались, боясь мести. Остался только Бѣлый Павелъ съ семействомъ бана, а оставшаяся часть лужанъ послѣ того не жила, а прозябала; и теперь отъ нихъ осталось только 5—6 домовъ, и тѣ никуда негодные» (стр. 63—65).

Изъ этого преданія видно, что въ народѣ сохранилась память о Бѣломъ Павлѣ и борьбѣ двухъ вѣръ лужанской и истинно православной; только перепутана хронологія какъ вообще въ народныхъ преданіяхъ. Павле изъ Дукадьина могъ прійти въ эти мѣста никакъ не раньше, какъ въ концѣ XIV в. (послѣ Косовской битвы) или въ началѣ XV; а между тѣмъ въ 1411 г. упоминается уже племя Бѣлопавличей *). Относительно лужанъ и Шобаичъ замѣчаетъ, что это могли быть богумилы, воспоминаніе о которыхъ сохранилось вездѣ почти въ предѣлахъ старой Зетской державы; а въ долинѣ средней Зеты есть и село Богмиловичи. Борьба же противъ богумильства происходила при Неманѣ (въ концѣ XII в.) и кончилась его истребленіемъ.

Такимъ образомъ мы констатируемъ тотъ фактъ, что племя Бѣлопавличей существовало прежде Косовской битвы и населилось тамъ въ то время, когда вообще сербы разселялись по этимъ мѣстамъ, вытѣсняя аваръ, латинъ и впослѣдствіи грековъ. Притомъ имя Бѣлопавличей, по всѣмъ вѣроятіямъ, означало не одно какое либо племя, но вообще *жителей этой области, носившей имя своего владѣтеля Бѣлы Павлимира* или его рода.

Изъ всего этого мы выводимъ, что, во 1-хъ, имя Бѣлопавличей было провинціальное, а не племенное; а во 2-хъ, что часть территоріи, занимаемой племенемъ, присвоившимъ себѣ имя Бѣлопавличей по преимуществу, составляла одно цѣлое съ территоріею Оногошта; но жители той и другой частей принадлежали-ли одному этнографическому типу, это вопросъ, который мы рѣшили бы скорѣе въ отрицательномъ смыслѣ.

Никшичъ, какъ городъ самъ по себѣ, не можетъ имѣть опре-

*) Медо Пуцич. Споменици. I, № 192.

дѣленнаго этнографическаго типа, потому что городъ принимаетъ къ себѣ поселенцевъ изъ различныхъ мѣстностей. Но во всей его окрестности съ Жупой, Луковымъ, Дугой, Трепчей и Рудинами населеніе типа обще-герцеговинскаго; это и естественно, такъ какъ онъ или собственно Оногостъ, по сказанію Дуклянскаго священника, составлялъ одну изъ десяти жупъ Захолміи или Подгорія. Но рядомъ съ нимъ живущее племя пѣшивцевъ имѣетъ совершенно другой, своеобразный типъ, отличающій ихъ и отъ бѣлопавличей. Конечно были доселенія и къ нимъ изъ другихъ мѣстностей. Такъ о Витасоевичахъ (34 дома, до 50 ружей перваго класса) говорятъ, что они изъ Кучъ. По народному преданію предокъ ихъ Дьюро Штьековичъ, оставшись вѣренъ Иванбегу, пришелъ къ нему на Цетинье, а Иванбегъ за вѣрность и въ вознагражденіе потеряннаго имъ въ Кучахъ, далъ ему для жительства и во владѣніе свои катуны Ланишта, изъ которыхъ впослѣдствіи и разрослось цѣлое село. Какъ доселенцы, они терпѣли притѣсненія отъ туземцевъ, и потому изъ страха, чтобъ у нихъ не отняли землю, они записали ее Острожскому монастырю съ правомъ жить на ней и пользоваться за ничтожную плату. И только при князѣ Даніилѣ они получили эту землю опять въ полное свое владѣніе, заплативши однако монастырю 900 талеровъ.

Есть также отдѣльные роды, которые не мѣстнаго происхожденія. Но тѣмъ не менѣе своеобразность племенная сохраняется. О пѣшивцахъ говорятъ, что они старожилы и что прежнее ихъ имя было *Лужане*. Это было сильное и многочисленное племя, которое занимало всю долину Средней Зеты. Лужане были и близь Подгорицы. Сюда же мы пріурочиваемъ и упоминаемыя Дуклянскимъ свящ. Podlugiae. Имя это объясняется луговымъ характеромъ всей той мѣстности, начиная отъ Орьей-Луки и до Спужа. Тамъ и теперь находятся Лужница, Косови-Лугъ, Луге и др.

Изъ этой мѣстности они были оттѣснены вверхъ Зеты и загнаны въ весьма тѣсныя мѣста подъ Планиницей и Будо-

шемъ, гдѣ зетская долина становится узкою и очень глубокою и гдѣ для хлѣбопашества нѣтъ мѣста; но за то тамъ находятся прекрасные виноградники и множество отличнѣйшихъ смоквъ, гранатъ, айвы и другихъ плодовъ. Горы, покрытыя частью крупнымъ, а больше мелкимъ лѣсомъ, представляютъ удобства для содержанія мелкаго скота, особенно козъ.

Откуда произошло переименованіе лужанъ въ пьешивцевъ, мы не знаемъ; но, по всѣмъ вѣроятіямъ, отъ какой нибудь голой горы или вообще таковой мѣстности *).

Загнаны они были въ эту мѣстность частью натискомъ новыхъ, болѣе энергичныхъ пришельцевъ, какъ то мы видѣли и въ другихъ мѣстахъ; а частью еще прежде гоненіемъ противъ нихъ Немани, такъ какъ лужане крѣпко держались ненавистнаго ему богумильства.

Какъ бы въ напоминаніе объ ихъ богумильствѣ на южной ихъ границѣ, какъ разъ на межѣ съ Бѣлопавличами, находится село Богмиловичи (около 20 домовъ) съ маленькою церковкой, и въ немъ есть нѣсколько семействъ, которыхъ положительно считаютъ за потомковъ старыхъ лужанъ.

По этимъ, хотя неполнымъ и шаткимъ, даннымъ, за неимѣніемъ данныхъ другихъ, болѣе точныхъ, мы склоняемся къ мысли, что часть племени пьешивцевъ должна быть причислена къ старожиламъ, т. е. первымъ сербскимъ поселенцамъ въ тѣхъ мѣстностяхъ, еще во время жупановъ, и къ потомкамъ лужанъ, державшихся богомильства. Но значительная часть, именно села Повія, Богетичи, Дреновштица и Церово считаютъ свое происхожденіе изъ Грудъ (теперь албанское племя близь Подгорицы), которые поселились здѣсь въ позднѣйшее время, когда турки завладѣли Подгорицей.

Что касается современныхъ бѣлопавличей, то тутъ намъ ничего не остается, какъ держаться живущаго между ними пре-

---

*) Въ Дробнякахъ между Шавниками и Тушиной есть гора Пьешивацъ (Плѣшивацъ), которая только снизу покрыта лѣсомъ, а вверху голая.

данія, приближая его къ болѣе чистой истинѣ при помощи другихъ, историческихъ фактовъ.

Вотъ какъ представляетъ намъ это родословіе М. Шобаичъ *): «Отъ Павла (Бѣлаго) родились 4 сына: Павко, Петушинъ, Петръ и Петрашко. Отъ первыхъ троихъ произошли всѣ Бѣлопавличи: отъ Павка — Павковичи, отъ Петушина — Петушиновичи, а отъ Петра — Вражегрмци. Отъ Петрашка одинъ только домъ въ сел. Медьица, и никогда не было больше». Павлу Бѣлому сверхъ того именуютъ отца Леку и дѣда Дуку, а вообще происхожденіе ихъ изъ Дукадьина въ Албаніи.

Относительно рода Петрашка, который такъ слабо размножался и не развѣтвлялся, семейное преданіе сохранило имена всѣхъ предковъ. Вотъ эти имена по нисходящей линіи отъ Петрашка: Кариманъ, Лазарь, Гойко, Милинко, Вукъ, Радоня, Чейо, Сточко и Живко, который еще былъ живъ до 1873 г.

Всего 10 поколѣній или поясовъ отъ Бѣлаго Павла. Полагая среднимъ числомъ въ одномъ столѣтіи три поколѣнія, мы бы должны были возвратиться назадъ на три столѣтія съ половиной, т. е. къ XVI ст.; но этотъ родъ слабо множился; поэтому для него нужно предположить менѣе трехъ поколѣній въ столѣтіе, и тогда время прибытія Бѣлаго Павла падетъ на половину или конецъ XV ст. Это вообще періодъ самаго сильнаго доселенія въ Черногорію народа изъ различныхъ мѣстъ послѣ погрома Сербскаго государства.

Что касается Дукадьина, на который нынѣшніе бѣлопавличи указываютъ, какъ на свое первоначальное отечество, и который въ настоящее время сталъ совершенно арнаутскимъ, то не нужно забывать, что въ то время сербскій элементъ простирался гораздо дальше, и въ Дукадьинѣ, если не было вполнѣ сербское населеніе, то во всякомъ случаѣ тамъ сербовъ, чистыхъ или даже немного смѣшанныхъ съ арнаутами, было много. Мы уже останавливались однажды на этомъ вопросѣ по поводу доселенія

*) Млади Црногорац., стр. 65.

изъ албанскихъ же мѣстностей—Цеклинянъ, нѣкоторыхъ родовъ въ Цермницѣ и Лѣшнянъ; на томъ же основаніи съ достаточною вѣрностью можно принять временемъ доселенія Бѣлопавличей конецъ XV в., когда палъ Георгій Кастріотъ, а Черноевичи стали удаляться къ западу: за ними и тянулись эти доселенцы въ Черногорію.

Остается еще вопросъ объ отношеніи этого края къ Турціи и туркамъ.

Существуетъ въ Бѣлопавличахъ село Брестъ (нынѣшнее Брестово?); тамъ добывалась когда-то соль, и до недавняго времени у одного поселянина находился камень, весь пропитанный солью, который поэтому давали овцамъ лизать. Тамъ же Иванбегъ имѣлъ свой дворъ, отъ котораго и теперь еще виднѣются слѣды воротъ, и одна часть его называется *комардница* (отъ *комарда*— бойня скота). Тутъ содержался скотъ Иванбега и приготовлялось мясо. Для управленія дворомъ поставлены были 30 слугъ, которые однако злоупотребляли своимъ положеніемъ: дѣлали разныя обиды мѣстнымъ жителямъ, особенно же оскорбляли женщинъ. Жители, не находя управы у Иванбега, отправились въ Фочу, гдѣ тогда уже владѣли турки, и привели оттуда съ собою турокъ, которые, прогнавъ иванбеговыхъ слугъ, водворились тамъ на постоянное жительство.

Что сталось съ этими турками впослѣдствіи, объ томъ нѣтъ никакого преданія; но только на другой, лѣвой сторонѣ Зеты никогда не владѣли турки. По всѣмъ вѣроятіямъ, воспользовавшись ими для вытѣсненія иванбеговыхъ слугъ, мѣстные жители со временемъ вытѣснили и ихъ изъ той мѣстности, и принудили пойти въ Спужъ, гдѣ турки господствовали, благодаря тому, что Подгорица была вполнѣ турецкою. Напротивъ, есть указанія, что турки, хотя и временно, господствовали по правую сторону р. Зеты. Именно между Куриломъ (гора надъ Орьей-Лукой) и подножіемъ г. Гарча есть равнина, на которой одна мѣстность называется *Бостани*, и тутъ, говорятъ, были турецкіе огороды; есть нивы и ливады Буразеровича, Дуровича, Дьедьевича, также своими именами напоминающія турокъ.

Фактически упоминается господство въ части Бѣлопавличей бега Зотовича, который, будучи недоволенъ Скадарскимъ пашою, стѣснявшимъ своеволіе беговъ, оставилъ Скадаръ, завладѣлъ цѣлой Нижней Зетой съ Подгорицей и въ то же время частью Бѣлопавличей. Стоялъ онъ на Орьей-Лукѣ, гдѣ имѣлъ свои земли. Это было приблизительно въ концѣ XVII в. Но тутъ является сильный родъ Бошковичей. Они прежде стояли въ Слатинѣ, потомъ на Вратьешинѣ и Копитѣ, а наконецъ дошли до Орьей-Луки. Бега они прогнали, домъ его разорили и поселились тутъ сами, гдѣ и остаются до сихъ поръ. Изъ этого рода впослѣдствіи были воеводы, между которыми особенно знаменитъ Петръ Бошковичъ.

Надобно замѣтить, что въ прежнее время бѣлопавличи платили дань арнаутскому племени климентамъ по 12 лодокъ льняной пряжи; а сверхъ того платили и въ Скадаръ.

Дань эта иногда не платилась, изъ чего часто бывали боевыя схватки; но тѣмъ не менѣе она всегда считалась за бѣлопавличами. Тогда Петръ Бошковичъ предложилъ туркамъ платить гораздо больше, если его сдѣлаютъ воеводой. Турки приняли его предложеніе, и вотъ новый воевода сообщаетъ, что дань готова, пусть только за нею пріѣдутъ 40 скадаранъ; а когда они прибыли, онъ всѣхъ ихъ перебилъ. Много онъ дѣлалъ зла туркамъ; много разъ попадался имъ въ руки, но всегда умѣлъ ловко освобождаться; а наконецъ былъ схваченъ турками и обезглавленъ (объ немъ см. Српско Огледало, пѣсню № X). Освободились Бѣлопавличи отъ турокъ только послѣ боя на Чурильцѣ при сердарѣ Михайлѣ Бошковичѣ, когда страшно погибнули турки (1792 г.). Въ томъ же году скадарскій паша Махмутъ-паша Бушатлія былъ разбитъ владыкою Петромъ I между Мартиничами и Пиперами (Српско Оглед. №№ XXVIII и XXIX).

Остается намъ еще сказать о Никшичѣ, который нѣкоторое время составлялъ одно цѣлое съ Верхнею-Зетой, потомъ отдѣлился къ Герцеговинѣ, а наконецъ возсоединенъ со старою Зетой

подъ щитомъ Черногоріи. Относительно его намъ нужно только опредѣлить время, когда онъ потурчился.

Изъ Марина Болицы мы знаемъ, что въ его время Никшичемъ управлялъ Горданъ воевода, тогда какъ о потурченцахъ нѣтъ ни слова. Далѣе мы ничего не знаемъ, и только весьма мало свѣта проливаетъ исторія святителя Василія Острожскаго. Въ сингеліи или ставленой грамотѣ, данной Василію патріархомъ печскимъ Гавріиломъ (1651 г.), говорится, что Захолмскому владыкѣ киръ Василію даются въ его епархію *Никшичъ*, а также Плана, Колашиновичи и Морача, составляющіе Препольскій кадилукъ. Значитъ, и въ то время тамъ не было еще турокъ. По народному преданію св. Василій сначала стоялъ въ Требиньѣ и управлялъ тамъ монастыремъ. Но тамъ уже были потурченцы, которые стали наносить оскорбленія христіанской святынѣ, нападать на церкви и монастыри и разорять ихъ; въ томъ числѣ былъ и монастырь, гдѣ стоялъ св. Василій, и наконецъ турки стали угрожать жизни св. Василія. Тогда онъ удалился въ Никшичъ, гдѣ въ то время еще не было города, а село, называвшееся Попи (названіе это существуетъ и теперь въ Никшичѣ). Отсюда онъ нѣсколько разъ ходилъ въ Печь и на Святую гору, а всего пробылъ въ Никшичѣ 3—4 года. Причиною его удаленія отсюда преданіе выставляетъ интригу противъ него тамошнихъ кнезовъ и главнымъ образомъ кнеза Николича изъ Озриничей (село близь Никшича), по наущенію однако турокъ изъ Требинья. Все это происходило во 2-й половинѣ XVII столѣтія.

А между тѣмъ въ началѣ XVIII в., менѣе, чѣмъ въ 50 лѣтъ, Никшичъ дѣлается уже совершенно турецкимъ и за одно со Спужемъ предпринимаетъ походы противъ Черногоріи. Что содѣйствовало такому быстрому отурченію Никшича, мы не знаемъ другой причины, какъ то, что Турція въ то время достигла верха своего могущества; и знаемъ также, что Никшичъ постоянно пополнялся ускоками и ренегатами изъ Черногоріи и оставшихся вѣрными ей племенъ, которые потомъ, какъ всѣ

ренегаты, являлись самыми ожесточенными врагами своего отечества.

Никшичъ съ одной стороны и Спужъ съ другой не остались безъ вліянія на два пограничныя имъ племени Бѣлопавличей и Пьешивцевъ. Имѣя передъ собою эти двѣ страшныя силы, тѣ и другіе, частью признавая свою зависимость отъ турокъ и иногда служа имъ даже противъ своихъ (см. Српско Оглед. № VII), въ то же время выработали въ себѣ духъ истинныхъ *крашниковъ* (граничаръ), которые иногда совершали чудеса храбрости. Мы уже говорили объ извѣстномъ въ этомъ отношеніи родѣ Бошковичей; таково все село (или родъ) Мартиничей, которые жили какъ разъ подъ выстрѣлами Спужа. У Пьешивцевъ славенъ въ томъ же смыслѣ родъ Міушковичей и Контичей. Но въ то же время это весьма вредно вліяло въ культурномъ отношеніи. Находясь вѣчно подъ выстрѣлами и не зная мира ни на минуту, они сдѣлались равнодушны къ жизни и стали пренебрегать хозяйствомъ и всякимъ трудомъ. Это особенно было замѣтно въ Бѣлопавличахъ, гдѣ прекраснѣйшія земли лежали впустѣ, и, не смотря на природныя богатства, ихъ домики были самые жалкіе въ цѣлой Черногоріи; да кто бы и сталъ строиться, когда всякую минуту нужно было ждать, что сожгутъ и все уничтожатъ?

Мы останавливаемся на этихъ особенностяхъ положенія и жизни племени, потому что подъ вліяніемъ ихъ постепенно складывается тотъ или другой типъ этнографическій.

6) Нижняя Зета съ Подгорицей.

Въ исторіи, какъ мы видѣли, Нижнею-Зетою назывался Скадаръ съ его окрестностью; а Подгорица причислялась къ Верхней-Зетѣ. Мы же это названіе употребляемъ въ смыслѣ географическомъ, такъ какъ Зетою въ настоящее время называется вся обширная равнина между р. Цѣвной и Скадарскимъ озеромъ, по которой раскинулись села съ плодороднѣйшею поч-

вою и изстари земледѣльческимъ населеніемъ. По отношенію же къ только что разсмотрѣнной нами мѣстности она и представляетъ собою именно нижнюю ея часть.

Взглянувши только на географическія названія этой области, какъ Бериславцы, Голубовцы, Гостиле, Горичаны, Бѣлополе, Плавница, Быстрицы, Владня, Врань и т. д., вы видите, что это была чисто сербская страна. Видно, что её сразу покрыло густое сербское населеніе, и потому въ географическихъ названіяхъ не осталось почти и слѣда тѣхъ жителей, которые были предшественниками сербовъ. Изрѣдка только попадаются такія имена, какъ Карабеши, Уечъ, Матагужи, Тузы, которыя, если не изкаженіе словянскихъ, то должны принадлежать какой нибудь другой народности. Несловянскія названія, какъ Махала и Балабаны, возникли уже позже, въ турецкое время.

Поэтому область Нижней-Зеты изстари была самымъ чистымъ сербскимъ краемъ. Если нѣкоторое время (въ X и XI вв.) здѣсь господствовали греки, то господство ихъ было чисто военнаго характера и народности не касалось. Затѣмъ Неманя сбрасываетъ господство грековъ, и тутъ возникаетъ уже чисто сербское государство. Тамъ же возникаетъ сербская митрополія и рядомъ съ тѣмъ святыня Вранинскаго монастыря, имѣвшаго громадное культурное значеніе въ цѣломъ томъ краѣ. Все это неотразимо вліяло на Зету въ смыслѣ развитія и укрѣпленія въ ней духа народности; и, благодаря этому, тамошнее населеніе, на видъ забитое и равнодушное ко всему, кромѣ личныхъ его матеріальныхъ интересовъ, вынесло четырехсотлѣтнее господство турокъ, не поступившись ни вѣрою, ни народностью, и давши весьма малый контингентъ магометанству. Бо̀льшая же часть оказавшихся въ Зетѣ турокъ — пришельцы изъ другихъ мѣстъ. Это тѣмъ удивительнѣе, что на равнинахъ народъ обыкновенно не такъ стоекъ и легче поддается чужому вліянію. Такое явленіе мы объясняемъ чистотою здѣсь сербскаго элемента и вліяніемъ двухъ великихъ, упомянутыхъ выше національныхъ учрежденій: сербской державы и сербской же церковной митро-

поліи, а также Вранинскаго монастыря. Когда Зетское государство пало подъ ударами турокъ, Подгорица обратилась въ крѣпость и сдѣлалась резиденціею турецкихъ правителей этой области. Но прелесть положенія Подгорицы привлекала и главныхъ правителей цѣлаго того края, имѣвшихъ собственно свою резиденцію въ Скадрѣ. М. Болица говоритъ, что «санджакъ (главный правитель), оставляя свою резиденцію въ Скадрѣ, пребываетъ большею частію въ Подгорицѣ, потому что тутъ находятся отличнѣйшія пастбища для лошадей и въ изобиліи хлѣба и другіе продукты, необходимые для ихъ самихъ и для прокормленія ихъ слугъ». А немного выше Болица же еще яснѣе выражаетъ, что турки жили и по селамъ зетскимъ. «Отъ высокаго берега или подошвы горъ съ одной стороны и по рѣкѣ съ другой тянется—говоритъ онъ—обширнѣйшая и прекраснѣйшая равнина, занимающая въ длину 60 миль, а въ ширину между горами и Морачей 30 миль. По этой равнинѣ расположено 17 прекраснѣйшихъ и богатѣйшихъ произведеніями земли селъ, *въ которыхъ живутъ главные люди изъ турокъ;* чтобы усилить доходы, они возвели тамъ разныя хозяйственныя постройки и конюшни, *и ради удовольствія проводятъ тамъ большую часть года*» (Т. I, стр. 805).

Можно судить, каково было съ такими гостями. И все-таки народъ это выдержалъ, не поступившись вѣрою. Это отчасти объясняется тѣмъ, что изъ Зеты никогда не было выселеній массами. Съ Иванбегомъ удалились только властели, а народъ остался неподвиженъ. Да и властели, по всѣмъ вѣроятіямъ, въ большинствѣ тоже остались, хотя отношенія къ народу должны были измѣниться и конечно въ смыслѣ уступокъ народу. Если съ одной стороны богатства Зеты удерживали ея жителей отъ выселеній, не смотря на всю тяжесть господства турокъ, то съ другой — они привлекали доселенцевъ, которыхъ было не мало, особенно изъ Черногоріи, къ чему принуждала бѣдность ихъ родины. А связь вообще съ Черногоріею поддерживалась подчиненностью ихъ въ церковномъ отношеніи черногорскому вла-

дыкѣ, чему съ XVIII в. такъ сильно противились нѣкоторые печскіе патріархи.

Замѣчательно, что здѣсь мы нигдѣ не встрѣчаемъ старыхъ кладбищъ съ большими надгробными плитами; или, можетъ быть, онѣ, какъ чужія, употреблены всѣ на другія постройки. Да и вообще нѣтъ слѣдовъ большихъ старинныхъ построекъ. Есть слѣды такихъ построекъ и монастыря только во Вранѣ (Врань по послѣднему разграниченію отошелъ къ Турціи). Это мѣсто когда-то играло важную роль, и многія болѣе важныя фамиліи въ Подгорицѣ происходятъ оттуда. Оттуда происходятъ и Враничи, цѣлый родъ подъ Вельимъ-брдомъ, которымъ принадлежало все почти Велье-брдо до Зеты, гдѣ и теперь одна мѣстность называется Враницкія-нивы. Этотъ родъ впослѣдствіи принялъ магометанство и былъ злымъ врагомъ племени Пиперъ, которые также хотѣли пользоваться Вельимъ-брдомъ; и только въ 1800 г. Пиперамъ удалось сломить ихъ силу (Срп. Оглед. № XXXVI).

Интересенъ одинъ документъ, относящійся къ Зетѣ отъ 1446 г.: это разборъ зетскимъ воеводою Томой *) спора о границахъ между Матагужами и Хотами. Грамота эта интересна тѣмъ, что въ ней упоминается много именъ лицъ, участвовавшихъ въ этомъ разборѣ, и между прочимъ различаются властели зетскіе и сербскіе. Послѣдніе, безъ сомнѣнія, приведены деспотомъ Георгіемъ Бранковичемъ, правившимъ въ то время и Зетой. Замѣчательно, что въ числѣ свидѣтелей попалъ какъ-то *Никола Дьюрдьевичъ отъ Малоншичъ;* а затѣмъ идутъ свидѣтели отъ лужанъ и соединяются въ одно съ зетянами. Вотъ это мѣсто: «ѿ лꙋжанъ владъ добриевиħъ и карко Ратковиħъ и Раделю Бꙋбиħъ, божидаръ ħꙋрħевиħъ и остали Зеħани мали и големи, кои се при насъ намерише». Грамоту эту, весьма небольшую по объему, мы помѣщаемъ въ приложеніи.

---

*) Этотъ Томо, какъ властель и зетскій воевода, былъ съ Иваномъ Черноевичемъ въ Цермницѣ для опредѣленія земельныхъ границъ Вранинскаго монастыря (грамота 1482 г.).

Теперь перейдемъ къ Подгорицѣ.

Когда и какъ возникла Подгорица, мы не знаемъ. Знаемъ только, что Неманя родился въ Зетѣ на Рыбницѣ, гдѣ, значитъ, въ то время было поселеніе; а другого мѣста на Рыбницѣ, удобнаго для поселенія, нѣтъ, кромѣ того, которое занимаетъ Подгорица въ углѣ между Рыбницей и Морачей съ лѣвой стороны той и другой.

Вопросъ только въ имени. Можно бы предположить, что имя Подгорицы существовало и во время Немани; но жизнеописатель его, не зная точно мѣстности, назвалъ её по рѣкѣ, имя которой было ему почему нибудь болѣе извѣстно. Но и потомъ, когда основывается сербская епископія, говорится, что она была основана на Дрепѣ, мѣстности и теперь составляющей часть Подгорицы и носящей то же имя (Дрпе).

Значитъ, въ то время еще не существовало это имя Подгорицы, возникшее въ позднѣйшее время. Названіе это произошло отъ того, что она находится дѣйствительно подъ горой, носящей названіе *Горица* *). По другую сторону (на сѣверъ) этой Горицы довольно обширная равнина называется Загоричъ, гдѣ видны слѣды обширнаго поселенія еще отъ римскаго времени. И теперь еще, хотя съ большимъ трудомъ, тамъ можно примѣтить, гдѣ были фундаменты домовъ, и даже цѣлую улицу. Видно, что здѣсь былъ обширный городъ, который, можетъ быть, составлялъ часть Діоклеи (правильнѣе Доклеа), гдѣ жилъ гражданскій элементъ, т. е. торговые и промышленные люди, тогда какъ vis-à-vis черезъ Марачу былъ городъ укрѣпленный, обнесенный стѣною, гдѣ стояло войско и жили власти, управлявшія страною.

Когда пришли сербы (въ VII в.), все это, по всѣмъ вѣроятіямъ, представляло груды развалинъ, и потому предки Немани селятся на новомъ мѣстѣ на р. Рыбницѣ, гдѣ въ то время, безъ

---

*) Въ тѣхъ мѣстахъ всѣ отдѣльныя, небольшія возвышенія въ родѣ острововъ на равнинѣ называются *горицами*; Горица — въ Лѣшкополѣ; горицами называются всѣ островки на Скадарскомъ озерѣ вдоль берега Краины.

сомнѣнія, была пустошь и лѣсъ, почему и названа часть ея Дрепа (собств. *Дрпе*, что по сербски значитъ: густой, хотя и некрупный лѣсъ, непролазная чаща). Въ то же время (или позже) они должны были построить тамъ градъ (укрѣпленіе).

Мы уклонились отъ имени Подгорицы, чтобы объяснить, какъ ея естественное положеніе, такъ и обстоятельства, обусловливавшія ея возникновеніе. Можетъ быть, это имя какъ нибудь замаскировано у Дуклянскаго священника, какъ и многія другія имена; но съ положительностью мы знаемъ его только съ турецкаго времени *).

О приходѣ турокъ въ Подгорицу существуетъ такое народное преданіе. Они пришли не отъ Скадра, откуда былъ имъ ближайшій путь, но съ сѣвера: сначала въ Бѣлополе, потомъ въ Колашинъ и наконецъ въ Медунъ (въ Кучахъ), гдѣ и укрѣпились. Такимъ образомъ въ то время, какъ сербы вмѣстѣ съ албанцами, предводимые Черноевичами, не пропускали турокъ въ Зету, они явились въ нее обходнымъ путемъ. Укрѣпившись сначала въ Медунѣ, они оттуда, говорятъ, призваны были въ Подгорицу отцомъ Божидара Вуковича, извѣстнаго издателя печатныхъ церковно-словянскихъ книгъ въ Венеціи, который въ то время былъ какъ бы главою Подгорицы. Призывая этихъ турокъ, онъ безъ сомнѣнія надѣялся съ помощью ихъ легче отразить турецкій же напоръ со стороны Скадра, гдѣ они уже утвердились еще раньше; но, какъ показало время, ошибся въ томъ расчетѣ, и родной сынъ его Божидаръ долженъ былъ оставить свое отечество и окончить дни на чужбинѣ, и только бренные останки его впослѣдствіи перенесены на островокъ Старчево на Скадарскомъ озерѣ **).

Пребываніе его на чужбинѣ не было пассивное: тамъ онъ

---

*) «Имя Подгорицы отъ града, который турки построили въ 1405 г.»—Ст. Новакович—Земљиште радње Немани (Годишница Николе Чупича. Т. I, Београд. 1877 г., стр. 177).

**) См. наше «Ободска Штампарија 1493 г.». Цетинье, 1893 г.

печаталъ церковно-служебныя книги, чтобы этимъ культурно-просвѣтительнымъ средствомъ поддержать духъ своего народа.

Появленіе такой личности знаменательно въ томъ отношеніи, что свидѣтельствуетъ о культурности того края. И это не перестаетъ проявляться и въ позднѣйшее время. Любовь къ просвѣщенію жила здѣсь даже и въ турецкое время и выражается въ томъ, что во многихъ подгорицкихъ домахъ имѣлось большое собраніе книгъ. Между таковыми былъ славный когда-то родъ Морачевичей, пришедшихъ въ Подгорицу изъ Враня, гдѣ, какъ мы уже упоминали, и теперь еще видны слѣды построекъ, свидѣтельствующихъ о культурности того края. У нихъ, говорятъ, была большая библіотека, остатки которой существовали до недавняго времени; теперь однако не осталось отъ того ничего: все разнесено куда-то или распродано, и значительная часть перешла въ Сербію, гдѣ, можно надѣяться, будетъ сохранена. Любовью къ книгамъ отличалось также и семейство Лаиновичей, потомки которыхъ и въ настоящее время считаются въ числѣ первыхъ гражданъ своего города. Въ одномъ старинномъ сборникѣ (начала XVIII в.) мы читаемъ такую запись:

«Сия книга глаголема цароставникь мнѣ смиренаго и грешнаго Димитрія попова, унука Симона Лаиновича; купихь е ва лето от рождаства по плоти Бога слова на 1807, априлиа дань 25; знано буди, писахь рукою у Никшиче». Этотъ Д. Поповъ, указывая, что онъ внукъ Лаиновича, какъ бы объясняетъ, откуда и у него любовь къ книгѣ.

Вмѣстѣ съ этою чертою подгоричанъ нужно поставить и ихъ вѣрность своей церкви, вслѣдствіе чего изъ нихъ мало перешло въ магометанство; а всѣ потурченцы, какъ и вообще въ Зетѣ, большею частью пришлецы.

Все это мы считаемъ наслѣдіемъ старой культуры этого края, водворившейся въ немъ подъ вліяніемъ бывшей здѣсь первой сербской епископіи (на Дрепѣ).

Правда, еще прежде того, въ IX в. была здѣсь архіепископія римская въ Діоклеѣ, и Неманя крещенъ былъ латинскимъ свя-

щенникомъ; но народъ въ то время преданъ былъ богумильству, которое имѣло свою оригинальную культуру, противную тогдашней ортодоксіи, и противъ которой латинское духовенство ничего не могло сдѣлать, хотя тамошніе жупаны и склонялись иногда къ Риму (см. Т. I, стр. 362 и 365). Затѣмъ управленіе тѣми краями переходитъ къ грекамъ; но и они, сидя въ укрѣпленныхъ городахъ, также не могли имѣть сильнаго культурнаго вліянія на населеніе. Только Неманя уничтожаетъ богумильство, а прежде того изгоняетъ оттуда грековъ; римская же архіепископская каѳедра въ XI в. переносится изъ Діоклеи въ Баръ (Antivari) *); а въ 1221 г. учреждается архіепископія сербская, которая и начинаетъ просвѣтительную дѣятельность въ тѣхъ краяхъ въ духѣ народно-христіанскомъ. Поэтому рано развившуюся культурность въ тѣхъ краяхъ, задержавшуюся и выразившуюся потомъ въ любви нѣкоторыхъ домовъ къ письменности, нужно всецѣло приписать вліянію сербской архіепископіи и сербскихъ просвѣтителей, во главѣ которыхъ стоитъ великій мужъ св. Савва.

Скажемъ теперь нѣсколько о Спужѣ, который былъ, такъ сказать, подручьемъ Подгорицы. По своему географическому положенію онъ принадлежитъ Средней-Зетѣ, а также и по этнографическому типу населившаго его племени. Но, съ того времени, какъ турки овладѣли Подгорицей, Спужъ сдѣлался какъ бы форпостомъ этой послѣдней. Что сталось съ его старожилами, мы не знаемъ; но знаемъ, что господствовавшіе въ немъ до послѣдняго времени потурченцы, аги и беги, всѣ были со стороны: такъ Метьикукичи — изъ Пиперъ (а въ Пиперы пришли изъ Ба-

---

*) Фарлати въ своемъ соч. «Illyricum Sacrum», относя это событіе къ XI в., объясняетъ его разореніемъ Діоклеи болгарами; но латинское духовенство находилось тамъ еще и во время Немани, слѣдовательно послѣ того. Поэтому перенесеніе латинской каѳедры въ Баръ скорѣе можно приписать возобладанію восточнаго православія и сербскаго національнаго духа вслѣдствіе окончательнаго установленія тамъ сербской державы и церкви.

нянъ); Бетьировичи—изъ Лѣшанской нахіи; Дуровичи и Дьечевичи—изъ Кучъ; Диздаревичи и Дервишевичи изъ Хотъ; сверхъ того два семейства изъ азіатскихъ турокъ — Катаничи и Падовичи.

Очевидно, что старожилы или удалились, или, если и остались, то не приняли магометанства и потому не попали въ аги и беги.

7) Кучисъ Затрѣбчемъ.

Это племя находится къ сѣверо-востоку отъ Подгорицы, съ которою граничитъ территоріей, не имѣя однако никакой естественной границы. Одно только можно сказать: покуда идетъ равнина — все подгорицкое; а только начались горы, — принадлежитъ кучамъ. Это настоящіе горцы, и по отношенію къ Подгорицѣ они занимали всегда такое же положеніе, какъ албанскіе горцы (*малисоры*, а страна—*Малези*) по отношенію къ Скадру. Имѣя потребность одинъ въ другомъ и связанные взаимными интересами, они не могутъ жить одинъ безъ другого; но въ то же время при малѣйшемъ поводѣ открывается ссора, оканчивающаяся нерѣдко кровавою схваткой. Не разъ Кучи нападали на Подгорицу и покушались овладѣть ею. Точно такія же покушенія бывали и со стороны албанскихъ горцевъ противъ Скадра.

Впрочемъ такого рода отношенія наступили только съ того времени, когда обоими этими городами съ прилегающими къ нимъ равнинами завладѣли турки, стараясь отсюда покорить себѣ и горы; но это имъ не удалось. Общая ненависть къ туркамъ кучъ и албанцевъ сближала ихъ между собою; она же создала въ нихъ друзей Черногоріи, на которую они смотрѣли, какъ на свою союзницу, съ надеждой и упованіемъ. Въ нашествіяхъ скадарскихъ пашей на Черногорію принимали участіе албанцы изъ болѣе отдаленныхъ мѣстностей; тогда какъ ближніе: Хоты, Груды, Клименты и др. никогда не участвовали въ этихъ нашествіяхъ, или участвовали отдѣльныя личности, обласканныя и облагодѣтельствованныя турецкимъ правительствомъ.

Въ 1831 г., при владыкѣ Петрѣ II, когда черногорцы вздумали было овладѣть Подгорицей, возстали по всей Зетѣ не только сербы, но и албанцы. Посланные противъ черногорцевъ скадарскимъ пашою два батальона съ двумя орудіями были разбиты въ Хотскихъ горахъ малисорами. Вражда между черногорцами и арнаутами была возбуждена искусственно въ позднѣйшее время интригантскою политикой скадарскихъ пашей. Особенно Османъ-паша умѣлъ отвлекать отъ Черногоріи и сербскія племена, какъ пиперы и кучи, и возмущать даже самихъ черногорцевъ противъ ихъ правителя. Но въ прежнее время между арнаутами, независимыми сербскими племенами и Черногоріей была полнѣйшая солидарность. Поэтому неудивительно, что въ 1614 г. нѣкоторые экзальтированные умы Западной Европы, рѣшившись произвести возстаніе противъ турокъ на всемъ Балканскомъ полуостровѣ, не дѣлали ни малѣйшаго различія между арнаутами и словянами, между православными и католиками.

Чтобы произвести упомянутое возстаніе, сдѣлано было предварительное собраніе 8 сент. 1614 г. въ Кучахъ. Въ числѣ племенъ, которымъ должно было быть роздано оружіе, упоминаются: «Пиперы и Клименты, Кучи, Versevo(?) e Bilopagli (Бѣлопавличи), которые уже 30 лѣтъ живутъ свободно и не платятъ дани султану. Тамъ можно найти до 30.000 хорошихъ солдатъ» (Т. I, стр. 485 и 737—38).

Одно то, что въ то время собраніе было въ Кучахъ, указываетъ на значеніе этого племени. Еще раньше того, какъ мы видѣли изъ свидѣтельства М. Болицы (1604 г.), турки уже владѣли Медуномъ въ Кучахъ. Иванъ-бегъ (тоже по свидѣтельству М. Болицы), чтобы прогнать оттуда турокъ, напалъ на нихъ и одержалъ побѣду, въ которой погибъ ихъ военачальникъ Мраоръ-ага, оставивъ въ рукахъ Ивана Черноевича, какъ трофей, саблю съ прекраснымъ клинкомъ. Тѣмъ не менѣе турки остались въ Медунѣ. По народному же преданію турки не долго стояли въ Медунѣ, и тогда только возможно допустить упомянутое выше собраніе въ Кучахъ. Если это такъ, то значитъ,

что Кучи были въ то время совершенно чисты отъ турокъ. Во время М. Болицы у нихъ было 1500 вооруженныхъ человѣкъ, чего не имѣло ни одно отдѣльное племя (у Бѣлопавл. было 800, у Пиперъ—700, у Климентъ—650 и у Хотъ—600); при этомъ онъ добавляетъ о Кучахъ, что они «воинственнѣйшій и храбрѣйшій народъ». Подобный этому отзывъ дѣлаетъ онъ и о Климентахъ, придавая имъ еще эпитеты: «непобѣдимый и чрезвычайно хищническій».

Опредѣливъ значеніе этого племени, какъ силы военной и отчасти политической, остановимся на вопросѣ: какой же типъ оно представляетъ, какъ единица этнографическая?

Въ настоящее время Кучи различаютъ между собою Дрекаловичей и не-Дрекаловичей. Первые—потомки нѣкоего Дрекала, а вторые—старожилы, жившіе на этихъ мѣстахъ до нихъ. Есть наконецъ и еще роды, которые даже старше этихъ послѣднихъ: это Дучичи, Жиковичи и Коостровичи. Первые живутъ отдѣльно (до 20 домовъ), а вторые въ Убляхъ вмѣстѣ съ Дрекаловичами. Небольшой родъ Рачи или Рачаси считаются доселенцами изъ Ровцевъ. Кочи (было 65 дом., католики), кажется, арнауты.

Преобладающимъ родомъ со временемъ стали Дрекаловичи, и изъ ихъ рода въ продолженіи 6 или 7 поколѣній были и воеводы. Косоръ, Ораово, Безіово, двѣ Кржани господствовали вплоть до Дрекала, и долго и крѣпко боролись противъ господства Дрекаловичей; а предшествовавшіе имъ, упомянутые выше роды еще старше и отличаются отъ тѣхъ и другихъ слабостью.

Это и есть, безъ сомнѣнія, самое старое племя Кучей, за которыми, послѣ паденія Сербскаго царства, населились сербы изъ другихъ сербскихъ земель и, какъ и вездѣ, притѣснили старожиловъ, какъ впослѣдствіи и ихъ притѣснили Дрекаловичи.

Относительно послѣднихъ и по народному преданію, и по простому соображенію ясно, что они произошли отъ какого-то Дрекала.

Народное преданіе старается привести его въ родство съ Георгіемъ Кастріотомъ Скендербегомъ. Одни разсказываютъ,

что дочь Георгія Кастріота, Мара, выдана была замужъ за одного Климента; семейство того Климента погибло, а беременная жена его, убѣгая отъ турокъ, скрывалась по пещерамъ, гдѣ родила сына и пришла съ нимъ въ Кучи, гдѣ ее и пріютили. По другимъ, она прибыла въ Брзкутъ, и тутъ у нея родился сынъ, котораго крестили по православному обряду, а имя дали *Дрекале* (по арнаутски: Андрей, Андрюша). Когда онъ подросъ, мать пошла съ нимъ въ Косоръ, гдѣ его принялъ къ себѣ, какъ слугу, воевода Пераловичъ. Тутъ онъ показалъ свои необыкновенныя способности. Однажды ему случилось быть въ Скадрѣ и представиться визирю, которому чрезвычайно понравился; такъ что, когда умеръ Пераловичъ, визирь сдѣлалъ его воеводой.

Наконецъ есть еще третья версія. Когда по смерти Георгія Кастріота сынъ его Иванъ удалился въ Италію, онъ не взялъ съ собою жену, бывшую въ то время беременною. Она скрывалась тамъ же въ одномъ частномъ семействѣ; но вскорѣ и тутъ ея положеніе сдѣлалось опасно, и тогда ее отправили въ Кучи, именно въ Безіово, гдѣ въ то время былъ воевода Жійо. Воевода принялъ ее и впослѣдствіи женился на ней и имѣлъ отъ нея 3 или 4 сыновей. Умирая, онъ завѣщалъ все свое имѣніе сыновьямъ своимъ, не исключая и Дрекала, раздѣливъ его всѣмъ имъ поровну. Дрекале отселился оттуда и нашелъ себѣ хорошее мѣстечко гдѣ-то близь Косора. Здѣсь онъ сталъ заниматься скотоводствомъ; скотъ у него множился, и онъ сталъ богатъ. Кучи, надобно замѣтить, въ то время были слабы, что и дало поводъ скадарскому визирю наложить на нихъ большую дань. Народъ не зналъ, что дѣлать; тогда Дрекале отправляется въ Скадаръ и устраиваетъ дѣло такъ, что Кучи отъ той дани были освобождены. Послѣ этого народъ собрался на Роге (сборное мѣсто между Косоромъ и Медуномъ) и сталъ разсуждать о томъ, что̀ бы сдѣлать Дрекалу за такую услугу? Тогда ораховскій воевода Дреца Дедичъ взялъ свою шапку, обтыкалъ её кругомъ вѣтками *дрена* (cornus mas) и надѣлъ на голову Дрекалу въ знакъ того, что ему слѣдуетъ быть воеводой, что и было принято народомъ. Съ

тѣхъ поръ кучскихъ воеводъ всегда выбирала скупштина (народное собраніе) и непремѣнно одинъ изъ рода Д. Дедича надѣвалъ ему на голову свою шапку.

Дрекала убили Клименты на озерѣ Рикавцѣ, гдѣ онъ съ сыномъ Лалемъ стоялъ на катунѣ, и захватили овецъ. Лале же, чтобы не убили и его и не лишиться овецъ, закричалъ: «Что вы забираете овецъ Лисичича?», который былъ ихъ пріятелемъ, и они отпустили его съ овцами.

Послѣ этого Лале отправился на Станакъ (или Састанакъ), мѣстность, гдѣ соединяются Морача и Малая-рѣка (теперь Біоче). Тутъ онъ сошелся съ братоножичскимъ воеводой Пейомъ Станоевымъ, который далъ ему въ замужество свою дочь и подарилъ буздованъ (булава, шестоперъ). Съ тѣхъ поръ кучскіе воеводы стали получать буздованъ, какъ знакъ воеводства, отъ братоножичей. Лале былъ сначала католикъ, но потомъ былъ крещенъ черногорскимъ владыкою Руфимомъ, и тогда же перешли въ православіе и всѣ Кучи, бывшіе до того католиками *).

Вотъ что мы знаемъ о Дрекалѣ по народному преданію; но его знаетъ и исторія. М. Болица зналъ князя Лала Дрекаловича (ок. 1614 г.). Принимая во вниманіе то, что въ Черногоріи и вообще у сербовъ тѣхъ краевъ (кромѣ Озриничей) патронимическое прозвище на *ичь* дается только внуку, сыну же на — *овъ* или — *инъ*, мы бы сказали, что Дрекале былъ дѣдъ или вообще предокъ Лала, а не отецъ. Поэтому можно бы предположить, что въ то время былъ уже родъ Дрекаловичей; но какъ по народному преданію, такъ и по Болицѣ видно, что Дрекале былъ отецъ Лала; потому онъ и называетъ Лала Дрекаловымъ. При томъ Болица Лала не называетъ воеводой, но княземъ и рядомъ съ нимъ ставитъ князя Ника Раичева совершенно на одну доску. Онъ же, Болица, предлагалъ венеціанскому правительству «при-

*) Это преданіе мы записали со словъ извѣстнаго воеводы Марка Милянова, родомъ Дрекаловича.

вести въ Которъ сынка князя Лала и лично самого князя Ника Раичева, первыхъ и важнѣйшихъ главарей въ Кучахъ и между всѣми горцами». Судя по этому, родъ Дрекаловича, какъ ни силенъ и уважаемъ былъ въ то время, а возобладалъ только позже, когда изъ него исключительно и стали выбираться воеводы. Что касается родства съ Георгіемъ Кастріотомъ, то это обычная народная манера производить свои главные роды отъ какихъ нибудь знаменитыхъ личностей. Такъ и Кучи не-Дрекаловичи производятъ свой родъ отъ Мрнявчевичей.

Съ этимъ, во первыхъ, трудно согласить хронологію: Г. Кастріотъ умеръ въ 1467 г. и тогда же его сынъ отправился въ Италію; слѣдовательно Дрекале долженъ былъ родиться, по крайней мѣрѣ, въ 1468 г. Если предположить, что Лале въ 1614 г. былъ 30-ти лѣтъ, то долженъ былъ родиться приблизительно въ 1584 г., когда Дрекалу было бы много болѣе 100 лѣтъ отъ рожденія.

Кромѣ того, сынъ Кастріота остался послѣ отца весьма молодымъ и неженатымъ; а если бы и былъ женатъ, то конечно не бросилъ бы свою жену, да еще въ томъ періодѣ, когда всякій больше всего дорожитъ женою. Народное преданіе вѣрно говоритъ, что Дрекале былъ родомъ изъ Албаніи, на что указываетъ и самое имя его.

Не подлежитъ сомнѣнію, что въ то время много народа изъ Албаніи бѣжало въ Кучи, гдѣ турки тогда еще не утвердили своего господства; но врядъ-ли они тогда же ассимилировались съ мѣстнымъ сербскимъ населеніемъ, вслѣдствіе чего и сохранилось историческое преданіе объ обращеніи Кучъ въ православіе черногорскимъ владыкою Руфимомъ Болевичемъ (1675 г.). М. Болица говоритъ о Кучахъ, какъ объ албанцахъ римско-католическаго исповѣданія.

И такъ мы имѣемъ тутъ три наслоенія: первое населеніе самое старое, о которомъ никто ничего не знаетъ, это и есть старожилы. За ними является доселеніе, вынужденное турецкимъ гоненіемъ послѣ паденія Сербскаго царства; это въ массѣ было

сербское населеніе, съ примѣсью однако изъ Албаніи. И наконецъ прямо доселеніе изъ Албаніи, которое создало сильный родъ Дрекаловичей, впослѣдствіи разросшійся до племени, совершенно ассимилировавшійся съ сербами и возобладавшій въ цѣлыхъ Кучахъ. Оставивши генеалогію этого племени (а она существуетъ во всей цѣлости), мы упомянемъ только, что съ того времени Кучи имѣли знаменитыхъ воеводъ и пріобрѣли большую силу.

Такъ внукъ Лала, воев. Иванъ (сынъ Илика, оттуда родъ Иликовичей), управлялъ нѣкоторое время Нижнею-Зетой, а резиденція его была въ Грбавцахъ на краю Морачи (Лѣшанской нахіи). Въ народѣ онъ извѣстенъ подъ именемъ Иванбега. Въ Грбавцахъ и теперь еще видны слѣды какихъ-то старыхъ построекъ: какъ бы монастыря и другихъ зданій, впрочемъ небольшихъ. Здѣсь, говорятъ, жилъ тотъ Иванбегъ. И вотъ онъ однажды, сидя на *тремъ* (высокое крыльцо, галлерея на второмъ этажѣ), любовался посѣвами кукурузы и замѣтилъ, что одинъ стебель значительно переросъ другіе. Посылаетъ выкопать его, чтобы узнать отчего онъ такъ высокъ. И оказалось, что тамъ была брошена цѣлая груда удобренія. Задумался онъ надъ этимъ и говоритъ: «Э, если и земля здѣсь требуетъ *мита* *) (подарковъ, подкупа), то мнѣ здѣсь незачѣмъ оставаться»—и удалился въ Кучи. Затѣмъ знаменитъ былъ Радоня Петровъ, тотчасъ отказавшійся отъ дани туркамъ, которую согласился было платить его предшественникъ Вуйо Радоевъ Ивановичъ (внукъ Ив. Петр.). Таковъ же былъ и Илья Радонинъ, имя котораго фигурируетъ уже въ сношеніяхъ влад. черног. Василія съ Россіей. Замѣчателенъ и очень характеренъ его отвѣтъ владыкамъ черногор. Саввѣ и Василію на воззваніе ихъ о помощи противъ хаджи Мехметъ-паши, боснійскаго визиря:

«12 сентября—отвѣчаетъ онъ—мы получили письмо вашихъ

*) Въ Пиперахъ и въ другихъ нѣкоторыхъ мѣстахъ удобреніе земли такъ и называется — *мито*, и говорится: *митити* землю, т. е. удобрять; *митлива земля*—тощая, которая требуетъ много удобренія.

преосвященствъ и тотчасъ послали за воеводой Климентовъ, господиномъ Дедагеромъ, и за княземъ Васоевицкимъ и княземъ Братоножицкимъ, а всѣмъ другимъ отправили ваши святыя письма. Точно также, какъ это сдѣлали черногорцы и приморцы, и мы клянемся на святомъ Евангеліи, что не пощадимъ пролить свою кровь за честный крестъ и за свое отечество» и т. д. Далѣе, коря венеціанцевъ за то, что они держатся турокъ, онъ заключаетъ свое письмо такъ: «Но вы, наши христіанскіе господа, храбрите нашихъ братьевъ-героевъ черногорскихъ; если Богъ поможетъ, а надѣемся на Него, — не долго будетъ битва продолжаться, и мы побѣдимъ турокъ. Примите въ соображеніе, что наши четы доходятъ до Сараева, изрубятъ тамъ и благополучно возвращаются домой; а что сдѣлаемъ, когда къ намъ придутъ трусливые и лѣнивые босняки? Мы весело будемъ ждать турокъ; надѣемся и на нашу великую христіанскую императрицу московскую, авось она теперь объявитъ войну туркамъ и возьметъ Цареградъ. И тогда наша война была бы счастіемъ для всего христіанства. Въ Кучахъ 15 сент. 1755 г. Илія Дрекаловичъ, воевода и губернаторъ бердскій» *).

Онъ не только воевода кучскій, но и *губернаторъ бердскій*, т. е. надъ нѣсколькими племенами, въ числѣ которыхъ считались Братоножичи и Васоевичи. Братоножичи такъ и соединились съ Кучами и потому называются *кучи-братоножичи;* а Васоевичи вели долгую и упорную борьбу съ Кучами, чтобы освободиться отъ ихъ зависимости и добились того съ трудомъ, ставши потомъ съ ними на равную ногу. По преданію, кучи одно время управляли Зетой и брали дань съ Бѣлопавличей. Мы видѣли печать того воеводы, на которой изображенъ левъ точно такъ, какъ въ гербѣ Г. Кастріота; изъ чего видно, что онъ держался преданія о своемъ происхожденіи отъ кастріотова семейства.

У Кучей, какъ и у другихъ племенъ, сохранилось также преданіе о богомилахъ, съ переиначеніемъ только этого имени

*) М. Драговичъ. — Митроп. Черног. Василій Петровичъ, 1882.

въ *бокумировъ*. Подобно тому, какъ Бѣлопавличи разсказываютъ о погибели всѣхъ лужанъ, Кучи разсказываютъ про бокумировъ. По ихъ имени названо одно озерцо Бокумирскимъ; а неподалеку оттуда показываютъ мѣсто, гдѣ погибли всѣ эти бокумиры, вступивъ въ борьбу между собою, и гдѣ въ память того стоятъ около 200 каменныхъ знаковъ (киляны).

Нѣкоторыя названія мѣстъ въ этомъ краю напоминаютъ пребываніе здѣсь когда-то римлянъ, какъ: Фундана (Fontana), Медунъ (Medeon); а находящаяся подъ ними какъ разъ на краю равнины Какарицкая гора напоминаетъ извѣстный изъ римской исторіи народъ *какаричи*. Имя это сохранилось въ Подгорицѣ, а въ окрестностяхъ Скадра есть цѣлое братство того же имени.

Подводя итогъ всему, что намъ извѣстно о Кучахъ, мы заключаемъ, что главную основу въ этомъ племени составляетъ элементъ сербскій; примѣсь же чужого произошла въ позднѣйшее время, и хотя была значительна, тѣмъ не менѣе сербскій элементъ былъ много сильнѣе. Это однако не уберегло Кучъ, чтобъ не принять много арнаутскаго, какъ въ физическомъ типѣ, такъ въ одеждѣ, обычаяхъ и нравахъ, потому что жили въ слишкомъ тѣсномъ общеніи съ арнаутами. Многіе усвоили даже арнаутскій языкъ. Такъ въ Фунданѣ всякій, кромѣ сербскаго языка, знаетъ непремѣнно и по арнаутски; а жители Орахова до присоединенія ихъ къ Черногоріи совсѣмъ не умѣли говорить по сербски.

Магометанство въ самыхъ Кучахъ не могло пустить корней; но, выселяясь изъ своего отечества, Кучи легко дѣлались магометанами, и такихъ масса находится въ Старой Сербіи, особенно около Сѣницы. Они же составляютъ и большую часть населенія Гусинья. Близъ Беранъ есть мѣстность Црни-врхъ, гдѣ также было до 50 домовъ кучъ-магометанъ; но оттуда они разселились большею частью по Бѣлопольскому округу. Между прочимъ тамъ есть одна беговская, весьма знатная фамилія тоже изъ Кучъ, которая носитъ имя Кучевичей. Множество ихъ въ Рожаѣ. Въ Сѣницѣ мы нашли священника отца Іосифа, который родомъ изъ Кучъ, а фамилія его Балышичъ (всего ихъ до 10 домовъ въ селѣ

Вишнѣ). Этотъ послѣдній фактъ, какъ ни ничтоженъ самъ по себѣ, не долженъ быть забытъ въ числѣ другихъ фактовъ при изслѣдованіи о происхожденіи Балышичей.

Рядомъ съ Кучами и составляя съ ними почти одну нераздѣльную территорію, находится Затрѣбачъ, жители котораго по происхожденію не принадлежатъ одному какому либо племени, а доселились изъ разныхъ мѣстъ: изъ Черногоріи, Кучъ и Албаніи, съ преобладаніемъ впрочемъ албанскаго характера. И вслѣдствіе того всѣ они говорятъ по арнаутски и исповѣдуютъ католическую вѣру. Впрочемъ, войдя въ составъ Черногоріи, они начали уже говорить по сербски; вѣра же конечно остается неприкосновенною. Объ нихъ мы здѣсь не говоримъ, такъ какъ при характеристикѣ занимаемой ими мѣстности за одно познакомили читателя и съ ея жителями, съ ихъ особеннымъ положеніемъ и особыми нравами (Т. I, стр. 89—91).

8) Братоножичи.

Это племя занимаетъ весьма тѣсное пространство между кучами и пиперами, ровцами и васоевичами; естественную границу съ кучами составляетъ Малая-рѣка, а съ пиперами и до половины съ ровцами — р. Морача; только на с. и с.-в. граница поставлена условно. И еще къ нимъ же причисляется Брзкутъ, расположившійся по чрезвычайно узкой долинѣ рѣки того же имени.

При такомъ маломъ просторѣ и при незначительномъ населеніи (нѣтъ полныхъ 2000 душъ) они или должны были сами подчиниться несравненно сильнѣйшимъ сосѣдямъ кучамъ или пиперамъ, или при особенной силѣ и энергіи могли бы расшириться на чужой счетъ. Но тому и другому неодолимое препятствіе представляли всегда Морача и Малая-рѣка. Братоножичи часто нападали на Ровцы, но ровчанъ въ нуждѣ всегда защи-

щали марачане. Что касается васоевичей, съ которыми они также часто бились, то это племя, быстро размножившееся, скоро достигло такой силы, что имъ ничего не могли сдѣлать и кучи. Однимъ словомъ, братоножичи обстоятельствами обречены были навсегда остаться въ томъ тѣсномъ уголкѣ, въ которомъ поселились изстари.

О своемъ доселеніи они знаютъ только то, что прибыли откуда-то изъ Босніи или Герцоговины послѣ Косовской катастрофы, слѣдовательно тогда же, когда и кучи, предшественники Дрекала. При этомъ является вопросъ: не вмѣстѣ ли они пришли? не составляли ли когда-то одинъ родъ? Изстари и до новѣйшаго времени мы замѣчаемъ между ними какую-то связь. При томъ не было ли когда-то за братоножичами нѣкоторое первенство или старѣйшинство, основанное однако не на силѣ, а чисто моральное, держащееся только на традиціяхъ того и другого племени? Не признаніе ли старѣйшинства за братоножичскимъ воеводою Пейомъ Станоевымъ представляетъ намъ тотъ фактъ, что Дрекале отправляется искать его дружбы и получаетъ отъ него буздованъ, аттрибутъ воеводской власти?

О воеводѣ Пейѣ у братоножичей много разсказовъ. Насъ не касается трогательный разсказъ о томъ, какъ однажды турки разгромили братоножичей и при этомъ похитили красавицу Стану, сестру воеводы Пейя, и отвели ее въ Цареградъ въ гаремъ султана; какъ она много лѣтъ притворялась нѣмою, а въ концѣ концовъ султанъ, узнавъ кто она, позвалъ ея отца и брата и сдѣлалъ послѣдняго воеводою не только надъ братоножичами, но и надъ Зетой, кучами и климентами. Пропустимъ также его подвиги военные; но остановимся на одномъ разсказѣ, изъ котораго опять видимъ отношенія къ кучамъ. Вотъ этотъ разсказъ, въ главномъ сходный съ тѣмъ, который существуетъ и у кучъ.

«Однажды воевода Пейо праздновалъ день своего святого (крсно име св. Николая, 6 дек.). Собрались къ нему на праздникъ гости и въ томъ числѣ 100 поповъ и монаховъ и *владыка*

брчельскій и съ нимъ всѣ знатные люди. Въ то же время прибылъ и Лале Дрекаловичъ. Когда еще сидѣли за столомъ, Лале спрашиваетъ Пейя: «Выдашь ли за меня твою дочь?» — Выдамъ — отвѣчаетъ Пейо—если только крестишься—(такъ какъ онъ былъ латининъ и въ первый разъ женатъ былъ на латинкѣ; тогда же латины убили и его отца Дрекала; онъ же, когда къ нему пришли пріятели до 30 человѣкъ, должно быть, тоже латины, всѣхъ убилъ и отсѣкъ имъ головы). На томъ разговоръ и прекратился. Потомъ ужинали. А когда всѣ легли спать и заснули, Лале поднялся, осѣдлалъ коня и отправился въ Косоръ (въ Кучи), чтобы спросить мать, можетъ ли онъ креститься, такъ какъ Пейо даетъ ему свою дочь въ замужество. Мать отвѣтила, чтобы крестился, и даже грозила проклятіемъ, если онъ этого не исполнитъ. Лале тотчасъ сѣлъ на коня и въ ту же ночь вернулся въ Братоножичи (если это на Састанкѣ, то разстояніе небольшое отъ Косора; такъ и должно быть) и легъ спать на прежнее мѣсто, такъ что никто и не зналъ объ его поѣздкѣ. На другой день, когда обѣдали, Лале произнесъ такую здравицу: «Да здравствуетъ Пейо, воевода *и мой тесть!*» Услышавъ то, Пейо опять спрашиваетъ, хочетъ ли онъ креститься; на что Лале отвѣтилъ утвердительно. И такъ его тутъ же Брчельскій владыка крестилъ и вѣнчалъ» *).

Изъ этого разсказа выясняется, почему Лале оставляетъ католическое исповѣданіе: отецъ его былъ убитъ на Рикавцѣ, безъ сомнѣнія, климентами, которые въ то время, какъ и теперь, были католики. Потому и мать изъ чувства мести къ убійцамъ грозитъ проклясть сына, если онъ не перемѣнитъ католическаго исповѣданія. Если въ этомъ нѣтъ исторической точности, то многое сообразно съ обстоятельствами и вѣрно психологически.

Одно только трудно согласить: это крещеніе Лала влад. Руфимомъ Болевичемъ, котораго должно разумѣть подъ именемъ *Брчельскаго владыки*, такъ какъ въ Брчеляхъ находится монастырь (филіалъ Вранинскаго), гдѣ и стаивали владыки.

*) Разсказъ этотъ записалъ мнѣ Никола Митровичъ Пейови, братоножичъ, въ настоящее время инспекторъ пансіона при цетинской гимназіи.

Отъ М. Болицы мы знаемъ, что у Лала въ его время былъ уже сынъ; но не былъ ли то отъ первой жены католички? и не потому ли онъ совѣтуетъ повезти его въ Которъ, чтобы еще больше укоренить въ немъ приверженность къ католицизму? А влад. Руфимъ упоминается только въ 1675, когда онъ присоединилъ къ православію другихъ кучей-католиковъ; такъ какъ за какихъ нибудь 60 лѣтъ потомство Дрекала не могло размножиться настолько, чтобы представлять собою родъ: это было только братство. Впрочемъ Лале могъ принять православіе и отъ простого священника, а народная фантазія вмѣсто его ставитъ владыку для эффекта, чтобы сообщить факту больше величія. Обратимъ вниманіе и на то обстоятельство, что М. Болица не знаетъ еще братоножичскаго воеводу Пейя, а упоминаетъ Станоя Радонина, конечно, его отца. Лале же женится на дочери Пейя, когда онъ былъ уже воеводой, слѣдовательно позже. Онъ во всякомъ случаѣ могъ принять православіе прежде, чѣмъ остальные кучи.

Останавливаясь такъ долго на народномъ преданіи и сопоставленіи его съ историческими фактами, мы все больше и больше уясняемъ себѣ, изъ какихъ элементовъ составлялось населеніе этихъ краевъ и въ какихъ отношеніяхъ находились эти элементы между собою.

Въ самомъ дѣлѣ, не убей Дрекала клименты-католики, что̀ побудило бы его сына принять православіе, когда была масса кучъ-албанцевъ, безъ сомнѣнія, католиковъ? А тутъ онъ не только самъ принялъ православіе, но еще и другихъ кучъ убѣдилъ или принудилъ послѣдовать своему примѣру.

Съ другой стороны народное преданіе бросаетъ свѣтъ на отношенія кучъ и братоножичей. Оно показываетъ намъ въ этихъ отношеніяхъ нѣчто очень близкое и даже родственное. Сначала братоножичи будто стоятъ выше, и кучи признаютъ ихъ старѣйшинство. И понятно: сербы, поселившіеся въ нынѣшнихъ Кучахъ, окруженные многочисленнымъ арнаутскимъ населеніемъ, если не матеріально, то морально, только въ братоно-

жичахъ и могли искать подпоры своему элементу. Со временемъ эти кучи-сербы усиливаются морально и матеріально на счетъ арнаутскаго элемента и становятся господами не только у себя, но и надъ своими сосѣдями братоножичами.

Наконецъ, если кучи и братоножичи пришли изъ Босніи или Герцеговины, то путь имъ лежалъ отъ с.-запада, отъ Фочи, черезъ Дробняки или Пиву, какъ шли и васоевичи, что̀, какъ увидимъ ниже, фактически доказано, и тогда они всѣ должны были прійти прежде въ Братоножичи и только отсюда слѣдовать дальше въ Кучи. У васоевичей есть преданіе, что когда-то на Ножицѣ (въ Лѣвой-рѣкѣ), гдѣ теперь вся территорія васоевицкая, жили братоножичи и дѣлали разныя насилія. Между прочимъ они разогнали находившійся тамъ монастырь. Изъ преданія этого не видно ясно, были ли уже въ то время тамъ васоевичи или только что доселились и застали тамъ братоножичей. Мы держимся послѣдняго, потому что васоевичи были одними изъ позднѣйшихъ доселенцевъ; когда они только что явились, кучи и братоножичи были уже въ силѣ. Поэтому мы приняли бы, что это были какіе-то остатки братоножичей и при томъ не совсѣмъ имъ родственные. И странно допустить, чтобы сербы, покинувшіе отечество ради спасенія своей вѣры, позволили себѣ что нибудь противъ монастыря. Къ этому мы возвратимся послѣ, а теперь остановимся только на фактѣ, что и кучамъ лежалъ путь черезъ Братоножичи. Совпадаетъ также и время прибытія тѣхъ и другихъ. Поэтому естественно предположить, что когда-то они составляли одно племя, которое, не довольствуясь тѣснымъ пространствомъ между Морачей и Малой-рѣкой, раздѣлилось: одни остались тутъ, другіе переселились на другую сторону Малой-рѣки, гдѣ было достаточно простора. И до сихъ поръ есть территоріальное смѣшеніе у кучей и братоножичей: кучамъ принадлежитъ земля и по правую сторону Малой-рѣки, составляющая по естественнымъ условіямъ область братоножичей. Кучамъ принадлежитъ и монастырь Дуга, который они поэтому надѣлили разными угодьями и постоянно поправляютъ (говорятъ, что его

строили Пераловичи), а между тѣмъ этотъ монастырь находится на лѣвомъ берегу р. Морачи и далеко въ глубь, до 4-хъ километровъ отъ соединенія съ нею Малой-р. О новыхъ какихъ либо пріобрѣтеніяхъ кучъ на братоножичской территоріи никому ничего неизвѣстно; поэтому такая смѣжность территоріи должна была произойти въ старое время, когда оба племени составляли одно. За неимѣніемъ другихъ, болѣе точныхъ данныхъ мы поневолѣ пускаемся въ догадки и предположенія, основываясь при томъ единственно на народномъ преданіи. И на этомъ предположеніи покуда и останавливаемся въ вопросѣ о происхожденіи этого племени. Ничего, однако, не можемъ сказать относительно происхожденія имени братоножичей.

Отъ Пейя Станоева произошелъ цѣлый родъ Пейовичей, считающій въ настоящее время до 100 ружей или около 70 домовъ. По Пею названо главное братоножичское село (подъ г. Вѣтерникомъ) Пелевъ-брегъ. Были выселенія изъ Братоножичей даже и въ Россію: такъ одинъ Іоаннъ Стефановичъ-Балевичъ составилъ коротенькое описаніе Черногоріи, подъ которымъ онъ подписывается «албано-черногорцемъ изъ Бретоножича» (sic) Спб. 29 іюля 1757 г. *).

Остается намъ сказать еще нѣсколько словъ и здѣсь о слѣдахъ богумиловъ или, какъ ихъ здѣсь зовутъ, бокумировъ. На сѣверной сторонѣ Вѣтерника, на послѣдней террасѣ при спускѣ въ долину Лѣвой-рѣки, въ котловинѣ, носящей названіе *Яблань*, находится десятокъ домовъ, о которыхъ говорятъ, что они потомки бокумировъ. Говорятъ, что до недавняго времени было много особенностей и въ самой ихъ жизни; у нихъ было больше, чѣмъ у другихъ, различныхъ суевѣрій, и разныхъ волшебствъ (собственно колдованіе). Отъ различныхъ болѣзней лѣчили они наговорами — людямъ на воду и пищу, скоту на соль, траву или сѣно и т. д. Но со времени князя Даніила всѣ подобныя вещи начальственно воспрещаются и преслѣдуются, какъ обманъ и

*) М. Драговичъ.—Митроп. Черног. Василій Петровичъ, стр. 42—50.

шарлатанство, и потому исчезаютъ. Подѣйствовала также и самая жизнь: прежде они жили въ своей ямѣ, мало зная остальной свѣтъ; а теперь — это торная дорога; и вообще народъ всюду вышелъ изъ своего замкнутаго положенія и или теряетъ, или сознательно бросаетъ всѣ своеобразности своей прежней жизни.

Чуть-ли не къ нимъ же слѣдуетъ отнести и брзкутянъ, которые говорятъ, что они поселились въ тѣхъ краяхъ раньше всѣхъ братоножичей. И вообще они не считаютъ себя ни братоножичами, ни кучами. Кстати, и Бокумирское-озеро и Бокумирское-гробле (кладбище) находятся неподалеку отъ нихъ. Да и забились они какъ-то странно въ глубь долины Брзкута, не имѣя больше того никакихъ угодій.

Село Лутово также забилось какъ-то въ глубь по направленію къ васоевичамъ и отличается отъ остальныхъ братоножичей своеобразнымъ типомъ и характеромъ; но объ нихъ говорятъ, что они пиперы.

Своеобразныя имена носятъ и нѣкоторыя мѣстности, какъ: Латинская-главица, на первомъ подъемѣ отъ Пелева-брега Которская-главица, гдѣ находится корчма, а подъ нею долина Задушни-убао.

9) **Пиперы.**

Пиперы, подобно кучамъ, спускаются границей до Подгорицы, отъ которой впрочемъ отдѣляетъ ихъ р. Морача; Морача же отдѣляетъ ихъ отъ кучъ и братоножичей; а съ бѣлопавличами у нихъ условная граница. Затѣмъ они протянулись далеко въ глубину названнаго нами Центральнаго-массива вдоль всѣхъ Ровцевъ до Лукова и Никшицкой-жупы, гдѣ находится ихъ главная планина.

Это племя изстари имѣло какое-то стремленіе на ю.-западъ, къ Черной-Горѣ. Такъ изъ историческаго отдѣла мы знаемъ, что какой-то Михайло пиперъ держалъ *пронію* Иванбега въ Добрскомъ-селѣ, а послѣ лишенъ ея за какую-то провинность. Тѣмъ не менѣе и позднѣе мы встрѣчаемъ названіе одного участка

Пиперовина, изъ чего видно, что пиперъ этотъ успѣлъ тутъ утвердиться. Въ грам. Иванбега (1489 г.) въ числѣ свидѣтелей упоминается Вукъ Пиперовичъ, «властель од Цетлина».

Они имѣли свои катуны и на Ловченѣ, гдѣ на то указываетъ названіе одной мѣстности «Глады». Смыслъ этого названія тамошній житель нѣгушанинъ не понимаетъ; а это означаетъ жилище на катунѣ, называемое въ Черной-горѣ *Колиба*. Недалеко отъ Рѣки-Черноевича есть поселокъ *Пипери* *). Подпись ихъ встрѣчается на многихъ документахъ, относящихся собственно къ Черной-Горѣ. И на одной дарственной записи приморца цетинскому монастырю (конца XVII в.) въ числѣ свидѣтелей рядомъ съ игуменомъ Симеономъ, княземъ Батричемъ съ Цетинья фигурируетъ и «попъ Шабань изъ Пиперахъ» **).

Поэтому отъ весьма отдаленнаго времени это племя держится Черногоріи и вмѣстѣ съ бѣлопавличами борется противъ турокъ. Какъ только затѣвается бой около Спужа, пиперы и бѣлопавличи непремѣнно участвуютъ вмѣстѣ. Съ братоножичами они также всегда были въ мирѣ; но за то съ кучами у нихъ была вѣчная война, не смотря на то, что ихъ дѣлитъ Морача. Это была какая-то забава кучу убить пипера черезъ рѣку и пиперу куча. Относительно происхожденія ихъ мы встрѣчаемъ то же самое, что и у другихъ племенъ: остатки стараго населенія, о которомъ никто ничего не знаетъ и которое они называютъ бокумирами и лужанами, и доселеніе новѣйшее послѣ Косовской битвы, которое они знаютъ по поясамъ отъ перваго ихъ родоначальника до современнаго поколѣнія.

Подобно озриничамъ и васоевичамъ, они свое племенное имя производятъ отъ родоначальника своего, воеводы Пипа, который, убѣгая отъ турокъ, оставилъ свое отечество подъ Шаръ-

---

*) Въ Босніи между гг. Брчкой на р. Савѣ и Нижнею-Тузлой, среди хребта Маевицы находится также небольшое поселеніе Пипери на рѣчушкѣ Шибошницѣ. Проѣзжая тамъ, къ сожалѣнію я не имѣлъ времени разузнать, откуда они.

**) М. Драговича: Прилошци за историју Црне-Горе, стр. 9.

планиной въ Старой-Сербіи и доселился сюда съ семьей и ближними. Другіе впрочемъ говорятъ, что Пипо остался на мѣстѣ, а выселились только его сыновья Михаилъ и Милутинъ, конечно, съ семьями.

Послѣднее мнѣніе даетъ намъ основаніе утверждать, что Пипа, какъ родоначальника этого племени, не существовало, и, когда пришли новые поселенцы, они уже застали готовое названіе мѣстности Пиперы, какъ то было въ Озриничахъ и Бѣлопавличахъ. Да и неестественно предположить издавна населенную страну не носящую никакого названія или послѣ переименованную по прозвищу нѣсколькихъ, вновь доселившихся семействъ.

Путь ихъ былъ черезъ Братоножичи, и сначала они остановились въ Лутовѣ, а послѣ только перешли Морачу и поселились въ нынѣшнихъ Пиперахъ. Прежде тронулся оттуда Милутинъ и поселился на Стѣнѣ; сынъ его Лѣшъ назывался воеводой, и отъ него произошелъ родъ Лѣшевичей, а отъ Михаила только его внуки, сыновья Дьюрка, перешли Морачу и поселились въ Завалѣ (и теперь тамъ родъ Дьюрковичей). Но одинъ изъ сыновей Дьюрка остался въ Лутовѣ (въ Братоножичахъ), гдѣ и теперь его потомство. Странно, что сыну тому было женское имя *Милица* *), а титулъ былъ — воевода. Отъ Михаилова же потомства, отъ его сына Петра произошли Петровичи, поселившіеся тамъ, гдѣ и теперь село того же имени.

Этихъ данныхъ изъ родословія пиперскаго племени намъ совершенно достаточно. Новые поселенцы застали въ той мѣстности старое населеніе бокумировъ и лужанъ (собственно одно и то же). Что это населеніе было довольно сильно и многочисленно, видно изъ поселенія новыхъ пришельцевъ: сначала поселяются въ Лутовѣ, а потомъ одинъ за другимъ постепенно переходятъ Морачу и занимаютъ окраины Пиперъ въ горахъ и

*) Это имя, какъ мужское, и теперь существуетъ у пиперъ, и вообще у нихъ есть странныя имена.

близь Морачи, тогда какъ прекрасныя равнины, какъ Дрезга, Страганица, подножіе Требьеша—заняты были старожилами.

Въ исторіи другихъ племенъ мы видѣли, что новые пришельцы сразу подавляютъ старожиловъ, такъ что отъ нихъ не остается почти и слѣда, и все потомство ихъ низводится на два-три дома. У пиперъ дѣло представляется иначе: у нихъ нѣтъ почти ни одного села или рода, въ которомъ не нашлось бы потомковъ старожиловъ. Цѣлыя села Мрке и Сеоца считаются потомками старожиловъ. То же самое и въ Рогамахъ, гдѣ только сильное братство Вучиничей и Вукановичи изъ Катунской нахіи (кажется, изъ Загарча); все равно какъ Бачи подъ Вежешникомъ изъ Банянъ.

Здѣсь, по моему мнѣнію, мы встрѣчаемъ народное преданіе въ самомъ чистомъ видѣ. Что пришельцы, какъ мы замѣчали выше, представляли собою болѣе энергичный элементъ, что то были отборные люди, между которыми находились люди знатные и богатые, и потому они должны были оказывать вліяніе на засидѣвшихся въ мирѣ и на одномъ мѣстѣ старожиловъ,—въ томъ не можетъ быть сомнѣнія. Они внесли въ это населеніе новый духъ, освѣжили его, но не насиліемъ, а постепеннымъ сліяніемъ съ нимъ, такъ какъ это были тѣ же самые православные сербы. Богумильство тогда исчезло давно и держалось, можетъ быть, только въ такихъ глухихъ уголкахъ, какъ Яблань въ Братоножичахъ. И возможно ли такое исчезновеніе, потопленіе въ новомъ, сравнительно весьма слабомъ численностію элементѣ — населенія, которое прожило на мѣстахъ нѣсколько столѣтій и не безъ борьбы физической и моральной. Прогнавши аваровъ, сербы застали землю не пустою, а населенною; авары при томъ не были ни земледѣльцы, ни вообще культурный народъ, и потому имъ нужно было населеніе, надъ которымъ бы господствовали и отъ котораго бы жили. И вотъ съ этимъ-то населеніемъ, послѣ прогнанія аваровъ, и привелось имѣть дѣло сербамъ. Побѣдители аваровъ, они и здѣсь одержали побѣду культурную надъ мѣстнымъ населеніемъ.

Напомнимъ также и то обстоятельство, что, когда Неманя велъ войну съ греками, кто, какъ не эти старожилы поддерживали его и дали ему побѣду? Неманя нѣсколько лѣтъ велъ войну съ греками чисто ускоцкую, держась въ горахъ именно съ кучами, пиперами и братоножичами. А съ кѣмъ воевали и добывали Бальшичи? Съ кѣмъ наконецъ такъ долго боролись Черноевичи противъ турокъ, передъ которыми пала Сербія, Боснія и Герцеговина? Все съ тѣми же старожилами бѣлопавличами, озриничами, пиперами, зетянами и т. д., которыхъ теперешніе ихъ потомки въ своей простотѣ и суетности съ презрѣніемъ обзываютъ бокумирами, лужанами, мертвыми людьми, не понимая, что это ихъ славные, доблестные предки.

Этимъ заканчивается разборъ этнографическаго состава племенъ, входившихъ въ составъ Зетскаго государства, и теперь мы вступаемъ въ область, которая не составляла нераздѣльной части Зетскаго государства.

10) Морача съ Ровцами и Колашинъ.

Съ этими именами не соединяется уже никакого понятія о племени; это названія чисто мѣстностей, при чемъ Ровцы (Верхнія и Нижнія; въ ед. числѣ: Ровца) составляютъ какъ бы придатокъ Морачи, такъ какъ они состоятъ главнымъ образомъ изъ одной долины (Вельедубоко), которая впадаетъ въ долину Морачи. То же отношеніе и между ихъ населеніемъ: въ то время какъ въ Морачѣ до 5700 душъ обоего пола, въ Ровцахъ всего до 1800. При томъ населеніе обѣихъ мѣстностей распадается на отдѣльные роды, доселившіеся туда изъ различныхъ мѣстностей и въ различныя времена, которые и не составляютъ одного племени изъ родовъ одного происхожденія.

Начнемъ съ Морачи. Здѣсь, какъ и вездѣ, выдѣляются старожилы, которыхъ немного. Самыми старыми, которые, какъ

говорится здѣсь, первые «пропирили огонь» (развели), были Даниловичи или Сандичи; потомъ Сѣновичи; на Петровой-равни — Пргомеличи (до 20 домовъ) и въ Барахъ — Тьировичи (3 дома). Ругательно или въ насмѣшку ихъ называютъ *мацурами*.

Затѣмъ прежде всѣхъ доселились сюда Брауновичи изъ Кучей; а черезъ 10 лѣтъ послѣ нихъ Богичъ изъ-подъ Хума-Хотскаго. Но первые совсѣмъ не размножались, ихъ нѣтъ и 10 домовъ; тогда какъ отъ Богича населилась почти цѣлая Морача и тотъ родъ, можно сказать, разросся до племени. Самые сильные роды ихъ Радовичи, Меденицы, Дуловичи, Ракочевичи, Добричане, Пековичи, Екничи и др. Въ Горней-Морачѣ находятся Боичи (до 50 домовъ), прибывшіе изъ Васоевичей, гдѣ и теперь есть ихъ сородники. Тамъ же Баошичи съ Башиной или Баошиной-воды въ Пьешивцахъ между Планиницей и Острожскимъ монастыремъ. Есть тамъ и Требѣшане, ускоки изъ-подъ Никшича (до 6 д.).

Въ селѣ Мійольской (30 д.) два братства Куйовичи и Шуковичи родомъ изъ Озриничей, откуда бѣжали, убивши одного нѣгушанина, состоявшаго въ родствѣ съ Вукотичами; между тѣмъ какъ и сами они одного рода съ ними, отъ Пеана. Вслѣдствіе такого различія населенія по мѣстностямъ, изъ которыхъ морачане происходятъ, празднованіе «крестнаго имени» у каждаго рода и даже братства различно. Большинство, какъ происходящее изъ Кучъ, должно бы праздновать день св. Николая (6 дек.), потому что всѣ кучи празднуютъ его. Но тутъ иначе: Дуловичи славятъ св. Стефана діакона (27 дек.), а «прислуживаютъ» (второстепенный праздникъ) Ильинъ день (20 іюля); Боичи — св. Николая (а прежде — св. Александра Невскаго); Требѣшане—св. Луку (18 окт.), Яредичи—св. Кирилла (14 февр.); Хрнковичи — св. Іована (7 янв.); села Ясеново и Дьюдьевина (родомъ изъ Невесинья)—Сергія и Вакха (7 окт.) и т. д.

Впрочемъ общее для всей Морачи празднованіе св. Архангела Михаила (8 ноября), а подпраздникъ день Успенья Богородицы (15 авг.), въ честь котораго построенъ и монастырь.

Замѣчательно, что въ цѣлой Морачѣ прежде не было ни одной церкви кромѣ монастырской, и только не такъ давно построена церковь въ Горней-Морачѣ. По всѣмъ вѣроятіямъ, такъ установилъ строитель монастыря, король сербскій Стефанъ Урошъ, въ видахъ обезпеченія его доходами, такъ какъ это была его держава и онъ былъ въ томъ полновластенъ.

Въ этомъ отношеніи мы находимъ разницу между Зетой и землями, входившими непосредственно въ Сербскую державу: тамъ мы видимъ, что Вранинскій монастырь, самъ по себѣ расположенный въ мѣстности очень скудной, надѣляется всевозможными угодьями, точно также и другіе монастыри, на Дрепѣ (въ Подгорицѣ), въ Краинѣ, на Боянѣ (Сергія и Вакха), на Ротцѣ (въ Барѣ); но нигдѣ не нарушается право частныхъ лицъ, родовъ или общинъ строить церкви и надѣлять ихъ доходами и содержаніемъ отъ прихожанъ. Тогда какъ высокое уваженіе къ Морачскому монастырю и памяти сербскихъ государей воздержало новыхъ доселенцевъ Морачи отъ нарушенія этого установленія, хотя оно не писано и держится единственно на преданіи.

Этими немногими данными исчерпывается все относительно племенного состава Морачи. Остается сказать только объ отношеніи ея къ туркамъ.

Никогда она не покорялась вполнѣ туркамъ, но не была однако и совсѣмъ независимою. Жители ея обязаны были платить туркамъ извѣстную дань (харачъ).

И вотъ какимъ образомъ по народному преданію морачане и ровчане поступили подъ турецкій *арач*.

Было нѣсколько лѣтъ подрядъ неурожайныхъ; морачане отправились въ Колашинъ, а ровчане въ Никшичъ и говорятъ тамошнимъ туркамъ: «мы разорились въ конецъ; берите все наше; а мы отсюда выселяемся». На это турки: «Нѣтъ, оставайтесь, мы вамъ поможемъ, а вы будете намъ платить малую дань», и дали на домъ по 8 штукъ мелкаго скота и по одному волу, и сверхъ того хлѣба на прокормленіе людей и сѣна для скота.

Дань эта, конечно, не платилась аккуратно, и такъ проходило нѣсколько лѣтъ. Тогда турками снаряжались военныя экспедиціи для сбора этой дани. Иногда туркамъ удавалось собрать ее, а нерѣдко ихъ прогоняли и, конечно, не безъ боя. Случалось, что турки, поддавшись ложнымъ увѣреніямъ морачанъ, являлись къ нимъ для сбора дани безъ войска и оставляли тамъ свои головы. Однажды такимъ образомъ погибъ паша Хасанъ-бегъ Мекичъ изъ Колашина. Въ то время морачскимъ воеводой былъ Мина Радовичъ. Явившись къ пашѣ, онъ далъ ему обѣщаніе, что если онъ отправится въ Морачу самъ, то не только соберетъ дань, но и получитъ много подарковъ, и сообщилъ ему это подъ великой тайной. Отправляются они вдвоемъ. На пути М. Радовичъ убѣждаетъ пашу своротить въ монастырь: тотъ и на это соглашается. Наконецъ, когда они были близко къ монастырю (между Равнымъ и монастыремъ), ѣдетъ паша впереди, а воевода сзади и говоритъ: «Бего Асо(хасан)! поврни се насе (назадъ); па погледай, како рая плаче». Паша обертывается назадъ; а воевода въ этотъ моментъ стрѣляетъ въ пашу и тотъ падаетъ съ лошади. Но онъ былъ еще живъ, и тутъ воевода его пристрѣливаетъ, потомъ отрѣзываетъ ему голову и отвозитъ на Цетинье, за что, кромѣ даровъ отъ владыки Петра I, по его представленію получилъ золотую медаль и отъ русскаго императора. Воевода этотъ умеръ лѣтъ около 40 назадъ (сынъ его воевода Шоле живъ еще и теперь). Послѣ этого приходило войско изъ Колашина, чтобы отомстить за пашу; но было отбито.

Затѣмъ большое нападеніе турокъ на Морачу было въ 1820 г. Тогда боснійскій визирь Джеллалудинъ-паша отправилъ своего делибашу Ибрагима съ 12.000 боснійцевъ и герцеговинцевъ. Они вступили изъ Дробнякъ въ Горнюю-Морачу, сожгли и разорили ее всю и начали жечь дома и въ Дольней-Морачѣ, направляясь къ монастырю. Но тутъ, кромѣ ровчанъ, ихъ ждали пришедшіе на помощь пиперы и около 1000 пѣшивцевъ и бѣлопавличей. Турки были сломлены, обращены въ бѣгство и

въ одномъ тѣсномъ мѣстѣ страшно погибли. По словамъ пѣсни убито 1500 турокъ, а многіе были захвачены въ плѣнъ, и ихъ морачане убивали на пепелищахъ своихъ домовъ. Въ то же время захвачено было 1200 коней. Предводилъ морачанами опять воевода Мина и съ нимъ сердарь Міатъ (Дуловичъ, племянникъ его по женской линіи). Это было послѣднее нападеніе турокъ на Морачу. Оттуда и вышла пословица: «Заклеше се турци на погачу (пшеничный хлѣбъ), да веть нетье нигда на Морачу». Только въ послѣднюю войну 1877 г. (11 іюня) Мехметъ-Али-паша двинулся было съ 30.000 войска и съ сильною артиллеріей, чтобы, разоривши Морачу, отправиться въ Бѣлопавлицкую долину на соединеніе съ Сулейманъ-пашой; но и онъ потерпѣлъ жестокое пораженіе въ виду самаго монастыря. Мужество и распорядительность тамошняго игумена архимандрита Митрофана (въ настоящее время онъ черногорскій митрополитъ), умѣвшаго влить тотъ же духъ и въ военачальниковъ, разрушили гибельный для Черногоріи планъ одного изъ лучшихъ турецкихъ генераловъ и спасли Морачу отъ разоренія, а ея святыню отъ поруганія и разрушенія.

Впрочемъ когда-то турки жгли и монастырь, хотя и не разрушили его, и были въ Морачѣ агами, т. е. владѣли землею, на что указываютъ напр. въ Міольской названія нѣкоторыхъ земель — Калича, Мекича, Усеинагича и др. Видны и слѣды ихъ домовъ. Но со временемъ они были оттуда совсѣмъ вытѣснены.

Въ Ровцы же турки никогда не проникали далѣе Вельего-Дубокаго.

Подъ именемъ Колашина въ настоящее время разумѣется только городъ, а затѣмъ идетъ его округъ, который занимаетъ довольно обширное пространство.

Собственно городомъ и при томъ укрѣпленнымъ, со множествомъ фортовъ вокругъ, онъ сталъ только въ турецкое время, и то недавно: передъ послѣднею черногорскою войной лѣтъ за десять. А лѣтъ за 80 тутъ вовсе не было турокъ и, какъ мы

видѣли, на Морачу приходило войско изъ Босніи и Герцеговины. Прежде тутъ было небольшое поселеніе немного ниже теперешняго города, гдѣ и теперь видятся слѣды домовъ, расположенныхъ впрочемъ въ разбросъ; тамъ же видятся еще фундаментъ церкви и кладбище съ надгробными плитами. Это былъ уютный уголокъ, куда стекался народъ, которому было тѣсно дома, такъ какъ здѣсь отличныя земли и во всемъ было приволье: всюду рѣки и потоки, полные рыбы; лѣса, полные всякаго звѣря. Но съ усиленіемъ магометанства въ сосѣдней Герцеговинѣ, оно проникло и сюда. И за короткое время тутъ возникъ турецкій городокъ съ базаромъ, куда собирался народъ изъ цѣлой окрестности и изъ черногорскихъ предѣловъ. Тогда же это мѣсто сдѣлалось убѣжищемъ для ускоковъ не только изъ Черногоріи, но и изъ Турціи. Колашинскіе турки жили совершенно на своей волѣ и не признавали надъ собою никакой власти. Они говорили: «Тара не зна за Цара», т. е. султана. Хорошо имъ жилось: земли имъ обработывали *чифчіи* (то же, что кметы, т. е. работники на чужой землѣ за извѣстную плату натурой); отъ базара также имѣли доходы, потому что всѣ лавки были ихъ. Въ самомъ городѣ они не жили; тутъ было 30—40 домишекъ, собственно мазанокъ (объ этихъ постройкахъ будемъ говорить послѣ), въ которыхъ внизу были лавчонки, а сверху кофейни и жили торговцы, хозяева лавокъ, и различные ремесленники, всѣ—исключительно христіане изъ Бѣлаго-поля, Печи и другихъ мѣстъ Герцеговины и Старой Сербіи. Тутъ же помѣщались и ханы для пріѣзжихъ. Сами же турки жили внѣ города, тотчасъ за нимъ, гдѣ имѣли хорошіе каменные дома и при нихъ плодовые сады.

Не работая и не зная никакихъ обязанностей, колашинскимъ туркамъ ничего не оставалось дѣлать, какъ цѣлые дни проводить въ кофейняхъ и придумывать какія нибудь предпріятія, чтобы дать знать о себѣ своей удалью; а въ то же время добыть *плѣнъ*, т. е. отбитый у непріятеля скотъ; потому что для содержанія скота у нихъ были громадныя пастбища и сѣнокосы по высо-

кимъ плато Синявиной и Бѣластицы. Отсюда сами собою вытекаютъ ихъ безконечныя экспедиціи главнымъ образомъ на катуны васоевичей, дробняковъ (собственно ускоковъ), живущихъ по Синявиной; на Морачу же они не нападали, а бывали только одиночныя схватки съ морачанами изъ мести за какую нибудь обиду или просто, чтобъ помѣряться силами. Особенно же часто они нападали на васоевичей, такъ какъ ихъ катуны были ближе къ Колашину, чѣмъ къ васоевицкимъ селамъ. Впрочемъ дерзость ихъ доходила до того, что они проникали на Комъ и до Лѣвой-рѣки. Часто они страдали въ этихъ предпріятіяхъ, но тѣмъ не менѣе не оставляли своего обычая. Между тѣмъ васоевичи придвинули свои владѣнія почти подъ Колашинъ. А въ 1858 г. васоевицкій воевода Миланъ Вуковичъ и дробняцкій Новица Церовичъ напали на самый Колашинъ и совершенно завладѣли бы имъ; но, зная, что имъ этого не допустятъ другіе (европейскіе дипломаты), сожгли его и удалились. Жегъ Колашинъ и вообще много бѣдъ дѣлалъ колашинцамъ и старый капитанъ Милисавъ Мишничъ, который отъ времени кн. Даніила поселился въ Рѣчинахъ близъ Колашина.

Всѣ эти турки, между которыми самый богатый и сильный родъ Каличи (въ послѣднее время знаменитъ былъ Фейзо-Каличъ, какъ злѣйшій врагъ Черногоріи), затѣмъ Мекичи, Мушовичи, Усовичи и т. д., потурченные сербы и главнымъ образомъ черногорцы, при томъ изъ различныхъ мѣстностей; тѣмъ не менѣе у нихъ выработался общій типъ, которымъ они отличаются и отъ никшича, и отъ подгоричанина. Въ послѣднее время они всѣ выселились въ такъ называемый Дольній-Колашинъ, находящійся на 6 часовъ ниже за Тарой и оставшійся въ турецкомъ владѣніи.

Въ настоящее время Колашинъ населился черногорцами, главнымъ образомъ морачанами и ровчанами. То же самое должно сказать и объ округѣ его.

Древность заселенія этихъ мѣстъ сербами видна изъ того, что въ названіяхъ мѣстностей почти не найдете чужого, а все

словянскія. Между прочимъ какъ разъ на границѣ находится малый поселокъ Брсково, гдѣ до сихъ поръ видны слѣды старыхъ построекъ отъ времени, когда тамъ чеканилась сербская монета.

Не можемъ также не упомянуть объ одной мѣстности близъ Колашина въ углѣ между рр. Тарой и Плашницей. Здѣсь было 7 турецкихъ домовъ, отъ которыхъ и теперь еще остаются стѣны. Турки эти назывались *Хорватами;* но они отселились куда-то еще до послѣдней войны, и никто не можетъ объяснить, откуда они были родомъ и почему носили названіе хорватовъ.

Съ Морачей мы уже вступили въ чисто сербскія страны, гдѣ не происходило никакого смѣшенія съ чуждыми элементами, и потому нѣтъ никакихъ запутанныхъ вопросовъ относительно происхожденія ихъ жителей и ихъ этнографическаго типа.

Примѣч. Гильфердингъ въ своемъ путешествіи говоритъ, что, по словамъ самихъ колашинцевъ, большая часть ихъ земель принадлежала вучитрнскимъ агамъ. Между прочимъ въ долинѣ р. Ибра также есть *Колашинъ* или *Старый-Колашинъ*, принадлежащій Вучитрну; а М. Милоевичъ упоминаетъ сверхъ того и Малый-Колашинъ.

11. Пива съ Церквицами, Дробняки съ Ускоками и Шаранцы.

Мы группируемъ въ одно такія двѣ обширныя области, какъ Пива и Дробняки вслѣдствіе того, что въ этнографическомъ отношеніи онѣ представляютъ одинъ общій типъ, такъ какъ обѣ области составляютъ часть Герцеговины, и жители ихъ —герцеговинцы, которые считаются представителями самаго чистаго сербскаго типа. Тутъ нѣтъ вопросовъ ни о томъ, откуда они пришли, ни кого застали на мѣстахъ, населившагося прежде ихъ. Кого застали сербы въ этихъ мѣстахъ въ то время, когда прибыли сюда впервые въ VII в., дѣло общесербской исторіи; мы же беремъ только то время, когда изъ того общаго сербскаго

населенія образовались отдѣльныя государства одновременно съ Зетой. Съ того времени и вплоть до нашего мы не знаемъ въ этихъ предѣлахъ никакихъ другихъ жителей, кромѣ сербовъ. Одно только нужно отмѣтить, что между этими самыми сербами когда-то было распространено богумильство. Но воспоминаніе о немъ въ народѣ совершенно затерялось; только и напоминаютъ какое-то другое и многочисленное населеніе старыя кладбища въ мѣстахъ, теперь совсѣмъ незаселенныхъ.

Въ Пивѣ вверху Пирнаго-дола хорошо видны 12 большихъ памятниковъ, а есть и вросшіе въ землю; далѣе еще 10 такихъ камней, пройдя лощину Боричи; немного далѣе еще цѣлое кладбище, и называется та мѣстность *мраморье* (надгробные памятники); пройдя долину Салковацъ, еще такое же мраморье, и тамъ 17 большихъ камней съ различными фигурами; въ сторонѣ есть и еще надгробные камни, при чемъ большая часть вросла въ землю. Но самыя большія кладбища на Езерахъ (въ Дробнякахъ). Тамъ на бугоркѣ надъ Рыбьимъ-озеромъ 50 камней, все большіе; а еще черезъ 20 минутъ ходу къ Вражьему-озеру другое кладбище, на которомъ 30 большихъ камней, а другихъ, просто плитъ, тоже большихъ, до 300. Всѣ большіе камни перевернуты и съ отбитыми углами; можетъ быть, подъ ними искали сокровищъ. Кромѣ того, по словамъ мѣстныхъ жителей, множество этихъ камней было разломано турками и употреблено для постройки казармы и укрѣпленій, которыя разрушены въ послѣднюю войну.

Подъ Дурмиторомъ есть такъ называемые Меки-долови: тамъ до сихъ поръ лежатъ до 70 плитъ, совсѣмъ готовыхъ, только неукрашенныхъ никакою рѣзьбою. Тутъ, безъ сомнѣнія, ломали и обдѣлывали и всѣ камни на упомянутыхъ двухъ кладбищахъ, такъ какъ вблизи тамъ совершенно нѣтъ такого камня. Доставка же оттуда весьма легкая, потому что все идетъ одинъ наклонъ къ тѣмъ озерамъ.

Все это заставляетъ предполагать, что здѣсь когда-то было большое населеніе и при томъ, судя по величинѣ и работѣ кам-

ней, зажиточное и искусное. А между тѣмъ на Езерахъ стали жить постоянно только лѣтъ 30 назадъ; а то все были только катуны, т. е. лѣтнія жилища.

Считалось это невозможнымъ отъ суровой зимы и большихъ снѣговъ; но нужда нагнала ихъ, и теперь они съ успѣхомъ борятся съ зимой и съ годами дѣлаютъ все бо́льшіе посѣвы.

Когда-то здѣсь же пролегалъ большой торговый путь, идя черезъ Тару мимо Пирлитора, гдѣ и теперь видны въ одной тѣснинѣ слѣды воротъ или заставы.

Изслѣдованіе этой старины относится къ археологіи; а насъ теперь занимаетъ вопросъ: какимъ образомъ у современныхъ жителей нѣтъ ни малѣйшаго преданія объ этихъ старыхъ поселеніяхъ?

Прежде всего изъ этого мы выводимъ, что современные жители не потомки тѣхъ старожиловъ, а доселились сюда въ то время, когда тѣхъ уже не было, и мѣста эти были пустынныя, какими мы ихъ теперь видимъ. Затѣмъ, вникая въ исторію отдѣльныхъ родовъ, мы видимъ, что они доселились изъ различныхъ мѣстъ и не въ очень отдаленное время, и иные, прежде чѣмъ осѣсться здѣсь, много странствовали.

Приведемъ нѣсколько данныхъ относительно дробняковъ.

Церовичи въ Тушинѣ родомъ изъ подъ Травника; какимъ путемъ шли оттуда, неизвѣстно; но пришли сначала въ Баняны, гдѣ и остановились подъ хребтомъ Церовицей (тутъ и теперь малое поселеніе), отъ которой и получили свое прозвище. Есть село Дужи на р. Комарницѣ (въ дальнѣйшемъ теченіи Пива), гдѣ 40 домовъ, которые всѣ произошли отъ одного лица, имѣвшаго 3 сына. Общаго прозвища, какъ племя, они не имѣютъ; но только имена братствъ: Маловичи, Вилотіевичи, Машичи, Мемедовичи, и т. д. (всего 8); а происхожденіе ихъ изъ Банянъ; только Шкулетичи изъ Пѣшивцевъ.

Сначала они однако поселились въ Поштьеньѣ (Подстѣнье): одинъ братъ тамъ и остался, другой отправился въ Дужи, а третій въ Гацко.

Многіе дробняки шли тѣмъ же путемъ, какъ Церовичи: такъ, одни тоже изъ подъ Травника пришли подъ Нѣгошъ-планину, потомъ въ Рудины на Дукатъ и Погану, а затѣмъ осѣлись въ Дубровскомъ близъ Дужей. Самое старое дробняцкое поселеніе въ Поштьеньѣ и Придворицахъ; оттуда и родъ Томичей въ Шавникахъ. Въ Шавникахъ же лѣтъ 50 назадъ были только мельницы, а теперь городокъ. Все это заселилось и наполнилось какъ-то недавно.

Въ общемъ однако все здѣшнее населеніе происхожденія герцеговинскаго. Есть впрочемъ и изъ другихъ мѣстъ. Такъ Караджичи изъ Васоевичей, изъ Лѣвой-рѣки; Куюнджичи или Лазаревичи и Шибайліи на Езерахъ изъ Пѣшивцевъ.

Въ Пивѣ кромѣ Штьепан-поля при соединеніи Тары съ Пивой и Пишча, гдѣ герцогъ Стефанъ далъ одну грамоту въ 1453 г. (Monum. Serb. CCCLXIX), игравшихъ когда-то важную роль, есть еще с. Селяни при р. Комарницѣ (близъ ея соединенія съ р. Синьцемъ), въ которомъ находится кладбище съ надгробными памятниками, свидѣтельствующими о пребываніи тамъ когда-то людей знатныхъ. Тамъ же находятся и слѣды жилища Бая Пивлянина, отъ котораго однако остался одинъ только домъ по прозвищу Чапуръ. Къ старшимъ же родамъ относятся: Гагичи, Шупичи, Гломазичи, Яредичи, Дамьяновичи, Дикановичи, Никовичи, Гутовичи, которые между собою не имѣютъ племенной связи. Въ позднѣйшее время играли важную роль Лѣшевичи, Сочицы, Хаджичи; въ Церквицахъ Воеводичи, Воиновичи, Куличи, Никовичи; въ Шаранцахъ Кнежевичи и т. д. Въ с. Мратинѣ большой родъ составляютъ Огненовичи, которые одно время выселились оттуда въ Баняны, подъ Церовицу, гдѣ и теперь остается еще 3 дома, а другіе воротились въ Мратиню. Отъ нихъ же родъ Огненовичей въ Боккѣ. Есть въ Пивѣ Живковичи, которые прежде назывались Церовичи и пришли изъ Тушины. Въ Брезнахъ есть Дурутовичи, родомъ *шипчане*, т. е. изъ с. Шипачна близъ Никшича, куда они переселились лѣтъ 200 назадъ изъ Кчева; теперь ихъ до 30 ружей, а всѣ произошли

отъ двухъ братьевъ. Однимъ словомъ, здѣсь нѣтъ единства племенного, а только отдѣльныя братства и роды, доселившіеся изъ различныхъ мѣстъ.

Въ Шаранцахъ преимущественно ускоки изъ Затарья.

Что касается отношенія къ туркамъ, то аги ихъ жили, кажется, только въ Церквицахъ; а то для сбора дани отправлялись туда беги и паши изъ сосѣдней Герцеговины; въ нѣкоторыхъ мѣстахъ, какъ на Езерахъ и на Горанскѣ, были укрѣпленія съ казармами, гдѣ находились турецкіе чиновники и войска.

Странное объясненіе имени *Дробнякъ* даютъ сами дробняки. Умеръ одинъ паша въ ихъ мѣстѣ, говорятъ они — тогда изъ него вынули дробь (внутренность) и отправили въ Плевле; потому такъ и назвались.

Надобно замѣтить, что отъ народа часто услышите *дробнякъ*, иэто же имя читаемъ на одной старой плитѣ въ заброшенной пштьенской церкви: «а сеи лежи брань *дровнакъ*». Что же касается вообще названій мѣстностей, то всѣ они чисто словянскаго происхожденія, за исключеніемъ весьма немногихъ, какъ: Дурмиторъ, Пирлиторъ и сомнительныя Паносъ и Тргиль; да больше мы такихъ и не знаемъ.

Въ заключеніе добавимъ, что часть Дробняковъ присоединилась къ Черногоріи еще во время владыки Петра I, и только Езера присоединены въ послѣднюю войну, а также и вся Пива.

12. Васоевичи.

Это чрезвычайно многочисленное племя: въ Черногоріи ихъ считается 6663 (безъ Полимья, Шекулара и Великой) и никакъ не меньше того въ сосѣднемъ предѣлѣ Турціи. Часть ихъ поселилась въ кор. Сербіи. И при такой разбросанности нигдѣ такъ чисто и опредѣленно не сохранилось преданіе о племенной связи различныхъ частей его, какъ у нихъ. Всѣ они доселились въ такъ называемую Нахію или Нижніе-Васоевичи изъ Лѣвой-рѣки, и

каждый знаетъ, гдѣ именно жили его предки и какими угодьями пользовались. Точно такъ и васоевичи въ турецкихъ предѣлахъ знаютъ свое происхожденіе изъ Лѣвой-рѣки, какъ будто разселеніе ихъ совершилось недавно.

Иные и теперь имѣютъ въ Лѣвой-рѣкѣ участки земли, хотя и не пользуются ими, а уступили тамошнимъ жителямъ изъ своего рода.

Подобно другимъ, и васоевичи происхожденіе свое ведутъ отъ кн. Васа (правильнѣе — Васоя отъ *Васое*), брата Пипа и Озра. При томъ разсказываютъ, что онъ впервые поселился на Ножицѣ въ Лѣвой-рѣкѣ *). Тамъ показываютъ и основаніе его дворца (судя по знакамъ отъ фундамента, самаго обыкновеннаго дома). Какъ князь, конечно, онъ пришелъ сюда не одинъ, а со своимъ родомъ. Теперешніе потомки его не могутъ съ точностію сказать изъ какой именно мѣстности они пришли сюда; знаютъ только, что изъ Старой-Сербіи. При томъ они указываютъ и свой путь: сначала пошли въ Шумадію (нынѣш. кор. Сербію), затѣмъ въ Венгрію, оттуда въ Далмацію, а изъ Далмаціи наконецъ черезъ Герцеговину подъ Комъ въ Лѣвую-рѣку.

Вотъ все, что мы знаемъ отъ самихъ васоевичей объ ихъ доселеніи въ эти мѣста. Сколько мы ни распытывали, не могли узнать о существованіи какого-либо болѣе подробнаго преданія или пѣсни. А между тѣмъ бывшій франц. консулъ въ Скадрѣ Г. Эккаръ **) въ своемъ обширномъ и пользующемся авторитетомъ сочиненіи объ Албаніи, въ которую включаетъ и земли вовсе ей не принадлежавшія, сообщаетъ весьма пространную пѣсню, записанную будто имъ со словъ народнаго пѣвца, о томъ, какъ три брата Хасо, Колашъ и Васо удалились изъ Сербіи вслѣдствіе бѣдности и голода (сказать *отъ притѣсненій турокъ* не допускала ему тогдашняя дружба Франціи съ Турціей, кото-

*) Это собств. коса между т. наз. Лѣвой-р., вытекающей изъ подъ г. Птича, и Ковачицкимъ потокомъ, берущимъ начало въ отрогахъ Црной-планины.

**) Hyacinth Hecguard consul de France à Scutari.—Histoire et description de la Haute Albanie ou Guegarie. Paris, 1859.

рой онъ былъ до крайности преданъ) и пришли сначала подъ Комъ, а потомъ черезъ 50 лѣтъ должны были разселиться, такъ какъ слишкомъ размножились сами, а также умножились и ихъ стада. Разселившись, они приняли имена своихъ родоначальниковъ, откуда и произошли названія *Колашинъ* и *Хасъ* *), а Васоевы дѣти остались на мѣстѣ. Кто хоть сколько нибудь знакомъ съ сербскою народною поэзіей, тотъ сейчасъ скажетъ, что это поддѣлка и поддѣлка весьма нецеремонная и вовсе неискусная. Въ пѣсняхъ П. Мериме, представляющихъ также поддѣлку, вы видите довольно удачное подражаніе, а это просто фантазія, не имѣющая ни тѣни правдоподобія, вся проникнутая духомъ католическаго піетизма и умиленія, столь противнаго сербскому духу. Чтобы дать читателю возможность провѣрить наши слова, мы сообщимъ эту пѣсню съ нѣкоторыми сокращеніями въ дополненіяхъ. Есть еще одно преданіе, но уже не васоевицкое, а арнаутское, сообщаемое Ганомъ **), по которому какой-то Кечи (Ketschi), родоначальникъ хотъ и затрѣбчанъ, и съ нимъ 6 сыновей, между которыми Пипо, Васо и Кастро, также бѣжали въ эти края. Преданіе это само по себѣ сбивчиво и еще болѣе запутано ихъ записывателемъ. Интересно только то, что по Гану васоевичи прежде поселились около р. Рѣчицы (Зорѣчицы?), притока р. Лима, откуда вслѣдствіе турецкаго гоненія ушли въ Лѣвую-р., а послѣ, когда турки стали тамъ менѣе притѣснять, они стали переселяться обратно въ Нахію. Кромѣ

*) «Хасъ, ровный Хасъ» въ настоящее время называется мѣстность, смежная съ васоевичами на турецкой границѣ, гдѣ находится городокъ Бераны. Имя это происходитъ отъ тур. слова «хаси», что означаетъ—населенную мѣстность, составляющую исключеніе, пользующуюся особыми правами; а иногда—непокорную, не признающую надъ собою государственной власти. Оттуда происходитъ сербско-тур. слово *похаситисе*—отбиться отъ этой власти. Въ такомъ положеніи были Бераны до 1860 г., пока не была поставлена власть, имѣющая въ своемъ распоряженіи войско. Теперь тамъ каймакамъ; а прежде самостоятельно управляли и дѣлали, что хотѣли, мѣстные беги и аги; населеніе же кругомъ—васоевичи.

**) G. Dr. Juris von Hahn, k. k. Consul für östliche Griechenland. Albanesische Studien. Jena. 1854.

народнаго преданія относительно происхожденія васоевичей, мы не имѣемъ ровно ничего: ни упоминанія въ какихъ либо писанныхъ документахъ, ни надгробныхъ плитъ съ надписями, ни остатковъ старинныхъ построекъ. Но вотъ является одинъ фактъ, который сразу бросаетъ свѣтъ на этотъ темный для насъ вопросъ.

В. Вулетичъ-Вукасовичъ, зорко слѣдящій за литературой и всѣми фактами, касающимися юго-славянства, сообщаетъ, что въ Фочанскомъ окружьи (въ Герцеговинѣ) найденъ стоячій надгробный камень съ надписью, изъ которой видно, что тамъ погребенъ князь васоевицкій *).

Вотъ его чтеніе: О (во) и (е) с г р (е) б

к неза н (ашега)
(А) раћие
Васое
вића
(п)очте(нь)
вите
з в дни
(с) анда
на.

Характеръ буквъ особенный: тутъ есть и латинскіе N и S, З словянскій и въ видѣ математическаго знака подобія; есть и совершеннно особенные; многія буквы, особенно по краямъ, стерты. Но имя «кнеза Васоевича» совершенно ясно и не подлежитъ никакому сомнѣнію. Также можно несомнѣннымъ считать имя Сандана, иначе Сандаля-Хранича, сына Владка Хранича, бывшаго въ Косовской битвѣ, дяди Герцога Степана (1441) **),

*) Новая Зета 1889 г. № VIII, стр. 305—308 статья, «Васоевичи и Хераковичи». Авторъ въ свою очередь извлекъ это изъ Вѣстника хорват. Археолог. Общ., годъ IX, № 2, стр. 41—42; а этотъ изъ соч. Moriz Hörness—Alterthümer der Herzegowina u. der südlichen Theile Bosniens. Wien. 1881.

**) См. Сандаль хранич въ грам. Меда Пуцича 1406 г.

«Этого достаточно — заключаетъ г. Вукасовичъ — чтобы вывести доселеніе васоевичей изъ Фочанскаго кадилука».

Совершенно соотвѣтствуетъ этому и народное преданіе о томъ, какъ васоевичи шли черезъ Боснію и потомъ черезъ Далмацію, гдѣ нѣкоторое время и стояли.

Въ преданіи всѣхъ черногорскихъ племенъ видно, что ни одно изъ нихъ не дошло прямо на мѣсто, гдѣ осталось жить навсегда; но всѣ они имѣли промежуточныя станціи, на которыхъ задерживались болѣе или менѣе продолжительное время. При томъ для Старой Сербіи главное направленіе было на западъ или сѣверо-западъ, гдѣ находили защиту христіанской Европы, главнымъ образомъ въ то время Венеціи и Венгріи. Нѣкоторые, достигнувъ Далмаціи, тамъ остались, и дали занятымъ ими мѣстамъ имена брошенныхъ ими мѣстъ въ Старой-Сербіи; а другіе шли оттуда границею на югъ въ неприступную и непокоренную турками Черную-Гору. Конечно, тѣмъ же путемъ слѣдовали и васоевичи. Но тутъ обращаемъ вниманіе на одно обстоятельство: въ то время какъ всѣ переселенія изъ Босніи и Герцоговины имѣютъ направленіе къ югу и западу, сколько возможно, дальше отъ турокъ; васоевичи, бывши такъ далеко на западѣ, поворачиваютъ къ юго-востоку, ближе къ туркамъ. Кучи и братоножичи тоже держались одного направленія съ васоевичами; но и они одинаково съ этими послѣдними были изъ Старой-Сербіи. Въ этомъ движеніи васоевичей къ востоку видно ихъ особенное стремленіе именно туда, а не въ другомъ направленіи. Это можно объяснить только стремленіемъ ихъ быть, сколько возможно, ближе къ своему старому отечеству.

Стремленіе это руководило ихъ и послѣ: когда они стали переселяться изъ Лѣвой-р., они еще больше приблизились къ Старой-Сербіи, а наконецъ и совсѣмъ вошли въ неё, не смотря на господство тамъ турокъ.

Надобно замѣтить, что народъ, запоминая нѣкоторыя подробности, всегда ихъ путаетъ; а иногда создаетъ факты по догадкамъ, по личному или географическому имени; но въ главномъ онъ

рѣдко лжетъ или совсѣмъ ошибается. Таково преданіе о Стефанѣ Васоевичѣ, про котораго пѣсня поетъ, что онъ не могъ поспѣть на Косово-поле изъ подъ Кома. Это не правда, такъ какъ по тому же народному преданію васоевичи пришли подъ Комъ послѣ Косовской битвы. Но если правильно чтеніе надписи г. Вукасовича, то почему не допустить, что, если не Васое, то его отецъ или кто другой изъ ихъ племени и рода былъ въ томъ бою? И былъ непремѣнно. Народъ только смѣшалъ личности, а также время и мѣсто. Впрочемъ пѣсню о Стефанѣ Васоевичѣ мы считаемъ новѣйшимъ произведеніемъ и подражаніемъ пѣснѣ о Стефанѣ Мусичѣ.

Обращаемся опять къ упомянутой выше надписи. Если только она правильно прочитана, то это открытіе даетъ намъ основаніе и исходную точку для исторіи васоевичей. Мы изъ нея выводимъ: 1) что родъ и имя васоевичей существовали еще раньше ихъ доселенія подъ Комъ, и 2) что одною станціею въ ихъ дальнемъ пути была Фоча, гдѣ умеръ ихъ князь, а они пошли дальше, и то было въ началѣ XV в. Но, чтобы принять Фочу за ихъ колыбель, требуется больше доказательствъ.

Мѣстность, гдѣ поселились васоевичи, представляя собою прелестный, но скрытый отъ цѣлаго свѣта уголокъ, находится въ разстояніи одного только дня, какъ отъ Подгорицы, такъ и отъ Колашина, и еще ближе къ Морачскому монастырю; а также изъ нее открытый путь къ Старой-Сербіи черезъ Нахію. Поэтому поселившіеся тамъ легко могли имѣть сообщеніе съ мѣстами, гдѣ уже были большіе торговые пути и торговые центры; тогда какъ къ нимъ проникнуть было весьма нелегко, какъ мирному человѣку, такъ и непріятелю. Да и не было у нихъ непріятелей, пока жили въ такомъ уединеніи, въ полномъ довольствѣ и безъ всякихъ поводовъ къ посягательству на чужое.

Такимъ образомъ они жили въ полной независимости въ своей глуши среди лѣсовъ и тучныхъ пастбищъ, окруженные со всѣхъ сторонъ высокими горами, бродя по нимъ со своими стадами или бороздя сохой ниву и уклоняясь отъ всякихъ столкновеній съ

сосѣдями, доселившимися раньше и уже окрѣпшими и усилившимися на своихъ мѣстахъ. Насколько они уклонялись отъ столкновенія съ сосѣдями, видно изъ того, что они нигдѣ не приблизили своихъ владѣній до естественныхъ границъ: до р. Морачи противъ Ровцевъ и р. Сѣверницы противъ Морачи; по той же причинѣ, сидя какъ разъ подъ Вѣтерникомъ, они совершенно отступились отъ него, чтобы не столкнуться съ братоножичами. Только и приходили они въ прикосновеніе около Кома съ кучами; но тогда былъ просторъ, да и кучъ еще не было такъ много; поэтому столкновеній и тутъ не могло быть.

Но по мѣрѣ того, какъ васоевичи умножались числомъ и начинали представлять изъ себя силу, возрастало и вниманіе къ нимъ. Познали объ нихъ и турки, что есть какой-то народъ, который не платитъ имъ дани; и это, по всѣмъ вѣроятіямъ, черезъ кучъ и братоножичей, которые уже были турецкими данниками. И вотъ является къ нимъ большое турецкое войско. Говорятъ, навели турокъ кучи. Нападеніе было настолько неожиданно и жестоко, что жители, не думая о защитѣ, бѣжали, куда кто могъ. Вся Лѣвая-р. была тогда разграблена и сожжена, и послѣ того нѣсколько лѣтъ тамъ «не разводили огня», т. е. все было пусто. Въ то время Караджичи ушли въ Дробняки, а Боичи въ Горнюю-Морачу. Объ этомъ погромѣ не сохранилось пѣсни, а только разсказъ безъ всякихъ подробностей, что̀ и указываетъ на большую давность событія.

Затѣмъ мало по малу народъ опять собрался и зажилъ на своихъ старыхъ пепелищахъ. Но мира уже не было имъ. Снова турки напали на нихъ. Объ этомъ сохранилась пѣсня, передающая событіе въ подробностяхъ и сообщающая имена лицъ, участвовавшихъ въ дѣлѣ. Со стороны Турціи были: изъ Печи Мустай-паша Махмудбеговичъ съ арнаутами отъ Призрена до Гусинья; а изъ Гусинья Шабанагичъ. Походъ этотъ предпринятъ былъ по жалобѣ братонож. воев. Пейя Станоева, а по приказанію скадарск. паши Бушатліи. Со стороны же васоевичей были: попъ Ракетичъ, Вукъ Брайотичъ и Вукъ Вуичичъ. Васоевичи оставили село въ жертву тур-

камъ, которые все разграбили и сожгли, а наконецъ вошли въ церковь и беззаботно расположились лагеремъ. Тогда-то и напали на нихъ васоевичи съ трехъ сторонъ. Застигнутые въ расплохъ турки бѣжали. По словамъ пѣсни, тутъ погибъ Махмудбеговичъ и 12 «пашайлій» (гвардія паши), и отрублено 650 турецкихъ головъ; тогда какъ у васоевичей погибло въ бою только 74 чел. и столько же ранено. Преувеличеніе очевидно, но турки несомнѣнно потерпѣли пораженіе; это видно изъ того, что съ тѣхъ поръ они больше не приходили въ Лѣвую-р. Сраженіе это происходило 30 авг., и въ ознаменованіе такого счастливаго дня васоевичи вмѣсто прежней церкви Вознесенія, сожженной турками, построили новую церковь во имя Александра Невскаго, котораго и «прислужуютъ», т. е. держатъ его за праздникъ послѣ главнаго на день арханг. Михаила. Упоминаетъ объ одной битвѣ турокъ съ васоевичами и М. Болица.

«Въ 1613 г., по его словамъ, посланъ былъ изъ Цареграда для покоренія вообще горскихъ племенъ Арсланъ-паша съ семью санджаками: Призрена, Печи, Дукадьина, di Charaghnich (?), Эльбасана, Задримы и Скадра. Собрано было 50—60,000 войска изъ различныхъ мѣстъ и въ томъ числѣ изъ Черной-Горы. Все это войско отправилось противъ климентъ, но воротилось безъ успѣха. Послѣ этого паша собралъ опять цѣлое войско въ Подгорицѣ и отправился, чтобы ограбить и разорить васоевицкое село, состоящее изъ 85 домовъ. Но не могъ онъ ничего сдѣлать и тутъ, только захватилъ 60 человѣкъ, дѣтей и женщинъ, которыя искали спасенія въ другихъ сосѣднихъ селахъ. Мужчины же не оставили этого безъ отомщенія и, при возвращеніи турецкаго войска въ Подгорицу, напали на заднее его отдѣленіе, убили 30 чел. и захватили 30 лошадей».

Безъ сомнѣнія это разсказъ о той же битвѣ, о которой существуетъ пѣсня, но смягчающій пораженіе турокъ, какъ васоевичи его увеличиваютъ. Оба однако разсказа согласны въ томъ, что турки не могли ничего сдѣлать васоевичамъ и возвратились съ урономъ.

Здѣсь мы стоимъ уже на исторической почвѣ и если все еще скудны историческіе матеріалы, то недостатокъ этотъ пополняется живымъ народнымъ преданіемъ и пѣсней.

М. Болица упоминаетъ у васоевичей 90 домовъ съ 280 вооруженныхъ людей. Считая 1 вооруженнаго на 4 души, какъ теперь въ Черногоріи, мы получимъ общее число душъ 920; а на 1 домъ болѣе, чѣмъ по 10 душъ. Въ настоящее время тамъ съ поселками 1620 д. въ 246 домахъ, или въ каждомъ домѣ по $6^1/_2$ д. Такъ оно и должно быть: прежде въ домахъ больше тѣснились; но за то не терпѣли стѣсненія въ землѣ, и потому въ то самое время васоевичи начинаютъ разселяться изъ Лѣвой-р. Такъ говоритъ народное преданіе, и первымъ выселенцемъ былъ Вукъ Брайотичъ, который долженъ былъ бѣжать отъ мести кучъ и турокъ.

А между тѣмъ М. Болица показываетъ въ то время Нахію уже вполнѣ населенною.

Изъ цѣлаго списка, приводимаго Болицей, возьмемъ только тѣ села, которыя существуютъ и теперь и населены васоевичами:

Слатка (Слатина)	37 дом.	78 воин.
Трешнево	29 »	57 »

Зла-рѣка (тутъ теперь село Анджелатъ, Бойовичи и городокъ Андріевица):

	63 дом.	130 воин.
Божичи	80 »	200 »
Цецуны	47 »	100 »
Дьюличи.	33 »	67 »
Сеоце	40 »	190(?) »
Лугъ (Луги) . . .	60 »	130 »
	389 дом.	952 воин.

Въ Сеоцахъ чрезмѣрно увеличено число воиновъ; поэтому мы, чтобы уравнять съ другими, убавимъ на 52 в. Тогда полу-

чимъ 900 в. Расчитавши 1 в. не на 4, а на 3 души, получимъ число 2700 д.; между тѣмъ какъ въ настоящее время во всѣхъ этихъ селахъ нѣтъ и 2000 душъ. Данныя М. Болицы находятся въ страшномъ противорѣчіи съ показаніями васоевичей, которые говорятъ, что въ то время только началось заселеніе тѣхъ мѣстъ, т. е. Нахіи, васоевичами.

Радоничи (въ Андріевицѣ) разсказываютъ, что, когда ихъ дѣдъ доселился въ Божичи, тамъ было только 8 домовъ; а это было не дальше, какъ въ концѣ прошлаго вѣка, да и теперь тамъ около 60.

Изъ этого видно, что тамъ было населеніе прежде васоевичей; но, что это было за населеніе и куда оно дѣвалось, о томъ народное преданіе ничего не знаетъ; а другого источника нѣтъ. Не удалилось ли оно отъ турецкаго притѣсненія, и только тогда началось доселеніе васоевичей? По разсказамъ, они поселяются тамъ, какъ на свободной, пустой землѣ.

О болѣе старомъ времени говорятъ, что тамъ жили когда-то *латины*; изрѣдка слышится имя — *мацуры*. Одинъ изъ Требчи такъ выразился: «Од Рим-папе, кад су били латини, овдьен се ніе орало, ни копало». Въ селѣ Забрдьи есть *латинска-кула*, стѣны которой существовали до недавняго времени, и туда загоняли скотъ; тамъ же и кладбище, называемое латинскимъ. Кладбища есть и на другихъ мѣстахъ: на Пеѣ (высокая коса между Андріевицей и Конюхами) и выше Божичей подъ Вельимъ-Кршемъ. Есть и на Радуновцѣ (поле между Андріевицей и новою церковью), гдѣ теперь не видно никакихъ слѣдовъ, а прежде были надгробные камни, убранные оттуда при распашкѣ поля. Одну могилу раскопали и нашли въ ней скелетъ человѣка въ сидячемъ положеніи; но послѣ этого появилась какая-то болѣзнь, и потому съ тѣхъ поръ никто не смѣетъ больше копать.

О бокумирахъ же здѣсь нѣтъ и помина; только въ Горнихъ-селахъ, составлявшихъ по территоріи и администраціи одно съ васоевичами, но не населенныхъ ими, есть, говорятъ, нѣсколько семействъ, потомковъ бокумировъ, и еще въ Лужцѣ подъ Бера-

нами. Надобно замѣтить, что васоевичи никогда не терпѣли между собою *иноплеменника*. Пришельцы изъ другихъ племенъ могли селиться только по окраинамъ, на землѣ, не принадлежащей васоевичамъ. И такимъ поселенцамъ было имя *серблякъ*, къ которымъ васоевичи относились съ презрѣніемъ, и на сборищахъ, если случался серблякъ, надъ нимъ шутили и продѣлывали разныя проказы. Имя это и теперь существуетъ, хотя отношенія къ нимъ и измѣнились.

Заодно съ васоевичами всегда были всѣ сербы находившихся подъ турецкимъ господствомъ, а теперь соединенныхъ съ Черногоріей Полимья, Шекулара и Великой, и остающихся до сихъ поръ турецкими Плавско-Гусинскаго округа и Горнихъ селъ, не говоря уже о васоевичахъ Беранскаго округа.

Въ Великой самое большое братство Рада Микича родомъ изъ Шалей (арнаутское племя, живущее въ горахъ Проклятыхъ) и они празднуютъ день св. Николая (6 дек.); а меньшее братство капитана Милеты Стаматова — черногорцы изъ Цеклина и славятъ Юрьевъ день (23 апр.).

Шекуларцы, по ихъ преданію, происходятъ изъ Лѣшанской нахіи, гдѣ и теперь ихъ село Шекуларъ; а выселились они оттуда прежде Косовской битвы, въ которой и были участниками. Нѣкоторые изъ шекуларцевъ говорятъ, что они отъ воеводы Ваймеши, который помогалъ Г. Костріоту отстаивать Крою противъ турокъ. Такое объясненіе могло возникнуть подъ вліяніемъ сказанія и пѣсни о Г. Костріотѣ, которая поется въ Васоевичахъ и въ которой упоминается въ числѣ соратниковъ Скендербега Амежа, племянникъ воеводы Мусы.

Къ Шекулару же причисляется и село Мезгале, въ которомъ 31 домъ васоевичей.

Васоевичи роднятся и съ арнаутами, и поэтому въ сказаніи о своемъ происхожденіи къ тремъ братьямъ присоединяютъ еще двухъ *Хота* и *Краса*, отъ которыхъ произошли Хоты и Крастеничи. Арнаутское преданіе, приведенное Гааномъ, утверждаетъ то же самое. Хото пошелъ на Тробойну, а Красо на Дра-

гобію (обѣ мѣстности къ востоку отъ хребта Проклятыхъ по направленію къ Дьяковицѣ). Хоты долго держались своей народности и вѣры; потомъ однако уступили; но и до сихъ поръ остается до 20 семействъ, которыя остались православными христіанами и говорятъ посербски. Крастеничи совсѣмъ сдѣлались арнаутами и магометанами; но признаютъ свое родство съ васоевичами и, когда придетъ къ нимъ васоевичъ, то принимаютъ его, какъ своего одноплеменника. А еще есть въ тѣхъ же предѣлахъ Албаніи племена: гаши, самое многочисленное въ томъ краю, которое считаетъ своими родственниками бѣлопавличей, и бериши въ Дукадьинѣ, — въ родствѣ съ кучами. Сами бѣлопавличи объ этомъ родствѣ мало знаютъ; но это совпадаетъ съ тѣмъ, что они говорятъ о своемъ происхожденіи изъ Дукадьина. Эти факты, еслибъ были болѣе точны, могли бы дать поводъ къ многимъ выводамъ и догадкамъ; но въ томъ видѣ, въ какомъ мы ихъ знаемъ, они возбуждаютъ только интересъ къ изслѣдованію племенного состава тѣхъ краевъ Албаніи, гдѣ стоятъ Призренъ, нѣкоторое время столица Неманичей, Печь, гдѣ была сербская патріархія, и Высокіе Дечаны, великая сербская святыня. Когда-то здѣсь были сербская патріархія и столица Сербскаго царства и тогда, конечно, было и населеніе сербское, которое однако не долго держалось послѣ паденія царства: одни ушли отсюда, давъ просторъ арнаутамъ; другіе потомъ и сами поарнаутились. Вотъ почему нѣтъ ничего невѣроятнаго, что нынѣшніе бѣлопавличи, кучи и васоевичи когда-то вышли изъ этихъ краевъ, въ то время бывшихъ сербскими, а теперь представляющихъ собою гнѣздо арнаутъ, при томъ самыхъ жестокихъ противниковъ сербовъ и православія. Точныя изслѣдованія въ этихъ краяхъ, можетъ быть, откроютъ много фактовъ, какихъ мы и не предполагаемъ. Но это невозможно, покуда тамъ владѣетъ Турція.

Намъ остается теперь прослѣдить жизнь васоевичей на новыхъ мѣстахъ. Вся жизнь ихъ пошла на борьбу за существованіе. Кучи, племя давно уже окрѣпшее, сначала взяли верхъ надъ васоевичами, и въ этомъ имъ помогали турки. Но васоевичи от-

бивались и совершенно отбились; борьба однако не прекратилась и сопровождалась жестокими побоищами. Комъ называютъ «кровавымъ», и дѣйствительно онъ политъ кровью; но кровь здѣсь проливалась не чужая, а братская. Не съ арнаутами бились сербы, а другъ съ другомъ.

И кромѣ кучъ, васоевичи бились со всѣми своими сосѣдями: съ братоножичами, ровчанами и морачанами; а когда усилился Колашинъ, съ колашинцами, о чемъ мы уже знаемъ. И, не смотря на то, что это племя позже другихъ доселилось, а потому было слабѣе всѣхъ, оно сумѣло отвоевать у кучъ значительную часть Кома, а у колашинцевъ—большую часть Бѣластицы. Для этого нужно было имѣть много духа и моральной силы, а также ума и искусства, какъ въ массѣ, такъ еще больше въ вождяхъ ея, между которыми дѣйствительно были замѣчательные люди.

Кромѣ этой борьбы со своею братіей, васоевичи постоянно бились съ сосѣдними турками въ Старой-Сербіи, къ которымъ, какъ мы уже замѣтили выше, сами же добровольно приблизились. Нападали турки на васоевичей, но нападали на нихъ и васоевичи и также подвинулись далеко впередъ. Отъ времени до времени дѣлало на нихъ нашествія и большое турецкое войско, предводимое пашами; отбивались однако васоевичи и отъ того; иногда впрочемъ терпѣли пораженія и подвергались при томъ обычнымъ опустошеніямъ. Но иногда и они побивали пашей и «сѣкли» имъ головы.

Кромѣ этихъ столкновеній съ сосѣдями и битвъ за свободу съ турецкимъ войскомъ, посылаемымъ на нихъ именемъ султана, они постоянно «четовали» (ходили съ разбойническими шайками) въ турецкихъ предѣлахъ: частью въ виду добычи, иногда просто изъ удали или изъ личной мести и для сведенія съ турками своихъ старыхъ счетовъ; а въ то же время мстя туркамъ за ихъ притѣсненія, чинившіяся тамошнимъ христіанамъ. Въ этихъ похожденіяхъ васоевичи шли очень далеко, проникали часто и въ Шумадію (нынѣшнее корол. Сербія). Бывали иногда цѣлыя экспедиціи, въ которыхъ принимали участіе и главари ихъ.

Сохранилась пѣсня объ одной подобной экспедиціи двухъ воеводъ изъ Трешнева Дьеки и Вуксана (Бойовичи изъ рода Раевичей), которые пригласили съ собою кучскаго воев. Радоню, Райковичъ-Батрича изъ Лѣвой-р., Балевичъ-Павича изъ братоножичей (правнука воев. Пея Станоева) и еще «краля Деду Клименачку главу».

Прежде всего они пограбили сосѣдній Бихоръ до Бѣлагополя, а потомъ отправились далѣе. Здѣсь пусть говоритъ самая пѣсня:

«Похараше Пештер и Сјеницу:
Прескочише на Јавор-планину,
Искочише Јелици-планини *).
Ту нађоше Лауш-капетана,
ђе хараше Шумадију равну;
И ту своје смијешаше војске (т. е. соединились, чтобы дѣйствовать вмѣстѣ).
Па да видиш невјерна Маджара!
Ту отрова војводу Радоњу.
Ту војводе растурише војску,
Кад им главна не стаде војводе».

Преданіе говоритъ, что отравленіе воев. Радони Лаушъ-капитаномъ произошло такъ: онъ взялъ яблоко, разрѣзалъ его пополамъ ножомъ, одна сторона котораго была намазана ядомъ, и эту отравленную половинку подалъ Радонѣ. Такимъ образомъ экспедиція разстроилась. Это было приблизительно въ концѣ XVII или въ началѣ XVIII в.

Но кто былъ этотъ маджаръ Лаушъ-капетанъ, какъ онъ попалъ въ Шумадію и зачѣмъ ему нужно было отравить главнаго предводителя васоевичей? Для рѣшенія перваго вопроса нужно заглянуть въ венгерскую исторію; а послѣднее заставляетъ предполагать, что оба предводителя не сошлись въ цѣляхъ и планахъ

*) Яворъ—на границѣ, а Елица—далеко уже внутри Шумадіи близь р. Моравы и Чачка.

экспедиціи: Радоня пришелъ грабить и бить турокъ, какъ враговъ и притѣснителей тамошняго сербскаго населенія; а этотъ, очевидно, имѣлъ намѣренія совершенно иныя, противуположныя.

Дьека и Вуксанъ впослѣдствіи погибли: первый какъ-то былъ захваченъ турками, отведенъ въ Печь и тамъ обезглавленъ; а Вуксана та-же участь постигла въ Скадрѣ. Кромѣ подобнаго рода экспедицій, съ такими цѣлями отправлялись въ Шумадію и простые арамбаши (предводители шаекъ), какъ Марковичъ Милошъ, Дьиковичъ Милошъ, Лаушичъ Іованъ и др.

Удосужившись отъ сельскихъ работъ и собравшись съ силами, предводители эти набираютъ чету, а потомъ такъ разсуждаютъ, куда ударить:

«Али ћемо Плаву, ал' Гусињу?
Али ћемо Пећи, Дукађину?
Ал' крваву граду Колашину?
Али ћемо низа Шумадију?»

и рѣшаютъ въ Шумадію, при чемъ предводитель объясняетъ свое намѣреніе такъ:

«Потражићу пашу од Зворника;
Е, сам чуо и кажују људи,
Да је пашче умом побјеснило
И велики зулум учинило.
Обљубио триста ђевојака
Су његове тридесет дахија;
Родило се триста копилади.
Па сам чуо и кажују људи,
ђе не смију ђецу покрстити
Од силнога паше од Зворника.
Оће, цуре ђецу да му њиве,
Па да ђецу узме у дахије,
Да и они силни зулум граде
По Србији и по Шумадији.

А ја више то слушат не могу,
Што од срба веље јаде граде
И муке им велике задају.
Жив не био, е га нећу наћи
И ш њим ћу се наћи поздравити».

При такой подготовкѣ въ прошломъ, васоевичи, лишь только заслышали о возстаніи Карагеоргія, тотчасъ устремились подъ его знамена. Когда Карагеоргій былъ подъ Сѣницей, къ нему прибыло цѣлое войско васоевичей, и онъ роздалъ имъ до 10 шелковыхъ знаменъ, которыя до недавняго времени хранили получившія ихъ семейства; но теперь не найдешь ни одного. Когда Карагеоргій долженъ былъ оставить Сѣницу, чтобы отправиться на другой край Сербіи, нѣсколько изъ его соратниковъ, думавшихъ, что можно овладѣть Сѣницей, увидѣвъ невозможность, ушли въ Васоевичи. Между этими былъ Хаджи-Проданъ, который послѣ воротился домой черезъ Черногорію и моремъ.

Война Карагеоргія съ турками произвела сильное впечатлѣніе на васоевичей; они поютъ о ней съ прибавленіями, которыя неизвѣстны въ печатныхъ пѣсняхъ; и часто старые люди, вспоминая что либо, прибавляютъ; «то је било карађорђеве *параде*» (военный походъ), изъ чего видно, что это время осталось для нихъ памятнымъ.

Изъ всей исторіи васоевичей видно, что они имѣли тяготѣніе къ Сербіи, которой они желали освобожденія отъ турокъ и помогали ей въ томъ. Потомъ, когда Сербія освободилась, прежнее тяготѣніе съ характеромъ политическимъ усилилось вслѣдствіе условій экономическихъ. Они стали искать въ ней пропитанія, какъ для себя, такъ и для своего скота; иные же, не имѣя средствъ къ жизни дома, совсѣмъ переселились туда.

Но въ то же время стала подниматься и Черногорія: всюду оглашались ея побѣды надъ турками; съ нею соединились всѣ племена вплоть до васоевичей; тогда многіе и изъ нихъ стали ходить на Цетинье, при чемъ они видѣли тамъ полную свободу и

сербскую гордость. Это было подготовкою для ихъ присоединенія къ Черногоріи.

Въ то время у васоевичей были уже воеводы, которые стали помышлять объ освобожденіи своего племени отъ турокъ, и тогда же появился замѣчательный человѣкъ, игуменъ монастыря «Георгіевы Столпы» Моисей, человѣкъ необыкновеннаго ума, неустрашимаго духа, предпріимчивый и рѣшительный. Пользуясь огромнымъ вліяніемъ на свое племя (онъ былъ изъ рода Міомановичей, изъ котораго съ тѣхъ поръ ставятся всѣ игумены этого монастыря), онъ дѣйствовалъ противъ турокъ безо всякой оглядки и наконецъ попалъ въ такое положеніе, что долженъ былъ удалиться въ Черногорію, гдѣ былъ отлично принятъ на Цетиньѣ влад. Петромъ I, доживавшимъ тогда свои послѣдніе дни, но до самой смерти думавшимъ и заботившимся о Черногоріи и цѣломъ Сербствѣ. Здѣсь Моисей долженъ былъ усвоить политическую идею и съ нею мысль о соединеніи васоевичей съ Черногоріей.

По смерти владыки Петра I, при его наслѣдникѣ Петрѣ II Моисей сдѣлался однимъ изъ первыхъ совѣтниковъ этого новаго и очень юнаго правителя черногорскаго народа. Они сдѣлались друзьями; молодой владыка повѣрялъ ему нѣкоторыя миссіи, которыя были очень важны и требовали глубокой тайны, потому что въ противномъ случаѣ Черногоріи угрожала большая опасность. Въ то время у нихъ созрѣла мысль, усвоенная Моисеемъ отъ предшествовавшаго владыки, о присоединеніи Васоевичей къ Черногоріи, и, преданный этой мысли, игуменъ Моисей, воротившись домой, сталъ работать для ея осуществленія. Подъ его вліяніемъ тогдашній васоев. воевода Симо, прото Гавріилъ и другіе главари прониклись тою же идеей и вообще всѣ васоевичи склонились къ Черногоріи.

Въ то же время молодой барьяктаръ изъ Лѣвой-р. Миланъ Вуковичъ также сталъ ходить на Цетинье къ владыкѣ. Это былъ еще молодой человѣкъ, но успѣвшій уже въ то время показать доблесть военную, умъ и энергію. Впослѣдствіи онъ сдѣлался воеводою и умеръ только недавно, переживши много тяжелыхъ

временъ но дождавшись освобожденія отъ турокъ, по крайней мѣрѣ, половины васоевицкаго племени.

При влад. Петрѣ II васоевичи, хотя не формально, совершенно присоединяются къ Черногоріи; а при князѣ Даніилѣ въ 1852 г. прибылъ въ Васоевичи Крцо Петровичъ и поставилъ тамъ судъ и главарей именемъ Черногорскаго князя.

Правда, это навлекло на васоевичей гнѣвъ Турціи и было причиною боя въ Полимьѣ въ 1854 г. съ тяжелыми послѣдствіями для васоевичей; но въ 1857 г. окончательно княземъ поставлены капитаны (5 для Нахіи и 1 для Горнихъ селъ); а въ 1858 г., послѣ битвы на Граховцѣ, прибыла для разграниченія Черногоріи съ Турціей смѣшанная европейская комиссія, по рѣшенію которой значительная часть Нахіи отошла къ Черногоріи. Такъ васоевичи добились своего.

Мы до сихъ поръ говорили только о битвахъ съ турками; но ничего не сказали объ отношеніяхъ въ мирное время. Само собою разумѣется, что всѣ васоевичи, кромѣ Лѣвой-р., считались данниками султана. Но дань эта иногда не взималась по нѣсколько лѣтъ, а потомъ требовалась за всѣ годы сразу. Народъ не платилъ; противъ него посылалось турецкое войско, которому иногда удавалось что нибудь взять силой: отогнать скотъ, разграбить имущество, отвести многихъ въ плѣнъ, чтобы потомъ получить выкупъ; а иногда войско возвращалось и безъ всякаго успѣха.

Подобныя отношенія у васоевичей были и къ ихъ агамъ, т. е. господамъ, на землѣ которыхъ они сидѣли. Обыкновенно они давали агамъ изъ своихъ произведеній, главнымъ образомъ: масло, сыръ и медъ; а иногда и не давали. Но вообще отношенія эти были добрыя, потому что сами эти аги были «хаси», т. е. не признавали надъ собою никакой власти и потому защищали васоевичей отъ турецкихъ чиновниковъ, которые туда и не смѣли показываться.

Потурченцевъ среди нихъ не было до новѣйшаго времени; но вдругъ появился изъ васоевичей же необыкновенный человѣкъ Перо Фата или Фатичъ, который принялъ магометанство и сдѣ-

лался его фанатичнымъ проповѣдникомъ. И проповѣдь его имѣла успѣхъ. Онъ однако потомъ возвратился къ христіанству и увлекъ за собою остальныхъ потурченцевъ. Личность эта феноменальная, и о ней разсказываютъ много загадочнаго, только намъ здѣсь не мѣсто о томъ распространяться (онъ умеръ въ сороковыхъ годахъ). Но остались потурченцы въ окрестности Беранъ, особенно въ селѣ Нижней-Аржаницѣ, гдѣ было сильное братство Рамусовичей, которые дѣлали большія насилія христіанамъ. Поэтому, когда въ Васоевичахъ были поставлены отъ Черногоріи капитаны и перяники, имъ поручено было постараться какъ нибудь обратить въ христіанство и этихъ потурченцевъ.

Не откладывая дѣла, эти ставленики Черногоріи въ январѣ 1858 г. объявили, что всѣ потурченцы, которые не примутъ христіанства, попадутъ подъ ножъ; и посланы были перяники, чтобы всѣхъ ихъ согнать на Аржаницу, гдѣ и должно было произойти крещеніе. И дѣйствительно всѣхъ ихъ безъ различія пола и возраста крестили подъ открытымъ небомъ въ р. Лимѣ, не смотря на зиму. Всего крещено было до 250 чел., въ томъ числѣ и Рамусовичи.

Но, крестившись изъ страха передъ силой, турки тотчасъ отступились, какъ только увидѣли, что сила эта въ дѣйствительности не существуетъ, и этотъ насильственный актъ поселилъ еще большую вражду магометанъ къ христіанамъ, давши только случай главарямъ похвастаться своимъ усердіемъ передъ черногорскимъ правительствомъ.

Мы, можетъ быть, слишкомъ много задержались на племени васоевичей. Но къ тому побудила насъ оригинальность этого племени, отличающая его отъ другихъ племенъ, вошедшихъ въ составъ Черногоріи. Оригинальность эту мы усматриваемъ въ ихъ внутреннемъ устройствѣ, удержавшемъ въ самомъ чистомъ видѣ родовой бытъ, и въ ихъ стремленіи къ востоку, навстрѣчу своему врагу, отъ котораго бѣжали, и въ цѣлой ихъ исторіи.

Мы видѣли, какъ это племя нѣсколько столѣтій боролось со враждебными и чуждыми ему силами за свое существованіе и за сохраненіе своей индивидуальности, не имѣя нигдѣ ни малѣйшей опоры, и вышло изъ той борьбы съ полною побѣдой. Въ исторіи словянскихъ народовъ это — рѣдкое явленіе, которое можно объяснять только по догадкамъ.

Съ одной стороны этому помогли обстоятельства внѣшнія и матеріальныя: свобода, которою они пользовались, благодаря неприступности ихъ положенія подъ защитою величественнаго Кома; и экономическое благосостояніе, которое давали имъ богатства природы; а когда спустились въ Нахію, имъ помогли добрыя отношенія къ ихъ агамъ, защищавшимъ ихъ противъ турецкихъ чиновниковъ, чтобы самимъ владѣть ими; но послѣ противъ нихъ были и эти аги, и турецкое правительство, и они все таки выдерживаютъ.

Тутъ по нашему мнѣнію дѣйствовали обстоятельства не внѣшнія и матеріальныя, а чисто моральнаго характера, заключавшіяся въ нихъ самихъ, въ ихъ духовномъ и нравственномъ состояніи.

Племя это, тронувшись изъ своего отечества, было полно воспоминаній о славѣ Сербскаго царства и его святыняхъ, памятникахъ славныхъ сербскихъ мужей, работавшихъ въ области вѣры, просвѣщенія и вообще культуры. Мы еще прежде обратили вниманіе на ихъ движеніе по направленію къ этимъ славнымъ памятникамъ, и они достигли того, къ чему стремились. Они дошли до Георгіевыхъ-Столповъ, гдѣ была каѳедра одной изъ старѣйшихъ сербскихъ епископій и съ которою вяжутся имена Немани и св. Саввы. Тутъ же находится Будимле, бывшее нѣкоторое время столицею Стефана Уроша III Дечанскаго. Не далеко также находятся Печь и Дечаны. Эти монастыри съ великолѣпными церквами и другія мѣста и памятники стараго Сербскаго царства и сербскаго благочестія своимъ чисто духовнымъ вліяніемъ будили и поддерживали въ васоевицкомъ племени сознаніе народности и глубокое чувство православной, сербской народной

вѣры, и давали ему силу и устойчивость, съ какими оно въ продолженіи нѣсколькихъ вѣковъ выдерживало напоръ магометанства и арнаутскаго элемента. Эти памятники, такъ краснорѣчиво напоминающіе сербу его исторію, и соединенныя съ ними преданія связывали васоевичей съ самымъ старымъ прошлымъ этого края. Церковь съ ея служителями и историческія воспоминанія, которыя народъ носилъ и хранилъ въ своей груди, какъ самый святой залогъ, укрѣпляли васоевичей и помогли имъ сохранить свою свободу и независимость.

Какъ самостоятельно, безъ всякой посторонней опоры и помощи васоевичи выдержали борьбу со враждебными имъ элементами, такъ же самостоятельно они кинулись въ объятія родной имъ Черногоріи и стали подъ защиту черногорскаго орла, который, послѣ паденія Зетскаго государства, успѣлъ отростить свои крылья въ неприступныхъ скалахъ Ловчена, подъ благословеніемъ цетинскаго монастыря и владыкъ, святыхъ тружениковъ во имя вѣры и народности *.

13. Баръ и Ульцинъ.

Что касается перваго, то сербское населеніе его большею частію прибыло туда одновременно съ цѣлымъ Приморьемъ, съ которымъ и держалось въ постоянной связи; тогда какъ отъ Черногоріи и прежде отъ Зеты всегда отдѣлялось, подчиняясь сильному вліянію съ моря Венеціи. Поэтому здѣсь давно уже завладѣлъ католицизмъ. Нѣтъ также сомнѣнія, что нѣкоторыя фамиліи есть и италіанскаго происхожденія, какъ напр. Терцета; а фамилія Дьокичей—изъ Краины, гдѣ они назывались Юнки и

*) Болѣе полный матеріалъ для исторіи Васоевичей и историч. пѣсни см. нашу статью «Грађа за историју Васојевића» «Нова Зета» 1889 г. №№ IV, VI, IX, X, XI и XII; а объ отношеніяхъ ихъ къ Черногоріи, объ игуменѣ Моисеѣ и самозванномъ князѣ васоевицкомъ Николѣ, см. наше же соч. «Петръ II влад. Черног.» 1889 г., стр. 37—39, 129—139.

имѣли дипломы отъ сербской кралицы Елены. Въ окрестностяхъ Бара Микуличи, говорятъ, пришли туда изъ Бѣлицъ (Катун. нах.) изъ села того же имени (подъ Ставоромъ), гдѣ были потурченцами и потому, послѣ истребленія магометанства въ цѣлой Черногоріи, не могли тамъ оставаться. Мркоевичи тоже изъ Черногоріи, по однимъ изъ Цермницы (гдѣ и теперь ихъ церковь св. Петка Граболянска), по другимъ изъ Пиперъ (с. Мрке). Вѣрнѣе однако, что и ихъ населеніе составилось изъ различныхъ мѣстъ. Много тамъ и цермничанъ, доселившихся туда отъ нужды, а частью, какъ и въ другихъ мѣстахъ, бѣжали отъ крови, т. е. убившій кого нибудь долженъ былъ спасаться отъ мести.

Послѣдняя причина играла весьма важную роль въ доселеніяхъ изъ различныхъ мѣстъ и по всей Черногоріи *.

Хребетъ Можура, составляющій территоріальную границу между округами Бара и Ульцина, представляетъ собою такую же границу и этнографическую, на что мы указывали въ историч. отдѣлѣ (Т. I, стр. 482).

Округъ Ульцина представляетъ собою уже арнаутскую область, только теперь населяющуюся сербскимъ элементомъ.

*) См. Нови податци за опис и историју Мркојевића (у Барском окружју). М. Пламенца съ нашимъ предисловіемъ и примѣчаніями въ сноскахъ. («Просвјета» 1894 г., №№ VI и VII).

II.

ПЛЕМЯ

(его сущность, отправленія и организація).

---

1) Общее заключеніе о племенномъ составѣ.

Изъ всего вышесказаннаго мы ясно видимъ, что въ сербскомъ населеніи, съ VII-го вѣка основавшемся на Балканскомъ полуостровѣ и съ тѣмъ вмѣстѣ на земляхъ, гдѣ впослѣдствіи образовалось Зетское государство, было нѣсколько наслоеній и, кромѣ того, оно подвергалось различнымъ вліяніямъ.

Для одного изъ нихъ, самаго стараго, мы не имѣемъ никакихъ точныхъ историческихъ указаній и можемъ судить о немъ только по общему ходу распространенія сербскаго племени на Балканскомъ полуостровѣ. Двигаясь впередъ вмѣстѣ съ хорватами, сербы заняли прежде всего сѣверо-западную его часть и стали распространяться по Адріатическому побережью, вытѣсняя аваръ и мѣшаясь съ такъ называемыми латинами, колонистами Рима. При этомъ на самомъ югѣ они встрѣчали остатки албанцевъ, еще прежде оттѣсненныхъ въ горы греками и римлянами.

Что касается Черной-Горы собственно, составляющей высокое горное плато Приморскаго хребта, то она безъ сомнѣнія составляла одно цѣлое съ Приморьемъ и служила его населенію катунами, т. е. мѣстомъ для пастбищъ скота, а частью и для земледѣлія.

Одновременно шло заселеніе и собственно Зеты, т. е. обширной равнины отъ р. Бояны и Скадарскаго озера внутрь материка по долинѣ р. Зеты — двумя путями: съ юга изъ того-же Приморья и съ сѣвера отъ Босніи, Захолміи и Травуніи.

До X ст. и еще раньше эти края были окончательно заселены сербскимъ племенемъ и въ нихъ началась ихъ политическая жизнь, которая въ XI ст. была уже настолько развита, что отсюда дается толчекъ объединенію сербскаго народа въ одну великую державу.

Вначалѣ это населеніе не могло собою представлять особенныхъ, рѣзко различающихся между собою этнографическихъ типовъ; но въ продолженіи 6 — 7 столѣтій должны были сформироваться особые типы подъ вліяніемъ различной мѣстности и столкновенія съ различными этнографическими элементами: въ горахъ съ албанскимъ, въ равнинахъ съ римскимъ и греческимъ, а по краямъ Адріатики, можетъ быть, и съ народами сѣверо-африканскаго побережья.

Мы однако не можемъ составить себѣ никакого понятія объ этихъ разновидностяхъ тогдашняго сербскаго населенія; знаемъ только, что это былъ первый слой, отъ котораго до сихъ поръ существуютъ остатки вездѣ, иногда сузившіеся на два-три дома, но тѣмъ не менѣе еще и нынѣ отличаемые позднѣйшими доселенцами.

Второй слой составляютъ доселенія, вызванныя паденіемъ Сербскаго царства и главнымъ образомъ происшедшія во второй половинѣ XV в., когда окончательно пала самостоятельность Босніи и Герцоговины, и Зета осталась единственнымъ убѣжищемъ свободнаго сербства.

Доселеніе это происходило массами, и потому старожилы

скоро оказались въ меньшинствѣ. Изъ исторіи отдѣльныхъ племенъ мы видѣли, какія отношенія были между старожилами и новыми доселенцами, причемъ послѣдніе одерживаютъ верхъ, а въ концѣ концовъ къ низведеннымъ до minimum'а жалкимъ остаткамъ стараго населенія позволяютъ себѣ относиться съ нѣкоторымъ презрѣніемъ, давая имъ особыя, не принадлежавшія имъ имена, какъ: мацуры, жудели, шпани, бокумиры; и сочиняя о нихъ небывалыя исторіи: то они перебились между собою и такимъ образомъ сами себя уничтожили, то подверглись проклятію и потому не размножаются.

Истины въ этихъ преданіяхъ очень мало, а иногда и вовсе нѣтъ; въ нихъ сказывается только крайняя исключительность, существующая вообще въ сербскомъ характерѣ, которую, мы прослѣдимъ еще при разсмотрѣніи внутренней жизни племени. Въ дѣйствительности же эти старожилы, какъ мы уже замѣчали выше, не уступали ни въ чемъ новымъ доселенцамъ, кичащимся передъ ними своими военными доблестями: старожилы эти помогли Неманѣ одолѣть грековъ, и съ ними Неманичи создали сербскую державу; да и потомъ они нисколько не уступали и въ наставшей борьбѣ съ турками и, какъ мы видѣли, не смотря на беззащитность Зеты, до конца не поддавались имъ и не отуречились, какъ то случалось съ новыми доселенцами.

Еслибы повѣрить народному преданію, мы здѣсь должны бы были признать то же самое, что вообще совершается при столкновеніи культурныхъ народовъ съ низшими народностями, т. е. постепенное уничтоженіе послѣднихъ. Но и самое это явленіе значительно модифицируется тѣмъ несомнѣннымъ фактомъ, что къ уничтоженію ведутъ не культурныя причины, а обстоятельства побочныя; то, что цивилизованные пришельцы вносятъ въ среду нецивилизованныхъ развратъ и болѣзни, а иногда прямо употребляютъ насилія надъ ними. Въ нашемъ же случаѣ этого не было и не могло быть. Старожилы нисколько не представляли собою болѣе слабаго элемента ни въ какомъ отношеніи, и потому между старыми и новыми должно было тотчасъ начаться смѣшеніе,

тѣмъ болѣе, что браки вообще у сербовъ въ одномъ племени не допускались, а изъ другихъ мѣстъ брать было не откуда, такъ какъ они находились во власти турокъ.

Можно не сомнѣваться въ томъ, что новые поселенцы, храня свои семейныя преданія и обособляясь родами и братствами, помнятъ, что они разнились отъ старожиловъ; но преданія эти путаются уже за 200 л. назадъ, а за 300 и вовсе замѣняются сочиненными въ позднѣйшее время, какъ исторіи объ Озрѣ, Пипѣ и Васѣ, о князѣ Грдѣ въ Банянахъ, о Бѣломъ Павлѣ и т. д. Нѣкоторыя однако семейства старожиловъ удержали свои старыя прозвища, съ какими они были еще во времена Иванбега, какъ Пуношевичи, Лучичи и Богдановичи на Нѣгушахъ, Бориловичи въ Байцахъ, Даниловичи или Сандичи, Сѣничи, Пргомеличи и Тьировичи въ Морачѣ, и т. д. Въ Лѣшанской нахіи сохранились отъ того отдаленнаго времени цѣлыя села или братства, какъ Релеза, Куница и Метили. Но развѣ могло просуществовать въ продолженіи болѣе чѣмъ четырехъ столѣтій какое бы то ни было братство — не говоримъ уже объ отдѣльныхъ семействахъ — безъ взаимнаго смѣшенія съ другими, неродственными имъ?

Особенное имя, сохранившееся отъ глубокой старины, въ этомъ случаѣ нисколько не доказываетъ особенности происхожденія. Подъ старыми именами могутъ жить элементы новые. Приняли же пришельцы изъ Босніи и Герцеговины имена: Нѣгушей по селу, которое они застали и въ которомъ поселились; Озриничей по тому племени, въ которое вступили пришельцы; то же самое и Бѣлопавличи; сохранились также имена мѣстностей, гдѣ жили Малоншичи и Мазничи.

Есть одинъ фактъ любопытный въ этомъ отношеніи. У всѣхъ черногорскихъ племенъ существуетъ обычай, что браки не заключаются внутри племени; исключеніе составляли только Озриничи, у которыхъ прежде заключались браки преимущественно въ своемъ племени. Не отъ того-ли это произошло, что пришельцы тотчасъ стали вступать въ брачные союзы съ найденными ими

на мѣстѣ старожилами, съ которыми, само собою разумѣется, не могли состоять ни въ какомъ родствѣ? Такія отношенія существовали, конечно, всюду, и смѣшеніе должно было произойти тотчасъ же.

Если мы не имѣемъ никакихъ опредѣленныхъ указаній, откуда и какимъ путемъ пришли старожилы, то относительно доселенцевъ позднѣйшаго времени вездѣ имѣется народное преданіе, а иногда и болѣе опредѣленныя указанія исторіи и археологіи. Все это мы изложили въ первой главѣ; здѣсь же все сообщенное тамъ и разбросанное постараемся сгруппировать, чтобы сообразно съ тѣмъ отнести къ тому или другому типу происшедшее изъ того населеніе.

Вся Катунская-нахія получила своихъ доселенцевъ изъ Босніи и Герцеговины, которые однако пришли изъ своего отечества не прямо, а по дальнему пути, заходили иногда далеко на западъ, до Далмаціи и останавливались на болѣе или менѣе продолжительное время. Такъ нѣгушскіе доселенцы стояли нѣкоторое время подъ Нѣгошемъ—планиной въ Герцеговинѣ, что и дало имъ основаніе думать, что оттуда и ихъ имя; съ ними также стояли Церовичи, отселившіеся оттуда еще позже и потому усвоившіе отъ планины Церовицы свое имя, съ которымъ пришли въ Дробняки; Врбицы, живущіе на Нѣгушахъ и доселившіеся туда вмѣстѣ съ Ераковичами, стояли нѣкоторое время въ мѣстности Врбицѣ, на краю Гацка; братства Кривокапичи въ Цуцахъ и Мартиновичи въ Байцахъ пришли изъ-подъ Орлиной въ никшицкой Дугѣ; часть загарчанъ и бѣлицъ съ Чарадья тамъ-же; дольнекрайцы на Цетинскомъ-полѣ изъ-подъ Стараго-Влаха въ Старой Сербіи; въ Цермницѣ Пламенцы считаютъ свой родъ изъ Босніи, а стояли они долго въ Благаѣ близь Мостара; большинство же цермничанъ считаетъ себя васоевичами; часть люботинянъ изъ Босніи и Сербіи. Начиная съ Рѣцкой-нахіи къ востоку и сѣверовостоку, доселенія шли изъ Старой-Сербіи, въ позднѣйшее время претворившейся въ Албанію, или съ юго-востока, гдѣ теперь настоящая Албанія. На Цеклинѣ главные роды изъ Климентъ, въ

Лѣшанской-нахіи изъ Лѣша (Alessio) и въ Цермницѣ одинъ родъ Дьоновичей изъ Мирдитъ; пиперы изъ-подъ Шара-планины за Призреномъ; бѣлопавличи изъ Дукадьина; часть кучъ изъ той-же мѣстности; васоевичи откуда-то изъ Старой-Сербіи, между Призреномъ и Печью, гдѣ ихъ родственниками считаются албанцы крастеничи, но имѣли станцію въ Фочѣ.

Рядомъ съ этимъ изрѣдка появлялись доселенія и изъ Приморья. Такъ, Дольніе-Кокоты считаютъ свое происхожденіе изъ Грбля, Прли и Шабаны на Люботинѣ изъ Мркоевичей (близь Бара), Дрецуны и Пеаковичи изъ Паштровичей. Въ Цермницѣ постоянно происходило смѣшеніе съ Приморьемъ; а частью то же самое происходило и въ остальныхъ частяхъ Катунской-нахіи. Относительно нѣгушскаго села Мирца М. Болица опредѣленно говоритъ, что оно населилось изъ Обода (въ Приморьѣ). Наконецъ Черногорія постоянно принимала къ себѣ ускоковъ изъ различныхъ странъ.

Но, кромѣ доселеній извнѣ, происходили перемѣщенія и внутри той области, которая теперь составляетъ Черногорію. Въ этомъ отношеніи отличаются два племени — озриничи и кучи: первые разселились въ Банянахъ, Команахъ, Морачѣ и др.; вторые — на Граховѣ, Цуцахъ, въ Банянахъ (въ Велимьѣ братство Милоевичей), въ Пѣшивцахъ (Витасоевичи) и въ Морачѣ (Брауновичи), не говоря уже о населенной ими же Подгорицѣ.

Самую пеструю смѣсь населенія изъ различныхъ мѣстъ представляетъ Затрѣбачъ, а затѣмъ Мркоевичи (близь Бара). Въ Ульцинѣ есть нѣсколько семействъ изъ Требинья, Васоевичей и Паштровичей, а главное, арнауты изъ различныхъ мѣстъ Албаніи и берберы съ сѣверныхъ береговъ Африки.

Указывая какого рода этнографическіе типы и элементы входили путемъ доселенія въ то или другое племя, мы имѣемъ въ виду уяснить себѣ, какой типъ долженъ выработаться изъ цѣлой совокупности этихъ племенъ, призванныхъ наконецъ слиться въ одно цѣлое, въ одинъ народъ подъ вліяніемъ всесторонне объединяющаго дѣйствія Черногоріи.

Въ этомъ отношеніи важно опредѣлить, насколько въ это чисто сербское населеніе вошли чуждые элементы, между которыми прежде всего обращаетъ вниманіе албанскій. Что касается сожительства поселившихся на новыхъ мѣстахъ сербовъ съ албанцами туземцами въ самое старое время, то врядъ-ли оно могло оставить какіе либо слѣды, потому что они жили разсѣянно по горамъ, какъ пастухи, и всюду безъ борьбы отступали передъ культурными жителями Приморья и становились все слабѣе и слабѣе, по мѣрѣ усиленія въ ихъ области Сербскаго царства. Но съ паденіемъ послѣдняго они снова приходятъ въ силу, какъ магометане, подъ щитомъ Турціи и, какъ католики, подъ покровительствомъ Рима, Италіи, Венгріи, а послѣ и Франціи. Это произвело громадный этнографическій переворотъ, какъ въ глубинѣ Балканскаго полуострова, такъ и въ южной части Адріатическаго Приморья и въ восточной и южной частяхъ Зеты. Больше всего это отразилось на кучахъ, которые сдѣлались наполовину албанцами, тогда какъ хоты, груды и другія поселенія въ окрестностяхъ Скадра совсѣмъ превратились въ албанцевъ. Сильное албанское вліяніе было на Баръ съ его округомъ и на Цермницу съ Краиной, особенно на послѣднюю; частію оно должно было отразиться въ области Рѣки-Черноевича и вверхъ по Зетѣ. Вліяніе это, можетъ быть, и сказывается кое въ чемъ, въ нравахъ и обычаяхъ, нѣсколько отличающихъ эту часть Черногоріи отъ другихъ, особенно отъ герцеговинскихъ краевъ.

Затѣмъ должно быть вліяніе турецкое, но не прямо азіатскихъ турокъ, а потурченцевъ, и теперь живущихъ въ Черногоріи. Ихъ вліяніе на языкъ заключается въ заимствованіи многихъ словъ, особенно относящихся къ домашнему обиходу и скотоводству; а частію, можетъ быть, отразилось и на самомъ міровоззрѣніи, и не ограничивалось одною только восточною половиною Черногоріи, но проникало въ неё съ запада и сѣвера изъ Герцеговины.

Наконецъ близкія къ морю части многое усвоили отъ италіанцевъ, господствовавшихъ надъ Приморьемъ.

2. Опредѣленіе, что такое племя; его главныя функціи; раздѣленіе на братства и расположеніе населенія по мѣстамъ.

Въ настоящее время понятіе о племени часто смѣшивается съ понятіемъ о территоріи, заселенной жителями различнаго происхожденія. Напримѣръ, племя Нѣгуши состоитъ изъ нѣсколькихъ группъ совершенно различнаго происхожденія: Ераковичи и Раичевичи прибыли въ одно время изъ Босніи или Герцеговины и считаютъ своими предками двухъ братьевъ Ерака и Раича; Врбицы тоже изъ Герцеговины, но съ первыми не состоятъ ни въ какомъ родствѣ; тамъ-же есть старожилы Богдановичи, Лучичи, Пуношевичи, о которыхъ совершенно ничего неизвѣстно, когда и откуда пришли; мирчане (с. Мирацъ) доселились изъ Приморья. То-же самое представляютъ: Цеклинъ, Люботинъ, Цуцы, Кучи, Пиперы и др. Это и дало поводъ г. Богишичу сказать, что «Племя имѣетъ больше значеніе территоріальное, чѣмъ родственное» *). И въ самомъ дѣлѣ, нѣкоторыя группы, какъ лѣшняне, и не называютъ себя племенемъ, а Лѣшанская нахія, или же территоріальнымъ именемъ Цермница, Загарачъ, Команы и т. д. Дѣленіе на нахіи принято и правительствомъ, при чемъ въ одну нахію соединяются группы, крайне удаленныя одна отъ другой, какъ происхожденіемъ, такъ и пространствомъ и историческими судьбами; напр. Никшицкая н. вмѣщаетъ въ себѣ Грахово, Никшичъ съ окружіемъ, Дробняки, Банянъ, Пиву и двѣ Рудины. Тѣмъ не менѣе народъ называетъ племенемъ и группы съ населеніемъ различнаго происхожденія; слѣдовательно онъ до сихъ поръ не разстается съ понятіемъ о племени, хотя иногда фиктивнымъ. И кромѣ того, если въ большей части населенія цѣльность племени, подъ вліяніемъ принятія въ его среду различныхъ пришлыхъ элементовъ, и нарушена, то вездѣ крѣпко держатся братство и родъ, составляющіе

*) Sbornik sadašn. pravn. obič., стр. 514.

основную единицу племени и главныхъ факторовъ въ народной жизни, семейной и общественной. Поэтому мы, приступая къ разсмотрѣнію народной жизни, прежде всего должны опредѣлить, что такое племя.

По народному понятію племя представляетъ собою извѣстное населеніе, которое произошло отъ одной семьи или даже отъ одного лица. На этомъ основномъ убѣжденіи и создались въ народномъ понятіи преданія о родоначальникахъ различныхъ племенъ, какъ Озро, Васо, Пипо, Бѣлый-Павелъ и т. д. На основательность такого понятія указываютъ патронимическія названія племенъ. Здѣсь можетъ быть фикція въ томъ, что имя найдено готовымъ на мѣстѣ, гдѣ поселились пришельцы, какъ то мы видѣли относительно озриничей и бѣлопавличей, при чемъ въ первомъ случаѣ пришельцы приняли имя племени, среди котораго поселились; а во второмъ патронимическое имя относится не къ родоначальнику, а къ господину той области Белѣ Павлимиру. Въ такихъ случаяхъ можно предположить, что группа населенія назвалась не по родоначальнику, а по своему предводителю, и потому племя могло составиться изъ родовъ не одного происхожденія *). Это однако не возможно по духу черногорскаго народа, который даже теперь, когда племенной бытъ уступаетъ государственному, не терпитъ главаря изъ другого племени. На томъ-же основаніи Миклошичъ отвергаетъ иностранное происхожденіе династіи Бальшичей (Die Serbischen Dynasten) вопреки мнѣнію сербскаго историка Ч. Міатовича, который на основаніи иностранныхъ источниковъ выводитъ ихъ изъ провансальскаго дома de-Baux (множ. ч. отъ Bals). Хотя въ этомъ случаѣ первый Бальша являлся господаремъ цѣлой Зеты, а не предводителемъ племени, притомъ находился въ родствѣ

*) М. Ковалевскій говоритъ: «Родъ происходитъ не отъ одного лица, а отъ удачника; а послѣ всѣхъ связываютъ экономическіе интересы и единство культа. — Отъ одного рода только семейная община (задруга)». Первобытное право, вып. I, стр. 86. То-же самое см. у Э. Петри (Антропологія, стр. 486—87) о смѣшанныхъ кланахъ.

съ Неманичами и посаженъ былъ сильною рукою Стефана Душана.

Къ сожалѣнію относительно всѣхъ племенъ Черногоріи мы имѣемъ только народныя преданія, не опирающіяся на какіе либо историческіе факты и нерѣдко совершенно имъ противорѣчащія. Единственно слѣды исторической основы существуютъ относительно васоевичей въ археологической находкѣ, надгробномъ памятникѣ князю ихъ въ Фочѣ, который, очевидно, былъ ихъ предводителемъ, и если не былъ родоначальникомъ, давшимъ имъ свое имя, то во всякомъ случаѣ по племени былъ васоевичъ.

Въ предшествующей главѣ мы достаточно показали, что племя это, поселившись на новыхъ мѣстахъ подъ Комомъ, размножилось отъ весьма малой группы, отъ одного рода или, можетъ быть, отъ одной сложной семьи, задруги, что подтверждается ихъ весьма прочно сохранившейся генеалогіей. То-же самое мы видимъ у бѣлопавличей, принявшихъ только чужое имя, и у кучъ Дрекаловичей.

Можно бы еще допустить, что племя добровольно принимало къ себѣ чужіе элементы, чтóбы такимъ образомъ сдѣлаться болѣе многочисленнымъ и сильнымъ. Э. Петри на основаніи другихъ этнографовъ, наблюдавшихъ жизнь австралійскихъ племенъ, отмѣчаетъ «легкость, съ какою первобытные люди принимаютъ въ свой *кровный союзъ* чужеземцевъ, зачастую даже совершенно отличныхъ отъ нихъ по происхожденію» (Антроп., 438). Но аналогія въ этомъ случаѣ неумѣстна, потому что черногорскія племена, сохранившія, правда, многія черты первобытнаго народа, мы застаемъ давно уже вышедшими изъ первобытнаго состоянія и пережившими довольно значительную культурную степень. И на самомъ дѣлѣ оказывается совершенно противное.

Озриничи, пиперы и васоевичи, живя фикціею, что они всѣ происходятъ отъ трехъ братьевъ, встрѣчаясь, привѣтствуютъ другъ друга словами: «О, мой родо!», т. е. родственникъ; это называется *радьякати се*. И въ силу этого они симпатизируютъ другъ другу и въ нуждѣ всегда оказываютъ взаимную помощь.

Въ силу той-же фикціи васоевичъ встрѣчаетъ самый радушный пріемъ среди албанскаго племени крастеничей и пользуется безопасностію среди арнаутъ, жесточайшихъ противниковъ Черногоріи; точно такъ и крастеничъ пользуется самымъ широкимъ гостепріимствомъ и почетомъ, придя къ васоевичамъ. Но тѣ-же васоевичи совсѣмъ иначе относятся къ своимъ сожителямъ, православнымъ сербамъ, такъ называемымъ *серблякамъ*, происходящимъ изъ различныхъ мѣстъ Черногоріи. Еще въ турецкое время, если *серблякъ* являлся къ васоевичамъ на праздникъ *крестнаго имени*, когда домъ открытъ съ самымъ широкимъ гостепріимствомъ для всякаго, онъ подвергался различнымъ насмѣшкамъ и, можно сказать, надъ нимъ ругались. Не такъ грубо и рѣзко и каждое племя относится къ своимъ старожиламъ, съ какимъ-то недоброжелательствомъ и презрѣніемъ единственно ради того, что они представляютъ собою въ племени чуждый элементъ, отъ котораго нельзя никакъ освободиться. Это особенно поразительно въ черногорцѣ, который вообще не показываетъ нетерпимости ни противъ чужой вѣры, ни противъ народности. Это именно племенная черта, происходящая изъ глубокаго сознанія своей особности и инстинкта сохраненія ея во всей чистотѣ и неприкосновенности.

Мы не знаемъ какъ принимали старожилы черногорскіе новыхъ поселенцевъ въ XV ст., которые наконецъ усилились до того, что стали выше ихъ. Но то было поселеніе большими массами подъ грозою турецкаго нашествія и было покровительствуемо тогдашними господарями всей Зеты и Черногоріи. Съ прекращеніемъ же въ Черногоріи свѣтскаго политическаго правленія и съ водвореніемъ послѣ того на всемъ просторѣ племенного быта такое явленіе стало невозможнымъ. Пріему въ свою среду иноплеменниковъ препятствовали территоріальныя условія, господствовавшія въ племени: такъ никто посторонній не могъ пріобрѣсти ни клочка земли, если его купить былъ охотникъ изъ своихъ. Единственно давали убѣжище и обязательно — *ускокамъ*, бѣглецамъ или эмигрантамъ, бѣжавшимъ отъ какихъ

либо преслѣдованій, напр. изъ Турціи, или чаще всего отъ *крови*, т. е. вслѣдствіе совершеннаго убійства, за которое его въ отечествѣ ожидала неминуемая казнь или месть. Но это были одинокіе люди, принимаемые въ домъ какою либо семьею. Иные изъ нихъ пользовались убѣжищемъ временно и потомъ возвращались въ свое отечество или переходили въ другое мѣсто, а большинство оставалось навсегда. Иные при этомъ такъ и оканчивали свою жизнь одинокими, а другіе женились тамъ и натурализовались. Такъ въ Сотоничахъ (племя въ Цермницѣ) въ с. Мачугахъ прибѣжалъ отъ крови одинъ бѣлица и принятъ былъ въ домъ Дьюреничей, которые выдали за него свою сестру, выстроили домъ и въ приданое за сестрою дали треть всего имѣнія, а онъ принялъ ихъ прозвище и ихъ семейный праздникъ. Родъ этотъ живетъ уже тамъ 70 лѣтъ, но не размножается. Въ Цермницѣ же въ с. Лимлянахъ когда-то также поселились бѣлицы ускоки, у которыхъ теперь насчитывается 60 ружей (людей, способныхъ носить оружіе). У нихъ не произошло полнаго сліянія съ мѣстнымъ населеніемъ и ихъ постоянно называли «бѣлица» безъ всякаго фамильнаго прозвища. Но недавно они вздумали возстановить свое прозвище Миличей, самаго знатнаго братства въ Бѣлицахъ, на что отъ своихъ сородичей и получили удостовѣреніе и согласіе; но противъ этого сильно возстали цермничане. Побужденіемъ тому служитъ племенное самолюбіе: покуда тѣ жили подъ общимъ именемъ просто бѣлицъ, людей, такъ сказать, безъ имени, ихъ могли третировать свысока; а теперь это становится неудобнымъ, такъ какъ, нося имя Миличей, они гордятся и могутъ имѣть отъ послѣднихъ какую-бы то ни было поддержку.

Вообще такія иноплеменныя поселенія были возможны только тамъ, гдѣ не было полнаго племенного единства, какъ Цермница, состоящая изъ множества селъ, несродныхъ между собою, да и самыя села состоятъ изъ несродныхъ же братствъ. То же самое представляютъ собою Лѣшанская нахія, Команы, Морача, Баняны, Пива, Дробняки и вообще герцеговинскіе края, особенно

до недавняго времени находившіеся подъ турецкимъ господствомъ. Но мы не встрѣтимъ этого у озриничей, бѣлопавличей, васоевичей и кучъ, у которыхъ всѣ братства сводятся къ одному племени, за исключеніемъ какихъ нибудь старожиловъ и поселенцевъ отъ стараго времени.

Первымъ знакомъ племенного единства служитъ празднованіе цѣлымъ племенемъ одного святого. И преданіе о томъ, что Озро, Пипо и Васо были родные братья, сложилось, по всѣмъ вѣроятіямъ, вслѣдствіе празднованія одного святого, арх. Михаила, носящими ихъ имена племенами. То-же, пожалуй, можно сказать и о цермничанахъ, причисляющихъ себя къ васоевичамъ. Хотя, какъ увидимъ ниже, это не всегда бываетъ такъ, и во многихъ случаяхъ подъ вліяніемъ особенныхъ обстоятельствъ отдѣльныя лица или братства, а иногда и цѣлое племя, мѣняютъ святого.

Вслѣдствіе сознанія кровнаго родства въ цѣломъ племени внутри его не должны заключаться браки, хотя и это правило со временемъ пошатнулось, и теперь смотрятъ только на степень родства, опредѣляемую церковнымъ правленіемъ по кормчей.

Наконецъ, третьимъ важнымъ обычаемъ, охранявшимъ цѣлость племени, была неотчуждаемость входящей въ его границу земли и вообще недвижимаго имущества. Обычай этотъ цѣликомъ внесенъ былъ въ законникъ кн. Даніила (1855 г.), гдѣ онъ изложенъ въ §§ 45 и 46, а затѣмъ усвоенъ и новѣйшимъ «Имущественнымъ Законникомъ» Черногоріи (1888 г.), въ которомъ § 48 гласитъ такъ: «Право *прече купне* (такъ назыв. этотъ обычай, praeemtio), которое отъ давнихъ временъ существуетъ для ближнихъ (т. е. членовъ одного братства, сосѣдей по землѣ, односельцевъ и вообще одноплеменниковъ), при продажѣ недвижимаго имущества и впредь остается въ полной своей силѣ». Въ силу этого закона, если кто хочетъ продать, какую-бы то ни было, недвижимость, прежде всего долженъ предложить своимъ людямъ; и если изъ нихъ никто не найдется, кто-бы согласился купить на предлагаемыхъ хозяиномъ имѣнія условіяхъ, тогда можетъ про-

дать, и иноплеменнику. За этимъ слѣдуютъ еще 14 статей (§§ 49 — 63), которыми опредѣляются подробности относительно выполненія этого закона. Наконецъ въ томъ-же законникѣ § 63 подтверждаетъ старый черногорскій законъ, въ силу котораго недвижимымъ имуществомъ можетъ владѣть въ Черногоріи только черногорецъ. Такимъ образомъ законъ племенной признанъ для цѣлаго государства. Только государь (владалац) можетъ подарить иностранцу, «но подъ условіями, которыя всякій разъ государь самъ означаетъ» (§ 64).

Въ даниловомъ законникѣ находится статья (57), по которой имѣніе умершаго безъ родственниковъ поступаетъ въ казну или, какъ она тамъ называется, *у народну касу*. А въ прежнее время, безъ сомнѣнія, этимъ распоряжалось племя, на что̀ указываютъ нѣкоторыя мѣста въ старинныхъ записяхъ. Такъ, въ одной записи 1764 г., которою по завѣщанію передается часть земли Цетинскому монастырю, *седьмая часть* поступаетъ племени, что ясно указываетъ на существованіе имущества, а можетъ быть и кассы, принадлежавшихъ цѣлому племени; впослѣдствіи же въ его права вошло государство, поглотившее племя.

Само собою разумѣется, что обида нанесенная одному изъ членовъ племени, считается обидою цѣлому племени, и наоборотъ: за обиду, совершенную однимъ изъ его членовъ, цѣлое же племя являлось отвѣтчикомъ. Такимъ образомъ изъ за одного человѣка два племени становились на военное положеніе и закрывали свои границы одно для другого. Когда же приходили къ соглашенію и заключали примиреніе, то также принимали участіе оба племени, и потому на такихъ сходкахъ собиралось народу до 1000 и болѣе человѣкъ (объ этомъ также будемъ говорить ниже) *).

---

*) Не подлежитъ сомнѣнію, что въ древнѣйшую эпоху родовой или племенной бытъ существовалъ у всѣхъ славянъ, и въ этомъ отношеніи интересно то, что̀ г. Спасовичъ сообщаетъ о польскихъ славянахъ по Вислицкому Статуту (1347 г.): «Все шляхетское сословіе—говоритъ онъ—распадалось на множество родовыхъ союзовъ,—военныхъ братствъ, пользующихся однимъ гербомъ, имѣющихъ одинъ бранный кличъ (proclama) и основанныхъ на родствѣ кровномъ или символическомъ (принятіи въ гербъ). Связь между родичами одногербовцами обнаруживалась: 1) въ правѣ родичей убитаго искать платы за го-

Племя можетъ быть приравнено родамъ въ древней Россіи, о которыхъ лѣтописецъ Несторъ выражается такъ: «поляномъ бо живущимъ особо и володѣющимъ роды своими» и «сидяху каждо съ родомъ своимъ». Англичане, описывая Черногорію, переводятъ его словомъ *clan*, который представляетъ нѣчто подобное въ народной жизни Шотландіи. Недавно тамъ происходило какое-то торжество въ кланѣ Макдональдовъ, на которое собралось до 2000 членовъ этой фамиліи, дѣйствительныхъ, а не однофамильцевъ только; то-же самое можетъ встрѣтиться въ Европѣ еще только въ Черногоріи, да у арнаутъ въ Албаніи, гдѣ также племенной бытъ въ полномъ развитіи.

До учрежденія княжеской власти въ Черногоріи, племя функціонировало, какъ политическая единица, въ своихъ отношеніяхъ къ другимъ племенамъ и вообще къ сосѣдямъ. Правда, сосѣднія государства не признавали за этими племенами никакой политической роли, называя ихъ бунтовщиками и разбойниками; но они тѣмъ не менѣе жили независимо своею племенною жизнію три съ половиною столѣтія. А въ настоящее время племя дѣйствуетъ только у себя дома, имѣя свою цѣлую организацію, въ которой первое звено составляетъ *братство*.

Каждое племя дѣлится на братства, которыя и функціонируютъ во внутренней жизни.

Исторія не застаетъ ни одного племени въ его зачаточномъ состояніи, хотя народное преданіе всякому племени указываетъ родоначальника, большею частію, конечно, по догадкамъ и соображеніямъ позднѣйшихъ поколѣній; но братство всегда съ точностію, почти историческою, знаетъ свое начало и своего предка, отъ котораго и ведетъ свой родъ и патронимическое прозвище.

лову его съ убійцы; 2) въ правѣ выкупа родовыхъ вотчинъ, проданныхъ чужеродцу безъ именного соизволенія на то родичей продавца» (Сочиненія, т. III, стр. 111). То, что для польской шляхты былъ гербъ, для черногорскаго народа былъ святой, котораго праздновалъ цѣлый родъ; а право чужестранца покупать землю у черногорскихъ племенъ еще болѣе было ограничено или почти совсѣмъ исключено.

Таковы братства: на Нѣгушахъ Петровичи, Радоничи, Богдановичи, Лучичи; на Цетиньѣ въ Байцахъ Мартиновичи, въ Дольнемъ краѣ Иванишевичи, Шпадіеры, Ивановичи; въ Озриничахъ Вукотичи, въ Бѣлицахъ Миличи, въ Цекличахъ Калудьеровичи и Матановичи (отъ одного предка), въ Цуцахъ Кривокапичи и Перовичи, Рогановичи и Томановичи, на Граховѣ Ковачевичи, Даковичи и т. д.

Здѣсь мы можемъ видѣть, что первоначальное братство разростается и само дѣлится на группы, которыя тоже называются братствами.

Всего лучше мы можемъ это прослѣдить у кучъ и васоевичей. Кучи всѣ вмѣстѣ составляютъ одно племя, но между ними впослѣдствіи (ок. 300 л. назадъ) возникъ новый родъ Дрекаловичей, изъ котораго произошло три братства: Иликовичей, Чейовичей и Мійовичей; особенно между ними разрослось братство Иликовичей (потомки Илика, внука Дрекалова); отъ послѣднихъ явились новые, очень многочисленные роды, которые можно назвать братствами: Поповичи, Лазовичи, Ивановичи, Петровичи и др. Всѣ Кучи представляютъ собою населеніе около 6000 душъ обоего пола, и изъ нихъ половину (если не больше) составляютъ Дрекаловичи; но тѣмъ не менѣе они считаются однимъ племенемъ съ остальными; въ братствѣ же такого сліянія съ чужимъ элементомъ не можетъ быть.

Въ Васоевичахъ изъ Раевичей вышло цѣлое многочисленное братство Бойовичей, изъ Новаковичей въ Забрдьѣ до 40 домовъ братство Бакичей.

Отсюда мы выводимъ, что съ понятіемъ о племени соединяется понятіе, обусловливаемое, кромѣ родства, извѣстною территоріей, а братство и родъ представляютъ собою понятіе исключительно о кровномъ родствѣ ихъ членовъ: первое при томъ должно считать нѣсколько поколѣній, а потому и болѣе многочисленно членами; второе же меньше числомъ и моложе возрастомъ.

Братства дѣлятся на отдѣльные роды или узшія братства. У васоевичей для этого узшаго братства встрѣчаемъ еще названіе

трбух (животъ, утроба, чрево); при томъ мелкіе роды, состоящіе изъ двухъ до четырехъ домовъ, называются уменьшительнымъ именемъ *трбушчич* *).

Эти послѣднія группы дѣлятся наконецъ на семьи (породица, фамеља) или дома (кућа). Сообразно съ дѣленіемъ на братства произошло распредѣленіе населенія внутри племени. Такъ на Нѣгушахъ Ераковичи изстари поселились на сѣверномъ краѣ равнины, подъ горою Богоева-глава; а Раичевичи на южномъ, у подножія отроговъ Ловчена, на которомъ главнымъ образомъ находятся и ихъ лѣтовища (катуны), и образовали двѣ общины или два села, которыя не имѣютъ другого названія, кромѣ патронимическаго имени братствъ. Врбицы заняли особую логотину между горъ на западѣ, тоже по близости, и также образовали село, носящее ихъ имя. Другія же села, занимаемыя также отдѣльными братствами, носятъ особыя мѣстныя названія, какъ: Копито, Дугидо, Жаневъ-до и т. д. Цекличи также разбились по селамъ: Матановичи въ Подбуковицѣ, Калудьеровичи въ Кутьиштахъ, другіе заняли Вуко-до, Петровъ-до и т. д. На Кчевѣ, главномъ мѣстѣ озриничей, Вукотичи занимаютъ одну сторону, назыв. Мишки, Войничи— противъ нихъ (собственно отъ одного предка), Гардашевичи въ другомъ селѣ, называемомъ Убли-кчевскіе, и т. д. Цеклиняне по мѣстности раздѣлились на *горнихъ* и *дольнихъ*, а потомъ по братствамъ: Дьюрашковичи, Пейовичи, Машановичи, Татары и т. д.

По обширной равнинѣ Люботина разбросано нѣсколько селъ, носящихъ названія по именамъ населяющихъ ихъ братствъ: Прли, Радоманы, Дрецуны, Вукичевичи и т. д. Въ Цермницѣ: Болевичи, Сотоничи, Брчели, Глухи-до и т. д. села, занятыя однимъ, а иногда нѣсколькими братствами.

---

*) Э. Петри сообщаетъ въ своей «Антропологіи», что «Арабы обозначаютъ понятіе клана словомъ Batu, т. е. чрево, выражая этимъ кровное родство членовъ клана» (стр. 487). Поэтому у насъ является сомнѣніе: не произошло-ли это названіе у васоевичей подъ вліяніемъ турецкимъ? Тѣмъ болѣе, что у другихъ племенъ мнѣ не случилось того слышать.

Братства, размножаясь и не довольствуясь первоначально занятою мѣстностью, разселяются; но и тамъ, на новыхъ мѣстахъ, группируются по своему ближайшему родству. Это лучше всего можно видѣть у васоевичей.

Поселившись сначала въ очень тѣсномъ уголкѣ, въ Лѣвой-рѣкѣ, три братства ихъ размѣстились такимъ образомъ: Раевичи заняли Рѣку (иначе Ковачицкій-потокъ), Лопаты, Тузи и Ками; Новаковичи — собственно Лѣвую-рѣку, Ножицу, Слатско, Птичъ и Душки; Міомановичи—Грби-до. Перейдя оттуда въ такъ называемую Нахію, они держатся того-же правила несмѣшенія и тамъ: Раевичи заняли села—Кралье, Присое, Божичи и Црешнево; Новаковичи—Слатину, Забрдье, Салевичи, Дьюличи и еще нѣкоторыя; Міомановичи—Виницкую и Буче.

Очевидно, что здѣсь переселеніе совершалось массою, значительною частью братства и потому сохранялась чистота и несмѣшеніе съ чужимъ элементомъ. Только отдалившись еще больше отъ своей первоначальной родины, они начинаютъ смѣшиваться. Такъ, въ Требчѣ $^2/_3$ Раевичей и $^1/_3$ другихъ; въ Конюхахъ $^2/_3$ Новаковичей, а остальное Раевичи и изъ другихъ братствъ; въ Улотинѣ (въ Полимьѣ) $^2/_3$ серблякoвъ и $^1/_3$ Новаковичей. Но и тутъ, въ слившихъ поселеніяхъ, когда идутъ на войну, они распредѣляются въ военныхъ отрядахъ по братствамъ. Даже живя въ городахъ, каждый шелъ отбывать военную службу въ свое племя и свое братство, и только въ послѣднее время городскіе жители образуютъ свои городскія четы и баталіоны.

Точно такъ братства дѣлятся и землею: дѣлятъ при этомъ землю не только ту, которую обработываютъ, но и планины, гдѣ только пасутъ скотъ и рубятъ лѣсъ. Раздѣлены также и воды, напр. потокъ, служащій для орошенія полей или для мельницъ.

Въ старой Черногоріи, гдѣ братства ведутся изстари и представляютъ собою какъ-бы малое, неразросшееся племя, замѣтна еще большая обособленность, которая между прочимъ выражается и въ томъ, что каждое братство, какъ-бы мало ни было, имѣетъ свою церковь, въ которую идутъ только свои прихожане.

Поэтому въ Нѣгушахъ приблизительно 400 домовъ, а церквей 15 или 1 церковь на 27 домовъ; въ Цекличахъ на 200 домовъ — 9 церквей или 1 церковь на 22 дома. Есть села, совсѣмъ маленькія, имѣющія свои церкви. Такъ: въ Жаневомъ-долѣ 1 церковь на 8 домовъ; въ Драгоми-долѣ 1 церковь на 7 домовъ. У Раичевичей на Нѣгушахъ въ одномъ братствѣ двѣ церкви стоятъ одна возлѣ другой. Въ этомъ случаѣ къ постройкѣ церквей побуждаетъ прежде всего глубоко лежащее въ черногорцѣ чувство благочестія и преданности вѣрѣ; онъ не можетъ существовать безъ церкви, такъ какъ въ ней заключается его индивидуальная жизнь, какъ православнаго. Съ другой стороны играетъ роль также глубоко сидящее въ немъ стремленіе имѣть все свое. А наконецъ побуждало и то обстоятельство, что случались ссоры и между братствами, какъ между отдѣльными племенами, и тогда церковь, находящаяся въ одномъ изъ зассорившихся братствъ, дѣлалась недоступною другому. Иногда вызывалась эта потребность условіями мѣстности, затрудняющей всякое сообщеніе.

И такъ въ группировкѣ населенія Черногоріи главною основою служитъ племенной ея составъ и она дѣлится по племенамъ, хотя въ этомъ и бываютъ иногда смѣшенія по существу, какъ и племенной принципъ соблюдается только по формѣ. Такъ, на Люботинѣ, какъ мы видѣли, всѣ села не родственны между собою; но тѣмъ не менѣе Люботинъ называется племенемъ, а составляющія его группы братствами. То-же самое на Нѣгушахъ, въ Цекличахъ, Бѣлицахъ и т. д. Село здѣсь сливается съ братствомъ или родомъ, вслѣдствіе чего и носитъ патронимическое названіе, и такихъ названій массу можно видѣть на картѣ. А иногда названія даются по другимъ обстоятельствамъ. По мѣстности названы: Крушка, Дубъ, Грабъ, Липа (гдѣ росли эти деревья), Езеръ (ключъ воды), Убао (колодезь), Присое (сторона, обращенная къ солнцу), Забрдье, Врела, Кругъ, Дубовикъ, Подбуковица, Врутакъ (ключъ воды), Подпечье, Подскалье, Подстьенье (выговаривается—Поштьенье), Ржани-до, Просени-до и т. д. Иногда съ названіемъ села соединено какое нибудь историческое или вообще

старое воспоминаніе о событіи или обстоятельствѣ, предшествовавшемъ новому доселенію и хранившемся у старожиловъ, которое потомъ могло и исчезнуть, таковы: Кралье, Конюхи, Майсторы, Стругари, Царевъ-лазъ, Златица, Градацъ, Гостиль и Гостиле и др. Инымъ названіямъ въ настоящее время трудно дать какое-либо объясненіе, какъ: Нѣгуши, Байцы, Цетинье, Буронье, Релеза, Крусы, Корнетъ, Кокоты, Големады, Фармаки и т. д.

Слишкомъ малая группа домовъ (бываетъ два-три) и не считается селомъ, а называется, какъ отдѣльная мѣстность или какое-нибудь урочище.

Иногда нѣсколько поселеній, большихъ или малыхъ, носятъ имя одного села. Мы видѣли это въ Нѣгушахъ; въ Васоевичахъ подъ именемъ Лѣвой-рѣки разумѣются всѣ находящіяся на ней поселенія; въ Кучахъ Фундана заключаетъ въ себѣ поселенія— Рашовичи, Премичи и еще мелкія; въ Бѣлицахъ подъ именемъ Дуба разумѣются, кромѣ его, еще два поселенія — Ресна и Бріестъ, и т. д.

Такое коллективное село отвѣчаетъ нашему селу, если оно сообразно съ характеромъ мѣстности разбивается на части: зарѣчную, подгорную, верхнее, нижнее и т. п.; но въ силу различія братствъ оно все-таки никакъ не сливается въ одну сельскую общину.

Только и сливается населеніе въ одно общество безъ племенныхъ различій въ городахъ. Но всѣ города унаслѣдованы Черногоріей отъ Турціи, поэтому объ особенностяхъ черногорской городской жизни нечего и говорить.

Остается въ заключеніе сказать, какъ располагаются эти поселенія, сообразуясь, конечно, съ условіями мѣстности.

Если мѣстность представляетъ болѣе или менѣе обширную равнину, то дома строятся по краямъ ея, какъ-бы по берегу вокругъ какого нибудь озера, между скалъ, съ которыми эти жилища сливаются въ одно, составляя какъ-бы какіе-то придатки къ нимъ. Если изъ краевъ равнины выбѣгаютъ внутрь мысы и

косы или по срединѣ ея каменистые кряжи или скалистыя нагроможденія въ родѣ острововъ, то и на нихъ строятся дома, тогда какъ вся равнинная часть оставляется подъ нивы и луга. Такія поселенія представляютъ: Цетинье, Нѣгуши, Грахово, Копилье (въ Пиперахъ), Брезны (въ Пивѣ), Добрское-село, Люботинъ и т. д. Дома со всѣми постройками иногда цѣлымъ кругомъ располагаются наверху, а подъ ними все ровное пространство занимаютъ нивы, ливады, огороды, насажденія плодовыхъ деревьевъ или виноградники.

То-же самое встрѣчаемъ мы и на болѣе тѣсныхъ пространствахъ между горъ, гдѣ стоятъ нѣсколько десятковъ домовъ, а иногда и менѣе десятка, какъ: Бѣлоши, Очиничи и Угни (близъ Цетинья), Крайній-до или Подбуковица, Вучій-до, Езеръ (въ Цекличахъ), Малошин-до, Томичи, Микуличи (въ Бѣлицахъ), Кчево, Марковина, Велестово, Убли (въ Озриничахъ) и т. д.

Основаніемъ такого рода поселенія служитъ прежде всего хозяйственный разсчетъ, чтобы какъ можно больше земли оставить для обработки; а затѣмъ соображеніе, чтобы обезпечить жилища отъ влаги и отъ наводненій, которымъ эти мѣста, въ лѣтнее время совершенно сухія, подвергаются зимою или вообще въ дождливое время; причемъ вода поднимается иногда до жилищъ, стоящихъ даже на высокихъ краяхъ, и мѣстами затопляетъ ихъ подъ крышу.

Наконецъ черногорецъ держался постоянно горъ и скалъ въ виду всегда возможныхъ непріятельскихъ нападеній. Вслѣдствіе необезпеченности со стороны турокъ иногда цѣлыя села удалялись съ равнинъ въ горы, бросая и свои нивы; а потомъ, когда эта опасность миновалась, они снова селились на старыхъ мѣстахъ. О расположеніи самыхъ жилищъ будемъ говорить въ другомъ мѣстѣ.

А теперь скажемъ о внѣшнихъ территоріальныхъ границахъ и о земельныхъ отношеніяхъ внутри племени.

3. Территоріальныя границы и способы ихъ опредѣленія.

Кѣмъ и когда установлены эти границы, мы не можемъ прямо отвѣтить; но посмотримъ сначала, что составляло границу.

По стариннымъ грамотамъ можно видѣть, что вообще границами служили какія-нибудь естественныя преграды—горные хребты или рѣки. Обыкновенно говорится, что граница идетъ *камивалом*, *како се ками валя*, или *водовальом*, куда скатываются, стекаютъ всѣ берущіяся сверху воды, увлекающія за собою и размываемые ими каменья*). Если межа должна была пройти по хребту, то она шла по верху хребта (хобер) или же вели ее по высочайшимъ вершинамъ (найвиши врх). Болѣе подробными опредѣленіями границы служили какія нибудь урочища, носящія свои особенныя названія, или природные знаки: большой камень, выдающійся, какъ скала, или лежащій, какъ плита (крш или плоча); узкій промежутокъ между двухъ горъ (ждріело) или расщелина (проціеп); камень какой нибудь особенной формы (расахати ками, два камена на камену); куча камней, насыпанная людьми (гомила, гомилица); долина или просто ложбина или котловина (дō); впадина съ застаивающеюся водою (локва); ручей, потокъ, отдѣльный лѣсокъ или роща (дубрава); какое нибудь выдающееся дерево—дубъ, кленъ, вязъ; срубъ въ лѣсу (лазина), чья-либо нива, домъ, дорога и т. п. Иногда на какомъ нибудь утесѣ или скалѣ высѣкается крестъ или другой какой-либо знакъ; дѣлали эти знаки и на деревьяхъ (затес, утес). Если же мѣстность такова, что нѣтъ какихъ нибудь естественныхъ предметовъ, могущихъ служить знакомъ, то ставятъ межевые камни (медьник, килян, или цилян, мрамор). Лучше всего это можно видѣть въ грамотахъ и записяхъ, опредѣляющихъ границы. Особенно богатый матеріалъ для терминологіи, относящейся къ описанію границъ, представляютъ

*) Нѣкоторые толкуютъ *камивалъ* такъ: избравши высшую точку на хребтѣ, бросали съ нея камень вверхъ, и на какую сторону онъ, упавши обратро внизъ, покатится, туда идетъ камивалъ; но это толкованіе натянутое и ненародное.

грамоты краля Владислава (1234—1240 г.), данныя Вранинскому монастырю на земли въ Цермницѣ (Miklos. Monum., стр. 25), Стефана Уроша III Дечанскому монастырю (тамъ-же, стр. 771—776), «Границе Црногорске» изъ цетинскаго рукописнаго хрисовула (М. Драговичавъ журн. «Црногорка» 1885 г., №№ 1 и 2) и др.

Ограниченное такимъ образомъ принадлежащее одному племени пространство называется—*удут*, *сент* или *сенат*, *хатар*; а въ мѣстностяхъ, близкихъ къ Приморью—*куфин* или *кувин* и *ковин* (отъ итальян. confine). Говорится поэтому: «то е васоевички удутъ»; «он е сентом изъ Куча»; «ковин баньски или никшички» (въ Цермницѣ же это слово означаетъ границу: «тамо е била волтица на куфину»); въ Барѣ въ томъ-же смыслѣ употребляется слово *држава:* «медью наше земле и државе». Мѣстности, прилежащія къ границѣ и составляющія окраину, называются *край* или *тьенар:* «чета иде сентом по тьенару»; «попали им села по тьенару»; «у то стаса тьенар и краина, стаса, побро, хиляда, момаках од племена Бѣлопавлича». *Удут* употребляется и въ смыслѣ болѣе узкомъ: «удут Роганьски»—земля, принадлежащая селу Рогами въ Пиперахъ (*удутліи* называютъ людей, которые опредѣляютъ и ставятъ границу).

Кѣмъ и какимъ образомъ опредѣлялись эти границы, лучше всего можно видѣть изъ грамотъ и записей, которыми онѣ возстановлялись въ позднѣйшее время между спорящими изъ за нихъ сторонами.

Такъ въ одной грамотѣ воевода зетскій Томо именемъ деспота Дюрдья (Георгія Бранковича) разбираетъ и рѣшаетъ споръ между селомъ въ Зетѣ Матагужами и племенемъ Хотъ (въ 1446 г.). Другая грамота Ивана Черноевича, который рѣшаетъ подобный же споръ между Бѣлошами и Баицами, а также между первыми и Очиничами (въ 1489 г.). Наконецъ есть еще запись о межахъ кчевской и пѣшивской (въ 1493 г.).

Во второй изъ нихъ Иванбегъ рѣшаетъ такъ: «Я господаръ Иванъ, чувшій отъ стране едне и друге рѣчи, нарекохомъ имъ

24 властеле отъ Црне-Горе, да подьу и *да обнадьу богомъ и душами своими*». Затѣмъ слѣдуютъ имена властелей отъ Нѣгушъ, Цетинья, Цекличей и Угней. «И овызи вышереченны 24 властеле подьоше и *обидоше сами своиема ногамы* и игнадьоше праву медьу»; а въ заключеніе: «И тому бы приставъ Вукъ синъ Николе Штиляновича, и пред ним се властеле заклеше и *границе по сказіехъ успкоше*». Во второмъ спорѣ также посылаются 24 властеля отъ Цеклина, Цетинья, Нѣгушъ, Поборъ, Браичей и Угней. Въ заключеніи говорится: «И на томе и погодише и заклеше, наипрво 24 бѣлошевикъ (которые жаловались) *съ женами 24 ныхъ*, и за ными заклешесе вышереченныи 24 властеле богомъ и душами ныхъ; ере е то бащина бащинска бѣлошевича и медья ныхъ стара права».

Другая грамота начинается тѣмъ, что предъ воеводу Тома выступаютъ «отъ властелъ Матагуже Чепа Кущикъ и Лазо Николичъ, а отъ Хотске-Горе Банъ Юновичъ и братъ му Дьюрадь Юновичъ и сопрешесе о медьяхъ, говоретьи» и т. д.; затѣмъ посылаются: «отъ србскихъ властелъ», потомъ отъ зетскихъ, отъ Бушатъ, отъ Малоншичей, отъ Лужанъ «и остали зетьяни мали и големи, кои и при насъ намерише».

При разборѣ распри между Кчевомъ и Пѣшивцами посылаются 24 властеля «и тьефалія Радосавъ Богдановичъ».

Есть еще запись того-же времени, въ которой Георгій и Степанъ Черноевичи даютъ «Степану Николе Голубовича сину од Малоншичъ (землю и проч.) «у *пртію* да му буде у вечну бащину ниему и ниеговиемъ по немъ, како е у прьвомъ нашемъ записанію записано». Въ концѣ стоитъ: «А тому сведоци милосници мои Вукъ Дотьевичъ, Никола Щиляновичъ. А приставъ Радосавъ Юнаковичъ дворордржца нашъ, и ту быше властели, кои су те медье изнашли», которыхъ насчитывается только 8.

Изъ этихъ примѣровъ мы видимъ, что границы между отдѣльными частями поставлены давно, еще сербскими кралями и зетскими господарями. Послѣ того границы цѣлаго государства мѣнялись, но къ нему присоединялись или отъ него отнимались

извѣстныя части во всей своей цѣлости, со старыми ихъ границами. Слѣдовательно современное населеніе Черногоріи, занявшее ее большею частію въ позднѣйшее сравнительно время, именно не раньше половины XV в., не создавало никакихъ новыхъ территоріальныхъ единицъ, и потому ему не приводилось ни съ кѣмъ размежевываться вновь, а только отъ времени до времени исправлять или возстановлять старыя границы; для чего, какъ мы видѣли, пока была свѣтская верховная власть, посылались 24 властеля.

Есть одна запись и позднѣйшаго времени, которою опредѣляются владѣнія цетинскаго монастыря въ Синьцѣ Лѣшанской нахіи. Послѣ описанія границы слѣдуетъ: «И ово що е унутра овіехъ границахъ, то е все церковно, утверждено подъ страшномъ клетвомъ и кастизіомъ *ферманима от Цетинья и тапіяма;* ни иманье пасти, ни орати, ни лаза сѣщи безъ упроса церковнаго; колико бы ли тко на саму главу госпоцку посегао. И тому за границе сведоци *сви грачани и дражовляни, и сва околна села.* Писато при блаженомъ владыки Руфиму Негошу въ лето от рож. хр. 1671, мѣс. маіа 9».

Здѣсь властелей уже нѣтъ, но свидѣтелями являются всѣ хозяева сосѣди, а сверхъ того изо всѣхъ окрестныхъ селъ; то же самое слѣдовательно, что и въ предыдущихъ грамотахъ, т. е. что свидѣтели берутся не изъ одной сосѣдней, пограничной мѣстности, но и изъ мѣстъ, не имѣющихъ тутъ общей границы.

Впослѣдствіи для рѣшенія различныхъ спорныхъ дѣлъ или для засвидѣтельствованія какого либо важнаго акта призывались такъ называемые *добрые люди* или *кметы* и тоже въ числѣ 24. Это остается въ силѣ до сихъ поръ и у современнаго населенія; но не осталось никакого воспоминанія о какихъ-бы то ни было обрядахъ и способахъ, употребляемыхъ при размежеваніи.

При томъ съ паденіемъ Зетскаго государства, когда въ Черногоріи возобладала жизнь племенная, а въ мѣстностяхъ, подпавшихъ турецкому владычеству, господами земли стали турки,

всюду возобладало право сильнаго: тутъ присвоивали землю и ставили себѣ границы, какъ хотѣли, сильные беги и аги; тамъ болѣе сильные племена распространялись на счетъ слабѣйшихъ. Христіане, подпавшіе турецкому господству, были совершенно обезземелены и обратились въ арендаторовъ (кмет, чифчія, ратай); а независимыя племена старались распространить свои владѣнія на счетъ турокъ. Тутъ, конечно, не могло быть никакихъ договоровъ относительно границъ, а однажды занятая оружіемъ мѣстность такъ и оставалась за сильнѣйшимъ. Тѣмъ не менѣе, рѣшивши распрю оружіемъ и помирившись, племена условливались между собою о границахъ и ставили ихъ при свидѣтеляхъ съ той и другой стороны; но и тутъ мы не могли ничего дознать объ особенныхъ обрядахъ, какъ описываютъ ихъ М. Миличевичъ *) («Гласник» 1857 г., кн. IX и Русская Бесѣда 1859 г., кн. VI) и С. Новаковичъ («Гласн». 1891, кн. XXIV, стр. 81—84). Только въ Пивѣ между селами Мратиньемъ и Плужинами поставлена границею гора Медьедникъ такимъ оригинальнымъ способомъ: съ той и другой стороны въ условленное время выслано было по одному человѣку другъ другу навстрѣчу, и гдѣ они сошлись, тамъ и поставлена была граница. Подобнымъ же способомъ опредѣлена граница и гдѣ-то въ Кучахъ (не записавши въ то время, я позабылъ, гдѣ именно), только не ходомъ, а быстрымъ бѣгомъ.

---

*) Вотъ какъ описанъ этотъ обычай г. Милочивичемъ: «Полагающій клятву за свою землю выкопаетъ кусокъ дерну, положитъ на него хлѣба и соли и, повернувшись къ востоку и перекрестившись, произноситъ такую клятву: «Тако ми ове земле у коју ћу; тако ми овога хлеба и соли, без коих и не може ни живити, ни умрети, право ћу казати, куд је *синор* (граница)». Затѣмъ онъ положитъ дернъ на голову и идетъ по межѣ; дойдя до конца, опять перекрестится, поцѣлуетъ дернъ, хлѣбъ и соль и повторитъ: «право казао сам, куд је међа». На концѣ межи закопаетъ въ землю дернъ съ хлѣбомъ и солью, и споръ оконченъ. Или, взявши въ руки комокъ земли и бросивши его, говоритъ: «Ако право не казао, никад среће не имао! Убио ме Бог, и никад свое деце не видео!» (стр. 209—211; въ отдѣльномъ оттискѣ 27—29).

У черногорцевъ было нѣчто въ родѣ того-же, и теперь иной, заклинаясь въ чемъ либо, беретъ въ руки кусокъ земли или сорветъ пучекъ травы и говоритъ: «Тако ми овога» и т. д.

Такое размежеваніе могло быть только тамъ, гдѣ былъ просторъ, пустошь, много земель, не занятыхъ никѣмъ, въ такъ называемыхъ планинахъ «коудѣ се ни оре, ни коси» *).

Какимъ-бы то ни было способомъ ограниченная территорія, занимаемая племенемъ, составляетъ его собственность, которую оно дѣлитъ между своими членами, группирующимися въ отдѣльныя села. Въ эту территорію входятъ мѣстности, на которыхъ живетъ населеніе домами, и мѣстности, гдѣ оно бываетъ только лѣтомъ со скотомъ, во временныхъ жилищахъ (колибе, станови, гладе), группирующихся по нѣскольку хозяйствъ въ такъ называемыхъ катунахъ.

4. Отношенія къ землѣ.

Каждая семья имѣетъ свой отдѣльный участокъ земли, которая обработывается, т. е. засѣвается хлѣбомъ или засаживается огородными овощами и плодовыми деревьями. Въ этомъ участкѣ, однажды выдѣленномъ, не имѣютъ участія ни цѣлое братство, ни ближайшіе родственники, и онъ при томъ весь огороженъ въ каменистыхъ мѣстахъ стѣнкою сухой кладки (сухомедья), а въ лѣсныхъ—плетнемъ, частоколомъ или жердями (ограда, врзмина). Въ старой, каменистой части Черногоріи огораживаются мѣстности даже не обработываемыя и служащія только для пастьбы скота или для дровъ. Иногда вы видите такимъ образомъ огороженныя пространства, представляющія собою голые каменья; но и тутъ въ какихъ нибудь ямкахъ или щеляхъ мелкое живот-

*) Въ статьѣ М. Кулишера «Межевые обряды прежнихъ временъ» (Вѣстн. Евр. 1886 г., кн. № 6, стр. 615—30) указывается между прочимъ, что тѣмъ-же способомъ, т. е. бѣгомъ, опредѣлена граница между швейц. кант. Гларусомъ и Ури, а также между Карѳагеномъ и Киренами. Въ Малороссіи 14—15-лѣтнихъ мальчиковъ сѣкли на межевыхъ насыпяхъ: въ Германіи драли за уши. Нѣчто подобное напоминаетъ обычай далматинскихъ моряковъ, когда проходятъ мимо островка Saseno, считающагося пограничнымъ между Адріатическимъ и Средиземнымъ морями: если на кораблѣ находится новичекъ, то ему покажутъ этотъ островъ и ударятъ, чтобы лучше помнилъ.

ное, овца или коза, найдетъ кое-гдѣ пучки травы, и пробивается кое-какой кустарникъ; и это оберегается. Туда не смѣетъ войти ни одно чужое животное; да не всегда свободно и чужому человѣку. Это *забран*, какъ у насъ *заповѣдь* (запрещенный лѣсъ). Часто увидите ниву, составляющую не больше $^1/_{10}$ нашей десятины, и та бываетъ перегорожена на нѣсколько частей положенными въ рядъ небольшими камнями, и каждый изъ этихъ клочковъ составляетъ чью-либо отдѣльную собственность. Отдѣльно имѣетъ всякій домъ свою рощицу съ лѣсомъ, гдѣ также можетъ пастись и скотина (дубрава, забијель или забио).

Въ общемъ владѣніи братства состоитъ только планина, гдѣ находятся катуны и гдѣ находится общій лѣсъ (комун, комуница, заедница, метех, беглук, вакам, во множ. ч. вакмови). И это однако подѣлено между родами, которые въ свою очередь распредѣляютъ то между собою. Иногда рѣшаются съ общаго согласія часть планины обратить въ пашню; тогда и она дѣлится на участки, которые и поступаютъ уже въ частную собственность отдѣльныхъ домовъ.

Такимъ образомъ вся обработываемая земля подѣлена на семьи или дома, которые, владѣя на правахъ частной собственности, могутъ ею располагать по своей волѣ: передавать въ наслѣдство, дѣлить, дарить и продавать; въ послѣднемъ однако случаѣ, какъ мы уже замѣчали, это право ограничено тѣмъ, что продать въ другое братство или въ другое племя можно тогда только, когда нѣтъ покупателей изъ своего братства или изъ своего племени.

Земля, унаслѣдованная отъ предковъ, называется *очевина* и *дѣдовина* или *бащинска бащина*, какъ она часто называется въ старыхъ записяхъ*); земля же, пріобрѣтенная куплею, называется *куповина*, а вообще имущество пріобрѣтенное своимъ трудомъ, называется *своина*, *стечевина* и *крволочина* (пріобрѣтенная потомъ и кровью).

---

*) «Приложихъ мою *бащинску бащину* коя ми е от прадьеда и дьеда и оца и мое братье» (запись 1738 г.).

Изъ исторіи Черногоріи мы уже видѣли, что съ паденіемъ Сербскаго Царства и наконецъ съ прекращеніемъ владѣнія въ Зетѣ династіи Черноевичей и вообще свѣтской политической власти, части этого послѣдняго государства, не подпавшія подъ турецкое господство, установивъ у себя порядки племенной жизни, въ томъ-же духѣ учредили и владѣніе землею. Вмѣсто государства, государя, властелей и другихъ частныхъ собственниковъ землею стало владѣть и распоряжаться племя. Отдѣльная земельная собственность осталась только у монастырей; но и изъ того многое постепенно перешло въ народное владѣніе. Собственно говоря, монастыри потеряли только тѣ земли, которыя отдавали поселянамъ въ аренду (пронія), вмѣстѣ съ обязательными работниками, которые сами стали свободными земледѣльцами. Иначе же народъ, принявъ на себя защиту и охрану монастырей и церквей и всю заботу объ нихъ, смотрѣлъ на нихъ, какъ на неотдѣлимое отъ него благо, и, высоко почитая ихъ святыню и неприкосновенность, никогда не шелъ имъ въ ущербъ; а гдѣ была потребность, жертвовалъ имъ часть своего имѣнія, надѣлялъ иногда и землями, на что имѣются записи отдѣльныхъ лицъ.

Правда, случалось, что отдѣльные владѣльцы занимали часть монастырской земли; но по заявленію игумена права монастыря возстановлялись. И то нужно принять въ соображеніе, что монастыри и не въ состояніи были управиться со всею принадлежавшею имъ землею, тогда какъ народу была большая потребность въ ней; вслѣдствіе чего и сами монастыри дѣлали въ томъ добровольныя уступки.

Какъ бы то ни было, въ Черногоріи земельная собственность вся была въ рукахъ племени; а рядомъ съ тѣмъ до послѣдняго времени сохранили свои земли и монастыри, довольно значительныя притомъ, которыя въ настоящее время сдаются въ аренду мѣстнымъ поселянамъ, и только небольшая часть обрабатывается ими самими.

Тѣсно съ землею связано и владѣніе водяными мельницами, которыя большею частію принадлежатъ братству или селу, или

какой нибудь группѣ, а также монастырямъ; частныхъ же мельницъ почти не было, и только въ послѣднее время больше и больше онѣ переходятъ въ руки отдѣльныхъ лицъ (въ новомъ имущественномъ законникѣ эта статья совсѣмъ пропущена).

Есть земли, принадлежащія отдѣльнымъ хозяевамъ, къ которымъ не имѣетъ никакого отношенія ни племя, ни братство; это— земли, въ старое время купленныя или какимъ бы то ни было способомъ пріобрѣтенныя отъ турецкихъ агъ и беговъ.

Если племя отвоевывало землю у турокъ, почти исключительно планину, то она, какъ и изстари принадлежавшая земля, дѣлалась племенскою.

Такимъ образомъ Пиперы, отвоевали всю Лукавицу у никшичей, а Васоевичи тѣмъ-же способомъ распространили свои владѣнія на счетъ колашинцевъ.

Этимъ исчерпываются всѣ виды землевладѣнія въ Черногоріи до послѣдней войны. Съ этого-же времени въ составъ Черногоріи вошли земли, которыя принадлежали турецкимъ агамъ; а живущіе на нихъ и обработывающіе ихъ поселяне были только арендаторы, платившіе владѣтелямъ земли извѣстную часть сбора. Эти арендаторы называются *чифчіи* или *кметы* и *кметичи*, а также *ратаи*. Свою часть получаютъ и тѣ турки, которые не остались въ Черногоріи, а выселились въ Скадръ или другія мѣста въ Турціи. Иные же продали свою землю частью отдѣльнымъ лицамъ, частью черногорскому правительству. Изъ земель, купленныхъ правительствомъ, а также и изъ пустошей, унаслѣдованныхъ послѣ турокъ, образовались земли государственныя, которыми правительство надѣляетъ черногорцевъ изъ мѣстностей слишкомъ бѣдныхъ землею или за какія либо заслуги, а часть роздана по баталіонамъ участникамъ послѣдней войны.

Въ Ульцинскомъ округѣ черногорское правительство посредствомъ канала осушило значительную территорію, которая также роздается отдѣльнымъ лицамъ. Сверхъ того, тамъ-же есть земли государственныя, на которыхъ прежде кочевали малисары (горцы арнауты); а съ удаленіемъ ихъ и онѣ сдѣлалися свобод-

ными и со временемъ также послужатъ для новыхъ черногорскихъ поселенцевъ. Острова въ рѣкахъ, если находились по срединѣ, дѣлились пополамъ между владѣтелями береговъ; если же не по срединѣ, то принадлежали тому, къ берегу котораго островъ ближе. Если вода оторветъ часть одного берега и цѣликомъ принесетъ къ другому, тогда она, насколько то можно разознать, остается собственностью прежняго владѣтеля. Если же образуется новый островъ на большомъ озерѣ или судоходной рѣкѣ, то онъ считается государственнымъ. Это впрочемъ составляетъ новую статью въ законахъ Черногоріи (см. Имущ. Закон. § 43, стр. 18), такъ какъ прежде она не обладала такими видами, да и теперь есть одинъ только островъ въ устьяхъ р. Бонны, на который однако предъявляетъ свои права и Турція.

5. **Внутренняя организація: воеводы, сердари, кнези; духовенство; гувернадуръ; кметы и судъ; народныя собранія** (скупштина, сбор).

М. Болица и въ этомъ случаѣ, какъ было то въ другихъ, представляетъ намъ единственный письменный источникъ для болѣе отдаленнаго времени. Котаранинъ, слѣд. словянинъ по рожденію, но итальянецъ по духу, а по положенію венеціанскій чиновникъ, онъ смотритъ однако на все съ точки зрѣнія исключительно политической. Онъ слишкомъ оффиціаленъ, и потому для этнографіи у него можно найти только имена лицъ и названія селъ; и какъ-то случайно, мимоходомъ набросалъ онъ интересную картину изъ народной жизни, рыбную ловлю черногорцевъ, и далъ нѣсколько чертъ изъ жизни албанскаго племени Климентъ. Для него не существуетъ племени, и потому отдѣльныя единицы территоріальныя онъ называетъ *parte principale* или просто *parte,* а затѣмъ идутъ города и села. Селами онъ называетъ и цѣлыя племена: Бѣлавличей, Пиперъ, Кучъ, Братоножичей, Климентъ, Хотъ, Костратъ и т. д. Иногда онъ называетъ это населеніе gente, ribelli montanari, но ни разу не обмолвился словомъ tribù. Это не по-

тому, чтобы онъ не зналъ, а потому, что въ политическо-административномъ смыслѣ опредѣленія народныя не имѣютъ мѣста. Сообразно съ тѣмъ, именуя старшинъ, онъ нигдѣ не приводитъ ихъ народнаго титула, только говоря о какомъ либо мѣстѣ, добавляетъ, что оно состоитъ «sotto il comando» или «commandate da». Только объ Оногоштѣ и Нишичѣ говоритъ, что они находятся подъ управленіемъ «dal figlio di Gardan *Voivoda*» и еще говоритъ о Драчевицѣ, что она управляется «da *conte* Nicolo figlio del *conte* Milutin»; а также у Кучей упоминаются conti Лале Дрекаловъ и Нико Раичевъ, и въ Лѣшкополѣ Раичъ Торбанъ conte di Stagnevich, о которомъ сообщаетъ, что онъ тамъ «личность важная и высоко почитаемая».

Италіанцы часто именемъ conte называютъ просто старшину села или общины (по серб. *кнез*), и самыя общины кнежине или contee *), но здѣсь съ этимъ именемъ соединяется понятіе о высшемъ достоинствѣ.

Васоевичи княземъ титулуютъ своего родоначальника Васоя, и въ Фочѣ, какъ мы уже знаемъ, стоитъ памятникъ «Арадія Васоевича князя славнаго витязя». Въ Банянахъ также есть могила князя Грбана. Въ Градьянахъ (Рѣцкой-нахіи) братство Кнежевичей также имѣетъ преданіе о своемъ предкѣ князѣ; то-же самое можно отнести и къ другимъ Кнежевичамъ въ Бѣлошахъ, Шаранцахъ, Цуцахъ, Лѣшкополѣ и т. д.

Титулъ могъ перейти въ патронимическое имя только въ томъ случаѣ, если онъ былъ нераздѣлимъ отъ носившей его личности, былъ, если не наслѣдственный, то, по крайней мѣрѣ, пожизненный.

Со временемъ это достоинство, можетъ быть, наслѣдованное изстари, въ племенной жизни теряетъ свое значеніе, и мы не встрѣчаемъ у черногорскихъ племенъ князей, какъ правителей, но воеводъ, которые, какъ показываетъ самое имя, были

*) Такъ называются всѣ общины въ Приморьѣ: Паштровичи, Грбаль, Маины, Поборы и т. д., бывшія когда-то племенами.

военными предводителями своего племени, и вслѣдствіе важности военнаго дѣла сдѣлались главными представителями въ племени. Изъ приведеннаго нами выше письма Иліи Дрекаловича, воеводы кучскаго и губернатора бердскаго (стр. 82—83), мы узнаемъ, что онъ шлетъ за воеводой Климентъ Дедагеромъ и князьями Васоевичей и Братоножичей. Эти послѣдніе въ то время, какъ будто, не имѣли своихъ воеводъ, а только князей, которые хотя и были представителями каждый своего племени, но въ случаѣ войны, по всѣмъ вѣроятіямъ, шли за воеводою кучскимъ.

А между тѣмъ мы узнаемъ, что прежде они имѣли своихъ воеводъ. Очевидно, что кучи въ то время держали гегемонію надъ этими племенами. Изъ извѣстной экспедиціи васоевичей въ Шумадію мы также видимъ, что кучи удерживаютъ какое-то первенство. Именно два воеводы васоевицкіе Дьека и Вуксанъ призываютъ въ эту экспедицію кучскаго воеводу Радоню, а когда онъ тамъ умеръ, то они вернулись ни съ чѣмъ, такъ какъ «не стало имъ главнаго воеводы».

Воевода такимъ образомъ былъ первымъ лицомъ въ племени (главарь); но только сильное племя имѣло своего воеводу, а слабыя подчинялись другимъ.

Своихъ воеводъ имѣли только сильныя и независимыя во внутренней жизни племена, какъ Озриничи, Бѣлопавличи, Кучи, Васоевичи (когда освободились отъ гегемоніи Кучъ), Морача съ Ровцами, Пиперы и др., или племена пограничныя, часто ведшія войну съ внѣшнимъ непріятелемъ на свой страхъ и предводя другими, какъ Байцы, Бѣлицы, Цуцы, Цеклинъ, Люботинъ, Цермница, Лѣшанксая нахія. Здѣсь мы знаемъ воеводъ, воспѣтыхъ въ народной поэзіи: у Озриничей—Вукъ Мтюновичъ изъ Велестова, Мрвалевичи Драшко и Вукота (1713 г.), Драго Вукотичъ (1768 г.), Митё Вукотичъ (1820 г.); у Цуцъ—Вуксанъ изъ Трешнева (1798 г.); у Бѣлицъ — Миличъ (1722 г.), Вуксанъ (1800 г.); у Бѣлопавличей—Раде изъ села Виничей (1718 г.), Дьюканъ Радовичъ (1792 г.); у Пиперъ—Холета (погибъ ок. 1765 г.), Савичъ Радоевъ (1799 г.), Лѣшъ (ок. 1840 г.); у Мо-

рачанъ—Мина Радовичъ (1834 г.); у Ровчанъ—Савичъ (1739 г.), Вуксанъ Булатовичъ (ок. 1840 г.), у Дробняковъ—Шуйо-Караджичъ (1834 г.).

О воеводахъ кучскихъ, братоножицкихъ и васоевицкихъ мы говорили уже въ первой главѣ (Племенной составъ).

Въ одной записи Цетинскаго монастыря упоминаются воев. Стіепо Мартиновъ (1764 г.) и Стіепо Никовъ (1767 г.) Мартиновичи изъ Байцъ.

Въ «Извлеченіи изъ описанія Черногоріи 1839 г.», сдѣланнаго подъ наблюденіемъ владыки Петра II *), поименованы воеводы, а также и всѣ другіе представители племенъ и нахій.

За воеводами слѣдуютъ сердари, хотя они появляются позже и чуть-ли не подъ вліяніемъ турецкаго сосѣдства. Сердарей имѣютъ и такія племена, которыя не имѣютъ воеводъ.

Въ пѣсняхъ извѣстны слѣдующіе сердари: у Озриничей — Вукале (1743 г.) и Дьикан (1750 г.); у Нѣгушей—Стано Поповичъ Радоничъ (1750 г.), Саво Петровичъ и попъ Жутковичъ (1768 г.); у Цеклинянъ—Іово Дьюрашковичъ (1768 г.); у Цермничанъ—Машанъ Болевичъ (ок. 1840 г.); у Пиперъ—Паунъ Шушовичъ (1792 и 1800 гг.); у Пѣшивцевъ—Мркое Міушковичъ на Повіѣ (1819 г.); у Морачанъ — Малиша Радовичъ (1795 г.) и Міятъ Дуловичъ (ок. 1800 и 1819 гг.); у Дробнякъ—Милета изъ Тушины (1834 г.). Въ то-же время упоминается у турокъ изъ Гацка крк-сердарь Смаилъ-ага (1819 г.).

Вмѣстѣ съ воеводами и сердарями часто упоминаются *кнези* (кнезови): у Озриничей—Моисія или Мояшъ (1722 г.) и Пейовичъ изъ Ублей чевскихъ (1750 г.); у Бѣлицъ—Станко изъ села Предиша (1750 г.); у Цуцъ—Роганъ и послѣ Рогаховичъ и его *кнегиня* (1722 г.); у Пиперъ—Вуядикъ изъ Црнцевъ (1755 г.); у Морачанъ—Милованъ изъ Лѣвишта (1834 г.); у Ровчанъ—Дурковичъ, Вучина изъ Дубокаго (1834 г.) и наконецъ «кнез од

*) Магазинъ Србско-долматинскій 1860 г., кн. 19, стр. 102—137. Списокъ этотъ мы помѣщаемъ въ приложеніяхъ.

Ридьяна», села близъ Никшича, который находился подъ турецкимъ господствомъ и потому служилъ туркамъ (ок. 1840 г.). Ихъ было гораздо больше; они были въ каждомъ селѣ или братствѣ.

Теперь является вопросъ, откуда брались эти главари или кто ихъ ставилъ. При отсутствіи между племенами и въ самомъ племени какой-либо верховной власти, понятно, что ихъ выбиралъ и ставилъ самъ народъ. Какими же условіями сопровождался ихъ выборъ, т. е. для чего или для какой функціи? на время или пожизненно? не были-ли эти званія наслѣдственными? Чтобы отвѣтить на эти вопросы, мы должны прежде всего опредѣлить характеръ или функціи этихъ званій.

Начнемъ съ воеводы.

Воевода прежде всего былъ военачальникъ; поэтому выборъ непремѣнно долженъ былъ пасть на того, кто показалъ себя хорошимъ воиномъ и предводителемъ войска; кто, однимъ словомъ, пріобрѣлъ себѣ извѣстность своими военными доблестями. Это былъ испытанный воинъ, передъ которымъ всякій уступалъ. Объ опредѣленномъ срокѣ тутъ не можетъ быть и рѣчи, потому что, покуда его не одолѣвали старость и вообще физическіе недуги, онъ съ годами пріобрѣталъ все больше опытности и авторитета не только у своихъ, но и у непріятелей.

Понятно, что такіе люди не встрѣчаются на каждомъ шагу, и потому, избравши такого человѣка однажды, его не смѣняли до конца его жизни, если онъ самъ не давалъ тому повода, оказавшись впослѣдствіи слабымъ или вообще не оправдавшимъ народнаго довѣрія. Понятно также, что званіе это не могло перейти на его наслѣдника, если то былъ малолѣтній или вообще человѣкъ, неспособный къ войнѣ; такъ какъ война въ то время ожидалась всякій моментъ и поглощала всю жизнь народа. На его мѣсто непремѣнно нужно было выбрать другого.

Изъ исторіи васоевичей мы знаемъ, что у нихъ однажды было два воеводы вмѣстѣ, Дьека и Вуксанъ, которые, отправляясь въ экспедицію, призываютъ еще воеводъ кучскаго и климентскаго. Очевидно, что то были только предводители войска, каждый съ

извѣстною частью. И тотъ, и другой впослѣдствіи погибли, не оставивши по себѣ преемниковъ на воеводство. Они были изъ братства Раевичей; изъ того же братства были воеводы и впослѣдствіи. Впрочемъ воеводы у нихъ до новѣйшаго времени вовсе не играли важной роли; иногда ихъ вовсе не было. Въ этомъ отношеніи больше характерныхъ фактовъ представляетъ исторія кучъ.

Въ Кучахъ, надобно замѣтить, двѣ мѣстности играли въ жизни этого племени особенную, важную роль: Косоръ на западѣ и Орахово на востокѣ его территоріи; тамъ были главные воеводы. Во время Дрекала мы застаемъ Пераловича въ Косорѣ и Дреца Дедича въ Ораховѣ. Изъ исторіи Дрекала и сына его Лала (см. выше стр. 78—80) мы уже знаемъ, какъ тотъ и другой, будучи въ Кучахъ пришельцами, сдѣлались воеводами; обратимъ теперь вниманіе на то, что въ первомъ случаѣ Дрекале является наслѣдникомъ Пераловича, умершаго, можетъ быть, бездѣтнымъ, а рѣшаетъ выборъ окончательно Дреца Дедичъ, надѣвъ ему шапку, обтыканную вѣточками дрена; а во второмъ Лале является наслѣдникомъ своего отца, причемъ въ видѣ санкціи отъ воеводы братоножичскаго получаетъ буздованъ, что потомъ вошло въ обычай и на будущее время.

Послѣ этого воеводство всегда было у Дрекаловичей, но въ преемственности нѣтъ прямого, опредѣленнаго пути и всегда требуется выборъ или подтвержденіе народа, который иногда устраняетъ стараго воеводу и на его мѣсто ставитъ другого. Прослѣдимъ это по фактамъ.

Послѣ Лала сдѣлался воеводой сынъ его Вуйошъ (а были еще три: Илико, Чейо и Мійо), отъ котораго воеводство почему-то переходитъ не на сына его, а на племянника Ивана, сына Илико ва. Отъ него воеводство переходитъ на Вуя Радоева (Иликовича), но народъ его отнимаетъ отъ него, за то что онъ показалъ свою слабость, обѣщавшись туркамъ платить харачъ; а на его мѣсто поставленъ Радоня Петровъ (Иликовичъ).

Онъ тотчасъ сбросилъ даннические отношенія къ Турціи. Ему

наслѣдовалъ сынъ его Илія, котораго мы уже знаемъ. Послѣ него сдѣлался воеводой его двоюродный братъ Шуто Перутинъ, котораго туркамъ удалось интригами устранить и поставить на его мѣсто нѣкоего Чубра, совершенно изъ другого братства.

Чубра убилъ одинъ кочь, сынъ котораго попъ Митёвичъ сдѣлался воеводой, но также былъ убитъ однимъ изъ Ивановичей, и воеводство перешло на Дьюра Иліина. Съ того времени идетъ непрерывная борьба между Чейовичами и Иликовичами, продолжавшаяся 20 лѣтъ до разгрома кучъ черногорцами въ 1854 г.

Изъ этихъ фактовъ очевидно, что воеводы выбирались пожизненно и могли передавать воеводство своимъ дѣтямъ; но для этого опять необходимо было согласіе народа, иначе оно переходило на другого, напр. на племянника. Наслѣдственность остается только въ братствѣ: братство Иликовичей, изъ котораго однажды поставленъ былъ воевода, не выпускаетъ изъ рукъ этого преимущества не по какому либо праву, а просто потому, что оно сильнѣе другихъ, по праву сильнаго, противъ чего возстаютъ другія братства; но, будучи слабы сами по себѣ, эти братства призываютъ на помощьтурокъ. Связь съ турками однако ихъ компрометируетъ, народъ возмущается и обращается къ прежнему. Однимъ словомъ, наслѣдственности этого достоинства нѣтъ; но, забравши въ свои руки, одно какое либо братство не выпускаетъ его до тѣхъ поръ, пока не встрѣтится съ другою силой, передъ которою и оно должно уступить. Человѣкъ однако съ умомъ и характеромъ можетъ удержать его за собою, какъ наслѣдственное, хотя при всякой перемѣнѣ, если не требовался выборъ вновь, то подтвержденіе народомъ. Дѣло тутъ однако не въ принципѣ наслѣдственности, а въ силѣ братства, которое можетъ взять верхъ надъ всѣми другими, какъ сильныя племена пріобрѣтали гегемонію надъ племенами слабѣйшими.

То-же самое мы встрѣчаемъ и въ замѣщеніи черногорскихъ владыкъ. Первоначально они были изъ различныхъ племенъ и мѣстностей. Мы не знаемъ всѣхъ ихъ, откуда кто; но изъ из-

вѣстныхъ встрѣчаемъ: нѣгушей съ поздраздѣленіемъ изъ Вельего края, команина, лѣшнянина, болевича, байцу, очинича. Безъ сомнѣнія того требовалъ принципъ равноправности всѣхъ племенъ; но въ концѣ XVII в. этотъ порядокъ прекращается и всѣ владыки выбираются исключительно изъ дома Петровичей Нѣгушей. Они дѣйствительно становятся какъ бы наслѣдственными владыками и безъ народнаго выбора назначаютъ себѣ преемниковъ. Правда, во время Степана Малаго поставленъ былъ владыкою Арсеній Пламенацъ изъ Болевичей (въ Цермницѣ); но его выбралъ самъ митроп. Савва, какъ своего родственника, и попросилъ посвятить его въ это достоинство случившагося въ то время въ Черногоріи экспатріарха Василія Бркича.

Такимъ-же образомъ воеводство въ Катунской нахіи у Озриничей оставалось исключительно въ семействѣ Вукотичей, а у Байцъ — Мартиновичей.

Со временемъ владыки черногорскіе, постепенно взявъ въ свои руки и всѣ дѣла мірскія и именуясь «господарями Черногоріи», присвоили себѣ право назначать воеводъ и другихъ главарей, не обращаясь къ народному одобренію, и въ своемъ стремленіи къ единовластію, стараясь удержать наслѣдственность за собою, признали ее и за другими. Поэтому въ цитированномъ выше описаніи Черногоріи (1839 г.) достоинства воеводъ, сердарей и кнезовъ считаются наслѣдственными, причемъ отмѣчены особо личности, поставленныя въ эти званія влад. Петромъ I и Петромъ II. Здѣсь кончается политическая роль племенъ и печать государственности наложена уже и на ихъ внутренній строй.

Этими замѣчаніями мы забѣжали впередъ, но они были намъ необходимы при объясненіи роли воеводъ, какую они играли въ племени.

Сначала простые предводители войска, начиная съ предводительства четами или небольшими отрядами (четоводьи) они дѣлались главными военными предводителями и цѣлаго племени; потомъ стали вообще вождями его во всѣхъ отношеніяхъ, какъ

во внѣшнихъ, такъ и во внутреннихъ дѣлахъ племени. Вначалѣ они, какъ и всѣ другіе, ходили въ четы, стерегли свои стада и вообще вели жизнь, не отличающуюся отъ жизни каждаго члена племени.

Прекрасно характеризуется это положеніе ихъ въ одной пѣснѣ.

Скадрскій визирь пишетъ спужскому пашѣ:

«Ја сам чуо и кажу ми људи,
Да су сишле црногорске овце
На зимницу у Саћавац тврди
Спрама Спужа, града крвавога,
Пред овцама до три војеводе —
Мићуновић с Велестова Вуче,
Мрваљевић Драшко и Вукота».

Узнавъ объ этомъ, турки сначала посылаютъ *уходу* (развѣдчика), а потомъ нападаютъ; затѣвается бой, въ которомъ воеводы бьются наравнѣ съ другими.

Въ другой пѣснѣ (L) собираетъ озриницкое войско Симо Милутиновъ, а воевода Митё бьется, какъ и другіе, при томъ говорится:

«Добар се је јунак загонио,
Баш од Чева војевода Мићо,
И турчину главу посјекао
И узе му свијетло оружје».

Одержавши побѣду и подѣливши богатую добычу, сверхъ того:

«Арамбаши даше старјешинство,
А војводи коња под тимаром».

Если-же главарь не принималъ участія въ бою, то ему не давали доли въ добычѣ. Такъ, въ пѣснѣ XVII потребовалъ

было себѣ часть въ добытомъ оружіи сердарь Вукале съ Чева; на это ему отвѣтили:

«Проћи ми се, Вукале сердаре!
Није лако узимат оружје;
Но, ако си јунак за оружје!
Ено турци, а на њих оружје,»
Сердар се је на то разљути́о,
Па отиде за турцима трагом,
Док улезе у алуге тврде;
Сердар ху́кну, а турчин звијукну,
На звијук га сердар намами́о,
Без ране га жива ухвати́о
И узе му главу и оружје.
Здраво сердар у дружину доће,
Здраво доће, весела му мајка!

Воеводой не могъ быть никто, если лично не отличился въ бояхъ и если не отрубилъ нѣсколько турецкихъ головъ. Но сильное братство, намѣтивши кого-либо изъ своихъ въ воеводы, могло дать ему возможность отличиться; а такъ какъ съ отличіями могли быть и другіе (это самое обычное дѣло для черногорца), то употреблялись сверхъ того сила и вліяніе. Выборъ, однако, главнымъ образомъ держался на братствѣ.

Сдѣлавшись вождемъ племени во всѣхъ отношеніяхъ, воевода постепенно пріобрѣталъ все большее и большее значеніе и власть. Но скоро явилось новое достоинство сердарей. Когда появилось это достоинство у черногорскихъ племенъ, неизвѣстно; несомнѣнно только, что сердари были у турокъ прежде. Ихъ обязанность была, какъ-бы, блюсти внутренній порядокъ и чинить судъ въ узшемъ кругу: такъ они были въ Нѣгушахъ, въ Команахъ, въ Загарчѣ, Цекличахъ и др., гдѣ не было своихъ отдѣльныхъ воеводъ; а въ то же время были и тамъ, гдѣ уже имѣлись воеводы: на Чевѣ, въ Цуцахъ, Байцахъ и т. д.; а иногда

племя имѣло только воеводу безъ сердаря, какъ напр. Лѣшанская нахія. Вообще это учрежденіе новое. Впервые встрѣчаемъ это званіе въ началѣ XVIII в. на Нѣгушахъ и у Озриничей; а такъ называемыя Брда ихъ не имѣли до конца XVIII в. (приблизит. до 1790 г.), и всѣ сердари въ этихъ мѣстахъ, какъ Бѣлопавличи, Морача, Пиперы, Васоевичи и Кучи, поставлены владыками Петромъ I и Петромъ II. Съ ихъ званіемъ, между прочимъ, соединено было ношеніе меча особенной формы, которая указываетъ на его назначеніе не рубить, какъ ножъ или большіе мечи и сабли, а служить больше для почести и на случай обороны (см. ниже описаніе оружія). Замѣчательно, что сердари появляются прежде всего въ западныхъ частяхъ Черногоріи, а также распространены давно въ Приморьи и Далмаціи (Которскіе сердари), что мы приписываемъ вліянію Турціи, которая въ то время владѣла Босніей и Герцеговиной, а временно и нѣкоторыми частями Далмаціи.

Вліяніе сердарей простиралось на территорію гораздо меньшаго объема, чѣмъ воеводъ; поэтому они не имѣли ни такого широкаго народнаго значенія, что шло на руку какъ туркамъ, такъ и владѣвшимъ въ Далмаціи венеціанцамъ. Послѣдніе титулъ воеводы давали только владѣтельнымъ лицамъ, каковы были напр. Черноевичи въ Зетскомъ государствѣ. Легче также было имѣть дѣло съ сердарями, чѣмъ съ воеводами и черногорскимъ владыкою, стремившимся къ установленію государственнаго строя вмѣсто племеннóго. Не безъ значенія въ этомъ смыслѣ и то, что въ упомянутомъ выше описаніи Черногоріи въ спискѣ всѣхъ сановниковъ сердари поименованы прежде, чѣмъ воеводы.

Представляя собою власть, дѣйствующую на мирномъ положеніи, тѣмъ не менѣе сердари принимали участіе и въ битвахъ, такъ какъ въ противномъ случаѣ они не имѣли бы никакого уваженія со стороны своего народа. Иногда они въ этомъ случаѣ заступали воеводъ.

Таковъ былъ сердарь Міатъ Дуловичъ, который однажды (около 1800 г.), собравъ Горню-Морачу и большую часть Дроб-

някъ, предпринялъ экспедицію противъ турецкихъ укрѣпленій на правомъ берегу р. Тары противъ Езеръ и пивскихъ Церквицъ. Къ этой экспедиціи послѣ примыкаетъ и воевода Миіна Радовичъ; но всѣ распоряженія идутъ отъ сердаря (см. пѣс. XXXVII). Такимъ образомъ отъ мирныхъ, такъ сказать, гражданскихъ обязанностей своихъ сердари уклоняются и становятся воинами. Иначе и не могло быть тамъ, гдѣ участвовали въ битвахъ и бывали даже предводителями священники и монахи.

За сердарями слѣдуютъ *кнези*, какъ старшины села или братства. Ихъ значеніе ограничивается тою маленькою группой, въ которой они живутъ, какъ ея члены по рожденію. Въ селѣ однако князъ самое почетное и самое вліятельное лицо: безъ него не предпринимается въ селѣ ничего сообща; онъ созываетъ собраніе; онъ судитъ, входя даже во внутреннія дѣла семьи или дома; къ нему обращаются за совѣтомъ и рѣшеніемъ свои люди; черезъ него же ведутся всѣ внѣшнія сношенія. Пріобрѣтя на свою сторону кнезовъ, вы можете дѣйствовать на народъ помимо воеводъ и сердарей. Село или братство никого такъ не послушаетъ, какъ своего кнеза. Иные изъ нихъ пользовались всеобщимъ уваженіемъ и на ихъ призывъ шли даже и другія села или братства. Таковъ былъ кнезъ Роганъ въ Цуцахъ и его потомки Рогановичи; затѣмъ Моисія или Мояшъ на Чевѣ, подъ команду котораго собираются противъ турокъ всѣ озриничи, часть бѣлицъ и цуцъ (1722 г., см. пѣс. XI), и другіе, поименовывать которыхъ нѣтъ надобности.

Наконецъ есть цѣлый разрядъ людей, не занимавшихъ такого положенія, какъ воеводы, сердари и другіе главари, но также, какъ и они, принимавшихъ дѣятельное участіе во всѣхъ функціяхъ народной жизни и не менѣе ихъ иногда имѣвшихъ вліяніе на народъ. Это — духовенство, черное и бѣлое. Во главѣ его стоитъ, конечно, владыка (митрополитъ), на котораго впослѣдствіи народъ смотрѣлъ, какъ на государя и называлъ своимъ господаремъ. Затѣмъ слѣдуютъ *калудьер* или *духовник*—монахъ, простой или игуменъ все равно, и *поп* — священникъ или *прото*—

протопопъ. Они не были исключительно служителями алтаря и исполнителями требъ, а являлись въ глазахъ народа тоже вождями, какъ умнѣйшіе люди, которые много знаютъ и во многомъ могутъ дать хорошій совѣтъ и поучить. Поэтому къ нимъ относились съ большимъ уваженіемъ; имъ давали мѣсто въ народныхъ собраніяхъ; на ихъ рѣшеніе отдавали многія дѣла общественныя или частныя, семейныя; безъ нихъ не обходилось ни одно общественное или семейное торжество, при чемъ оказывалось должное почтеніе; они принимали участіе въ управленіи и въ войнѣ; изъ нихъ же бывали главари и военные вожди. Особенное почтеніе оказывалось настоятелямъ монастырей, какими напр. были: Моисей въ Георгіевыхъ-Столпахъ (въ Васоевичахъ), Димитрій въ Морачскомъ монастырѣ, Іосифъ въ Острожскомъ и др. Это были главные вожди своего племени, которое слушалось ихъ во всѣхъ дѣлахъ. Изъ бѣлаго духовенства большимъ вліяніемъ пользовались попъ Спахо въ Кучахъ, прото Гавріилъ въ Васоевичахъ, попъ Жутый на Нѣгушахъ, попъ Никола въ Цекличахъ и др. Часто священники, какъ главари или герои, вспоминаются и въ народной пѣснѣ: въ 1792 г. всѣ главари изъ Бѣлопавличей идутъ на Цетинье къ владыкѣ съ жалобой на турокъ, «А пред нима попе Бошковичу»; въ описаніи боя на Салковинѣ (Рѣцкой-нахіи, 1840 г.) говорится о попѣ Дайковичѣ съ молодцомъ Крцуномъ Янковичемъ, отбившихъ штурмъ турокъ; попъ Радовичъ изъ Мартиничей упоминается въ битвѣ 1819 г., а передъ цѣлымъ войскомъ тогда былъ острожскій игуменъ Георгій; во взятіи Жабляка 1835 г. участвовалъ попъ изъ Вранины. Разсказываютъ про попа Петра Хайдуковича изъ Подгори въ Цермницѣ, что онъ во время войны съ французами 1806—7 гг. въ одномъ дѣлѣ на морѣ первый вскочилъ въ далматинскую брацеру, державшую сторону французовъ, и овладѣлъ ею. За это владыка Петръ I подарилъ брацеру ему, а онъ ее продалъ въ Будвѣ и на вырученныя деньги построилъ домъ, въ которомъ и теперь живутъ попъ Раде Хайдуковичъ (за 70 лѣтъ) и другіе его потомки. А въ 1832 г. онъ же участвовалъ въ дѣлѣ въ Зетѣ вмѣстѣ съ гра-

фомъ Иваномъ Вукотичемъ, за что отъ этого послѣдняго и получилъ въ даръ крестъ съ надписью: «за витешку виерност». Онъ, говорятъ, первый изъ священства сталъ носить бороду, длинные волосы и священническое одѣяніе, и въ мирное время никогда не носилъ оружія.

Въ настоящее время въ Бѣлопавличахъ живъ еще прото Ристо Бошковичъ, пользующійся огромнымъ вліяніемъ въ своемъ племени, и народъ его называетъ воеводой. Недавно умеръ на Нѣгушахъ прото Мина Радоничъ, который судилъ даже въ сосѣднемъ Приморьи, въ Австріи.

Въ Люботинѣ игралъ очень важную роль попъ Іоко Кусовацъ (отецъ нынѣшняго сердаря Шкрня), къ которому личную дружбу питалъ князь Даніилъ. Со времени владыки Петра II изъ священниковъ были капитаны; такимъ былъ попъ Никола изъ Цекличей. Въ Цермницѣ капитаномъ былъ попъ Дьоновичъ, недавно умершій; попъ Илія Пламенацъ, отличившійся во многихъ бояхъ въ молодости и пользовавшійся вліяніемъ въ своемъ племени, также сдѣлался капитаномъ и потомъ воеводой, въ послѣднюю войну былъ командующимъ надъ однимъ отдѣленіемъ войска, а теперь военный министръ; попъ Машанъ Дьюровичъ въ Цермницѣ же, теперь воевода и бригадиръ; попъ Дьоко Міушковичъ въ Пѣшивцахъ—воевода и предсѣдатель окружного суда въ Никшичѣ и т. д. Не смотря на высокое положеніе, занимаемое этими лицами, народъ ихъ до сихъ поръ называетъ: попъ Илія, попъ Машанъ и т. д. И это имъ нисколько не оскорбительно.

Уваженію къ духовенству нисколько не мѣшало то, что оно вело образъ жизни такой же, какъ и всякій простой черногорецъ, работая въ полѣ и ухаживая за скотомъ, терпя иногда, какъ и всѣ, нужду и всякія лишенія; это еще больше связывало его съ народомъ. Благодаря такому народному уваженію къ духовенству, въ старое время въ Черногоріи господствовало стремленіе къ священническому званію, и семья или родъ, изъ которыхъ было много священниковъ, славились одинаково, какъ бы изъ нихъ было много героевъ, положившихъ свою жизнь за отечество.

Поэтому прозваніе Поповичей весьма почетно въ Черногоріи.

Отчасти это зависѣло отъ того, что во главѣ парода стояло духовное лицо, митрополитъ; но и онъ по принципу былъ выборный въ духѣ племенномъ, вслѣдствіе чего вначалѣ и были владыки изъ различныхъ племенъ, составлявшихъ въ то время нѣчто въ родѣ федераціи или племенного союза. Еще больше племенной принципъ проявлялъ свою силу на священствѣ: здѣсь положительно не принимался священникъ изъ другого племени. То же самое соблюдалось и по отношенію къ настоятелямъ монастырей; при томъ къ этому званію всегда стремились болѣе сильныя братства: въ Острогѣ Бошковичи и Павичевичи, въ Морачѣ Меденицы и Радовичи.

Однимъ словомъ, духовенство въ старое время держалось, какъ и всѣ другія народныя учрежденія, на племенныхъ основахъ, было произведеніемъ племенной жизни, и въ настоящее время начинаетъ измѣнять свой характеръ въ той мѣрѣ, какъ племя уступаетъ государству.

Въ началѣ XVIII вѣка, независимо отъ учрежденій чисто народныхъ въ духѣ племенномъ, появляется въ Черногоріи достоинство *гувернадура*, установленное владыкою Даніиломъ въ договорѣ съ Венеціанскою республикой подъ предлогомъ облегчить Черногоріи иностранныя сношенія и главнымъ образомъ съ Венеціей, а также чтобы освободить владыку отъ участія въ дѣлахъ, которыя не подобаютъ его сану. Онъ получаетъ жалованье отъ республики и долженъ жить въ Которѣ. Чтобы дать этому званію больше вѣса въ народѣ, оно предоставлено было самому сильному въ то время въ Черногоріи племени озриничей. Но для озриничей было неудобно жить вдалекѣ отъ своего дома и потому они добровольно уступили *гувернадурство* Радоничамъ въ Нѣгушахъ, которые находились какъ разъ на границѣ.

Гувернадуръ скоро сдѣлался такимъ лицомъ, что безъ его

вѣдома не рѣшалось ни одно болѣе важное дѣло, и онъ былъ предсѣдателемъ и главнымъ факторомъ на всѣхъ большихъ скупштинахъ. На одномъ рѣшеніи скупштины, бывшей 29 Марта 1826 г., всѣ участники ея подписались въ такомъ порядкѣ: «Ми Гувернаторъ и сердари и воеводе и кнезови и прочи главари и старѣшине отъ све катунске нахие и отъ Бердахъ»; въ концѣ стоятъ подписи такъ: «Писахъ я свящепоиеромонахъ Стефанъ Лазарович договорно *кметовахъ и есамъ кметъ*». Далѣе еще нѣсколько дополненій къ рѣшенію, и въ заключеніе всего подписи: «Гувернаторъ Вукале Радоничъ на име свиехъ главарахъ» и послѣ: «Я владыка Петръ Петровичъ подписахъ и печатомъ потвердихъ»; слѣва печать.

Обратимъ вниманіе на то, что сердари здѣсь (а также въ другихъ мѣстахъ) поставлены выше воеводъ и упоминаются остальные главари и старѣйшины, которые не носятъ никакихъ званій, а только представляютъ собою свое племя или братство; имена ихъ однако находятся въ самой записи: «кои се подпишуемо Гувернадуръ Радоничь, сердарь Манойле Вукотичь и Стефань Перковь, Янко Вуковичь, кнезъ Тодоръ, Пейо Матовичь, Иово Ивановь и Вукота Милутиновъ изъ Велестова и *остали чевяни;* сердарь Михаило Бошковичь на име *свиехъ Бердахъ;* Саво Марковъ и Томо и кнезъ Раде, Дьюро Гувернадуровь, Филипъ Лазаревь, Туро Марковъ и *остали Нѣгуши;* кнезь Гавриле и попъ Никола и попъ Иванъ, и Андрия Дьюровъ, и Спасое Савичевъ и *остали Чекличи;* кнезъ Вуко, попъ Митаръ, Саво Лукинъ, Преле Керцуновъ и *остали Бѣлице;* Иванъ Николинъ Перовича, Завиша Ристовъ, Вуко Богдановъ и Вуко Иововь и *остали Цуце;* Рамо Лазаревъ, Груица Мердовъ, Милутинъ Беговъ, Иованъ Радовъ и *остали Загарчани;* Иовица Шутановъ, Туро Андринъ, Мирко Шутановъ и Симо Контичъ и *остали Пѣшивци; намѣришесе два церничанина* попъ Иоко Поповичъ и Богданъ Живановъ».

Изъ этого списка можно видѣть и значеніе племенъ по порядку, въ какомъ именуются ихъ представители: первое мѣсто занимаютъ чевляне, затѣмъ бердяне, нѣгуши и т. д. Цетиняне

не поименованы, потому что ихъ дѣло разбиралось на этой скупштинѣ. Изъ подписи іеромонаха Стефана мы узнаемъ, что всѣ поименованныя лица носятъ названіе *кметовъ*, которые имѣли значеніе присяжныхъ, съ одной стороны рѣшавшихъ дѣло своими голосами, съ другой—участвовавшихъ и въ самомъ разборѣ дѣла. Въ одной *сентенціи* (рѣшеніе суда), данной 1797 г. въ цетинскомъ монастырѣ *), говорится: «на данашньи дан додье господин владика Петар Петрович и остала господа главари од све Црне-Горе, који обје парте призваше, молише и Богом закумише, да се умире, и они тако послушаше и *суд медью собом господу кметове поставише:* перво госп. влад. Петра; и од Цермнице серд. Ивана Пламенца; од Цетинья протопопа Марка и војв. Николу Мартиновича; од Лѣш. нахие војв. Стана Ускоковича» и т. д. «и остале до 24 кмета, који сви сједечи на мјесто, од нас изобрано, чусмо и потанко разумјесмо све разлоге од једне и друге стране, будучи говорише све, колико ктьеше и колико знадоше, и тако ми кметови находеть и се у једнакој воли и договору» — слѣдуютъ пункты.

Изъ этого видно, что кметами назывались всѣ участники суда со всѣми главарями и между ними владыка и что обычно ихъ было 24; иногда говорилось такъ: «и остали 24 главарахь и *главарскиехъ синовахъ*, кои се ту намѣрише и медью нима бише и сву нихь давию разумѣше и медью нима сѣдоше».

Выбирали ихъ тяжущіяся стороны; а иногда бывали между ними и люди, очутившіеся тамъ случайно, какъ тѣ два цермничанина, упомянутые въ сентенціи 1826 г., и какъ намекаетъ на то сейчасъ приведенное выраженіе: «кои се ту намѣрише», т. е. случайно оказались. Въ настоящее время *кметовати* значитъ: быть посредникомъ или судьею въ какой либо тяжбѣ, оцѣнивать потраву, присуждать по своему разумѣнію плату за потери и т. п.

Наконецъ въ предыдущей сентенціи (1797 г.) въ заключеніи говорится: «И ми главари узесмо *обичне карате* од обије парте

*) См. «Црногорка» 1884 г., № 21; сообщено М. Драговичемъ.

цекинах здравијех тридесет» — это была плата имъ за трудъ и путевыя издержки.

Судъ этотъ могъ происходить въ различныхъ мѣстахъ; но на Нѣгушахъ и теперь есть одно мѣсто (противъ школы), называемое *банак*, гдѣ было возвышеніе въ три или четыре ступеньки, и тамъ происходилъ судъ. *Његушки банак* упоминается въ одной сентенціи 1827 г. такъ: «(Перо Радов) кои имаше своию жену и дьецу и своию жену изагна и да узме своию сноху безаконо преко много писма нашего господара митрополита и преко зарока *свега банка Његушкога*». Это названіе заимствовано, конечно, изъ Приморья, гдѣ управляли венеціанцы (итал. *banco*—бюро, контора, канцелярія и въ то же время собраніе, присутствіе, откуда *levare il banco* — распустить засѣданіе).

Въ сентенціяхъ, данныхъ въ Будвѣ напр., мы читаемъ: «Ми судье и војводе, и властели, кои испунявамо *банак* комунитади Паштровичах».

Какъ ни мало документовъ мы имѣемъ въ нашемъ распоряженіи, чтобы можно было составить себѣ полное понятіе о внутренней организаціи и управленіи племени; но изъ этого малаго количества данныхъ мы съ достовѣрностію можемъ заключить, что, во 1-хъ, важныя дѣла, какъ судъ между нѣсколькими племенами, рѣшались народнымъ собраніемъ, въ которомъ принималъ участіе весь народъ (по крайней мѣрѣ одной нахіи) черезъ своихъ представителей, и во 2-хъ, что эти представители, будучи просто людьми, пользующимися народнымъ довѣріемъ и уваженіемъ, были въ собраніи на одинаковомъ положеніи съ сердарями, воеводами и даже съ господаремъ, своимъ владыкой, считаясь одинаково съ ними главарями.

Правда, это мы знаемъ только относительно Катунской нахіи; но здѣсь-то и нужно искать прежде всего выдѣленія изъ народа отдѣльныхъ личностей, облеченныхъ въ какія-либо званія и достоинства; такъ какъ здѣсь прежде всего появилось стремленіе къ замѣнѣ племенного строя государственнымъ и здѣсь же возникаетъ государство, къ которому впослѣдствіи и прирастаютъ

всѣ окружныя племена, какъ къ основному кристаллу. У другихъ же племенъ еще больше было развито племенное чувство и глубже коренилось убѣжденіе, что главарь не смѣетъ предпринять ничего важнаго безъ рѣшенія народа, который, какъ мы видѣли, крѣпко держалъ за собою право ставить или удалять своихъ воеводъ и другихъ главарей. У тѣхъ племенъ единственную личность, которая могла назваться вождемъ и обладала нѣкоторою властью, представлялъ воевода, не имѣя подъ рукой организаціи, съ помощью которой онъ могъ бы управлять народомъ, кромѣ братства, которому принадлежалъ и отъ котораго вполнѣ зависѣлъ; но братство составляло основной элементъ племени и потому должно было защищать его права противъ всякихъ покушеній единоличной власти. Возмущенія, бывшія въ Цермницѣ, въ Рѣцкой нахіи и Пиперахъ во время владыки Петра II, были ничто иное, какъ протестъ племенного строя противъ государственнаго. Тамъ рядомъ съ воеводами всегда бывали личности, которыя не меньше ихъ пользовались вліяніемъ на народъ. Такимъ напр. у пиперъ является Савичъ Радоевъ со Стѣны (1799 г.), за которымъ цѣлое почти племя идетъ на бой съ турками, и въ одной пѣснѣ онъ называется такъ: «О, Савичу, од пиперах главо!», а въ другой: «О, Савичу! наша купивойско». Особеннымъ вліяніемъ, какъ мы видѣли, пользовались священники и монахи. Затѣмъ, такъ называемые «арамбаши» (предводители хайдуцкихъ четъ), дѣйствовавшіе на свой страхъ, не спрашиваясь воеводы или какой другой власти. Ни одинъ воевода не имѣлъ въ своемъ племени такого значенія, какъ «Никац од Ровинах» въ Цуцахъ (полов. XVIII в.). Отсутствіе крѣпкой власти видится и изъ того, что могли воевать въ продолженіе нѣсколькихъ лѣтъ не только племя съ племенемъ, но и братство съ братствомъ, живущія въ одномъ селѣ; напр. въ Добрскомъ селѣ была такая война между Сѣклотями и Крушчичами, живущими такъ близко, что отъ домовъ однихъ до домовъ другихъ можно добросить камнемъ. Но, когда зло сознавалось всѣми, тогда собиралась скупштина, которая разбирала дѣло и присуждала, кто долженъ понести отвѣтственность, и дѣло прекращалось; а кто

не хотѣлъ покориться, тому не было жизни въ своемъ племени: онъ долженъ былъ бѣжать, часто въ турецкіе предѣлы и тамъ потурчиться; домъ же его сжигали, имѣніе присуждали пострадавшимъ отъ него, а иногда предавали грабежу. Власть и сила заключались въ народѣ, который проявлялъ ихъ въ народныхъ собраніяхъ (сбор, скупштина). Поэтому каждое племя имѣетъ особые пункты, служившіе для такихъ собраній. Иныя мѣстности сообразно съ тѣмъ носятъ и свое названіе, напр. Сборна-главица на Чевѣ; у Кучей есть мѣстность между Косоромъ и Медуномъ *Роге*: тутъ когда-то былъ лѣсокъ, дававшій хорошую тѣнь, и колодезь съ хорошею водой; это было мѣсто ихъ собраній. Теперь она оголѣла; колодезь заброшенъ, и народъ собирается на Медунѣ подъ развѣсистымъ тутовымъ деревомъ, гдѣ также есть и ключевая вода. Такія мѣста были во всѣхъ племенахъ, но съ теченіемъ времени эти собранія потеряли свой смыслъ и значеніе, а съ ними и самыя мѣста заброшены и почти забыты.

Собранія эти конечно не были правильныя, т. е. постоянныя и въ опредѣленные сроки; но вызывались особенно важными обстоятельствами, какъ: выборъ воеводы, примиреніе многолѣтнихъ ссоръ, разборъ тяжебъ, угрожающихъ общему миру; рѣшеніе относительно какихъ-либо требованій сосѣдей или непріятеля—турка и т. п. Были однако собранія и частныя, одного братства, села или рода. Для такихъ собраній также есть въ каждомъ селѣ какой нибудь опредѣленный пунктъ, а иногда они бывали и въ домѣ. Здѣсь обсуждались конечно дѣла, касающіяся того узкаго круга, въ которомъ и происходило собраніе.

Мы не можемъ сказать ничего о порядкѣ, какъ происходили эти собранія; по всѣмъ вѣроятіямъ, управляли ими люди выдающіеся умомъ, вліяніемъ и опытностію, хотя бы и не были облечены въ какія-либо достоинства. Только на Нѣгушахъ, говорятъ, формально предсѣдательствовалъ «гувернадуръ», занимая возвышенное мѣсто; остальные же члены размѣщались по ступенькамъ возвышенія, всякій по достоинству, а дальше кругомъ обступалъ остальной народъ.

Такъ было въ отдаленномъ прошломъ. Скоро будетъ половина столѣтія, какъ въ Черногоріи управляетъ князь, а ломка старыхъ порядковъ и учрежденій началась еще раньше. Именно съ началомъ XVIII в. Черногорія идетъ къ учрежденію единовластія на счетъ племенной раздѣленности, и племя постепенно уступаетъ государству сначала въ области политики, а потомъ и во внутренней своей жизни.

6. Учрежденіе сената, какъ ступень къ объединенію племенъ и переходу къ государственности и единодержавію; черты, характеризующія племенной духъ; племенная знать и стремленіе къ аристократизму.

Первымъ шагомъ на этомъ пути было учрежденіе *губернадурства* и наслѣдственность всѣхъ званій; но самымъ важнымъ фактомъ было учрежденіе *сената* тотчасъ по вступленіи на митрополичью каѳедру Петра II. Въ учрежденіи его участвовали около 50 болѣе вліятельныхъ главарей, между которыми самую важную роль игралъ Стефанъ Перковъ Вукотичъ (отецъ воеводы Петра, дѣдъ нынѣшней княгини Милены). Это было правительство, состоявшее изъ 12 сенаторовъ, представителей болѣе сильныхъ племенъ. Президентомъ считался владыка, а вице-президентомъ былъ его братъ Перо Томовъ. Въ помощь сенату, какъ исполнительная власть, даны были 40 перяниковъ, людей видныхъ физически и храбрыхъ, при томъ изъ сильныхъ братствъ и вліятельныхъ фамилій. Въ каждомъ селѣ поставлены были капитаны, а цѣлыми нахіями завѣдывали воеводы и сердари, которые по своему выбору именовали нѣсколько душевныхъ и честныхъ людей для того, чтобы чинить судъ и расправу по мелкимъ дѣламъ; крупныя же должны были переноситься на Цетинье.

Сенаторы получали жалованье: вице-президентъ 600 талеровъ, остальные по 100, а перяники по 40. Капитаны же и прочіе были безъ жалованья, такъ какъ сидѣли дома, и получали

въ свою пользу только *глобы* (штрафы). Для порядка сообразно съ числомъ душъ назначены были всюду *стражари* (какъ въ Австріи *рондари*), назначеніе которыхъ было слѣдить за дурными людьми и общею безопасностію *).

Этимъ учрежденіемъ положено начало централизаціи и объединенія отдѣльныхъ племенъ, и паденіе племенного начала передъ началомъ государственнымъ.

И по настоящее время все еще существуетъ раздѣленіе народа на племена, существуютъ воеводы, сердари; бываютъ скупштины; но все это, составлявшее нѣкогда нераздѣлимое цѣлое племени, органически связанное съ народною жизнію, утратило уже свой смыслъ и значеніе. Воеводство и сердартсво въ настоящее время не больше какъ почетные титулы: одни изъ носящихъ ихъ живутъ на Цетиньѣ, занимая должности министровъ и другихъ высшихъ чиновниковъ, или даже вовсе безъ должности, и не имѣя никакого отношенія къ своему племени; другіе, хотя и живутъ среди своего племени, но всѣ дѣла вершатъ капитаны или различные воинскіе начальники. Если бываютъ скупштины, то по призыву начальства и то только для объявленія народу какого-либо важнаго распоряженія правительства или какой нибудь важной вѣсти, а не для обсужденія какихъ иибудь дѣлъ и вопросовъ. Сенатъ держался въ Черногоріи до послѣдней войны, и при этомъ имѣлось въ виду, что члены его заступаютъ интересы племенъ; теперь же учреждены министерства, отвѣчающія различнымъ функціямъ государственной жизни.

Званіе кнезовъ уничтожено княземъ Даніиломъ съ строжайшимъ приказомъ, чтобы не слышалось больше это имя, такъ какъ имѣется одинъ князь всей Черногоріи (см. Богишичъ—Sborn. pravn. obič. стр. 523).

Съ учрежденіемъ капитанствъ, капитаны сначала были пле-

*) О значеніи этого учрежденія и его составѣ съ характеристикою вошедшихъ въ него личностей см. наше соч. «*Петръ II, владыка Черногоріи*», стр. 31—46.

менскіе, которые судили и со своимъ племенемъ или частью его шли на войну, какъ военные начальники той части; теперь же капитаны ничто иное, какъ чиновники съ административною только властью, и состоятъ въ вѣдѣніи министра внутреннихъ дѣлъ. Есть еще нѣсколько такъ называемыхъ племенскихъ капитановъ, которые получаютъ малую плату (кажется, 40 флор. въ годъ) и носятъ гербъ капитанскій; но они не имѣютъ никакого участія въ управленіи, если не занимаютъ какой нибудь другой должности: одинъ капитанъ, напримѣръ, былъ въ то-же время учителемъ, а послѣ сдѣлался священникомъ. Однимъ словомъ, племенскихъ главарей въ Черногоріи больше нѣтъ, а въ 1882 г. для завѣдыванія внутренними дѣлами, такъ сказать въ помощь административнымъ капитанамъ, учреждены въ каждомъ селѣ и городѣ общины; названо впрочемъ это учрежденіе такъ: «Организація селъ и сельскихъ старѣйшинъ». По уставу этого учрежденія всякое село выбираетъ себѣ старшину (кмета) на 3 года. Въ качествѣ помощниковъ и совѣтниковъ выбираются, смотря по величинѣ села и по потребностямъ, еще 2—6 человѣкъ тоже изъ самыхъ честныхъ и дѣловыхъ поселянъ. Въ кругъ дѣятельности кмета съ его помощниками входитъ слѣдующее: 1) сохраненіе внутренняго мира и добраго порядка; 2) предупрежденіе всякихъ ссоръ, которыя большею частію въ селахъ происходятъ изъ различныхъ мелкихъ столкновеній между женщинами и дѣтьми; 3) забота о здоровьѣ, какъ людей, такъ и скота; и, какъ только появится какая-либо заразная болѣзнь, кметъ долженъ предпринять необходимыя мѣры и сообщить своей власти о появившейся болѣзни и ея признакахъ, насколько онъ можетъ ихъ понять; 4) охранять поля, полевыя работы, нивы, ливады, виноградники, плодовыя насажденія, отдѣльныя пастбища, рощи, мѣста, гдѣ берутъ *вишъ* (кормовая трава, растущая между скалами), лѣса, водопроводы; 5) и 6) помогать развитію земледѣлія и скотоводства; 7) распредѣлять сообразно съ имѣніемъ особые налоги, которые бы правительство нашло за необходимое для государственныхъ нуждъ, какъ для школъ, дорогъ, мостовъ, войска и лѣкарей; 8) не

терпѣть въ обществѣ пьяницъ, лѣнивцевъ, мотовъ и смутливцевъ.

Эти правила изданы были какъ временныя съ обѣщаніемъ, что «съ теченіемъ времени они будутъ пополняться согласно съ потребностями». Въ городахъ это учрежденіе принялось и дѣйствуетъ до сихъ поръ, а въ селахъ на первыхъ же шагахъ оно вошло въ столкновеніе съ племенными и военными понятіями о старшинствѣ, а также и съ мѣстною властью, которая вообще отнеслась къ нему неблагосклонно, видя въ немъ соперника себѣ. Впрочемъ во всѣхъ нововведеніяхъ подобнаго рода самое трудное разграничить кругъ дѣятельности между различными общественными и политическими факторами. Даже министерства, которыя дѣйствуютъ уже пятнадцать лѣтъ, въ этомъ отношеніи не могутъ удержаться, чтобы иногда не вмѣшаться одно въ область другого.

Населеніе городовъ и другихъ мѣстностей жителями изъ различныхъ племенъ повело къ тому, что изъ нихъ всякій причисляется къ мѣстному батальону безъ разбора племени и братства. Правительство взяло на себя право изъ племенскихъ общихъ земель, собственно изъ планинъ, надѣлять нуждающихся въ нихъ, хотя бы то были изъ другого племени: такъ дробняки, морачане, колашинцы и шаранцы, владѣвшіе Синявиной-планиной по праву сосѣдства и добычи ея своимъ оружіемъ, должны были принять къ себѣ еще бѣлопавличей; пиперы и жупляне на Лукавицѣ такимъ образомъ приняли загарчанъ, а подъ Голіей даны мѣста для катуновъ команамъ.

Мелкіе главари, какъ капитаны, хотя и ставятся изъ мѣстныхъ людей, но ихъ ставитъ правительство; а высшіе, какъ окружные капитаны, часто бываютъ изъ другого племени.

Малыя племена, какъ цуцы, цекличи и бѣлицы, соединяются въ одинъ батальонъ и имѣютъ общаго батальоннаго командира; не говоря уже о бригадахъ, въ которыхъ соединяются отъ 6—8 баталіоновъ, формирующихся изъ нѣсколькихъ племенъ.

Такимъ образомъ преграды, не смотря на единство вѣры и

народности, изстари дѣлившія племена, постепенно падаютъ; съ тѣмъ вмѣстѣ рушится весь племенной строй, уступая началамъ государственности. Теперь племена сплачиваются въ одинъ народъ, въ одномъ понятіи Черногоріи, и изъ какого бы ни былъ племени, всякій называется прежде всего черногорцемъ. Но, пока совершится вмѣстѣ съ тѣмъ и внутренній процессъ полнаго ихъ сплоченія, борьба двухъ началъ продолжается и, можетъ быть, не менѣе ожесточенная, хотя и не кровавая, происходитъ борьба изъ-за гегемоніи, главарства и первенства. Надобно замѣтить при этомъ, что и сама власть не отрѣшилась еще вполнѣ отъ прежнихъ племенныхъ и родовыхъ предубѣжденій и потому не можетъ сразу стать въ чисто правовыя отношенія къ повинующемуся ей народу. Въ настоящее время Черногорія находится, можно сказать, въ переходномъ состояніи и при новыхъ формахъ живетъ прежними понятіями, представляя собою страну съ военно-патріархальнымъ управленіемъ, гдѣ судъ большею частію руководится обычаемъ, народъ подчиняется охотнѣе военнымъ, чѣмъ гражданскимъ начальникамъ, а высшій законъ составляетъ воля господаря князя. Можно мѣнять форму правленія и сообразно съ тѣмъ видоизмѣнять отчасти даже внутреннюю организацію жизни народа; но его характеръ, воззрѣнія и вообще этнографическій типъ, сложившійся вѣками, трудно уступаютъ всякимъ новизнамъ въ его жизни.

Въ этой племенной жизни создался свой неписанный кодексъ, налагающій черногорцу, какъ члену племени, извѣстныя обязанности и въ то-же время опредѣляющій его общественное положеніе.

Сознаніе единокровія налагаетъ на черногорца главную его обязанность: поддерживать своего человѣка передъ другимъ, при какихъ бы то обстоятельствахъ ни было, хотя бы свой былъ и неправъ, и мстить за него также, не руководясь никакими соображеніями о правѣ и правдѣ: «освета е света». Если бы даже онъ

былъ казненъ по рѣшенію суда, и тогда родственники мстили бы исполнителямъ этого приговора. Поэтому при владыкѣ Петрѣ II при разстрѣливаніи преступника въ числѣ исполнителей казни были непремѣнно его единоплеменники.

Въ старое время изъ-за кровной личной обиды одно племя вступало въ войну съ другимъ, дружась съ непріятелемъ своей страны, вѣры и народности, съ турчиномъ (собственно потурченцемъ) и арнаутомъ. Племя и родъ ставились выше національности и вѣры, а о единствѣ государственномъ не было и догадки. Эта солидарность всѣхъ членовъ рода и доходящая до пристрастія привязанность къ своему гораздо глубже того, что лежитъ въ русскомъ выраженіи: «свой своему поневолѣ другъ».

По понятіямъ черногорца родственная связь такая святыня, которая стоитъ выше всего на свѣтѣ; и потому два брата, хотя бы были самаго дурного мнѣнія одинъ о другомъ и были бы на ножахъ между собою, всегда должны поддерживать другъ друга въ правдѣ и неправдѣ *).

Въ настоящее время кровавая мѣсть цѣлаго племени, братства или рода невозможна; но проникнутыя этимъ духомъ отдѣльныя личности все еще прибѣгаютъ къ ней, хотя все рѣже и рѣже. Чувство же племенного родства и до сихъ поръ даетъ себя знать, проявляясь въ различныхъ случаяхъ и въ различныхъ сферахъ гражданской и общественной жизни. Такъ ни одно племя не можетъ выносить надъ собою власти человѣка изъ другого племени: «Валій сам брата крвника, но тудьина за госпо-

---

*) Въ одномъ рукописномъ сборникѣ конца XVIII в., въ статьѣ въ стихахъ «Притче приказане», содержащей въ себѣ житейскіе совѣты и поученія, есть такое мѣсто относительно почитанія своего рода и гостепріимства:

Кои не познаю свога рода,
Ние њму у раи хода.
Кои свою кућу краде
У паклу му мѣсто граде.
Кои отгони свое госте,
Себѣ гради паклу мѣсто.

дара». Не смѣя однако выступить противъ него открыто, ему будутъ дѣлать всевозможныя препятствія и непріятности при исполненіи имъ своихъ обязанностей, прибѣгая даже къ средствамъ нечистымъ, и это будетъ оправдано всѣми въ племени, кромѣ весьма немногихъ отдѣльныхъ личностей; и тѣ однако не посмѣютъ выступить за правду. Тѣмъ не менѣе въ послѣднее время нерѣдко управляетъ племенемъ или округомъ *иноплеменникъ*, и при хорошемъ выборѣ народъ сознаетъ, что чужой можетъ быть лучше своего; но и тутъ въ общемъ беретъ верхъ племенное чувство. Въ дополненіе приведемъ еще нѣсколько пословицъ, въ которыхъ выражается племенной духъ, крѣпкая солидарность между всѣми членами и предпочтеніе своего чужому. «Шія, врат—едан комад», т. е. шея и воротъ одинъ кусокъ, иначе—одно и то-же; «куд свой біе, туда тіе; куд тудьи біе, туда гніе», т. е. побои отъ своего служатъ на пользу, а отъ чужого на вредъ. «Из тудьине не узимай слуге: свој над яму доведе, али у яму не баци». «Нема лѣта без дьюрдьева данка; ни брата, док не роди една майка»; «яко братство—брзо заплечье»; «яку братству—яка и правда; а неяку братству—неяка и правда», т. е. сильное братство всегда имѣетъ за плечами скорую помощь; оно всегда сильно и на судѣ, а слабое—напротивъ. «Не удри стрица код синовца, да те люта змія не заколе; ни уяка код добра сестрича, да те двіе зміе не ударе», т. е. берегись задѣть дядю по отцу, когда у него есть племянникъ, а еще больше берегись задѣть дядю по матери. Прикрываясь однако этимъ племеннымъ или вообще кровнымъ родствомъ, сплачиваются иногда весьма плохіе элементы, чтобы только интриговать въ свою личную пользу, и тогда говорятъ: «свезала се траля за тралю, а прня (тряпка, лохмотья) за прню».

Но если откроется вражда между братьями, то вражда эта самая ужасная. «Кто тебѣ выкололъ глаза?—спрашиваютъ одного.—Родной братъ—отвѣчаетъ онъ. «Это и видно, потому что слишкомъ глубокія ямы».—Потому говорится также: «Нема крвника без брата родника». Этимъ указывается на потурченцевъ и окатоличившихся сербовъ. При всемъ уваженіи и любви

къ своему роду и стремленіи къ поддержанію его въ потомствѣ, въ иныхъ случаяхъ, если кто нибудь стоитъ на дурномъ пути или пользуется дурною славой, считается за лучшее, чтобъ не осталось вовсе потомства: «Болья е истрага, но рдьява натрага».

При такомъ отношеніи къ своему черногорецъ прежде всего сознаетъ свою принадлежность къ тому или другому племени. Но гордятся этимъ только сильныя племена, какъ нѣгушъ, озриничъ, цеклинянинъ и т. п., другія же держаться скромно. Въ томъ-же духѣ и среди одного племени есть отдѣльныя братства и роды, которые особенно гордятся своимъ именемъ и къ которымъ во всѣхъ остальныхъ членахъ его замѣтно особенное уваженіе, вслѣдствіе чего имъ дается преимущественное право на главарство. Такимъ образомъ при отсутствіи принципа наслѣдственности званій, они часто, какъ мы видѣли, переходили по наслѣдству въ одной извѣстной фамиліи. И это относится не только къ свѣтскимъ званіямъ воеводъ, кнезовъ, сердарей, но и къ духовному званію. Напримѣръ въ Бѣлопавличахъ въ фамиліи Бошковичей никогда не переводятся священники. Тѣмъ же путемъ митрополичье достоинство съ конца XVII в. оставалось постоянно въ фамиліи Петровичей.

Въ силу такого внутренняго расположенія, въ Черногоріи, хотя и не было аристократіи, но всегда были отличные роды, за которыми признавалась какая-то привилегія давать народу главарей. Объ этихъ родахъ и фамиліяхъ мы уже говорили выше, а здѣсь замѣтимъ въ дополненіе, что нѣкоторые изъ нихъ, приходившіе въ тѣсную связь съ Венеціей и служившіе ей, получали отъ нея титулъ conte, причемъ они снабжались сообразно съ тѣмъ гербами. Венеціанскіе гербы мы знаемъ въ фамиліи Пламенцевъ въ Цермницѣ и Поповичей на Рѣкѣ (а родомъ изъ Зеты). Потомъ черногорцы стали пріобрѣтать различные титулы въ Россіи, отправляясь куда всегда значились дворянами всѣ безъ различія, какого бы рода ни были, и титуловались, по меньшей мѣрѣ, «благородными».

Такимъ образомъ явились въ Россіи графы Вукотичи, Де-Подгоричани и др. *).

При всемъ демократизмѣ цѣлаго внутренняго строя и духа племени, при высокомъ понятіи вообще о человѣческомъ достоинствѣ, у черногорца всегда было стремленіе возвыситься надъ другими не одними своими личными достоинствами, но и славою своего рода, чтобы имѣть право назваться: *когович*, *кутьич*, *соевич* или *племич* и *господичич*. Съ этимъ званіемъ, такъ сказать, соединялось прежде всего понятіе о храбрости (юнак), а потомъ объ умѣ и умѣньи управлять дѣлами, о сомопожертвованіи, великодушіи и щедрости, за что обладающаго этими качествами любили, чтили и уважали. Дѣти обычно воспитывались и росли въ этомъ духѣ, получая отъ родителей въ наслѣдство прежде всего ихъ добродѣтели, и такимъ образомъ создавалось цѣлое доблестное поколѣніе. Слава эта однако и почесть устанавливалась не сразу, а годами, признавалась «гласомъ народа», и доставалась при томъ нелегко.

Со временемъ это положеніе измѣнилось, и съ учрежденіемъ государства, гдѣ все зависитъ отъ правительства, не зависящаго ни отъ кого, и отъ его органовъ, первую доблесть составляетъ вѣрная служба ему и точное исполненіе его распоряженій. Правительство задается извѣстными государственными задачами, которыхъ масса народная, можетъ быть, не въ состояніи ни понять, ни оцѣнить, и которыхъ оно достигаетъ посредствомъ стройной организаціи различныхъ отраслей управленія, не нуждаясь въ сознательномъ напряженіи всѣхъ силъ и самопожертвованіи, какомъ бы то ни было, отдѣльныхъ единицъ. Теперь не требуется признанія заслугъ ни цѣлымъ племенемъ, ни вообще массами, а только бы то было извѣстно правительству. Совсѣмъ другого рода стали и мотивы, побуждающіе на различныя доблестныя дѣла. Вмѣсто почета и славы въ своей средѣ, безъ какихъ бы ти ни было наружныхъ знаковъ и матеріальныхъ выгодъ,

*) См. о томъ наше соч. «Петръ II», стр. 217—224.

теперь въ Черногоріи, какъ и въ цѣломъ свѣтѣ, отличившимся представляется цѣлый рядъ наградъ въ видѣ различныхъ орденовъ и званій, открывающихъ путь къ занятію мѣстъ и положеній, кромѣ почета, приносящихъ и матеріальныя выгоды.

Вмѣстѣ съ тѣмъ должно было утратить свой первоначальный смыслъ и понятіе *о коговичѣ;* такъ какъ, въ настоящее время, въ Черногоріи, гдѣ нѣтъ никакихъ сословій, человѣкъ, имѣя совершенно незнатныхъ родителей, своимъ умомъ и личными заслугами и другими качествами можетъ достигнуть высокаго положенія, и наоборотъ. Но, не смотря на видимо демократическій духъ племенной жизни, въ черногорцѣ всегда жило стремленіе возводить своихъ предковъ въ какіе нибудь знатные роды; это сказывается въ преданіяхъ о происхожденіи различныхъ племенъ; даже бѣлопавлицкій Павле Бѣлый *Дикогатья* считается происходящимъ отъ княжескаго рода, а Дрекаловичи прямо ведутъ свой родъ отъ Скендербега, знатнаго своимъ высокимъ рожденіемъ и славнаго блестящими подвигами. И дѣйствительно стремленіе это не безъ основанія. Старые поселенцы Зеты были все люди, сидѣвшіе на чужихъ земляхъ: тутъ были и меропхи, и себры и т. п. (см. т. I нашего соч., стр. 380—381 и 442). Новые же пришельцы и главнымъ образомъ ихъ предводители, были во 1-хъ люди, полные энергіи и предпріимчивости, бросившіе свое отечество, чтобы быть свободными, а во 2-хъ, были не простые, а выдающіеся своимъ вліяніемъ, положеніемъ и знатностью. Отсюда, полагаемъ, и проистекало пренебрежительное отношеніе новыхъ поселенцевъ къ старымъ, сохранившееся донынѣ. Изъ исторіи отношеній между племенами мы видѣли стремленіе къ возвышенію одного надъ другимъ, сколько своею силою и многочисленностію, столько какими-то дѣйствительными или фиктивными преимуществами, на которыя даетъ имъ право ихъ славное прошлое и знатное происхожденіе. Тѣ-же отношенія мы видѣли и между братствами; и духъ этотъ сообщился наконецъ каждому черногорцу. Поэтому каждый черногорецъ кичится не столько своими личными достоинствами и заслугами, сколько своимъ происхожденіемъ, которое

даетъ ему право назваться *коговичъ*. Въ старое время эта кичливость сглаживалась и сдерживалась тѣмъ, что вѣчно военное положеніе и борьба съ крайне тяжелыми обстоятельствами, требовали много личныхъ достоинствъ и доблестей. Мы видѣли, какъ черногорцы относились къ воеводѣ, если онъ не несъ службы и не терпѣлъ нужды одинаково съ другими: онъ, какъ и всѣ, пасъ свои стада, а на военный покличъ съ другими кидался въ бой. Если ему удавалось разбогатѣть, то всегда на счетъ сосѣда, непріятеля своего, турчина и то съ дружиною, и потому онъ долженъ былъ дѣлиться съ тѣми, которые имѣли нужду. Тогда не могло быть большого скопленія богатствъ въ однихъ рукахъ, за то не было и бѣдняка, потому что и онъ всегда могъ отнять, что ему нужно, у турокъ; да и потребности были ограниченныя.

Теперь совсѣмъ другое положеніе: извнѣ—миръ, внутри—тоже; существованіе Черногоріи основывается не на добычѣ отъ внѣшняго непріятеля, а на развитіи внутренняго благосостоянія. Съ развитіемъ торговли стало возможнымъ появленіе капиталистовъ, которые умѣютъ создать себѣ лучшую жизнь и занять высшее положеніе, чѣмъ всѣ остальные. Къ такому же выдѣленію изъ массы ведетъ и образованіе. Эти два сильнѣйшіе фактора въ жизни народовъ производятъ разлагающее дѣйствіе на массу населенія, однихъ возвышая, другихъ принижая; а въ Черногоріи при указанныхъ выше стремленіяхъ черногорца къ знатности они даютъ средство къ осуществленію этихъ стремленій, къ проведенію ихъ въ различныхъ сферахъ жизни. При этомъ, какъ мы уже замѣчали, само правительство, принадлежа той-же племенной средѣ, не можетъ сразу отрѣшиться отъ наслѣдованныхъ въ племенной жизни стремленій, дающихъ поощреніе живущему въ черногорцѣ понятію *о коговичѣ*. Поэтому людямъ, происходящимъ отъ болѣе или менѣе знатныхъ родовъ, даются нѣкоторыя преимущества, и изъ этихъ людей, отличаемыхъ правительствомъ иногда за ихъ личныя достоинства, постепенно вырабатывается нѣчто въ родѣ привилегированнаго класса, у котораго подъ новыми вѣяніями зарождаются уже аристократическія вожделѣнія.

Примѣчаніе. Въ соч. С. Милутиновича «Исторія Черне-Горе» 1835 г. мы встрѣчаемъ грамоту имп. Екатерины II 1769 г., адресованную въ Черногорію такъ: «Преосвященнымъ Митрополитамъ, Архіепископамъ, Епископамъ и всѣмъ другимъ духовнымъ властямъ, Благороднымъ степеннымъ и храбрымъ Князямъ, Воеводамъ, Сердарямъ, Арамбашамъ, Капитанамъ, Арматоламъ и прочимъ военнымъ и гражданскимъ Начальникамъ и т. д.

Обращаемъ внимаеніе на то, въ какомъ порядкѣ, послѣ митрополита и вообще духовныхъ властей, поименованы свѣтскіе главари, о которыхъ мы уже говорили. Гувернадуръ здѣсь не упоминается, потому что онъ до того времени не игралъ важной роли, и только съ этого момента, когда появился самозванецъ Степанъ Малый и начались смуты въ Черногоріи, выступаетъ съ интригою гувернадуръ Іоко Станковъ Радоничъ (см. т. I, стр. 596—98). Но упоминаются за то, какъ важные факторы въ народной жизни, *арамбаши*—предводители четъ или отрядовъ, дѣйствовавшихъ противъ турокъ и извѣстныхъ подъ именемъ хайдуковъ или разбойниковъ. Объ нихъ мы будемъ говорить въ особомъ отдѣлѣ о войнѣ и воеваніи. Наконецъ здѣсь упоминаются *арматолы*, о существованіи которыхъ въ Черногоріи мы ничего не знаемъ.

Въ словарѣ В. Караджича объ нихъ говорится подъ словомъ *мартолозъ, мартолоз-баша* и *мартоноша*, что это слово ἁρμαρτολὸς, которое означаетъ человѣка вооруженнаго, готоваго на войну. Г. Ст. Новаковичъ въ своемъ сочиненіи «Стара Српска Војска» (стр. 192—193) также говоритъ объ нихъ, и между прочимъ приводитъ мнѣніе гг. Д. Поповича и А. Пачича, по которому это были въ XVI и XVII ст. стражари изъ христіанъ въ турецкихъ пограничныхъ градахъ, все равно какъ *дербенджіи* были охранителями ущелій и тѣсныхъ проходовъ на большой дорогѣ отъ разбоевъ. Но они же упоминаются въ сербской пѣснѣ въ числѣ народныхъ борцовъ противъ турокъ. Въ томъ-же смыслѣ они, конечно, упоминаются въ грамотѣ Екатерины, но мы ничего не знаемъ о существованіи ихъ въ Черногоріи. У черногор-

цевъ, особенно на Чевѣ, существуетъ, какъ ругательное слово, *лампсор* или *матрос;* не то-же ли это самое? и, *кажется*, въ томъ-же смыслѣ есть и слово *мартолос.* Если наша догадка справедлива, то значитъ, что на нихъ въ Черногоріи смотрѣли, какъ на турецкихъ слугъ; грамота же Екатерины составлена была при участіи какого нибудь герцеговинскаго выходца, предполагавшаго, что и Черногорія, подобно Турціи, могла имѣть своихъ охранителей градовъ — *арматоловъ.*

III.

СЕМЬЯ ИЛИ ДОМЪ И ЖИЗНЬ ВЪ СЕМЬѢ.

1. Опредѣленіе, что такое семья или домъ; большая и малая семья; число душъ въ семьѣ; стремленіе къ раздѣламъ.

Основное звѣно въ составѣ и организаціи племени составляетъ семья (породица, фамеља), которую черногорецъ отождествляетъ съ домомъ (дом, кућа). Слово *породица* употребляется въ тѣсномъ смыслѣ семьи, напр. «Код нас је дошла једна сиромашна породица из Ерцеговине», или въ смыслѣ происхожденія отъ одного рода: «Он је од наше породице», и тогда вмѣсто этого употребляется еще и другое слово *порије́кло* (собственное имя или прозвище того семейства или рода). Въ Черногоріи въ первомъ смыслѣ чаще употребляется слово *фамеља*: «Како је вам фамеља?» спрашиваетъ черногорецъ о здоровьи вашей семьи. Иногда это слово относится прямо къ женѣ: «Фамеља ми је нешто слаба», т. е. больна жена; или, если вы приходите въ домъ, гдѣ хозяйка отсутствуетъ, то хозяинъ говоритъ: «Опростите, фамеља ми није дома», слѣдовательно некому принять гостя, какъ слѣдуетъ.

Но если говорится *кућа*, то тутъ разумѣется не только населеніе того дома, но и все, что принадлежитъ ему: всякое

имѣніе, земля, скотъ, даже добрая или худая его слава, цѣлый родъ или поколѣніе *). Въ этомъ послѣднемъ смыслѣ часто употребляется и слово *оджак* (собств. огнище, наше очагъ).

Со словомъ *кућа* соединяется нравственное понятіе. Когда хвалятъ кого нибудь, то заключаютъ: «Е, човјек од куће!»; а въ противномъ случаѣ: «није од куће». Поэтому человѣка изъ дома стараго, извѣстнаго доблестями и заслугами своихъ членовъ, называютъ *кућић* или *оджаковић*, а также *племић*. Въ смыслѣ высокаго происхожденія говорятъ: *сојевић* (тур. *сој*—родъ) или *фис*, *фисан човјек* (отъ алб. *фис*, то же самое, породистый человѣкъ); а если въ домѣ были главари, и самъ онъ держится особенно, какъ господинъ, то *господичић*. Встрѣтившись съ незнакомымъ на дорогѣ или гдѣ бы то ни было, черногорецъ послѣ вопроса «оклен си?» (откуда идешь) спрашиваетъ: *коговић* или *чеговић си?* т. е. чьей семьи или какого рода **). *Коговичемъ* можетъ назваться только тотъ, у котораго, по крайней мѣрѣ, отецъ или дѣдъ извѣстны доблестями и дѣлами храбрости или были главарями или священниками. Противоположность этому представляетъ *никоговић*, у котораго въ роду нѣтъ никого, кто бы пользовался извѣстностію.

Такимъ образомъ, какъ въ цѣломъ союзѣ племенъ выдѣляется и получаетъ особенное значеніе одно какое либо племя, за которымъ идутъ другія, такъ и въ средѣ одного племени выдѣляются дома и роды, за которыми признается право на первенство; таковы напр. дома: Дрекаловича въ Кучахъ, Бошковича

---

*) Впрочемъ и тутъ есть варіаціи. Такъ въ Бѣлицахъ подъ именемъ *кутя* разумѣется вообще домъ, какъ постройка, хотя бы и нежилой, и даже *станъ* (отдѣльное помѣщеніе для скота). Въ селеніи Дубъ напр. одно семейство Миличей имѣетъ 6 *кутя*, изъ которыхъ въ одной при одномъ огнищѣ живутъ 9 душъ; другая куплена про запасъ, если бы случился дѣлежъ семьи; а въ четырехъ держатъ скотъ. Въ Кастель-Laствѣ (Кастио), въ сосѣднемъ Приморьѣ, на мой вопросъ, сколько у нихъ домовъ, отвѣтили: «У насъ 100 *кутя*, а *домовъ* будетъ только 60».

**) Въ Сибири также спрашиваютъ: «чьихъ ты или вы?»; а припоминается мнѣ, будто спрашиваютъ и «коговичъ?».

въ Бѣлопавличахъ, Дьюрашковича на Цеклинѣ, Петровича на Нѣгушахъ, Мартиновича въ Баицахъ и т. д.

Въ этомъ случаѣ одинаково употребляются слова *куħа* и *породица* *).

Состоитъ семья только изъ отца и матери и ихъ дѣтей или совмѣщаетъ въ себѣ дѣдовъ и внуковъ, дядей и племянниковъ, въ томъ не дѣлается никакого различія по существу ея состава; различіе дѣлается только по ея численности, главнымъ образомъ по числу рабочихъ рукъ. Если въ ней много рабочихъ, то семья *задружна*, а въ противномъ случаѣ *инокосна* и состояніе этой послѣдней выражается словомъ *инокоштина*.

Первая, конечно, предпочитается второй:

«Задружна куħа тече имуħа; доста помогача,—пунани хамбари» т. е. она богатѣетъ и, если много рукъ, то полны (хлѣба) амбары.

А о инокосной семьѣ говорятъ: «Инокоштина—сиромаштина (бѣдность); мало нука, доста мука; куку саму и на вагану», т. е. некого заставлять (работать), поэтому весь трудъ падаетъ на одного; горе одному и у миски (съ ѣдой).

Одинокость эта еще тяжеле, если при этомъ много дѣтей, но все маленькія; объ такомъ человѣкѣ говорятъ — *самоглавац* и *саморанац*; и *саморана мајка*, которая не имѣетъ помощниковъ и сама себя прокармливаетъ.

Хвалится домъ, когда въ немъ рождается много мальчиковъ; тогда «и тигла (черепица) поје на куħу». Если же родятся все дѣвочки, «то ископала се куħа», т. е. перестала существовать. Тутъ отчасти выражается военный характеръ Черногоріи, а главное — родовой взглядъ: семейное имя, фамилія держится только въ мужскомъ поколѣніи. Принимается въ соображеніе и

*) Г. В. Богишичъ при составленіи имущественнаго Законника Черногоріи почему-то избѣгалъ этого, столь распространеннаго въ Черногоріи слова, всюду замѣняя его словомъ *куħа*; а иногда употребляетъ даже совершенно неизвѣстное черногорцамъ въ томъ же смыслѣ слово *обитель* (стр. 331, § 964).

экономическое положеніе, такъ какъ мужская рабочая сила остается въ домѣ, а женская съ замужествомъ переходитъ въ чужую семью.

Кстати здѣсь замѣтить, что въ Черногоріи *задруга* не существуетъ, какъ у другихъ сербовъ, а слово это употребляется только въ смыслѣ товарищества; такъ говорится: «Није он сам, него са задругом», т. е. живетъ дома, или отправился въ чету (воевать), или на какое либо дѣло не одинъ, а съ товарищами. Въ такомъ же смыслѣ отвѣтили г. Богишичу и его корреспонденты изъ Черногоріи и Бокки на вопросы о задругѣ *).

Что же касается внутренняго быта и цѣлаго строя задружной или инокосной семьи, то онѣ нисколько въ томъ существенно не различаются **). Только вообще строй этотъ различается отъ строя его въ другихъ сербскихъ земляхъ, о чемъ мы будемъ говорить ниже.

Послѣ этой характеристики семьи по ея внутреннимъ или нравственнымъ особенностямъ остановимся на внѣшней вели-

---

*) На вопросъ: «называется ли распространенная фамилія задругой?» и т. д. получились отвѣты. Герц., Черн., Бока: «Названіе *фамилія* слышится въ Бокѣ, *оджак*—въ Герцеговинѣ, а *дим* — въ Черногоріи. Во всѣхъ трехъ предѣлахъ нѣтъ имени *задруга* въ значеніи дома или семейства». Герц. Катунск. нахія Черногоріи: «Для распространенной фамиліи не слышно именн въ субстантивной формѣ *задруга*, но говорится *задружна кутя* или *задружни люди*, гдѣ много челяди; или: «то е *добра кутя* или *богата кутя*». Относительно числа членовъ семьи отвѣтили, что самое большое 20—25 душъ, и это очень рѣдко; а обычно 6—10, и большею частью мужъ и жена, покуда не поженятся сыновья. Въ другомъ отвѣтѣ за Катун. нахію сказано, что «никогда нѣтъ болѣе 10—15 душъ и въ *добромъ домѣ*, а обыкновенно: мужъ, жена и дѣти» (Zborn. sadašn. obič. стр. 8, 9 и 10).

**) Доказательству того, что фамилія *задружна* и *инокосна* существенно не различаются одна отъ другой, или представляютъ собою различіе квантитативное, г. Богишичъ посвятилъ особую статью: «De la forme dite inokosna de la famille rurale chez les Serbes et Croates». Paris, 1884 г.; и въ томъ же году статья эта переведена на сербскій языкъ г. І. Акимовичемъ подъ назв. «О облику, названом инокоштина» и т. д. Београд. То-же самое подтверждаетъ и г. М. Радосавлевичъ въ соч. «Еволуција Српске Задруге». Београд. 1884, стр. 31, 67 и 79, заключая объ ней такъ: «на *инокоштину* не нужно смотрѣть, какъ на отдѣльную и особенную систему экономической организаціи, такъ какъ она ничто другое, какъ задруга въ эмбріональномъ состояніи».

чинѣ ея по числу живущихъ въ ней душъ, для чего требуются уже статистическія данныя.

Къ сожалѣнію черногорское правительство не считаетъ нужнымъ публиковать статистику населенія, и только покойный епископъ Захолмской и Расійской епархіи Висаріонъ Любиша печаталъ за три года свой «шематизмъ», которымъ мы и можемъ воспользоваться для нашей цѣли.

Вотъ эти данныя 1883 г. для девяти окружій:

	душъ.	домовъ.	на 1 домъ душъ.
1) Бѣлопавличи со Спужемъ .	7.440	1.426	5,21
2) Пиперы	3.960	797	4,96
3) Кучи	5.116	920	5,56
4) Брзкутъ (Братоножичи) . .	2.831	506	5,59
5) Васоевичи	9.599	1.517	6,32
6) Морача и Ровцы съ Колашиномъ.	10.880	1.787	6,09
7) Дробняки съ Ускоками. . .	8.317	1.260	6,60
8) Пива съ Церквицами	5.766	926	6,18
9) Никшичъ съ окрестностію.	9.842	1.669	5,89
Всего. . .	63.751	10.808	5,89

Въ остальной половинѣ, считающей до 1000 домовъ больше, приходится приблизительно то-же число душъ на домъ.

Довольно многочисленны семьи у арнаутъ Ульцинскаго округа, гдѣ мы имѣемъ за 1881 г. въ 6 селахъ (Сальчи, Куломза, Братица, Крюсе, Кручи, Старый-Ульцинъ) въ 133 домахъ 886 душъ или на 1 домъ по 6,66. Тогда какъ въ городѣ Ульцинѣ гораздо меньше: въ 750 домахъ 3.211 душъ или на 1 домъ 4,28.

Сколько приводилось намъ наблюдать, самыя большія семьи находятся въ герцеговинской части Черногоріи, до недавняго времени состоявшей подъ господствомъ Турціи: въ Пивѣ, Дробнякахъ, Баняхъ, Опутной-Рудинѣ. На Вучьемъ-долѣ напр. была

одна семья бѣлицъ, въ которой было 36 душъ; въ трехъ домахъ Алексичей (въ Банянахъ) теперь 40 душъ, а подѣлились они только послѣ послѣдней войны, до которой, вѣроятно, не менѣе 30 душъ жили вмѣстѣ; въ дробняцкомъ селѣ Дужахъ есть дома, въ которыхъ живутъ до 20 душъ.

Въ старой, каменистой части Черногоріи, конечно, не можетъ быть большого населенія въ одной семьѣ вслѣдствіе тѣсноты жилищъ, обусловливаемой недостаткомъ вообще простора; но то-же самое наблюдается въ послѣднее время и по всей Черногоріи. Теперь всюду семьи дѣлятся рано, не разрастаясь до слишкомъ большого населенія.

А между тѣмъ въ прежнее время, когда постоянно угрожала опасность, какъ со стороны внѣшняго непріятеля, такъ и отъ внутреннихъ междоусобій, и здѣсь народъ въ этомъ отношеніи больше стѣснялся и по необходимости выносилъ большую скученность въ семьѣ. И самые дома въ то время строились ближе одинъ къ другому, чтобы скорѣе приспѣть другъ другу на помощь. Въ Цермницѣ, а частью въ Люботинѣ, вы увидите дома, построенные одинъ къ другому, съ общею заднею или боковою стѣною, а раздѣлены только входъ и дворъ. Вообще въ старое время люди были богаче и строили дома большіе, которые въ настоящее время, по раздѣленіи семьи, перегораживаютъ внутреннею стѣнкой на два и больше. Особенно большія семьи указываютъ у герцеговинскихъ агъ и беговъ, которые, обладая богатствами, строили дворцы съ различными укрѣпленіями и приспособленіями для защиты, и населеніе такихъ домовъ представляло собою цѣлое войско. Въ Черногоріи когда-то было нѣчто похожее на то, но въ размѣрахъ болѣе ограниченныхъ. Въ общемъ же въ настоящее время въ Черногоріи преобладаетъ типъ семьи весьма немногочисленной.

Рѣдкое исключеніе, на которое постоянно указываютъ въ Черногоріи, представляетъ въ Добрыхъ-селахъ (въ Дробнякахъ) домъ Іована Вуковича (онъ умеръ на Цетиньѣ въ 1890 г., имѣвъ отъ роду 76 лѣтъ), въ которомъ было 57 душъ. Рѣдкость такого

явленія побуждаетъ насъ войти въ подробное описаніе этого дома и жизни въ немъ.

Съ Іованомъ жили: одинъ братъ и пятеро сыновей, изъ которыхъ одному было 60 лѣтъ, другому — 50, третьему — 40, четвертому — 33 года и пятому — около 30 лѣтъ. Жили они собственно въ трехъ домахъ, распредѣляясь такимъ образомъ: въ одномъ жилъ братъ, въ другомъ старшій сынъ, а въ третьемъ онъ самъ съ остальными сыновьями. Послѣдній представлялъ собою длинный изъ простого камня домъ, стоящій прямо на землѣ и, повидимому, не сразу построенный, а растянувшійся вслѣдствіе позднѣйшихъ пристроекъ. Кромѣ того, у нихъ были еще два дома въ Езерахъ, гдѣ они держали скотъ на катунѣ: при одномъ домѣ состояло 250 овецъ, при другомъ 150. Все имѣніе однако было общее, и управлялъ всѣмъ Іованъ, какъ старѣйшина.

Сообща покупалось и тратилось главное, что требовалось: хлѣбъ (своего не доставало), сѣно, матеріалъ для одежи (воловьи кожи для опанокъ, бумажная матерія для бѣлья мужского и женскаго, красное сукно для капицъ и джемадановъ), платки, посуда металлическая и глиняная и т. д. Все это покупалось гуртомъ, и старѣйшина дѣлилъ по числу душъ.

Управляя всѣмъ безраздѣльно, старѣйшина иногда бывалъ суровъ: разсердившись на кого нибудь изъ своихъ домашнихъ, билъ или, взявъ въ руки палку, выгонялъ изъ дома. Только и слушался онъ жены, которая была очень умная женщина и пользовалась вліяніемъ, какъ на него, такъ и на другихъ. Кромѣ общаго имѣнія, каждый старшій въ отдѣльномъ домѣ со своею семьей имѣлъ кое-что отдѣльное (своину), чѣмъ и располагалъ по своей волѣ, и на это прикупалось кое-что изъ одежи, кофе, сахаръ, водка для угощенія или на праздничные дни, и т. п. Въ общемъ они жили довольно скудно, т. е. плохо ѣли и просто одѣвались, больше всего довольствовались своимъ; но домъ ихъ былъ открытъ для приходящаго, былъ ли то важный человѣкъ или бѣднякъ. Бѣдняки прямо приходили въ этотъ домъ, чтобы покормиться; многимъ помогалъ онъ, давая въ заемъ, а иногда даромъ. Для

гостя же кололи какое нибудь животное и вообще давалось то, чѣмъ сами не пользовались. И любилъ старикъ, чтобы посѣщали его, особенно люди издалека, и обижался, когда кто нибудь проходилъ мимо, не своротивши къ нему (между прочимъ мнѣ, проходя близъ его села нѣсколько разъ, ни разу не удалось своротить къ нему вслѣдствіе спѣшности, и вообще такъ складывались обстоятельства). За нѣсколько лѣтъ до смерти Іована семьяне его и пріятели предлагали ему сдѣлать форменное завѣщаніе, чтобы послѣ не было никакихъ споровъ. Онъ объ этомъ не хотѣлъ и слышать. «Не хочу я связывать себя никакими завѣщаніями — говорилъ онъ — я назначу на словахъ, чему и какъ быть». Въ виду этого, онъ призвалъ одного близкаго пріятеля и еще одного или двоихъ тоже изъ близкихъ людей и сообщилъ имъ свой *аманетъ* (послѣднюю волю) на случай непредвидимой смерти. Сущность этого аманета состояла въ слѣдующемъ: все, вмѣстѣ пріобрѣтенное цѣлою семьей, имѣніе (стечевина) должно быть раздѣлено на три части, изъ которыхъ двѣ части идутъ его сыновьямъ, а одна брату, у котораго была малая семья; наслѣдственное же имѣніе (очевина) должно быть распредѣлено пополамъ между нимъ, Іованомъ, и братомъ. Что же касается порядка, какъ они должны жить послѣ его смерти, предоставилъ то на рѣшеніе князя.

Послѣ этого, раньше его умеръ братъ, а потомъ и онъ. Тогда князь призвалъ тѣхъ людей, на которыхъ покойный указалъ, какъ на своихъ душеприкащиковъ, и поручилъ имъ сдѣлать надлежащее, сообразно съ его аманетомъ, распредѣленіе всего имѣнія; а жить велѣлъ имъ, какъ прежде жили, вмѣстѣ, выбравши себѣ старѣйшину не по лѣтамъ, а по способностямъ. Выбрали четвертаго сына (33 лѣтъ), который окончилъ основную школу, пользовался особеннымъ довѣріемъ отца и велъ ему различные счета и записи, и сами семьяне считали его за болѣе способнаго.

Такимъ образомъ высочайшая воля воздержала семью отъ раздѣла и дала ей старѣйшину по выбору.

Дѣла однако не идутъ такъ хорошо, какъ шли прежде. При

томъ въ старшихъ братьяхъ, хотя и покорившихся волѣ князя, выражается неудовольствіе на управленіе младшаго. Гостепріимство также ослабѣло, потому что выбранный старшина обязанъ отчетностію передъ семьянами. Кромѣ того, по смерти Іована, въ короткій срокъ многіе изъ семьи померли (человѣкъ 7). Для полноты замѣтимъ, что объ этой семьѣ никто не знаетъ, откуда и когда прибыли въ тѣ мѣста ея предки; значитъ, были старожилами. Какъ помнитъ народное преданіе, они всегда жили въ этомъ мѣстѣ и имѣли три дома. Случалось, что выдѣлялась семья и въ четвертый домъ, но она скоро вымирала, и опять оставались три.

Продолжаемъ опять вообще о черногорскомъ домѣ.

Сказавши, что болѣе многочисленныя семьи находятся въ тѣхъ частяхъ Черногоріи, которыя состояли подъ турецкимъ господствомъ, мы должны еще замѣтить, что тамъ же, кромѣ счета домовъ, ведется счетъ дымовъ. Такъ говорятъ: «У насъ 13 дымовъ (дима, димова), а домовъ меньше», т. е. въ одномъ домѣ нѣсколько дымовъ или огнищъ. Дымовъ было больше въ томъ случаѣ, если турки взимали подать съ дома; когда же подать налагалась на дымъ (димница), т. е. на каждое огнище, дѣйствующее въ домѣ, тогда семья уничтожала другія огнища и тѣснилась у одного.

Употребляется также для обозначенія семьи слово *казан* (котелъ), въ которомъ варятъ кушанье, или *ваган* (большая деревянная чашка или миска, а можетъ быть и каменная или металлическая), изъ котораго ѣдятъ цѣлою семьей *).

Въ Черногоріи мы знаемъ домъ Маловичей въ с. Дужахъ, въ которомъ живутъ три брата, всѣ женатые, и съ ними старуха мать, всего 17 душъ (теперь, можетъ быть, и 20, если только продолжаютъ жить вмѣстѣ). Домъ большой и благоустроен-

---

*) Въ Бѣлополѣ 700 домовъ и въ томъ числѣ 80 д. христіанскихъ, а *ваганов* до 150.

ный; по срединѣ большое квадратное помѣщеніе, въ которомъ три огнища съ висящими надъ ними на желѣзныхъ цѣпяхъ котлами. Каждая супружеская чета имѣетъ свою отдѣльную комнату съ кроватью для спанья и для дѣтей, а одна комната побольше, общая, также съ кроватями и завалена разною рухлядью. Для этого, конечно, прежде всего необходимъ большой, просторный домъ, какіе вообще рѣдки въ черногорскихъ селахъ.

Въ кор. Сербіи въ большихъ *задругахъ* мы видѣли, что, если главный домъ малъ, то въ немъ живетъ только *домаћинъ* (старѣйшина) со своею семьей; другіе же, также женатые члены семьи, спятъ и вообще имѣютъ особое помѣщеніе въ отдѣльныхъ легкихъ надворныхъ постройкахъ, называемыхъ *поятами*; но для главной ѣды они всегда собираются въ одно общее помѣщеніе.

Сравнивая между собою эти два явленія, мы замѣчаемъ, что въ Сербіи раздѣленіе ночлегами вынуждено физическою невозможностію помѣститься всѣмъ въ одномъ домикѣ; въ ѣдѣ же всѣ члены опять соединяются, тогда какъ въ Черногоріи это происходитъ изъ внутренняго побужденія узкой семьи имѣть все свое, отдѣльное. Въ Сербіи также мы знаемъ случай, что братья, подѣлившись домами, оставляютъ нераздѣленною землю, которую и обработываютъ вмѣстѣ; въ Черногоріи же въ случаѣ раздѣла дѣлится тотчасъ же все.

Изъ соч. Новаковича «Село» можно видѣть, что въ старое время и главнымъ образомъ на турецкой границѣ были чрезвычайно большія задруги, причемъ задруга напр. въ 45 чел. имѣла три огнища и обѣдала за тремя столами; одна задруга была въ 80 чел. и помѣщалась въ двадцати домахъ, а потомъ раздѣлилась вслѣдствіе слишкомъ большого размноженія. Дѣлясь такимъ образомъ, большія задруги образовывали цѣлые поселки (заселак, махала). Изъ одного дома близъ Вучитрна произошло такимъ образомъ 80 домовъ. Это происходило, конечно, не сразу, а въ теченіи, по крайней мѣрѣ, многихъ десятковъ лѣтъ, какъ мы то видѣли изъ обозрѣнія васоевицкаго племени, гдѣ напр. въ с. Бо-

жичахъ въ концѣ прошлаго столѣтія было 8 домовъ, а теперь около 60, съ населеніемъ приблизительно въ 350 душъ. Здѣсь мы можемъ видѣть, какъ изъ одной семьи разрастался цѣлый родъ, въ продолженіе какого нибудь одного столѣтія; отсюда становится понятнымъ, что за нѣсколько столѣтій такимъ образомъ могло образоваться цѣлое братство и племя.

Изъ всего, что до сихъ поръ сказано о большой скученности населенія въ одной семьѣ, мы видимъ, что она оказывается въ наибольшемъ развитіи въ старое время и подъ турецкимъ господствомъ. Съ минованіемъ же послѣдняго и съ полученіемъ свободы, какъ то было въ кор. Сербіи и нѣкоторыхъ частяхъ Черногоріи, въ новѣйшее время происходитъ распаденіе этихъ большихъ семей.

Отсюда мы заключаемъ, что на бо́льшую или меньшую скученность семейной жизни оказывали вліяніе внѣшнія обстоятельства: бо́льшая или меньшая обезпеченность ея со стороны внѣшняго непріятеля, какими были турки, а также отъ разбоевъ и междоусобій и вообще внутреннихъ неустройствъ страны, чего, конечно, меньше было въ старое время и подъ турецкимъ господствомъ. Съ минованіемъ-же этихъ обстоятельствъ сейчасъ начинаются семейные раздѣлы. Значитъ, къ раздѣламъ ведутъ внутреннія побужденія. Поэтому напрасны жалобы сербскихъ патріотовъ на законодательство и правительство, которыя будтобы помогаютъ разложенію народныхъ началъ. Напротивъ, правительство кор. Сербіи и его законодательство сами старались о томъ, чтобы стать на путь семейнымъ раздѣламъ, потому что имъ легче имѣть дѣло съ крупными единицами чѣмъ съ мелкими; при томъ раздѣлы эти вели къ упадку благосостоянія. Знатокъ народной жизни М. Миличевичъ, останавливаясь также на причинахъ раздѣловъ, говоритъ, что «нерѣдко задруги дѣлились сами собою, *по старому обычаю*, какъ изъ улья выдѣляются рои» *).

*) Беремъ изъ соч. Ст. Новаковича «Село», стр. 213.

Въ Сербіи же и самъ народъ всю вину этого сваливаетъ на ссоры между собою женъ. Да, это правда, потому что на женщинѣ съ дѣтьми больше всего тяготятъ и отражаются всѣ неудобства большой скученности въ семействѣ. Но главнымъ образомъ это вытекаетъ изъ склонности человѣчества къ индивидуальной жизни; на ней основано стремленіе человѣка имѣть все свое собственное, отдѣльное. Стремленіе это особенно развито въ черногорскомъ народѣ, который изстари привыкъ жить на свободѣ и ищетъ ея всюду, а прежде всего дома, внутри своей семьи. Вполнѣ сознавая, что въ экономическомъ отношеніи большая семья имѣетъ преимущество передъ малою, черногорецъ держится того, что «своја кућица, своја слободица», т. е. какъ бы малъ ни былъ этотъ домъ и какъ бы, въ сравненіи съ прежнимъ, ни были слабы матеріальныя средства этой отдѣлившейся части большой семьи, онъ въ немъ полный господинъ и живетъ на своей свободѣ; или: «И ако је мој мали градац, али сам у њему диздарац (комендантъ)».

Остановить это стремленіе значило бы сдѣлать насиліе человѣческой природѣ; да и не возможно; но во многихъ случаяхъ оно доходитъ до крайности и тогда является необходимость сдерживать его крайнія проявленія и регулировать, что и дѣлаетъ законодательство въ Сербіи, а въ Черногоріи законникъ кн. Даніила, о чемъ будетъ сказано ниже.

Здѣсь же отмѣтимъ только, что въ Черногоріи стремленіе это больше, чѣмъ въ другихъ сербскихъ земляхъ, не вслѣдствіе тѣсноты или какихъ нибудь внѣшнихъ вліяній, а вслѣдствіе особенной, лежащей въ характерѣ черногорскихъ племенъ склонности къ обособленію, въ сильно развитомъ чувствѣ индивидуальности. Чувство это въ черногорцѣ лежитъ очень глубоко, сильно развито и проявляется во всѣхъ сферахъ его жизни, начиная съ обособленія племенъ и братствъ и до жизни въ семьѣ и во всѣхъ частныхъ, иногда весьма мелкихъ фактахъ его жизни, отражаясь и на его личномъ характерѣ, о чемъ будемъ гово-

рить въ другомъ мѣстѣ, а теперь обращаемся къ разсмотрѣнію жизни внутри семьи *).

2. Составъ семьи: домаћинъ и домаћица; остальные члены и ихъ взаимныя отношенія; особенно о дочери-дѣвушкѣ и отношенія между братомъ и сестрой; сынъ и отношенія его къ родителямъ.

Въ семьѣ, безъ различія между большою и малою, будутъ-ли въ ней только мужъ и жена съ малыми дѣтьми или цѣлое поколѣніе, гдѣ есть дѣдъ или прадѣдъ, дяди и племянники, внучата и правнучата,—во главѣ стоитъ хозяинъ дома (домаћин, кућевни старјешина). Это одинъ изъ тѣхъ главарей, который, кромѣ вѣданія своей семьи, является представителемъ и участникомъ въ общественныхъ дѣлахъ, на сборахъ братства или племени, и отвѣтственнымъ лицомъ за свой домъ во всемъ, въ добрѣ и злѣ; такъ какъ по нему домъ зовется и чествуется. О выборѣ этого семейнаго главаря здѣсь нѣтъ и помина. Онъ — старшій въ семьѣ по рожденію, и повиноваться ему привыкли всѣ, бывши еще въ дѣтскомъ возрастѣ **).

---

*) О задругѣ въ Сербіи, жизни въ ней и особенно о положеніи женщины см. нашу статью «Сербская Морава.—Воспоминанія изъ путешествія по Сербіи въ 1867 г.». (Вѣстн. Евр. 1876 г. кн. 4, стр. 517 — 559).

**) Имѣя въ виду, что многіе, по какому-то предубѣжденію или просто основываясь на неточныхъ свѣдѣніяхъ, утверждаютъ противное, какъ напр. и В. Караджичъ, утверждающій, что въ Черногоріи старшиной дома бываетъ не старшій лѣтами, а способнѣйшій (Montenegro u. die Mont. стр. 73), мы ссылаемся на самое компетентное въ этомъ отношеніи соч. д-ра Богишича Zborn. Pravn. obič., который, на основаніи съ мѣста доставленныхъ ему свѣдѣній, сообщаетъ слѣдующее:

«Отецъ всегда глава дома (домаћинъ) до смерти; когда умретъ, домаћинство остается на старшемъ братѣ (если онъ не отдѣленъ); а если нѣтъ брата, на старшемъ сынѣ. Младшій рѣдко бываетъ домаћиномъ, если только старшій не изнемогъ отъ старости или не ослѣпъ; но и тогда младшій не приметъ на себя старѣйшинства, пока старшій, давши ему благословеніе, не отступится передъ всѣми членами семьи, и пока на то не согласятся всѣ семьяне, и всякій долженъ исполнять (хотя бы и противъ воли), что онъ прикажетъ» стр. 31).

Дѣти, хотя бы и имѣли уже своихъ дѣтей, слушаются своихъ отца и матери до смерти ихъ также, какъ слушались, бывши сами еще дѣтьми. Онъ завѣдуетъ всѣми дѣлами дома, никого не спрашиваясь, ни съ кѣмъ не совѣтуясь, если самъ не видитъ въ томъ какой нибудь пользы или надобности. Но, вѣчный воинъ, часто отправляющійся изъ дома въ чету или на войну, черногорецъ оставляетъ домъ, если нѣтъ въ живыхъ старика отца или матери, на женѣ, своей доматьицѣ (иначе — *стопањица*), которая такимъ образомъ пріучается тоже управлять домомъ, а другіе въ то-же время привыкаютъ повиноваться ей.

Все, что живетъ въ семьѣ, цѣлое его населеніе называется *челядь* или *робле*. Говорятъ напр. «Я имам у кући *десеторо челади* или *десет роба*». Слышалъ я и другое выраженіе: «код нас свега робља три стотине *диханьа*» (Добрское-село), что означаетъ то-же самое.

Все это населеніе по отношенію къ доматьину представляетъ младшихъ (млађи), а онъ по отношенію къ нимъ *старјешина*.

Всякая единица въ семьѣ имѣетъ свои права и обязанности, а занятія и дѣятельность распредѣляются по группамъ, между мужчинами и женщинами, женатыми и неженатыми и между дѣтьми по возрасту.

Остановимся прежде всего на положеніи въ этомъ отношеніи домаћина.

Состоя главою семейства, полнымъ хозяиномъ, онъ въ то-же время и первый ея работникъ, если не отвлекаетъ его отъ того какая нибудь служба или общественное званіе. Онъ встаетъ раньше всѣхъ и иногда будитъ младшихъ, посылая ихъ на опредѣленныя съ вечера работы: кому пахать или косить, кому отправиться въ лѣсъ, чтобы срубить соху или бревно, кому быть со скотомъ. Впрочемъ посылать нѣтъ никакой надобности, такъ какъ всѣ работы распредѣлены заранѣе. Дѣло однако не въ его личномъ трудѣ, а въ томъ, что онъ лучше всякаго умѣетъ и соху направить, и опредѣлитъ, настало-ли время для окапыванія кукурузы, для косьбы травы и т. п.; онъ является наставникомъ

во всѣхъ этихъ работахъ, и потому долженъ быть вездѣ, пока не воспитаетъ въ своихъ сыновьяхъ такихъ же работниковъ, за которыми уже не требуется его наблюденіе; а иной въ работѣ выдастся и лучше отца. Иногда же онъ исполняетъ работу дѣтей. Одинъ хозяинъ напр. отъ времени до времени отправлялся со стадомъ, что обыкновенно исполняютъ малыя дѣти и дѣвушки; потому что никто, какъ онъ, не умѣлъ такъ хорошо напасти стадо, для чего прежде всего нужно умѣть выбрать мѣсто и наблюдать, чтобы стадо не толклось на одномъ и томъ-же мѣстѣ, выпасши его; предохранять его отъ вредныхъ травъ и такихъ мѣстностей, которыя изобилуютъ этими травами.

Однимъ словомъ, онъ первый и главный, такъ сказать, самый искусный работникъ и самый опытный и знающій хозяинъ. На немъ поэтому и лежитъ вся забота о семьѣ, чтобы она ни въ чемъ не терпѣла нужды, что и даетъ ему право распоряжаться всѣмъ и всѣми. Никого не спрашиваясь, онъ продаетъ свое и за вырученныя деньги покупаетъ другіе предметы, необходимые для дома. Можетъ то-же самое сдѣлать и другой, только не безъ вѣдома его или прямо по его порученію. И на народное собраніе онъ также можетъ послать кого нибудь вмѣсто себя.

Какого нибудь особеннаго, внѣшняго почета ему въ семьѣ не замѣчается, кромѣ того, что онъ преимущественно предъ другими пользуется лишними услугами со стороны всѣхъ домашнихъ и небольшимъ досугомъ, принимая какого нибудь гостя и угощаясь вмѣстѣ съ нимъ, въ то время какъ другіе — каждый остается при своемъ занятіи. Почетное положеніе его больше всего выражается въ торжественные дни, напр. когда празднуется *крсно име:* обрядъ преломленія особаго, приготовленнаго для того хлѣба совершаетъ со священникомъ онъ, а никто другой. Даже, если-бы онъ, вслѣдствіе старости и вообще упадка силъ, уступилъ завѣдываніе дѣлами другому, это остается за нимъ, какъ особое право доматьина. Здѣсь выступаетъ его чисто принципіальное старѣйшинство.

Такимъ старѣйшиною обыкновенно бываетъ отецъ надъ

дѣтьми или старшій братъ надъ младшими; сдѣлавшись потомъ дѣдомъ и состарѣвшись, онъ остается доматьиномъ, пока ему не измѣнятъ силы. А въ виду этого послѣдняго обстоятельства всякій отецъ впередъ готовитъ себѣ въ преемники старшаго сына, требуя отъ него больше всѣхъ и работы, и заботливости о семьѣ, предоставляя ему часто заступать себя; и не эти-ли наслѣдники главарства въ семьѣ упоминаются въ одной записи подъ именемъ *главарскихъ дѣтей?* А наконецъ онъ предоставляетъ сыну и всѣ дѣла, при своей еще жизни, оставаясь только для совѣта. Впослѣдствіи же около этого старца, удрученнаго лѣтами и трудами, ослабѣвшаго физически и духовно, обыкновенно вращаются мелкія дѣти, слушая его разсказы и поученія. Онъ особо поручается заботѣ женщинъ, и при этомъ всегда найдется какая нибудь изъ нихъ, сноха или внучка, которая спеціально отдается служенію ему.

Эти старцы, почитаемые и любимые въ семьѣ, играютъ роль и въ общественной жизни, особенно въ своемъ родѣ или братствѣ. Во всѣхъ собраніяхъ имъ дается почетное мѣсто; у нихъ спрашиваютъ совѣта въ различныхъ вопросахъ относительно границъ и земельныхъ угодій, также и относительно обычаевъ, какъ нужно поступить въ томъ или другомъ случаѣ; а главное, они — носители родовыхъ преданій. — Все младшее поколѣніе увивается около своего старца, стараясь именно отъ него узнать и запомнить всю свою родословную, особенно своихъ предковъ, прославившихся въ томъ или другомъ важномъ дѣлѣ. Черногорецъ любитъ, обожаетъ свои традиціи, и потому старцы эти, какъ носители ихъ, такъ любимы и почитаемы своимъ народомъ.

Если по смерти доматьина остаются нераздѣльно жившіе съ нимъ братья, тогда доматьинство переходитъ на старшаго изъ нихъ; а по смерти этого, старѣйшинство переходитъ на другого брата, однимъ — отца, другимъ — дяди. Въ этомъ послѣднемъ случаѣ однако раздѣлъ настаетъ скоро: тотчасъ, какъ только одинъ изъ племянниковъ женится, если не былъ женатъ еще прежде.

Если доматьинъ умираетъ безъ брата и безъ взрослыхъ дѣтей мужескаго пола, говоря иначе, не подготовивши себѣ наслѣдника, то его жена, мать того семейства, фактически дѣлается доматьиномъ, хотя формально конечно не носить этого имени. Она дѣлается полною хозяйкою въ домѣ, какъ былъ ея доматьинъ. Никто не имѣетъ права вмѣшиваться въ ея дѣла, если она не страдаетъ какимъ нибудь органическимъ порокомъ, парализующимъ ея положеніе хозяйки дома и воспитательницы дѣтей. Не минуютъ ее и общественныя дѣла; она идетъ и въ народное собраніе и подаетъ тамъ иногда свой голосъ. Черногорія въ своей исторіи можетъ насчитать не мало женщинъ, которыя играли прекрасную роль, какъ матери, безраздѣльно управлявшія домомъ и воспитавшія дѣтей, впослѣдствіи сдѣлавшихся славными въ цѣломъ народѣ. По нимъ-то и составились прозвища: Маричи, Марничи, Мандичи, Бабичи, Бакичи, Докничи, Дожичи, Попадичи, Буличи и т. д.

Этихъ прозвищъ было бы очень много, если бы въ силу общаго предразсудка не избѣгали имени по женщинѣ и не старались запечатлѣть его именемъ какого нибудь славнаго предка.

Опеки надъ женщиной-доматьиномъ нѣтъ никакой; только, если она очень молода и неопытна, наблюдаютъ за семьей ближайшіе мужнины родственники; да и сама она ищетъ въ нихъ помощи. Иная, овдовѣвши очень молодою, остается вдовою всю свою жизнь и, постепенно освоиваясь со своимъ положеніемъ и пріобрѣтая опытность, дѣлается потомъ полною хозяйкой *).

Сдѣлавшись по смерти мужа полною хозяйкой, жена все свое стараніе прилагаетъ къ тому, чтобы воспитать дому новаго доматьина въ лицѣ своего малолѣтняго сынка, заботясь при томъ,

---

*) По новому «Законнику» женщина хотя и допускаетси къ управленію имѣніемъ по смерти своего мужа, но рядомъ съ нею и даже выше ея ставится опекунъ, назначаемый при томъ не племенемъ или братствомъ, а властью капитана. Сюда относятся статьи «Законника»: 644, 670 и 961. Объ томъ см. нашу статью въ Юридич. Вѣст. Москва. 1892 г., № 10, «Имущест. Закон. Черног.» и т. д. (стр. 499—501).

чтобы онъ могъ занять мѣсто своего отца, какъ можно, раньше. При такомъ расположеніи къ сыну она заранѣе зоветъ его доматьиномъ, особенно передъ другими, и выставляетъ его, какъ хозяина, въ торжественные семейные дни, при пріемѣ гостей. Вводя своего сына еще ребенкомъ въ роль хозяина, она дѣлаетъ это изъ материнской любви, какъ къ нему, такъ и къ покойному отцу, образъ котораго видитъ въ своемъ сынѣ. Въ сущности же сынъ никогда почти не дѣлается хозяиномъ, пока не женится, да и тогда многіе изъ нихъ по привычкѣ остаются въ въ полномъ послушаніи у матери. И протестъ противъ такого положенія можетъ произойти прежде всего отъ его жены или, вѣрнѣе, отъ ея родственниковъ, которымъ желательно видѣть свою дочь полною хозяйкой. Любовь, а не какія нибудь обязательныя отношенія, заставляетъ сына повиноваться матери, хотя бы по праву онъ давно уже самъ могъ сдѣлаться полнымъ хозяиномъ. Какъ бы черногорецъ ни относился къ женщинѣ вообще, мать для него нѣчто священное, чего онъ не чувствуетъ по отношенію къ отцу. Нѣтъ бо́льшаго грѣха, какъ непослушаніе матери. Она можетъ не только обругать, но и ударить взрослаго, даже женатаго сына, и это онъ вынесетъ, не проронивши слова дурного, чего не спустилъ бы отцу. Нѣтъ больше заклинанія, какъ «матернимъ молокомъ»; послѣ этого нѣтъ, кажется, силы, которая бы удержала сына отъ исполненія ея воли. О великихъ злодѣяхъ, какими по народному преданію являются измѣнившіе отечеству Вукъ Бранковичъ и Станко, сынъ Иванбега, будучи еще грудными дѣтьми, кусали груди матери. За то и проклятіе матери (клетва материна) можетъ тяготѣть надъ цѣлымъ поколѣніемъ. Въ послѣднее время матери часто кричатъ на своихъ дѣтей: «чтобъ тебя волкъ загрызъ», «змѣя ужалила», «молнія убила» и т. п., иногда въ видѣ ласки. На это пожилые люди всегда дѣлаютъ замѣчаніе, потому что желаніе матери, хотя бы и безсмысленно высказанное, можетъ исполниться.

Совсѣмъ другое отношеніе къ мачихѣ. Её жестоко преслѣдуетъ народная пословица: «Маћеха—зла утјеха: лако мане, зло

удари; доста сломи (хлѣба), мало даје; дуго мјери (одежу), кратко крои». Взглядъ этотъ впрочемъ, часто и несправедливый, не исключительно черногорскій, а общечеловѣческій.

Доматьиномъ можетъ быть, хотя и въ рѣдкихъ случаяхъ, взрослая дѣвушка, лишившаяся отца и матери и оставшаяся съ малолѣтними братьями и сестрами. Покуда не выроститъ братьевъ, она въ такомъ случаѣ никогда не пойдетъ замужъ, какой бы ни представлялся случай. Иногда, пропустивши свое время, она на всю жизнь свою остается незамужнею, и къ ней всѣ въ семьѣ относятся, какъ къ матери.

Отъ этихъ правовыхъ отношеній обратимся къ роли женщины просто, какъ хозяйки (доматьица).

Она, какъ и доматьинъ, первая работница въ домѣ, но роль ея труднѣе и сложнѣе. Главное дѣло ея состоитъ въ умѣніи распорядиться и раздѣлить работу, которая очень разнообразна и требуетъ большой внимательности и порядка, какъ то: вообще уборка по дому, чтобы все было готово и на своемъ мѣстѣ; приготовленіе и уборка постелей; просушка и чистка обуви; помоганіе одѣваться другимъ, дѣтямъ и мужчинамъ; приготовленіе кушанья; извѣстная часть ухода за скотомъ, а лѣтомъ полевыя работы; зимой же пряденье и тканье и т. д., и особая статья — уходъ за дѣтьми. Легко отцу распоряжаться родными дѣтьми; а матери приводится имѣть дѣло со снохами, выросшими въ другомъ домѣ и иногда совершенно иныхъ домашнихъ нравовъ и порядковъ, при томъ уравнять ихъ съ дочерьми. Всѣхъ нужно учить, за всѣми наблюдать, чтобы во всемъ былъ порядокъ, не стояло бы дѣло, и между всѣми сохранялись бы добрыя отношенія, а въ случаѣ возникшей ссоры или недоразумѣнія нужно разобрать и рѣшить такъ, чтобы возстановить согласіе. Тутъ требуется тонкій умъ и тактъ, составляющіе особенную, спеціальную способность женщины.

Высоко цѣня въ этомъ случаѣ заслугу женщины-хозяйки, черногорецъ говоритъ: «Не стоји кућа на земли, него на жени» или: «Нема дома без домаћице», и еще рѣзче выражено то-же са-

мое: «Гдје нема жене, ондје нема ни куће». Разница между дѣятельностью мужчины и женщины прекрасно характеризуется въ слѣдующей пословицѣ: «Радња је за чоека, штедња за жену».

И такъ главная задача хозяйки дома распредѣлять занятія и наблюдать за другими, младшими передъ нею женщинами. Это однако не освобождаетъ её отъ личнаго участія въ работѣ: пока не устарѣла, она помогаетъ младшимъ во всѣхъ работахъ, особенно во время жизни на катунахъ; никто лучше ея не умѣетъ приготовить сыръ и собрать скорупъ (пѣнки съ молока, замѣняющія потомъ масло); она же прядетъ и тчетъ; а когда уже не въ силахъ много работать, то на неё оставляется надсмотръ за дѣтьми, чтобы молодымъ матерямъ можно было вполнѣ отдаться работѣ. Главною же задачею остается научить хорошему хозяйству младшихъ, прежде всего дочерей, а потомъ снохъ.

Что касается вообще взаимныхъ отношеній между старшими и младшими, то они, какъ бы ни была сложна семья, тѣ-же самыя, какъ и въ простой семьѣ между родителями и ихъ дѣтьми. Младшіе братья къ старшему брату-доматьину относятся, какъ къ отцу, особенно если они много моложе его, выросли при немъ и онъ же женилъ ихъ; со временемъ же они почти совсѣмъ сравниваются и дѣлаются, такъ сказать, соправителями во всѣхъ общихъ семейныхъ дѣлахъ; особенно же ведется счетъ относительно имущества, которое всѣмъ имъ, кромѣ благопріобрѣтеннаго, принадлежитъ по-ровну. Но старшему брату всегда и во всемъ дается первенство и почетъ. Старшій братъ иногда рѣшаетъ какое нибудь общее дѣло самъ, не спрашиваясь младшихъ, зная только впередъ, что это имъ же полезно и потому не можетъ быть противно; младшій же никогда ни на что не рѣшится, не спросивъ старшаго. Сами младшіе стараются поднять и поддержать авторитетъ старшаго брата въ семьѣ, чтобы тѣмъ дать ему больше значенія и внѣ семьи; и потому, находясь въ какомъ нибудь разладѣ между собою, они стараются скрыть этотъ разладъ и передъ посторонними людьми являются согласными и съ полнымъ почтеніемъ относятся къ старшему. Гдѣ же этого нѣтъ

и возникаютъ серьезныя несогласія, тамъ является раздѣлъ, который опять таки совершается семейно или въ кругу родственниковъ, и только въ крайнихъ случаяхъ прибѣгаютъ къ посредству власти. Между племянниками и сыновьями не дѣлается ровно никакого различія. Тѣ-же самыя отношенія и между женами братьевъ.

Въ особенномъ положеніи находится всякая вновь вступающая въ семью молодая женщина, когда женятся младшій братъ, сынъ или племянникъ. Не обременяя её сразу работой, прежде всего изучаютъ ея характеръ: послушность и радѣніе къ ея новой семьѣ; пробуютъ её на различныхъ работахъ и поучаютъ при этомъ; а потомъ она освоивается со своимъ положеніемъ и входитъ въ общую колею.

Если снохъ въ домѣ не одна, то дѣлается нѣкоторое предпочтеніе женѣ старшаго сына, такъ какъ она раньше другихъ вошла въ семью, и поэтому болѣе съ нею освоилась и сжилась, а главное, сблизилась со свекровью, которую при добрыхъ отношеніяхъ снохи зовутъ матерью (мама), равно какъ и свекра отцомъ (тата, бабо). Она является какъ бы помощницею матери. Обращается вниманіе и на то, которая изъ нихъ имѣетъ больше дѣтей, особенно мальчиковъ; при чемъ бездѣтная сноха смотритъ какою-то сиротой и несчастной, и мужъ её за то меньше любитъ, потому что и ему это служитъ укоромъ.

Въ общемъ таково положеніе всѣхъ членовъ семьи; но мы говорили исключительно о взрослыхъ ея членахъ, упомянувши только вскользь о дѣтяхъ, тогда какъ на нихъ-то главнымъ образомъ семья и выполняетъ свою спеціально семейную функцію—воспитаніе ихъ и подготовку къ самостоятельной жизни. Поэтому намъ предстоитъ войти отдѣльно въ положеніе сына и дочери и начнемъ съ послѣдней, такъ какъ къ ней система семейной жизни прилагается строже, чѣмъ къ сыну, проводится послѣдовательнѣе и въ дочери наконецъ приготовляется продолжательница тѣхъ-же началъ, когда она сама будетъ женой и матерью въ другой семьѣ.

Съ одной стороны она въ семьѣ, какъ чужая, потому что рано или поздно должна будетъ оставить родной домъ и вступить въ чужой, почему и говорится: «ђевојка је туђи ручак» (чужой обѣдъ); а съ другой—ея связь съ семьею, покуда оставитъ её, тѣснѣе, чѣмъ у сына, и она гораздо раньше становится ея активнымъ членомъ.

Очень маленькою дѣвочкою начинаетъ она помогать матери, ухаживая за меньшими ея дѣтьми и дѣлая кое-что въ домѣ. Затѣмъ начинается одинаково съ братишками пастьба скота съ тою однако разницею, что мальчикъ кромѣ того не знаетъ никакой другой работы и, пригнавъ стадо на станъ, входитъ въ домъ и усаживается у огня со взрослыми, слушая ихъ разговоры, или играетъ; тогда какъ дѣвочка тотчасъ же принимается за другія домашнія работы: принесетъ воды, подброситъ дровъ на огнище, наблюдаетъ за тѣмъ, что варится, или ухаживаетъ за дѣтьми, и въ то-же время что нибудь работаетъ, плететъ или вяжетъ. Взрослая же дѣвушка, пока въ домѣ нѣтъ снохъ, а ей золовокъ, — главная рабочая сила. У нея нѣтъ празднаго времени отъ ранняго утра до поздней ночи. Поднимается утромъ она раньше всѣхъ, и пока другіе спятъ, должна принести воды, развести огонь, перечистить обувь; а затѣмъ, когда всѣ поднимаются, она же всякому должна дать умыться и помочь одѣться. Днемъ она пасетъ скотину, если нѣтъ какой нибудь другой работы; а придя оттуда, иногда промокшая и прозябшая, не успѣвши обогрѣться около огня, помогаетъ матери. Мужчинамъ, прибывшимъ съ работы или съ дороги, она должна снять обувь и обмыть ноги; то-же самое дѣлается и гостямъ. Середи такой непрерывной ежедневной работы она сама должна приготовить себѣ все приданое, состоящее изъ одежи, которое и складывается въ особый сундукъ, называющійся *ђевојачка скриња*. Отправляется она и въ лѣсъ съ лошадью или лошакомъ, чтобы привезти дровъ, нарубленныхъ кѣмъ-либо изъ мужчинъ; а иногда сама вооружается косіеромъ (кривой ножъ на длинной рукояткѣ) и, нарубивъ какого нибудь кустарника, приноситъ дрова на спинѣ.

Наравнѣ съ другими женщинами она служитъ для переноски различныхъ тяжестей. Все это дѣлается, конечно, не изъ недостатка любви къ ней; напротивъ: её любятъ въ семьѣ всѣ — и мать, и отецъ, а особенно братья, равно какъ и она ихъ; но её ожидаетъ трудовая жизнь въ чужой семьѣ, гдѣ некому будетъ пожалѣть, а можетъ встрѣтиться и злая свекровь, такъ какъ «Свака свекра мрзи на снаху»; поэтому и стараются пріучить её къ этому труду заранѣе. Изъ того-же побужденія является и строгость къ ней. Такъ говорится: «На псето за махни, а ђевојку удри». Это впрочемъ выраженіе утрированное. Все равно какъ и слѣдующія пословицы: «Нема горега заклада у кући, до ђевојка» или «ђевојачки отац и житни купац никад напред». Другіе говорятъ напротивъ, что никто такъ не помогаетъ доброй славѣ и сближенію двухъ домовъ, какъ добрая дѣвушка, когда выйдетъ замужъ. Имѣя въ виду неизбѣжность замужества для дѣвушки, родители полагаютъ въ томъ всю свою заботу; тѣмъ болѣе, что хорошо выдать не легко: «Сина жени, кад оћеш; а кћер удај, кад можеш»; а если засидится, приведется выдать за кого попало, хотя-бы за стараго: «Прераслој ђевојци прерасли сватови».

Рядомъ съ этимъ дѣвушка вообще высоко стоитъ въ глазахъ черногорца. На неё смотрятъ, какъ на нѣчто чистое и прекрасное, возвышенное и святое. Замужняя женщина не можетъ такъ хорошо замѣсить хлѣбъ, какъ дѣвушка; дѣвичья рука скорѣе заживляетъ рану, и вообще ея уходъ помогаетъ скорѣйшему выздоровленію больного. Дѣвушка что-то неприкосновенное: смерть или вообще какое нибудь несчастіе должно постигнуть того, кто «изгубио је нарок ђевојци» — попортилъ ей счастье, т. е. посваталъ, а не взялъ, или просто соблазнилъ и бросилъ. Великій грѣхъ даже говорить про дѣвушку худо и особенно что нибудь ложное. Въ одной общесербской пѣснѣ представлена картина мученій въ аду, въ которой самое жестокое мученіе терпитъ злословецъ дѣвушекъ. Вотъ въ какомъ порядкѣ представлены эти мученія: у одного были въ огнѣ руки до плечъ за то, что онъ

замахнулся на отца и мать, замахнулся, но не ударилъ; другой стоялъ въ огнѣ до глазъ за то, что согрѣшилъ съ кумой; третій былъ весь въ огнѣ за то, что злословилъ всѣхъ дѣвушекъ. Все это видѣли сестры апостола Петра, когда онъ водилъ ихъ по аду, и, тронутыя видомъ мученій, упросили брата убавить муки: первому, такъ какъ онъ только замахнулся и остановился; второму, такъ какъ виноваты въ томъ его родные, что не женили во время; а послѣднему попросили прибавить еще столько же огня.

Какъ ни высоко однако стоитъ дѣвушка въ глазахъ народа и какъ ни строго онъ относится ко всякому оскорбленію ея чести, тѣмъ не менѣе и она не безъ грѣха и нерѣдко сама бываетъ причиною своего несчастія, вслѣдствіе слабости характера и податливости, что у черногорцевъ называется «меки образ». Объ такихъ говорятъ: «мекаобразној ђевојци трбух до зуба», «С мека образа девето копиле».

И кромѣ этихъ особенныхъ случаевъ, въ дѣвушкахъ предполагается всегда нѣкоторая хитрость и лукавство; поэтому по нравственной чистотѣ и невинности выше ихъ ставятся дѣти. Такъ въ одной пѣснѣ *Божичъ*, прося, чтобъ его перевезли черезъ воду, не довѣряется старымъ женщинамъ, такъ какъ онѣ варятъ масло и запачкали бы его; ни молодымъ замужнимъ женщинамъ: онѣ безпокойны и перевернули бы его; ни дѣвушкамъ, потому что онѣ шалуньи и утопили бы его; но говоритъ:

«Спремите ми малу ђецу, нек ме превезу:
ђечица су без гријеха, божји анђели».

Особенно нѣжны отношенія между братомъ и сестрой. Привыкши съ дѣтства быть вмѣстѣ и заодно пасти стада, они сживаются такъ, что все у нихъ общее: и ихъ дѣтскіе интересы, игры и забавы; часто они и спятъ вмѣстѣ. Когда братъ становится взрослымъ парнемъ, сестра заботится объ его костюмѣ, чтобы онъ былъ красивѣе другихъ, причесываетъ его; а онъ

является всегда ея защитникомъ передъ родителями и передъ кѣмъ бы то ни было. Прежде всѣхъ они другъ другу повѣряютъ тайны своего сердца. Если братъ собирается жениться, сестра больше всѣхъ принимаетъ участіе въ его радости и его снаряженіи; такъ точно и братъ заботится о сестрѣ. Отношенія эти не измѣняются и тогда, когда братья женятся, и любовь братьевъ къ сестрѣ иногда бываетъ сильнѣе любви къ ихъ женамъ, что даетъ поводъ послѣднимъ относиться къ ней съ завистью и злобой, доводящими иногда до непримиримой вражды, и даже до какого нибудь трагическаго конца. На этихъ отношеніяхъ основана извѣстная пѣсня у Вука Караджича «Бог ником дужан не остаје», въ которой одна золовка, чтобы погубить мужнину сестру, убила собственнаго ребенка въ колыбели и взвела это преступленіе на неё. Сестра была погублена; но гнѣвъ Божій покаралъ истинную виновницу всего зла. Величайшій грѣхъ поселить вражду между братомъ и сестрой. Такъ въ одной пѣснѣ разсказывается про вдовицу, которая за то мучилась въ аду: «Змија црне очи пије, а друга се око грла вије». *Блажена Марија*, спустившись въ адъ и видя эти мученія, когда узнала, за что грѣшница мучится, отвѣтила:

«Просто ти је троје ђеце лудо (которыхъ она уморила)
И просто ти свекар и свекрва (уморила ихъ голодомъ);
Ал' не просто братац и сестрица (поселила между ними ненависть).
Кад умрјеше, ђеца не знадоше (они не понимали ничего);
Брзо свекри хоћаху умрјети (и безъ того умерли бы скоро);
Ал' је на свјет највиша грехота
Омразити брата и сестрицу».

Братъ для сестры дороже всего на свѣтѣ и вотъ почему:

За брата бих црне очи дала,
За драгога не бих ни динара:

Варош прођох, а два драга нађох;
Свијет прођох, а брата не нађох.
Нема љета без ђурђева данка,
Нити брата, што не роди мајка».

Обратимся теперь къ сыну. Мы уже говорили, что рожденіе мальчиковъ всегда предпочитается рожденію дѣвочекъ. Первое извѣщается выстрѣлами, тогда какъ второе проходитъ безъ всякихъ знаковъ радости, а напротивъ появленіе ея на свѣтъ доставляетъ родителямъ неудовольствіе и вызываетъ въ нихъ чувство стыда; особенно если постоянно родятся только дѣвочки. Мальчикъ поэтому любимецъ въ семьѣ, особенно первенецъ или если появится на свѣтъ послѣ ряда рожденій дѣвочекъ; тогда онъ дѣлается баловнемъ. Впрочемъ отецъ скрываетъ это, какъ бы стыдясь поддаваться нѣжному чувству. Но какъ бы ни относились къ нему родители, мальчикъ, пока не выростетъ совсѣмъ, единственно бываетъ занятъ пастьбою скота, а внѣ того занятія совершенно свободный человѣкъ. Онъ и не услуживаетъ никому никогда; не подастъ воды напиться, не подниметъ съ пола упавшую вещь; только развѣ принесетъ уголь, чтобъ раскурить трубку, отцу или гостю или вообще любимому имъ человѣку. Поэтому онъ, если не играетъ на дворѣ съ другими дѣтьми, то проводитъ все свободное время между взрослыми, отъ которыхъ скоро и усвоиваетъ привычки и манеры. Будучи еще ребенкомъ, онъ мечтаетъ уже объ удальствѣ и военной славѣ.

Въ старое время дѣтей долго водили въ длинныхъ рубашкахъ безъ панталонъ лѣтъ до 6 или даже 8; а тогда онъ надѣвалъ панталоны и опоясывался длиннымъ поясомъ, который много разъ обматывается вокругъ таліи, и это было знакомъ вступленія его въ другой возрастъ, отроческій. Поэтому и въ пѣснѣ говорится: «одкад мене мајка пасом опасала». (Теперь впрочемъ и самаго маленькаго начинаютъ одѣвать, какъ взрослаго).

Послѣ этого онъ ждетъ момента, когда ему дадутъ носить оружіе, что тоже бываетъ очень рано, лѣтъ съ 12—14; да и до того времени онъ все хватаетъ оружіе отцовское, отъ чего нерѣдко бываютъ и несчастія, особенно съ того времени, какъ пистолеты замѣнились револьверами. Заткнувши за поясъ пистолетъ, онъ дѣлается уже совершенно взрослымъ и готовый воинъ.

Въ старое время, когда черногорцы четовали, отправлялись въ четы съ отцами или съ другими и мальчики лѣтъ 14—16; а въ 18 лѣтъ всякій долженъ былъ участвовать въ четованіи; иначе онъ былъ бы послѣднимъ человѣкомъ; смѣялись бы ему дѣвушки и ни одна не пошла бы за него замужъ.

Вслѣдствіе такого положенія между отцомъ и сыномъ рано завязываются самыя интимныя отношенія и нѣкоторое равенство. Вмѣстѣ они оберегаютъ свои стада и при томъ въ старое время часто дѣти съ отцомъ заодно бились съ нападающимъ на нихъ непріятелемъ, какъ увидимъ ниже. Самъ отецъ старается показать сыну, что они равные между собою воины. Отличіе ихъ чисто нравственное, основанное на чрезвычайно крѣпкой любви и связи между отцомъ и сыномъ: одинъ другого бережетъ, одинъ другимъ гордится, одинъ за другого умираетъ, одинъ безъ другого жить не могутъ. Въ томъ-же родѣ отношенія между старшимъ братомъ, заступившимъ отца, и его младшими братьями. Вообще на немъ ни въ чемъ внѣшнимъ образомъ не обнаруживается власть родительская, но она существуетъ и крѣпкая власть; только ей рѣдко встрѣчается надобность въ проявленіи. «У млађега поговора нема» говоритъ черногорская пословица; или еще: «Млађи је да слуша, а стариј да заповиједа» и «у млада снага, а у стара глава».

Покуда эти основные принципы патріархальной черногорской семьи были въ полной силѣ, не было и мѣста проявленію родительской власти, которая бываетъ иногда сурова, именно вслѣдствіе неуваженія этихъ принциповъ со стороны младшихъ.

Военно-патріархальный бытъ, которымъ жилъ черногорскій

народъ въ старое время, по необходимости долженъ былъ создать въ семьѣ съ одной стороны безаппеляціонную власть ея старѣйшины, съ другой — безусловную покорность младшихъ. Это было нѣчто въ родѣ военной дисциплины, вытекавшей изъ вѣчно военнаго положенія. Но это вѣчно военное положеніе почти уже миновалось; народъ вышелъ или выходитъ и изъ патріархальности, съ которою никакъ не согласуются ни новые взгляды видѣвшей свѣтъ молодежи, ни новыя государственныя формы. Съ измѣненіемъ общихъ формъ и принциповъ цѣлой народной жизни не могла остаться неприкосновенною и семья; а потому и здѣсь, какъ въ общей народной жизни, происходитъ борьба стараго съ новымъ, стариковъ съ молодымъ поколѣніемъ, отцовъ съ дѣтьми. Отсюда происходитъ, такъ сказать, разложеніе старой семьи. Въ послѣднее время чаще, чѣмъ прежде, возникаютъ несогласія внутри семьи вообще и особенно между сыновьями и родителями. При этомъ нерѣдко оказывается, что причиною послужило суровое проявленіе власти со стороны родителя или его пристрастіе къ однимъ на счетъ другихъ, особенно если онъ женился второй разъ, и семья состоитъ изъ сводныхъ дѣтей. Не рѣже однако бываютъ и такіе случаи, что сынъ просто не хочетъ повиноваться волѣ отца, желая жить по своей волѣ и сознавая свои права на имущество одинаково съ родителями, или, женившись, хочетъ, чтобы жена его не знала надъ собой никого, кромѣ его, мужа, и требуетъ раздѣла. Прежде такіе случаи были почти невозможны, а если изрѣдка и возникали, то рѣшались домашнимъ образомъ, при участіи ближайшихъ родственниковъ, въ пользу той или другой стороны; теперь же семейный раздоръ между родителемъ и дѣтьми или между мужемъ и женой выходитъ на разсмотрѣніе власти и суда. Чтобы поддержать родительскую власть во всей ея старой силѣ, въ законникъ кн. Даніила поставлена была одна такая статья (§ 47): «Отдѣляться сыновья отъ родителей могутъ только тогда, когда согласны на раздѣлъ родители; иначе же, пока живы отецъ или мать, раздѣла быть не можетъ». Замѣчательно то, что здѣсь отецъ и мать поставлены

на одну ногу, какъ то и было по народному духу и обычаю. Впослѣдствіи, уступая духу времени, черногорское правительство отбросило эту статью и, входя во внутреннія дѣла семьи, предоставило своему оффиціальному суду рѣшать ихъ по своему усмотрѣнію, сообразуясь, конечно, съ требованіями справедливости; но достигается-ли тѣмъ справедливость, это вопросъ; одно только можно замѣтить, что съ этого времени семья перестаетъ быть тѣмъ, чѣмъ она была прежде; а также должны были произойти существенныя измѣненія во всемъ ея строѣ и внутреннихъ отношеніяхъ *).

3. Особенное положеніе женщины семейное и соціальное.

Женщина у всѣхъ народовъ свѣта занимаетъ особенное и нѣсколько приниженное передъ мужчиной положеніе. То-же самое, конечно, существуетъ и въ Черногоріи, при чемъ, само со-

*) Составитель новѣйшаго «Законника» Черногоріи, устранивъ изъ него семейное право, такъ какъ его назначеніе опредѣлить только имущественныя отношенія, не могъ избѣжать того, чтобы не касаться его, при чемъ, не находя ни въ обычаѣ, ни въ другихъ народныхъ учрежденіяхъ Черногоріи того, что требуется по его юридическимъ соображеніямъ, создаетъ нѣчто новое. Вмѣсто семьи природной «Законникъ» имѣетъ дѣло съ юридическою единицей, которую назыв. *домъ*, *т. е. домашняя община* (заедница); глава ея *домаћинъ*, а остальные члены — *домашняя челядь* (кутянин, кутьно челяде). Чтобы чище провести юридическій характеръ этой единицы, г. Богишичъ, какъ мы уже замѣчали, избѣгаетъ самаго назв., употребл. въ Черногоріи, *фамеля* или *породица* и даже одинъ разъ употребл. неизвѣстное въ Черногоріи слово *обитель* (§ 964). Онъ избѣгаетъ также по возможности и имени *отецъ*. Такъ въ статьѣ 641 читаемъ: «всѣми дѣлами по имуществу управляетъ и руководитъ тотъ самый человѣкъ (оно исто челяде), который обязанъ заботиться и о самомъ малолѣтнемъ», и только въ скобкахъ стоитъ: «отецъ, опекунъ». На это замѣтимъ: отецъ — не опекунъ, а отецъ, и потому ихъ нельзя отождествлять. Надъ чужими дѣтьми — опекунъ, котораго ставитъ власть или кто угодно; а надъ своими — отецъ, котораго поставилъ тотъ, кто создалъ человѣка, въ отличіе отъ другихъ животныхъ, вложивъ въ его природу инстинкты морали и общежитія. Отецъ въ черногорской семьѣ не только представитель ея, онъ имѣетъ надъ нею власть, и пока отецъ живъ, опека не имѣетъ никакого дѣла съ семьей, если онъ не сошелъ съ ума, не сдѣлался пьяницей и распутникомъ, — тогда требуется вмѣшательство власти и закона.

бою разумѣется, встрѣчаются особенности мѣстныя и національныя, на которыя мы и обратимъ главное вниманіе.

Часть этого мы могли уже видѣть въ положеніи дочери-дѣвушки; но тамъ, покуда она не представляется существомъ, отдѣленнымъ отъ семьи и sui juris, это положеніе еще не обозначается со всею ясностію, и намъ предстоитъ прослѣдить то-же самое и въ другихъ сферахъ жизни.

Иностранцу, впервые отправляющемуся въ Черногорію изъ Котора, странно бывало на первомъ же шагу по этому пути встрѣчать цѣлые караваны женщинъ, въ видѣ вьючныхъ животныхъ, несущихъ на своихъ спинахъ всевозможныя тяжести (даже доски, черепицу и другіе строительные матеріалы). Правда, съ проведеніемъ колесной дороги, теперь такихъ карававановъ уже не встрѣчается; но тѣмъ не менѣе по другимъ, старымъ дорогамъ вы по прежнему чаще встрѣтите носильщицъ, чѣмъ носильщиковъ. Отсюда дѣлается прямое заключеніе о крайней порабощенности черногорской женщины. Сами же черногорцы и ихъ писатели стараются этотъ приговоръ, если не вполнѣ опровергнуть, то въ значительной степени смягчить и видоизмѣнить; а есть и такіе патріоты, которые стараются доказать, что женщина въ Черногоріи вполнѣ равноправна съ мужчиной и занимаетъ положеніе, какого не занимаютъ европейскія женщины *).

Въ вопросахъ подобнаго рода непремѣнно нужно отдѣлять сторону фактическую отъ принципіальной. На фактическую сторону оказываютъ вліяніе иногда обстоятельства чисто внѣшнія, при томъ не постоянныя, а случайныя и временныя, съ минованіемъ которыхъ измѣняется и положеніе дѣла. Тогда какъ принципъ, лежащій въ основѣ факта и выработанный подъ вліяніемъ продолжительнаго времени и массы сильныхъ, историческихъ

*) Таковъ И. Ю. Поповичъ-Липовацъ. «Россія и Черногорія со временъ Петра I», Спб. 1883 г., гдѣ цѣлый отдѣлъ посвященъ женщинѣ. Рекомендуемъ при этомъ просмотрѣть и нашу рецензію на него въ Ж. М. Н. Просв. 1884 г., ч. CCXXXIV, отд. 2, стр. 258—298.

факторовъ, даетъ себя знать и чувствовать, не взирая ни на какія внѣшнія и случайныя обстоятельства.

Въ примѣненіи этого взгляда къ положенію женщины въ Черногоріи мы должны замѣтить, что по внѣшнимъ фактамъ оно различно въ различныхъ мѣстностяхъ; но причина этого заключается не столько въ основномъ различіи въ характерѣ населенія той или другой части, сколько въ условіяхъ мѣстности и внѣшней обстановки жизни.

Въ старой, каменистой части Черногоріи, гдѣ не было настоящихъ дорогъ, а только кое-какія тропинки, гдѣ при томъ лошадей нечѣмъ было содержать, а ословъ и лошаковъ не держали по обычаю и предубѣжденію, гдѣ сверхъ того не доставало ничего своего, а все необходимо было доставать извнѣ, человѣческая сила должна была замѣнить всѣ средства передвиженія, и эта несчастная роль выпала на долю женщины, такъ какъ мужчина вѣчно былъ занятъ войной. При томъ иногда бывало женщинѣ сойти въ Которъ свободнѣе, чѣмъ мужчинѣ. Кромѣ того, всякому черногорцу, способному носить оружіе, часто и запрещалось носить тяжести, вслѣдствіе того, что требовалась готовность его на всякій часъ съ оружіемъ въ рукахъ. Наконецъ при бѣдности этого края естественными произведеніями народъ создалъ себѣ изъ этого доходную статью, и теперь, когда установился колесный путь, тѣ-же самыя женщины жалуются, что у нихъ тѣмъ отняли доходъ.

Въ другой половинѣ Черногоріи, какъ Бѣлопавличи, Кучи, Васоевичи, Дробняки и т. д., женщина не обременена переноскою чужихъ вещей, служа чужимъ интересамъ и торговлѣ. Тамъ положеніе ея въ этомъ отношеніи несравненно легче, хотя и тамъ на ней лежитъ тяжелый трудъ доносить издалека дрова, а иногда и воду. И тамъ однако главная работа (въ томъ числѣ уходъ за скотомъ съ приготовленіемъ на цѣлый годъ молочныхъ скоповъ) больше всего падаетъ на женщину. И при всемъ томъ этотъ трудъ, по нашимъ понятіямъ не соотвѣтствующій физическимъ силамъ женщины и унижающій её морально, не отра-

жается такъ вредно ни на ея физическомъ здоровьѣ, ни на состояніи ея духа. Если черногорка рано теряетъ полноту и цвѣтъ лица и вообще округлость формъ, то это замѣтите даже у женщинъ, не занятыхъ тяжелымъ физическимъ трудомъ. Покуда она дѣвушка, не смотря на великій трудъ, не соотвѣтствующій ея еще не вполнѣ окрѣпшему организму, она держитъ въ лицѣ полноту и румянецъ; но только вышла замужъ и начались дѣти, она совершенно преобразуется и очень скоро, не теряя впрочемъ много ни силъ, ни здоровья, и напротивъ становясь еще крѣпче и выносливѣй, доживаетъ не менѣе глубокой старости, чѣмъ мужчина. Правда, въ Дробнякахъ, Пивѣ, Васоевичахъ вы чаще встрѣтите женщинъ, которыя долго сохраняютъ моложавость, и это можно приписать тому, что тамъ онѣ подвергаются менѣе обременительнымъ работамъ; но не дѣйствуютъ-ли тутъ въ то-же время мѣстность и климатическія условія?

Какъ бы то ни было, признавая ненормальность и даже вредъ такого непосильнаго для женщины физическаго труда, мы въ самомъ трудѣ еще не видимъ ея униженія. Эта вѣчная, повсюду свободно идущая и никого не боящаяся работница, сознающая, что на ней держится цѣлый ея домъ, — стоитъ морально несравненно выше гаремной женщины, ничего не дѣлающей, но прежде всего служащей для потѣхи и наслажденія, не имѣя при томъ никакихъ правъ, и живущей только милостью своего господина, отъ котораго всегда можетъ ожидать отставки или изгнанія. Чрезмѣрное обремененіе черногорской женщины трудомъ уравновѣшивается со стороны черногорца и его мучительными военными экспедиціями, сопряженными съ различнаго рода лишеніями и страданіями и съ рискомъ жизнію. При томъ не для себя лично онъ идетъ на такой рискъ, а ради той-же семьи, заботы о которой должна съ нимъ дѣлить и его жена, носящая, какъ и онъ, имя хозяйки дома. Когда цѣлыя семьи принуждены бываютъ совершать большія путешествія въ другой край на зимовку для пропитанія, вы увидите, что, въ то время какъ жена несетъ одну колыбельку съ ребенкомъ, черногорецъ

несетъ на себѣ двоихъ, иногда троихъ дѣтей: одного держитъ спереди, другой ѣдетъ на немъ верхомъ, а третьяго на время прихватитъ черезъ плечо, держа за рученку.

Допуская, что черногорецъ, опираясь на свое исключительное, военное положеніе, злоупотребляетъ имъ, такъ сказать, балуется и не хочетъ работать, какъ слѣдуетъ (и въ дѣйствительности это бываетъ), и въ томъ мы однако не можемъ видѣть ничего принципіальнаго. Но мужчина пользуется преимуществомъ передъ женщиной и по принципу: онъ носитель имени своего рода и глава не только семьи, но и надъ женою, которая можетъ сдѣлаться главою только за отсутствіемъ мужчины. «Човјек је глава, а жена је трава» говоритъ одна черногорская пословица. Говорятъ также: «Свака жена на свог мужа налик»; но никто не смѣетъ сказать того о мужѣ, не желая тѣмъ его оскорбить. Что «у жены волосъ дологъ, а умъ коротокъ», говорится и въ Черногоріи, какъ у насъ, и въ народной пѣснѣ жена Иванбега говоритъ ему: «Ког су љубе досле сјетовале с дугом косом, а памећу кратком?».

Это впрочемъ не исключительно черногорское, а общечеловѣческое, и въ церкви при совершеніи таинства брака торжественно возглашается, что мужъ есть глава жены и жена должна бояться мужа, который долженъ её любить. Мы уже упоминали, что въ Черногоріи рожденіе мальчиковъ предпочитается рожденію дѣвочекъ. Легуве сценою въ томъ самомъ духѣ начинаетъ свою «Histoire morale des femmes». Но въ Черногоріи за то нѣтъ такого позорнаго обычая, какъ въ Италіи въ Абруцахъ *), гдѣ на масляницу собирается толпа и отправляется ко всякому мужу, у котораго въ этотъ годъ родилась дѣвочка; сажаютъ его на осла лицомъ къ хвосту и водятъ по улицамъ, всячески надъ нимъ насмѣхаясь, пока онъ не откупится угощеніемъ или деньгами.

---

*) Впрочемъ тамъ вообще нравы отличныя отъ общеиталіанскихъ; вслѣдствіе того что жители Абруццо, кажется, изъ Албаніи.

Равноправности мужчины съ женщиной нѣтъ нигдѣ, и въ образованномъ свѣтѣ она даже въ принципѣ признана далеко не всѣми; примѣненіе же ея на дѣлѣ и подавно слишкомъ далеко отъ осуществленія. Тѣмъ менѣе мы можемъ искать ее у черногорцевъ, гдѣ её принижаютъ многія внѣшнія обстоятельства.

Посмотримъ теперь, въ чемъ и какимъ образомъ выражается это неравенство.

Всѣмъ извѣстно, что черногорецъ, говоря о своей женѣ или дочери, всегда прибавляетъ извиненіе: «опростите». Женщина цѣлуетъ руку всякому мужчинѣ, разуваетъ его и обмываетъ ноги, если онъ придетъ откуда-либо издалека; она постоянно на услугахъ мужчинѣ, а онъ не подастъ ей ковша воды, хотя бы вода была какъ разъ у него подъ рукой, потому что стыдно!

Струка черногорская (родъ плэда) у мужчинъ и женщинъ въ сущности одинакова, только женская короче; но, если женщина высокаго роста, тогда исчезаетъ и эта разница. Разница однако должна быть, чтобы мужчина по ошибкѣ не надѣлъ женскую струку, что было бы ему великимъ позоромъ. Для этого дѣлается нарочно отличіе той или другой, объ чемъ мы скажемъ при описаніи одежды. Тѣмъ не менѣе смѣшеніе это очень легко; но дѣло женщинъ наблюдать, чтобы оно не случилось, иначе отвѣтственность падаетъ на нихъ. А отвѣтственность можетъ быть очень тяжкая и даже роковая.

Такъ у одного черногорца, скакавшаго въ черногорскомъ «оро», оборвался шнурокъ, служащій для поддержанія широкихъ шальваръ, которыя при этомъ, конечно, спустились на виду всѣхъ. Это, само собою разумѣется, возбудило всеобщій смѣхъ; а онъ безъ дальнихъ словъ приходитъ домой и убиваетъ жену изъ пистолета за то, что она, не досмотрѣвъ, крѣпокъ-ли шнуръ, подвергла его позору, который въ Черногоріи дѣйствительно остается на всю жизнь.

Разскажемъ еще характерный случай, который извѣстенъ множеству лицъ въ Черногоріи. Во время одной изъ самыхъ крутыхъ зимъ въ январѣ мѣсяцѣ (1879 г.) дѣвочка лѣтъ 14—

15, тщедушная и плохо одѣтая, по приказанію родителей понесла боченокъ съ виномъ въ ханъ, около котораго стояло черногорское войско, въ разстояніи двухъ часовъ или около 10 верстъ отъ ихъ дома. Тяжесть была около пуда; дѣвочка чувствовала усталость; но какъ только садилась, начинала коченѣть отъ рѣзкаго холоднаго вѣтра. Въ отчаяніи она сѣла на дорогѣ и плачетъ. Въ такомъ положеніи засталъ её проходившій тутъ иностранецъ и, узнавъ въ чемъ дѣло, рѣшился помочь и, можетъ быть, избавить отъ смерти. Не носивши никогда подобнаго рода тяжести на себѣ, онъ попросилъ дѣвочку научить его и помочь ему навьючить на себя боченокъ, уступивши ей свой плэдъ, и пронесъ такимъ образомъ тяжесть еще верстъ 5 до хана. Когда онъ проходилъ мимо *колибъ* (временныя жилища пастуховъ), по которымъ размѣщалось войско, всѣ, зная его, подшучивали надъ нимъ, спрашивая, за сколько онъ подрядился и т. п.; а онъ только отшучивался, нисколько тѣмъ не смущаясь, и передалъ ношу на мѣстѣ.

Потомъ всякій отнесся къ этому иностранцу съ уваженіемъ и благодарностію; но, хваля этотъ поступокъ, добавляли: «хорошо онъ это сдѣлалъ; а только намъ такъ нельзя».— Что-же — спрашиваю я по поводу этого разсказа—дѣвочка должна бы замерзнуть? — «Да — отвѣчаютъ — могла и замерзнуть, еслибъ не нашелся добрый человѣкъ, который отвелъ бы её въ колибу отогрѣться; а за боченкомъ послали бы другую женщину, или двое мужчинъ принесли бы его на палкѣ».

Дѣло въ томъ, что черногорецъ носитъ тяжести, но не такъ, какъ женщина, на спинѣ, что называется *упртити-се*, т. е. навьючить себя. Онъ носитъ тяжесть на одномъ плечѣ, подперши её снизу палкой, или толстымъ чубукомъ, или просто на палкѣ, продѣвши её сквозь сдѣланную изъ веревки петлю, или же положитъ мѣшокъ какъ разъ на хребетъ изъ-подъ затылка и поддерживаетъ его обѣими руками; но никогда не привяжетъ его къ себѣ веревкой. При этомъ является вопросъ: не для того-ли это дѣлается, чтобы всякую минуту можно было тяжесть сбросить и

быть свободнымъ и готовымъ къ оборонѣ? Прежде это имѣло значеніе; а теперь это ничто больше, какъ обычай, выражающій принципіальную разницу въ способѣ ношенія тяжести мужчиной и женщиной. Все равно какъ существуютъ работы, которыхъ не въ правѣ выполнять женщина. Такъ она не смѣетъ пахать, не потому, что это не отвѣчаетъ ея силамъ, но потому, что стыдно, и то не для нея, а для семейства. Стыдъ, если женщина коситъ траву косой; а серпомъ можетъ, и при томъ карабкаясь по такимъ мѣстамъ, гдѣ можетъ голову сломить, что и случается.

Что женщину не называютъ человѣкомъ, это есть и у другихъ просвѣщенныхъ европейцевъ; точно такъ черногорецъ, когда говоритъ «дијете» (дитя), это означаетъ мальчика: «Ја имам једно дијете или једног ђетића — говоритъ онъ — и — да опростите — двије ђевојке».

Когда мужъ находится въ отсутствіи и пишетъ письма домой, то адресуетъ ихъ на кого-либо изъ находящихся въ домѣ мужчинъ, хотя бы внутри письма было обращеніе къ женѣ; или же родственнику въ другомъ домѣ; а если есть сынъ, хотя бы еще въ колыбели, то на его имя. Не отстающіе въ этомъ отношеніи жители Бокки адресуютъ письма на свое собственное имя. Такъ приходитъ почтальонъ въ домъ и читаетъ адресъ: «Лука Милетичъ» — а жена отвѣчаетъ: «Эво нас!» и принимаетъ письмо; а Лука этотъ живетъ въ Санъ-Франциско, откуда и шлетъ письмо.

Приведемъ здѣсь одинъ случай, правда, исключительный, но тѣмъ не менѣе во всей рѣзкости характеризующій предпочтеніе мужского пола женскому.

Въ Васоевичахъ у одного хозяина скоропостижно издохла корова. По закону её слѣдовало вскрыть при свидѣтеляхъ, чтобы знать, отчего она издохла и не отъ заразительной ли какой болѣзни. Но хозяева сдѣлали это сами и, убѣдившись, что она просто объѣлась, забравшись въ огородъ съ капустой, и потомъ тамъ-же опилась, — часть мяса ея сварили и попробовали. Прибывшій туда капитанъ былъ тѣмъ крайне возмущенъ, тѣмъ болѣе, что тамъ-же однажды издыхавшую корову приkололи и отъ

мяса ея трое или четверо умерли, а остальные перехварались, едва оставшись живы. На выраженное капитаномъ негодованіе извѣщавшіе его объ этомъ добавили въ видѣ успокоенія: «Впрочемъ дали покуда поѣсть мяса только дѣвочкамъ; изъ мальчиковъ же ни одному».

Мнѣ случалось слышать, что женщина въ своей краткой импровизованной молитвѣ выражается такъ: «Сачувај, Боже, *само* мушке главе», т. е. сохрани, Боже, только мужчинъ, потому что безъ нихъ домъ считался бы не существующимъ.

Г. Богишичъ въ своемъ сочиненіи о юридическихъ обычаяхъ юго-славянъ слѣдующимъ народнымъ замѣчаніемъ характеризуетъ супружескія отношенія: «Всякому мужу, если онъ хоть разъ въ мѣсяцъ не поколотитъ свою жену или не дастъ ей, по крайней мѣрѣ, затрещину, скажутъ, что онъ боится своей жены» (стр. 46), и затѣмъ приводитъ рядъ пословицъ въ томъ-же смыслѣ: «Ко жену не бије, он човјек није»; «Жену и коња удри, ако желиш, да су теби покорни»; «Удри жену и змију по глави». Это совершенно отвѣчаетъ нашимъ пословицамъ на ту-же тему: «Бей жену къ обѣду, бей къ ужину то-жъ, чтобъ щи были горячи, каша масляная» и т. п. Намъ однако ни въ современной жизни Черногоріи, ни изъ разсказовъ о прошломъ не привелось слышать о такомъ частомъ битьѣ женъ мужьями. При томъ черногорецъ въ семьѣ вовсе не любитъ прибѣгать къ тѣлесному наказанію, и дѣтямъ прежде всего мать надаетъ шлепковъ, а отецъ скорѣе и её отъ того воздержитъ. Извѣстны намъ нѣсколько случаевъ, что мужья били женъ, и то въ недавнее время; но всѣ эти люди были не изъ массы, а съ извѣстнымъ положеніемъ, при томъ видѣвшіе свѣтъ и знакомые съ другими, не черногорскими порядками. Въ простомъ же народѣ такіе случаи бывали при насильственныхъ бракахъ и оканчивались разводомъ или какою нибудь трагическою развязкой. Что же касается относящихся къ тому пословицъ, то въ нихъ всегда есть утрировка, и фактъ представляется всегда въ крайней своей послѣдовательности, чтобы выступалъ рѣзче, рельефнѣе, въ чемъ и

заключается ихъ главное свойство. Но тѣмъ не менѣе это было въ обычаѣ, наслѣдованномъ, можетъ быть, отъ весьма давняго времени. Поэтому случалось, что, когда молодые супруги слишкомъ любятъ другъ друга, и особенно мужъ жену, то семьянамъ его или собственно женской половинѣ это не нравится и считается неправильнымъ, неестественнымъ. Въ такомъ случаѣ мать учитъ сына, чтобы онъ поколотилъ хоть немного свою жену; такъ какъ иначе она не будетъ никого слушаться. Если онъ продолжаетъ упорствовать, то начинаютъ дѣлать надъ нимъ различныя насмѣшки и даже между ближайшими сосѣдьями разгласятъ, что имъ совсѣмъ управляетъ жена, и доведутъ наконецъ до того, что онъ прибьетъ её; но тѣмъ дѣло и оканчивается, и сама жена послѣ того избѣгаетъ случаевъ, чтобы при другихъ проявлялась къ ней мужнина любовь. Этимъ отчасти и обусловливается суровость супружескихъ отношеній, о которыхъ мы будемъ говорить особо.

Говорятъ также, что сами молодыя жены иногда бываютъ недовольны большою мягкостью со стороны мужа.

Интересный примѣръ въ этомъ отношеніи представляла собою извѣстная Текла, жена булюкбаши Петра изъ Марковины, и мать знаменитыхъ героевъ: Луки, погибшаго въ бою на Граховцѣ (1858 г.), Рама, также погибшаго въ бою въ Пивѣ, и попа Мила — подъ Никшичемъ въ послѣднюю войну.

О ней разсказываютъ, что въ первый разъ она была выдана замужъ за одного бѣлопавлича. Однажды молодой пригналъ козъ съ паствы, загналъ ихъ въ базъ и направляется къ дому; но тутъ увидѣлъ, что жена его сидитъ и прядетъ, и остановился, не рѣшившись её потревожить. «О! такой мужъ не для меня»— сказала Текла и ушла домой къ роднымъ. Выдали её за другого, и съ тѣмъ произошла подобная же исторія. Наконецъ она пошла за Петра изъ Марковины (въ Озриничахъ), извѣстнаго уже въ то время предводителя гайдуцкихъ шаекъ (четобаша или булюкбаша). Возвращается онъ однажды къ ночи со своего промысла, пригнавши нѣсколько головъ крупнаго рогатаго скота, отбитаго

у турокъ. Вошелъ онъ въ домъ и сѣлъ у огня, покуривая трубку. А потомъ спрашиваетъ жену: «А гдѣ скотина, которую я пригналъ?» Та ничего объ этомъ и не знала. Тогда мужъ ударилъ её ногой такъ, что она повалилась; но она догадалась, въ чемъ дѣло: пошла, загнала скотину и, воротившись, говоритъ: «Ну это мужъ какъ разъ по мнѣ».

Оставшись вдовою, она сама воспитала всѣхъ дѣтей, вливая въ сыновей духъ ихъ отца, и въ народѣ пользовалась такимъ уваженіемъ, что и главари во всѣхъ общихъ дѣлахъ совѣтовались съ нею.

Когда ей сообщили о смерти ея послѣдняго сына, она не произнесла ни малѣйшей жалобы, а только благодарила бога, что привелъ всѣмъ ея сыновьямъ умереть съ честью, на боевомъ полѣ; а имѣла уже и внуковъ, которые пошли по тому-же слѣду, и изъ нихъ баръяктаръ Новакъ Рамовъ, весь израненный и изувѣченный, и теперь не выпускаетъ изъ рукъ баръяка и въ цѣлой Черногоріи пользуется славой и уваженіемъ.

Когда въ Черногоріи введено наказаніе палками, то ему стали подвергать и женщинъ наравнѣ съ мужчинами; но въ смертной казии сдѣлано различіе. Такъ въ § 73 Законника кн. Даніила значится: «Если-бы когда нибудь случилось, что женщина какимъ бы то ни было способомъ замышляла погубить своего мужа и искала случая лишить его жизни, или бы какимъ бы то ни было способомъ лишила его жизни, насколько то будетъ доказано, такая женщина должна быть осуждена на смерть, какъ и другой убійца; только женщина не можетъ быть убита изъ ружья, такъ какъ *ружье и разстрѣляніе для того только, кто носитъ ружье и ружьемъ обороняется*». Ихъ вѣшали на деревѣ. Замѣтимъ, что и въ другихъ мѣстахъ, напр. въ Россіи, въ прежнее время подвергали разстрѣлянію только военныхъ людей и по военному суду.

Въ старое время въ Черногоріи дѣвушекъ, согрѣшившихъ и уничтожившихъ плодъ грѣха, каменовали; этому же наказанію подвергался и ея соучастникъ мужчина; но его не такъ легко

было ухватить, поэтому дозволялось убить его, какимъ бы то ни было способомъ, всякому ея близкому родственнику.

Суровая жизнь черногорца и особенно ея военный характеръ наложили особенную печать на всѣ его отношенія, на весь семейный бытъ и на самыя интимныя супружескія отношенія. Но въ послѣднихъ, кромѣ суровости, проявлялось иногда нѣчто и больше того. Такую темную сторону въ старое время представляло право мужа прогнать жену и взять на ея мѣсто другую, не прося ничьего разрѣшенія и забывая, что тѣмъ нарушалось установленіе церкви.

Первыми въ этомъ случаѣ были главари и вообще сильные люди. Таковъ былъ на Чевѣ нѣкто Марко изъ рода Вукотичей (болѣе ста лѣтъ назадъ), который прогналъ двухъ женъ. О первой женѣ разсказываютъ такъ: пошла она однажды за водой, а колодезь былъ близко, меньше $^1/_4$ часа; набрала она воды и понесла домой; но не дойдя до дома, остановилась и стала пить. Увидѣлъ это Марко и кричитъ: «О, дрянь эдакая! если не умѣла напиться воды вдоволь на мѣстѣ, а затѣмъ не вытерпѣла, покуда дойдетъ до дома; значитъ, никуда не годится» — и прогналъ. Съ другою было иначе: была игра на гумнѣ; а по обычаю черногорскому молодая жена, только вступившая въ домъ, должна обойти всѣхъ, сидящихъ тутъ мужчинъ, и поцѣловать имъ руки; она не захотѣла поцѣловать руку у сидѣвшаго тутъ же по имени *Тъопака*, старожила тамошняго, человѣка весьма невзрачнаго; и за нарушеніе этого обычая должна была также удалиться. Третья жена его, Мома, утонула въ колодцѣ на Поповомъ-долѣ.

Изъ новѣйшаго времени изъ Петровичей Перо Томовъ (братъ влад. Петра II) также три раза женился и при томъ съ первою женою Гордою (изъ Вербы на Нѣгушахъ) развелся потому только, что отъ нея не было мальчиковъ, а дѣвочки. Вторая жена его была изъ рода Дьюрашковичей (изъ Цеклина), у которой дѣти умирали маленькими, и сама она скоро умерла. Тогда онъ женился на третьей, отъ которой имѣлъ двоихъ сыновей; но одинъ изъ нихъ умеръ маленькимъ на Цетиньѣ, а дру-

гой, Лазарь (иначе его звали Павломъ), умеръ уже большимъ мальчикомъ, будучи въ Пажескомъ корпусѣ, въ Петербургѣ. Первая же жена была въ то время жива и все это совершалось съ ея согласія, такъ что проистекало отнюдь не изъ дурныхъ отношеній. Напротивъ: ей былъ данъ домъ на Цетиньѣ, и до конца жизни она сохраняла свое содержаніе, пользовалась почетомъ ото всѣхъ и расположеніемъ своего мужа, съ которымъ постоянно видѣлась. Она же воспитывала нѣкоторое время и племянника Даніила, впослѣдствіи князя Черногоріи, когда онъ маленькимъ остался безъ матери.

Мы привели эти два случая, въ которыхъ фигурируютъ личности извѣстныя и знатныхъ родовъ. Изъ того, что это были главари и ихъ поступокъ нарушалъ законъ церкви, мы приписали-бы это вліянію сосѣдства Турціи и сношенію съ турецкими бегами. Останавливаясь на первомъ случаѣ, мы при первомъ взглядѣ на поступокъ видимъ въ немъ какое-то самоволіе, доходящее до самодурства; но, всмотрѣвшись въ него ближе, должны отмѣтить то обстоятельство, что мотивъ заключался не въ животномъ инстинктѣ, какъ то бываетъ у турокъ, а въ народномъ понятіи о томъ, какова должна быть жена добраго черногорца и какъ она должна свято почитать народный обычай. Самъ Марко былъ личность высокая, честная и великодушная. Съ особеннымъ уваженіемъ относились къ нему и сосѣдніе турки, о чемъ мы еще будемъ говорить. Во второмъ случаѣ видно глубоко лежащее въ сердцѣ черногорца желаніе имѣть наслѣдника, продлить свое потомство и передать ему свое имя, особенно если онъ принадлежитъ знатному роду, какимъ и былъ Перо Томовъ Петровичъ, братъ владыки и президентъ сената, претендовавшій и на княжеское достоинство.

Въ такихъ случаяхъ въ Черногоріи, какъ и въ Герцеговинѣ, разводъ не только допускался, но его требовали другіе, родственники, а иногда и посторонніе, дорожившіе потомствомъ знатнаго человѣка.

Но были конечно и злоупотребленія, которыя вошли въ обы-

чай *), вслѣдствіе чего кн. Даніилъ счелъ необходимымъ стать тому на путь и въ законникъ внесенъ § 67, который гласитъ такъ: «Разводъ мужа съ женой, который до сихъ поръ былъ обычнымъ въ нашей землѣ, отнынѣ перестаетъ быть, кромѣ тѣхъ случаевъ, которые допускаетъ наша православная церковь вслѣдствіе недостатковъ или погрѣшностей мужа или жены».

Въ правленіе кн. Николая также сдѣлано очень много въ пользу женщины: ей дается всегда защита закона противъ притѣсненій въ семьѣ; за грубое обращеніе съ женою мужъ подвергается наказанію; и вообще своимъ личнымъ вліяніемъ кн. Николай помогъ значительно поднять женщину въ глазахъ своего народа; а главное — обращено строгое вниманіе на правильность браковъ.

Что бы ни дѣлалось однако для улучшенія положенія женщины со стороны правительства, трудно поддаются тому обычай и вѣками сложившееся народное воззрѣніе. Въ старое время, когда въ женщинѣ не было пробуждено сознаніе своихъ правъ и она не искала ихъ, они признавались за нею въ семьѣ, молча, такъ сказать; теперь же, когда она стала требовать своего по праву, старый духъ возмущается и не уступаетъ. Отсюда возникаетъ множество супружескихъ тяжбъ, которыя обычно оканчиваются разводомъ или какимъ нибудь трагическимъ финаломъ; случается, что во время самой тяжбы мужъ убиваетъ жену или наоборотъ; но рѣдко бываетъ миръ. При этомъ всегда всплываетъ наружу неправильность въ заключеніи брака. Въ этихъ случаяхъ женщина показываетъ такую-же рѣшительность, смѣлость и неуступчивость, какъ и мужчина. И тутъ только можно видѣть, что, покорная по доброй волѣ, она не привыкла покоряться насилію.

Въ Никшичѣ, по словамъ тамошнихъ турокъ, богатые и знатные турки изъ Сараева и другихъ мѣстъ Босніи въ старое

---

*) Въ Васоевичахъ въ турецкой границѣ (на Полицѣ) одинъ былъ 5 разъ женатъ и имѣлъ 19 сыновей.

время покупали для своихъ гаремовъ христіанскихъ дѣвочекъ отъ 8—10 лѣтъ, платя обыкновенно отъ 7 до 12 дукатовъ, а иногда и взрослыхъ дѣвушекъ. Часть ихъ никшичане, можетъ быть, крали и отнимали; а часть приводили сами родители, терпя нужду и находясь въ зависимости отъ никшицкихъ турокъ. Изъ Черногоріи также приходили въ Никшичъ и брали въ заемъ деньги или хлѣбъ, оставляя въ залогъ кого либо изъ семьи, при томъ такую личность, которая бы имѣла значеніе, а въ глазахъ турокъ цѣнность, мужчину или женщину. Такимъ заложникомъ оставленъ былъ однажды Марко изъ Чева, о которомъ мы уже упоминали и будемъ послѣ говорить, и который такъ и погибъ заложникомъ. А также случилось попасть заложницей одной женщинѣ изъ Озриничей. Хотѣли было отправить дѣвушку; но вызвалась сама замужняя, расчитывая, что, въ случаѣ чего, она съумѣетъ убѣжать лучше, чѣмъ дѣвушка. И дѣйствительно, разъ она собралась было бѣжать и вышла уже изъ города, но была замѣчена, и тогда воротилась сама, сказавши, что ходила ради прогулки. Въ другой разъ она бѣжала ночью; пробѣжала уже все Никшицкое поле, перебрела р. Зету подъ Будошемъ-планиной и сокращенными тропинками, перейдя Планиницу, вступила уже на землю пѣшивцевъ, которые собственно держались при Черногоріи, но въ то время почему-то дружились съ турками, и потому они несчастную женщину задержали и воротили въ Никшичъ. Что съ ней сталось потомъ, неизвѣстно: можетъ быть, её убили или же отправили куда нибудь въ Боснію.

Выставляя на видъ эти темныя стороны въ положеніи женщины, отчасти принадлежащія болѣе или менѣе отдаленному прошлому, отчасти держащіяся и въ современной жизни Черногоріи, мы различаемъ въ томъ черты, общія цѣлому человѣчеству и проистекающія изъ убѣжденія, что женщина болѣе, слабая, чѣмъ мужчина физически, должна ему уступать одинаково въ умственныхъ и нравственныхъ качествахъ; или

обусловливающіяся особеннымъ положеніемъ черногорца, военнымъ складомъ всего его быта и тяжелымъ положеніемъ его самого, которыя потому представляютъ собою явленіе случайное и преходящее и изъ которыхъ многія дѣйствительно постепенно исчезаютъ. Но въ то-же время должны замѣтить, что, не смотря на такія тяжелыя условія вообще жизни черногорца, черногорская женщина во многихъ случаяхъ является на высотѣ, какой она не достигаетъ еще у всѣхъ цивилизованныхъ народовъ. На одну изъ этихъ сторонъ мы уже указали: это ея право быть главою дома (доматьинство), по которому она не только безъ всякихъ ограниченій управляетъ своею семьею, но и заступаетъ её на народныхъ собраніяхъ. Далѣе, въ особомъ отдѣлѣ мы увидимъ, что такою же полноправною она была въ отношеніяхъ имущественныхъ, въ правѣ наслѣдованія и передачи его другимъ, а также въ правахъ опекунскихъ. Къ этому можно прибавить ея неприкосновенность въ международныхъ отношеніяхъ во время войны, что и создало женщинамъ роль парламентеровъ, которую онѣ выполняли, когда бывало зассорятся и откроютъ военныя дѣйствія различныя племена или вообще сосѣди.

Въ исторіи Черногоріи мы знаемъ случаи, что женщины удерживали свое войско отъ уступокъ передъ непріятелемъ и рѣшали судьбу военноплѣнныхъ; не говоря уже о томъ, что заклинанія матери производили дѣйствіе неотразимое. Если черногорская исторія красится и гордится своимъ геройствомъ, то рядомъ съ героями она должна поставить и героинь. Многія изъ нихъ пріобрѣли имена; а сколько остается безыменныхъ, геройство которыхъ проявилось въ защитѣ своего дома и своей чести, въ перенесеніи страданій во имя той-же чести и славы своего народа! Поэтому очень справедливо и умѣстно князь Николай постоянно напоминаетъ своимъ черногорцамъ, что «безъ героинь не было-бы героевъ», и, создавши апотеозу черногорки въ лицѣ Даницы въ драмѣ «Балканская Царица», онъ отдалъ, такъ сказать, должную дань черногорской женщинѣ.

Въ то время, какъ во всемъ цивилизованномъ мірѣ существуютъ особыя общества сестеръ милосердія изъ исключительныхъ личностей высокаго характера, посвятившихъ себя на служеніе страдающему человѣчеству, которыя, задавшись такою цѣлію, въ тяжкое военное время, прибѣгаютъ на помощь больнымъ и раненымъ; въ Черногоріи эту роль всегда исполняли всѣ женщины. Онѣ постоянно слѣдовали за войсками, неся своимъ мужьямъ, отцамъ или братьямъ провіантъ (брашеник) и боевую муницію, и въ то-же время занимались уборкою съ поля битвы своихъ раненыхъ и уходомъ за ними, и совершали это нерѣдко подъ выстрѣлами, при чемъ нѣкоторыхъ тутъ же ранили или убивали непріятельскія пули. Провожая своего человѣка на войну, черногорская женщина никогда не плачетъ, но и его еще ободряетъ; а потерявъ его, какъ бы ни любила, умѣетъ также сдержать слезы и подавить страданія, хотя послѣ иныя сходятъ съ ума.

Эта сторона изъ жизни черногорской женщины очень хорошо выражена въ посвященіи къ «Балканской Царицѣ» кн. Николая, которое въ прекрасной формѣ представляетъ лучшую характеристику черногорской женщины, и потому мы позволимъ себѣ этотъ отдѣлъ заключить звучнымъ стихомъ высокаго поэта-черногорца:

Не поддаетесь вы душой
Рыданьямъ и слезамъ;
Вы съ твердостью свою печаль
Однѣ лишь въ силахъ снесть,
Когда о гибели родныхъ
До васъ доходитъ вѣсть.
У васъ для горя и тоски
Другой назначенъ часъ;
И провожаете на бой,
На смерть вы смѣло насъ!

Вы жизнь готовы положить
За родину свою;

И только послѣ слышенъ плачъ
По сгибнувшимъ въ бою!

Вы воздаете имъ хвалу
За доблесть ихъ и честь,
Воспламеняя въ насъ, живыхъ,
Отвагу, гнѣвъ и месть!

Въ лохмотьяхъ жалкихъ, босикомъ,
Голодныя, въ пыли,
За нами мужественно въ слѣдъ
Съ припасами вы шли!

Не меньше насъ несете вы
Тяжелаго труда,
Лишеній, тягостей и жертвъ
Дли родины, — когда

Наступитъ битвы грозный день
И время тяжкихъ мукъ:
Беремъ мы порохъ и свинецъ
Изъ вѣрныхъ вашихъ рукъ!

И рядомъ съ символомъ — крестомъ,
Свободой золотой,
Мы видимъ ангельскій вашъ ликъ
Сквозь дымъ пороховой.

4. Бракъ и супружескія отношенія.

Брачное положеніе и супружескія отношенія всецѣло принадлежатъ семьѣ; поэтому и займемся разсмотрѣніемъ ихъ, выпустивши обрядовую сторону, которая войдетъ въ другой отдѣлъ, и останавливаясь только на смыслѣ и значеніи брака въ семейной жизни и на вытекающихъ изъ того отношеніяхъ.

Бракъ—это одинъ изъ важнѣйшихъ актовъ въ жизни, какъ для женщины, такъ и для мужчины. Онъ составляетъ, такъ ска-

зать, основу, на которой семейная жизнь возникаетъ и зиждется, безъ которой не было бы и семьи. Актъ этотъ, насколько важенъ, настолько и неизбѣженъ въ жизни каждаго человѣка. У насъ на парня неженатаго народъ смотритъ, какъ на что-то несовершенное, неполное, и жизнь безъ жены считается незаконною, потому о женитьбѣ говорится «произвести въ законъ». У черногорцевъ эта необходимость выражается еще настоятельнѣе: «Чоек не може бити чоек, докле га жена не крсти», т. е. тогда только онъ и можетъ назваться человѣкомъ вполнѣ, когда женится; тогда только онъ вступаетъ въ настоящую жизнь мужчины, облеченнаго въ извѣстныя права и обязанности; иначе его всегда будутъ звать «дјете» (впрочемъ часто и женатыхъ молодыхъ завутъ «дјетич: добар дјетич или момак», какъ у насъ хорошій парень).

Вступая однако въ свои новыя права и обязанности, человѣкъ до нѣкоторой степени ограничиваетъ свою свободу; потому въ Черногоріи иногда говорятъ: «метнути момку синджир на врат» въ смыслѣ женить.

А какъ скоро парень женится, тотчасъ же измѣняются всѣ его прежнія отношенія къ женскому полу, со стороны котораго подвергается насмѣшкѣ со скрытою завистью, какъ это выражено въ слѣдующей пѣсенкѣ:

Док се момак не ожени,
Ђевојке га «брате» зову,
А невјесте «мили брате»,
Старе бабе «мили сине».
А пошто се оженио,
Ђевојке га «враже» зову,
А невјесте «враг ђаволе»,
Старе бабе «пасиј сине».

Также необходимо и дѣвушкѣ выйти замужъ и влечетъ её къ тому, потому что «грехота је» для дѣвушки умереть «ни грлена, ни омилована»; но въ то-же время дѣвичество остается

въ ея воспоминаніи самымъ счастливымъ, безвозвратно утраченнымъ временемъ:

Ђевовање — моје царовање;
Цар ти бијах, док у баба бијах.

Слѣдовательно есть разница и между женитьбой и выходомъ замужъ, хотя бы то и другое было одинаково неизбѣжно и желательно для обѣихъ сторонъ: первая торжествуется, какъ побѣда; второй сопровождается грустнымъ чувствомъ потери чего-то дорогого и никогда не возвратимаго.

Прослѣдимъ-же этотъ актъ съ той и другой стороны.

Выдавши замужъ дочь, родители, какъ бы ни было то выгодно и почетно для дома, остаются печальными; въ цѣломъ домѣ чувствуется, что онъ что-то потерялъ. Если её выдали совершенно въ другое племя, то какъ-бы со стыдомъ говорятъ: «Одведоше нам ђевојку»; какъ будто не нашлось своего, который бы её взялъ, а отдали чужому, предпочтя его своему. Отпустивши дѣвушку-невѣсту со сватами жениха, въ домѣ невѣсты остаются свои сваты, которые послѣ того, какъ бы по окончаніи какого-либо труднаго дѣла, въ полномъ удовольствіи отдыхаютъ, пьютъ, ѣдятъ и веселятся; но самая семья, начиная съ родителей, смотрятъ какъ-то уныло и будто стыдливо; какъ будто они не по своей волѣ дали её, а она у нихъ отнята силой. Семья, изъ которой взяли невѣсту, представляется, по отношенію къ семьѣ жениховой, какъ побѣжденный къ побѣдителю. Послѣдній, довольный добычею, въ своемъ великодушіи обдариваетъ, сколько возможно, сторону невѣсты; а невѣстина сторона, слабѣйшая, держится скромнѣе и задариваетъ, единственно, чтобы задобрить, расположить къ снисходительности, по крайней мѣрѣ на первыхъ порахъ, къ невѣстѣ, вступающей въ чужую семью и не имѣющей при себѣ ни души изъ своихъ близкихъ. Не только изъ семьи, но и вообще изъ рода невѣсты никто не смѣетъ со-

провождать её ни въ церковь, ни въ домъ жениха. Всякая связь прерывается круто, сразу. Это, можетъ быть, и напоминаетъ на бывшую когда-то «отмицу», когда всякій, чтобы жениться, добывалъ себѣ невѣсту вооруженною рукой или вообще силой.

Совершенно противоположное настроеніе въ домѣ жениха: тутъ идетъ веселье, какъ будто послѣ одержанной побѣды.

Что касается вопроса, откуда женились, на это прежде всего отвѣтимъ, что въ старое время былъ одинъ законъ, въ новое— другой.

Въ настоящее время могутъ жениться между собою не только изъ одного племени или братства, но даже изъ одного рода, когда женихъ и невѣста носятъ одно и то-же прозвище; только бы выходило число степеней, опредѣленныхъ церковнымъ закономъ, кормчею, именно до 8-й степени по такъ называемой «дебелој крви», т. е. по мужской линіи; а по женской меньше. Въ старое-же время каждое племя держалось своего обычая. Такъ, кучи никогда не женились между собой, а брали себѣ женъ изъ другого племени; поэтому они женились часто на албанкахъ и своихъ дѣвушекъ отдавали въ Албанію. Воевода Марко Миляновъ, до сихъ поръ еще человѣкъ не старый, первый взялъ себѣ жену изъ кучъ; его примѣру стали слѣдовать и другіе. Въ Васоевичахъ прежде былъ, кажется, тотъ-же обычай; поэтому у нихъ въ пѣсняхъ вспоминаются жены, взятыя со стороны: есть изъ кучъ, изъ пиперъ, вообще изъ Брдъ. Болѣе или менѣе это было въ обычаѣ у всѣхъ племенъ; по крайней мѣрѣ, не женились изъ одного братства и еще меньше изъ рода, носящаго одно прозвище. Впрочемъ у озриничей, у чевлянъ женились между собою, и первый, взявшій жену изъ Герцеговины, изъ Банянъ, былъ Марко, о которомъ мы упоминали выше. Между прочимъ въ Граховѣ есть два братства Вуячичи и Булаичи, совсѣмъ не родственныя между собою, члены которыхъ не женятся между собою по особенному договору. И вотъ по какому случаю заключенъ этотъ договоръ.

Давно это было, лѣтъ сто назадъ, — согрѣшили двое моло-

дыхъ людей, одинъ изъ одного, другая изъ другого братства, и за это они подлежали каменованію; но изъ сожалѣнія ихъ не каменовали, а только *анатемисали*, т. е. наложили проклятіе навсегда, чтобы эти братства не женились между собою, и въ знакъ того двое представителей изъ того и другого братства пошли на одну *каменицу* (вода въ природномъ каменномъ углубленіи) и, произнесши свое обѣщаніе, *закровавили* её, т. е., порѣзавши себѣ по одному пальцу, пустили въ ту воду крови и потомъ пили её. Съ того времени она называется *Крвавакаменица*. Разъ одинъ изъ нихъ женился вопреки закону, и было у него шестеро дѣтей; но всѣ умирали, достигши одного года; поэтому опять не женятся.

Если добывалась невѣста силой, то, само собою разумѣется, она была изъ другого племени; но это вошло въ обычай и при мирномъ способѣ заключенія брака. Это помогало вообще сближенію двухъ племенъ; а иногда тѣмъ достигалось примиреніе, если они враждовали между собою. Больше чести и торжественности, если невѣсту берутъ откуда нибудь издалека, когда ведутъ её на конѣ въ сопровожденіи множества гарцующихъ за нею и передъ нею всадниковъ въ нарядныхъ костюмахъ и съ блестящимъ оружіемъ. Тогда только сваты-поѣзжане являются настоящими гостями, которымъ нужно сдѣлать хорошую встрѣчу, чтобы они потомъ далеко понесли славу о невѣстиномъ родѣ, а въ то-же время и по себѣ оставили добрую память своею щедростію и богатымъ снаряженіемъ. Совсѣмъ другое, если женихъ и невѣста изъ одного села, гдѣ они пѣшкомъ могутъ дойти до церкви и перейти изъ одного дома въ другой; да и гости все свои люди.

Поэтому во всѣхъ пѣсняхъ, воспѣвающихъ свадьбу, невѣсту приводятъ непремѣнно издалека, при чемъ указываются трудность пути и опасности, въ которыхъ иногда нужно геройство. Мы знаемъ двѣ мѣстности въ Черногоріи, носящія названіе «сватовско гробле», гдѣ весь свадебный поѣздъ, застигнутый зимнею вьюгой, вмѣстѣ съ невѣстой остался погребеннымъ подъ

снѣгомъ. А случалось, что поѣздъ этотъ выдерживалъ и цѣлую битву и также оставался на мѣстѣ, если не одерживалъ побѣды.

Поэтому и теперь, когда невѣста готова уже къ отправленію въ путь, поютъ:

Азур (готовы) свати, азур је ђевојка!
Кратки данци, а дуги конаци (переходы);
Туђа земља, калауза (проводника) нема;
Туђи људи, не знамо им ћуди (нрава).

При такихъ условіяхъ довода невѣсты изъ далекаго, чужого края, устраняется предварительное знакомство съ нею жениха. Возможно, конечно, знакомство случайное, какъ напр. въ васоевицкой пѣснѣ о Куштримѣ, который не только познакомился съ одною дѣвушкой мухамеданкой, но она сама помогла похищенію ея и потомъ покрестилась и вышла за него замужъ. Но есть возможность видѣться дѣвушкамъ и молодымъ парнямъ и безъ особенныхъ случаевъ если племена находятся въ сосѣдствѣ и не состоятъ въ войнѣ между собою; такъ какъ между ними бываетъ постоянное и тѣсное общеніе. Но, хотя въ Черногоріи нѣтъ и не бывало никогда затворничества женщины, дѣвушку, какъ скоро она стала за «удадбу», не такъ легко видѣть постороннему, изъ другого племени. И въ самой дѣвушкѣ съ того момента проявляется чувство стыдливости, вслѣдствіе чего и сама она кроется. Недавно было, что одинъ нѣгушанинъ, человѣкъ изъ интеллигенціи, хотѣлъ жениться на дѣвушкѣ изъ Добрскаго-села, которой ему никогда не случалось видѣть; когда же повелись объ этомъ предварительные переговоры, то онъ потребовалъ свиданія. Прежде онъ это могъ сдѣлать, подъ какимъ-нибудь предлогомъ отправившись въ то село; тутъ же этого не допустили, и свадьба разстроилась.

Такимъ образомъ въ общемъ женитьба могла состояться безъ предварительнаго знакомства жениха и невѣсты. Такъ это бываетъ и теперь, хотя, конечно, рѣже. Поэтому и говорятъ:

«Ушима, а не очима ваља се женити», т. е. лучше разузнать хорошенько о невѣстѣ отъ добрыхъ людей, чѣмъ видѣть её, при чемъ видѣлъ бы только ея наружность.

Что касается дѣвушки, то съ ея стороны еще меньше можетъ быть выборъ. Поэтому, созрѣвши для замужества и зная, что когда нибудь должна выйти, дѣвушка ждетъ своей судьбы, которая вдобавокъ не совсѣмъ зависитъ и отъ воли ея родителей; такъ какъ «сына жени, когда хочешь, а дѣвушку выдавай, когда можешь», т. е. когда представится случай. А и сыну самому также никогда не придетъ въ голову жениться, прежде чѣмъ надумаютъ то его родители, для которыхъ женитьба его составляетъ задачу ихъ жизни, чтобы прежде всего чрезъ это обезпечить продолженіе своего рода, не говоря уже о экономическихъ или какихъ-либо другихъ соображеніяхъ. Въ простой черногорской семьѣ, живущей по старинному, въ селахъ, куда еще не проникли свѣтскіе обычаи, и мужское молодое поколѣніе живетъ въ такомъ же состояніи невинности, какъ и женское. Молодой парень — та же дѣвушка, и онъ ни за что въ жизни не напомнилъ бы родителямъ о своей женитьбѣ; а скорѣе будетъ стыдливо отклонять сдѣланное ему родителями предложеніе, пока не увидитъ неизбѣжности. При такихъ отношеніяхъ, само собою разумѣется, что браки заключались съ той и другой стороны по волѣ родителей и по ихъ выбору.

Относительно выбора невѣсты для сына нечего сказать особеннаго. Смотрятъ прежде всего, чтобы она была изъ хорошаго дома, хорошаго рода, а затѣмъ слѣдуютъ ея здоровье, нравственныя качества и способность къ работѣ. Не упускается изъ вида и красота, при чемъ больше всего цѣнится хорошій, средній ростъ, стройный станъ, «лијепа крв», которая выражается въ свѣжести лица, съ выразительными глазами, густыми высокими бровями и длинными густыми косами. Прежде не было въ обычаѣ выговаривать приданое; самъ женихъ позаботится хорошо нарядить её, да и не стоило это дорого въ старое время. Не соблазнялись вообще приданымъ и потому еще, что оно обыкно-

венно состоитъ изъ одежды, женскихъ украшеній и кое-какой домашней рухляди. Но бываетъ, что она несетъ съ собою хорошее наслѣдство матери (материнство); а если отецъ умеръ безъ наслѣдниковъ мужескаго пола, то и все его имѣніе. Все это, конечно, прежде всего знаютъ и соображаютъ родители. Такимъ образомъ сынъ можетъ вполнѣ положиться на ихъ выборъ, зная при этомъ, что они не упустятъ изъ вида и его личный вкусъ и личныя качества невѣсты.

Не могутъ, конечно, родители желать зла и своей дочери и выдать её за урода или стараго и вообще за не подходящаго ей человѣка; но тутъ, какъ мы говорили, и родители не могутъ выбирать много. А можетъ также соблазнить богатство, сила и вліятельность дома, въ который имъ хотѣлось бы, отчасти, можетъ быть, для своихъ выгодъ, выдать дочь. Поэтому положеніе дѣвушки, лишенной возможности выбирать, далеко не утѣшительное. Для нея выходъ замужъ тоже самое, что вступленіе въ невѣдомую глушь, гдѣ она совершенно не знаетъ, что̀ её можетъ встрѣтить: случайное счастіе или тяжелая кабала. Поэтому грустнымъ тономъ, тяжелымъ чувствомъ проникнуты всѣ пѣсни, имѣющія предметомъ выходъ дѣвушки замужъ.

Вотъ одна изъ такихъ пѣсенъ (не знаю напечатана-ли гдѣ, а мною записана не вполнѣ):

Мјесец кара звијезду Даницу;
«Оj», Данице, једна лежакињо!
Ти пролежа вечер до сабаха,
А ја прећох земле и градове
И ја виђох чудо невиђено,
Ђе три брата сестрицу удају:
— Не дајте ме, браћо, надалеко! —
Али браћа за бога не хају;
Већ ју даше силом надалеко:
Три дни хода преко поља равна,
А четири преко мора синьа....

Прошло много лѣтъ; никто изъ родныхъ её не навѣщаетъ; наконецъ она отправляется сама; по пути на встрѣчу ей каркаетъ воронъ; а дома застаетъ она одну мать, которая говоритъ ей:

«Ајде, шћерце, у зелену башчу,
Да ти видиш ту жуту наранџу;
Под наранџом до три гроба леже».

Умерли, значитъ, ея братья, такъ немилостиво поступившіе съ сестрою; но и мать съ дочерью, плача и горюя, умираютъ тутъ же.

Въ другой пѣснѣ говорится, какъ одна, увидѣвшись послѣ замужества со своими, умерла отъ радости:

Опреми се, оде у матере,
Изљуби се с родом и матером,
Од велике жеље и радости
Мртва паде, више не устаде.

Въ пѣснѣ же найдете жалобу молодой на то, что её выдали за богатаго, но не милаго:

Цмиљ ђевојка по планини брала
Цмиљ је брала, јаблан прескакала,
Па јаблану тијо говорила:
«Ој јаблане, мој јаблане!
И тебе бих брала;
Но ме мајка за недрага дала;
Нема тога, коме бих те дала».

Въ другомъ варіантѣ прибавлено:

«За недрага, ђе је доста блага.
Није благо ни сребро, ни злато;
Но је благо, што је срцу драго.

Поэтому жизнь до замужества, въ родномъ домѣ, не смотря на тяжелую работу и строгость, послѣ того вспоминается женщиной, какъ самое блаженное время.

Еще фатальнѣе бывало заключеніе брака, когда существовалъ обычай, что родители уговаривались о томъ, прежде чѣмъ у нихъ появились на свѣтъ дѣти, когда они находились еще въ матерней утробѣ, или сосватывали находившихся въ колыбели. Сколько удавалось намъ слышать о такихъ случаяхъ, большею частью между сосватанными такимъ образомъ зарождалось какое-то непріятное чувство и даже отвращеніе. Невозможность однако молодымъ людямъ видѣть другъ друга, хотя бы и изъ другого племени, не абсолютная. Есть возможность не только видѣться, но и ближе познакомиться другъ съ другомъ.

Каждое племя, когда выступитъ со скотомъ на планины, имѣетъ извѣстные дни, въ которые на опредѣленныхъ мѣстахъ сходится цѣлое племя, чтобы повеселиться, повидаться другъ съ другомъ и потолковать объ общихъ дѣлахъ. На собранія эти (скупштине) приходятъ гости и изъ другихъ племенъ, и продолжаются они до трехъ дней. Въ то время, какъ пожилые люди угощаются молокомъ и сыромъ въ разныхъ видахъ и ведутъ свои дѣловые разговоры, покуривая трубки, молодежь мужская и женская, забывъ все, предается веселью: поютъ, водятъ хороводы и играютъ въ различныя игры. Тутъ и происходитъ знакомство и сближеніе молодыхъ людей, тутъ же иногда парень и дѣвушка, понравившись другъ другу, рѣшаютъ вступить въ бракъ и договариваются только, какимъ путемъ того достигнуть.

Кромѣ того, еще больше облегчали такое сближеніе скупштины, которыя ежегодно бываютъ около извѣстныхъ монастырей, какъ Острожскій, куда собирается народъ не только изо всей Черногоріи, но и изъ другихъ сосѣднихъ земель, изъ Герцеговины, Приморья, Босніи, Скадра и Старой Сербіи; въ Пиперской-келіи, гдѣ собираются всѣ пиперы, бѣлопавличи и вся средняя Зета; на Рѣцкомъ-Комѣ, куда собираются вся Рѣцкая-на-

хія, Цермница, частью нахіи Катунская, Лѣшанская и Зета; въ Беряхъ близь Подгорицы, и др. Поэтому въ одной пѣснѣ сестра говоритъ брату:

«Ајде, брате, намастиру,
Да гледамо ђевојака,
ђевојака и момака!».

Не смотря на святость мѣста, подъ Острогомъ, въ прежнее время, не только приглядывалась и знакомилась между собою молодежь и заключались уговоры о бракѣ; но не обходилось, говорятъ, ни одной почти скупштины, чтобы не случилось увода невѣстъ женихами безъ всякихъ разговоровъ съ родителями, а иногда и противъ воли невѣсты.

Такими же мѣстами свиданій или смотринъ въ настоящее время служатъ и базары: на Рѣкѣ Черноевича, въ Вирбазарѣ, въ Подгорицѣ и др.

Знакомы или не знакомы между собою женихъ и невѣста, для заключенія брака всегда требуется согласіе родителей, и есть одинъ актъ въ свадебномъ обрядѣ, гдѣ родители съ той и другой стороны даютъ своимъ дѣтямъ благословеніе. Да и вообще по народному мнѣнію молодежь недостаточно мудра и дальновидна, чтобы, рѣшаясь на такой важный въ жизни шагъ, не погрѣшила подъ вліяніемъ временнаго и случайнаго увлеченія. Кромѣ того и родители рѣшаютъ этотъ вопросъ не одни, а совѣщаясь со всѣми членами своего рода. Слѣдовательно въ случаѣ, если бы родители хотѣли заключить бракъ, несообразный по лѣтамъ и другимъ личнымъ качествамъ жениха и невѣсты, льстясь только на богатство или другія какія-либо, не относящіяся къ тому выгоды, то всегда можно ожидать протеста со стороны другихъ родныхъ. На дѣлѣ однако этого не бываетъ, и эти родные всегда оказываются на сторонѣ родителей, вслѣдствіе чего часто браки совершались, если не прямо насиліемъ, то обманомъ. Даже священники, пренебрегая предписаніемъ церкви

не вѣнчать безъ ясно выраженнаго согласія брачущихся, относились къ тому равнодушно, такъ какъ не подвергались за это никакой отвѣтственности.

До какой степени такое насиліе считалось даже законнымъ, показываетъ слѣдующій случай.

Изъ знатнаго и богатаго дома на Цеклинѣ сватали изъ такого же дома въ Цекличахъ. Родители рады, но дѣвушка не хочетъ; уговаривали её и грозили; она остается при своемъ. Цеклиняне между тѣмъ оскорбляются и требуютъ указать недостатки ихъ жениха. Тогда родители невѣсты прибѣгнули къ рѣшительнымъ средствамъ и стали её бить. «Убейте меня здѣсь или сама я убьюсь, а за него не пойду» было рѣшеніе дѣвушки. Послѣ этого ведутъ её на Цетинье къ владыкѣ (тогда былъ Петръ II), не уговоритъ ли онъ. Не помогаетъ и это; тогда съ разрѣшенія владыки её наказываютъ тамъ же, публично, и это былъ, кажется, первый случай публичнаго тѣлеснаго наказанія въ Черногоріи. Она осталась при своемъ; но её насильно обвѣнчали и предали мужу. Не поживши тамъ много, она бѣжала. Не знаю всѣхъ перипетій, которыя привелось пережить несчастной молодой женщинѣ; но въ концѣ концовъ, кажется, они разошлись, и ей позволили выйти за другого, съ которымъ жила мирно, и она показала себя отличною женщиной. Иногда поступали въ подобномъ случаѣ такъ. Отпускали или посылали дѣвушку на базаръ, гдѣ есть церковь. Тамъ ждали уже родные ея и жениховы и накидывались уговаривать и соблазнять её всѣмъ возможнымъ и, не давши опомниться, вели въ церковь, гдѣ уже ждалъ женихъ, и тотчасъ ихъ вѣнчали. На спросъ священника она не говорила, что идетъ волей; но не имѣла духу сказать, что её выдаютъ силой, и бракъ былъ заключенъ; а мужъ оказался неспособнымъ. Вся ея жизнь послѣ этого прошла въ томъ, что она подвергалась побоямъ мужа и вела противъ него тяжбу; и только лѣтъ черезъ 20 её освободили отъ такой жизни, давши разводъ, съ лишеніемъ однако права выйти за другого, тогда какъ мужу не запретили вступить въ новый бракъ.

Въ настоящее время этого не можетъ быть, потому что священникъ предается за это суду, по которому лишается сана и сверхъ того подвергается штрафу или другому наказанію.

Но еще кн. Даніилъ обратилъ на то вниманіе, и потому въ его законникъ внесенъ слѣдующій § 68: «Отнынѣ, если черногорецъ или брдянинъ захочетъ жениться, то священникъ долженъ *за три дня до вѣнчанія спросить дѣвушку*, на которой тотъ хочетъ жениться, согласна-ли на то и она; и если согласны оба, то можетъ вѣнчать; если же не согласны, то не смѣетъ. Если же бы повѣнчалъ, то священникъ тотъ долженъ быть отлученъ отъ святой нашей церкви, потому что женихъ и невѣста, покуда только сосватаны (собственно обручены), могутъ быть разведены; а когда вѣнчаются, то разлучить ихъ можетъ только смерть одного или другого или обстоятельства, показанныя въ § 67 (природные недостатки или согрѣшенія противъ брачной жизни).

Сюда же относится и еще одинъ параграфъ, по которому воля родителей должна уступить любви молодыхъ людей. Это § 70: «Если бы дѣвушка по своей доброй волѣ пошла за парня; противъ того нельзя ничего сдѣлать, потому что ихъ связала сама любовь».

Этимъ освящается *отмица* (уводъ дѣвушки), если только она совершена съ согласія самой дѣвушки.

Насиліе родителей отчасти бывало причиною того, что молодежь прибѣгала къ *отмицѣ*, т. е. къ уводу невѣсты силой, какъ будто и противъ ея желанія, а въ большей части случаевъ въ договорѣ съ нею и только противъ воли родителей.

Этотъ обычай въ настоящее время также на практикѣ въ Черногоріи не возможенъ; но практиковался до не очень давняго времени, и вотъ какъ онъ описывается у г. Богишича: «Часто случается, что дѣвушекъ уводятъ и послѣ съ ними вѣнчаются *); но это всегда бываетъ по уговору или съ дѣвушкой черезъ по-

*) Въ текстѣ стоитъ: «da se gjevojke otimlju i poslije vjenčanja»; но послѣднее слово чуть-ли не ошибочно вм. vjenčaju.

средство какой-либо женщины изъ ея сосѣдства, или, можетъ быть, даже съ ея матерью, которая согласилась бы выдать дочь за этого парня; но противъ него были ея мужъ или сыновья. И вотъ какъ это совершается. Если парень и дѣвушка влюблены другъ въ друга, а того не хотятъ или его, или ея отецъ, при этомъ одна сторона богата, а другая бѣдная; и парень узналъ, что эту дѣвушку будетъ просить другой, и потому боится, чтобы её тому не отдали; тогда онъ откроетъ свою тайну брату и еще двоимъ родственникамъ или вѣрнымъ друзьямъ изъ сосѣдства, людямъ неженатымъ, и упроситъ ихъ похитить ту дѣвушку и привести. Послѣ этого поручатъ черезъ какого-нибудь вѣрнаго человѣка сказать дѣвушкѣ, чтобы она въ ночную пору (съ вечера или на зарѣ) пришла на условленное мѣсто, или рано, до восхода солнца, пошла бы за водой; и когда она придетъ на мѣсто, её окружатъ (а она какъ будто ничего объ этомъ не знала), насильно схватятъ и уведутъ. Когда подойдутъ къ дому парня, каждый сдѣлаетъ по выстрѣлу, скорѣе призовутъ попа и кума и обвѣнчаютъ. Родные дѣвушки начинаютъ угрожать тому дому за то, что такъ поступили съ ихъ дочерью; но дѣло никогда не доходитъ до кровопролитія. Поднимется все село, и, когда люди увидятъ, что молодые довольны другъ другомъ и уже обвѣнчаны, то стараются помирить оба дома, которые въ этомъ случаѣ остаются въ прибыли, такъ какъ избѣжали издержекъ на свадьбу, и никто ихъ въ томъ не укоритъ» (стр. 191—192). Говорятъ даже, что иногда прибѣгали къ этому способу, именно чтобы избѣжать издержекъ. Въ томъ и другомъ случаѣ молодые послѣ этого отправляются къ роднымъ невѣсты, которые сначала ихъ не принимаютъ, а потомъ смилуются, дадутъ имъ свое благословеніе, молодая получаетъ свое приданое, а молодой обдариваетъ всѣхъ ея родныхъ.

Иногда дѣвушка сама убѣжитъ изъ родительскаго дома къ жениху, конечно, предварительно договорившись съ нимъ, но безъ предупрежденія его родителей. Она сначала прибѣгаетъ подъ кровъ того дома, прося убѣжища, и её не могутъ выгнать;

а послѣ дѣло объяснится. Этотъ способъ нѣсколько теряетъ благовидность въ глазахъ всѣхъ, и такая невѣста называется *самопошла*, что̀ имѣетъ смыслъ невыгодный для нея.

Въ виду такихъ случаевъ, вошедшихъ въ обычай народа и проистекающихъ изъ злоупотребленія родительской власти, въ законникъ князя Даніила вошла статья 70 въ такомъ смыслѣ: «Если бы дѣвушка добровольно, а безъ знанія своихъ родителей пошла за парня, то имъ то прощается, потому что ихъ связала сама любовь». Тѣмъ не менѣе объ такой дѣвушкѣ говорится: «Тешко земли, куда војска проће, и ђевојци, која сама доће. Прво јој је јутро прекорено: да си добра, не би дошла сама».

Но рядомъ съ этимъ, такъ сказать, мирнымъ уводомъ дѣвушки бывали похищенія насильственныя; похищали даже замужнихъ женщинъ. Противъ этого есть статья 12 въ законникѣ владыки Петра I, а въ законникѣ князя Даніила § 69, который гласитъ такъ: «Если бы кто-либо взялъ жену отъ живого мужа или похитилъ бы дѣвушку, которую ему не давали ея родители или, когда ихъ не было въ живыхъ, ближайшіе родственники, по закону и обычаю нашей православной восточной церкви, такого нужно прогнать, какъ беззаконника и похитителя чужого дѣтища, и онъ не можетъ оставаться въ нашей землѣ; а имущество его должно быть оцѣнено и раздѣлено, все равно, какъ бы онъ безъ причины убилъ человѣка» *).

Въ старое время бывало, что отнимали невѣсту у сватовъ на дорогѣ, когда её вели изъ родительскаго дома къ жениху. Тутъ, само собою разумѣется, дѣло было кровавое и рѣшалось боемъ. Случалось при этомъ, что, какъ и въ отмицѣ перваго вида, невѣста сама была въ заговорѣ съ напавшими, или же, помимо ея, какая-нибудь изъ сопровождающихъ женщинъ. Сватамъ былъ это, конечно, великій стыдъ, и потому они бились до послѣдняго и большею частью всегда погибали въ схваткѣ; а за

*) Здѣсь, конечно, разумѣется отмица насильственная, противъ воли дѣвушки; въ противномъ же случаѣ ей даетъ санкцію цитированный выше § 70.

нихъ послѣ мстило племя. Но если бы они одержали побѣду, то торжеству ихъ не было мѣры.

Въ Цермницѣ есть Кровава-улица, гдѣ такимъ образомъ погибло множество; есть воспоминанія о томъ и въ другихъ мѣстахъ. Объ этомъ есть и пѣсни.

Случалось, что двѣ партіи сватовъ, каждая со своею невѣстою, встрѣчались, и ни та, ни другая не хотѣли уступить дорогу: дѣло также рѣшалось кровопролитною схваткой. Или вотъ еще характерный случай. Отецъ сердаря Іола Пилетича, извѣстнаго пиперскаго вождя, удалившагося въ 1879 г. въ Сербію (онъ и теперь еще живъ), выдалъ свою дочь за одного куча въ Косоръ, а послѣ воротилъ её и выдалъ за другого, пипера. Кучи поднялись, требуя женщину назадъ; но потомъ согласились на поединокъ между Пилетичемъ, который былъ небольшого роста и не крѣпкаго сложенія, и кучемъ, у котораго была отнята жена, отличавшагося большимъ ростомъ, силой и юначествомъ. Поединокъ происходилъ на нейтральной почвѣ по срединѣ р. Морачи, противъ с. Златицы; а войско пиперское и кучское должно было, въ качествѣ свидѣтелей, стоять каждое на своемъ берегу. Пиперы, видя, что ихъ сторона уступаетъ, не вытерпѣли и дали первый выстрѣлъ. Тогда завязался бой; кучи одолѣли, погнали пиперъ до Завалы, село Пилетича, сожгли его и еще другія, а всего при томъ погибло съ той и другой стороны до 75 человѣкъ.

Этотъ случай, что родители обратно берутъ къ себѣ выданную замужъ дочь, если ей тамъ нехорошо живется, далеко не одиночный въ Черногоріи, въ старое впрочемъ время. И не только возвращали въ свой домъ, но послѣ и выдавали замужъ за другого. И это считалось вполнѣ законнымъ въ смыслѣ мірскомъ; а что касается священника, который рѣшался вѣнчать женщину при живомъ первомъ мужѣ, то онъ во 1-хъ вполнѣ зависѣлъ отъ своего племени, а во 2-хъ и самъ считалъ то законнымъ.

Не перебирая множества другихъ случаевъ подобнаго рода,

отчасти уже разсказанныхъ выше (Марко изъ Кчева, Текла изъ Марковины, Васоевичъ съ Полицы), приведемъ еще одинъ случай, довольно рѣзкій и характерный.

Изъ семейства Радуловичей въ Команахъ выдали дочь за одного въ Лѣшкополе, которое находилось еще подъ турецкимъ господствомъ. Скоро начался разладъ между молодыми, и мужъ сталъ бить свою жену. Жена не вытерпѣла и ушла изъ дома; но на дорогѣ встрѣтилъ её ага турецкій (землевладѣлецъ) Харовичъ, у котораго мужъ ея былъ чифчія (арендаторъ). Узнавъ, что она ушла отъ мужа, онъ остановилъ её, ударилъ и отвелъ домой къ мужу. Ночью однако она ушла опять и прибѣжала въ свой родъ, въ Команы. Тогда братья ея, пригласивши еще нѣсколько человѣкъ, открыто отправляются въ Лѣшкополе и нападаютъ на домъ Харовича. Какъ ни была сильна защита дома, напавшіе врываются внутрь, Харовича и брата его убили и изрубили въ куски и, разграбивши домъ, спокойно отправились домой.

Одиву же свою (выданная замужъ женщина) больше уже не возвращали къ ея мужу; а послѣ она, кажется, вышла замужъ за другого.

Здѣсь, кромѣ возвращенія своей одивы, обращаемъ вниманіе на жестокую месть за оскорбленіе женщины. Мужу они не хотѣли ничего дѣлать, потому что онъ былъ ничтожный человѣкъ, въ полномъ смыслѣ турецкая райя; но выместили свою обиду на сильномъ турчинѣ.

Хотя и говорится по черногорской пословицѣ: «дочь — чужой товаръ», тѣмъ не менѣе она считается тикимъ-же членомъ своего рода и племени, какъ и мужчина, и потому за оскорбленіе ея месть также обязательна, какъ за мужчину, и даже жесточе. Выдавая свою женщину замужъ, родъ никогда не отказывается отъ нее и тамъ считаетъ её своимъ нераздѣлимымъ членомъ, а потому слѣдитъ за нею и принимаетъ участіе въ ней, все равно какъ бы она не отдѣлялась отъ своего дома. Есть дни въ году, когда одивы отправляются въ свой родъ и это обяза-

тельно: не смѣютъ удержать ее ни мужъ, ни весь его родъ, съ которымъ она до своей смерти никогда не сольется въ одно, всегда чувствуя и глубоко сознавая свою принадлежность семьѣ, въ которой родилась. Привязанность женщины къ своему родному дому такъ сильна, что никакое несчастіе въ собственной семьѣ не поражаетъ её такъ, какъ въ семьѣ родителей, и проявленія этой привязанности бываютъ фатальны. Такъ одна женщина съ Угней (близь Цетинья) была выдана въ Добрское-село (тоже близко); приходитъ разъ въ родительскій домъ, когда всѣ были гдѣ-то на работѣ подальше или въ гостяхъ, дома была только одна сноха съ мелкими дѣтьми. Она обошла весь домъ и около него; разспрашивала свою невѣстку, какъ идутъ дѣла, какъ идетъ обработка той и этой нивы, которыя только что были раздѣланы, какой приплодъ отъ скота и т. д., и, узнавъ, что послѣ нея все какъ-то идетъ хуже и немного упадаетъ, пришла въ весьма грустное настроеніе, стала плакать; а потомъ стала бродить по дому и, замѣтивъ гдѣ-то револьверъ своего брата, взяла его и застрѣлилась. Иныя, если имъ по какимъ-нибудь обстоятельствамъ долго не удается побывать дома, сходятъ съ ума или тоже убиваютъ себя, хотя бы съ мужемъ и всей его семьей жили въ совершенной любви и согласіи. Ничто такъ не огорчаетъ женщину, особенно недавно вышедшую замужъ, какъ если её долго не посѣщаютъ ея родные; да и роднымъ тяжело подолгу не видѣться со своею одивой. Эти горячія отношенія къ своему роду мать сообщаетъ и своимъ дѣтямъ, и такимъ только образомъ комментируется приведенная нами выше пословица: «Не трогай дядю по отцѣ (стрица), если у него есть племянникъ отъ брата (синовца), чтобы не ужалила тебя змѣя; *ни дядю по матери* (*уяка*) *при добромъ племянникѣ* (*сестрича*), *чтобы не ужалили двѣ змѣи*». Если добрая жена, то и у мужа является особенная любовь къ ея семьѣ, и потому говорится: «Оклен му је жена, мила суму и говеда (или: «пашче») *).

*) На эту особенную любовь къ женину роду есть указанія и у другихъ народовъ. «Тацитъ говоритъ о германцахъ, что дѣти одинаково близко стоятъ

Однимъ словомъ, съ выходомъ замужъ женщина не отторгается совсѣмъ отъ своего рода и на всю жизнь свою остается его членомъ, откуда само собою вытекаетъ, что это должно отражаться и на правовыхъ отношеніяхъ, о которыхъ будемъ говорить ниже.

Продолжимъ теперь собственно о бракѣ.

Вопросъ о заключеніи брака рѣшался родительскою властью не только для дочери, но одинаково и для сына. При той скромности черногорца, о которой мы говорили уже, родителямъ легко было заставить сына жениться на дѣвушкѣ, которой бы онъ вовсе не желалъ, и отказаться отъ той, которую любилъ. Въ случаѣ же сопротивленія родители и по отношенію къ сыну, какъ противъ дочери, прибѣгали къ принудительнымъ, иногда довольно крутымъ мѣрамъ. Такъ въ Люботинѣ одинъ попъ вздумалъ женить своего сына, когда онъ былъ еще ученикомъ богословской школы на Цетиньѣ, при томъ на дѣвушкѣ старше его. Сынъ этому противился; тогда отецъ сильно отколотилъ его, и тотъ, уступая силѣ, пошелъ подъ вѣнецъ, продолжая и послѣ ходить въ школу.

Что касается возраста вступающихъ въ бракъ, тутъ чрезвычайно много варіацій, которыя зависятъ отъ различныхъ обстоятельствъ. Если семья одинокая (инокосна), то родители ждутъ не дождутся, пока подрастетъ имъ сынъ, чтобы скорѣе его женить и имѣть въ домѣ еще работницу; поэтому, едва минетъ парню 16 лѣтъ, его женятъ; бывали случаи, что женили 14-лѣтняго на 12-лѣтней, которые и жили потомъ, какъ братъ и

къ дядямъ по матери, какъ къ отцамъ; *многими родство съ дядями (по матери) считается болѣе кровнымъ и священнымъ*». (Дж. Лэбокъ — Начало Цивилизаціи, русск. перев. 1871., стр. 81). «Въ пользу близкаго отношенія дѣтей къ матери свидѣтельствуетъ, по мнѣнію Ковалевскаго, тотъ фактъ, что въ былинахъ говорится только о матеряхъ богатырей, а отцы выступаютъ лишь въ позднѣйшихъ поэтическихъ произведеніяхъ. Въ *Русской Правдѣ* упоминается въ числѣ мстителей въ случаѣ кровной мести «сестринъ сынъ», тогда какъ въ послѣдующихъ спискахъ, напр. въ спискѣ Карамзинскомъ, слова «сестрину сынови» замѣнены словами: «братню сынови». (Э. Петри, 454).

сестра. Если есть старшая сестра, братъ не женится, пока её не выдадутъ замужъ; но конечно этому жданью есть предѣлъ: самый дальній срокъ для дѣвушки 25 лѣтъ, когда она можетъ выйти замужъ; а послѣ она остается, какъ говорится, «да плете сједе», т. е. плести сѣдыя косы, пока не найдется и для нея тоже пожилой человѣкъ или вдовецъ. Если много дочерей, то ихъ не держатъ долго; но если одна, то съ нею разстаются нелегко: всѣ за неё крѣпко держатся, какъ родители, такъ и братья.

Обыкновенный для мужчины срокъ вступленія въ бракъ отъ 18—25 л.; а для дѣвушки отъ 16—20. Мимоходомъ замѣтимъ, что, просматривая списки перебѣгавшихъ въ Черногорію во время возстанія противъ австрійской оккупаціи (1881—82 г.) герцеговинцевъ, я имѣлъ случай видѣть, что тамъ большинство дѣвушекъ было отъ 20 до 25 лѣтъ, и больше. Въ Черногоріи напротивъ дѣвушки выходятъ замужъ раньше. Особенно рано и женятся, и выходятъ замужъ въ Васоевичахъ. Тамъ дѣвушка едва только стала косу заплетать, лѣтъ 14 или 15, выходитъ уже замужъ. И какъ охотно васоевицкая дѣвушка выходитъ замужъ, не раздумывая много! Скажите дѣвочкѣ 12 лѣтъ: «хочешь замужъ?» Она готова хоть сейчасъ. Женятся тамъ также лѣтъ 17 и немного больше 20. То же самое, говорятъ, и въ Старой Сербіи, особенно въ городахъ Печи, Призренѣ и др. Въ Подгорицѣ прежде былъ обычай вѣнчать дѣтей, напр. дѣвушку лѣтъ 12; а теперь, когда духовною властью запрещено вѣнчать дѣвушку раньше 16 лѣтъ, подгоричане, обручивши прежде требуемаго возраста, ждутъ потомъ годъ или два.

Я знаю одинъ случай въ Мартиничахъ (въ Бѣлопавлицкомъ племени): повѣнчали дѣвушку 11 или 12 лѣтъ; по распоряженію тогдашняго митрополита бракъ этотъ былъ немедленно расторгнутъ, и ея мужъ женился на другой; а черезъ 5 лѣтъ она вышла за Саву Метикукича (1883 г.) въ Спужѣ, и въ то время ей было только 16 лѣтъ.

Вообще, если не препятствуютъ какія-либо обстоятельства и расчеты, ранніе браки предпочитаются. По практическому на-

блюденію, черногорцы говорятъ, что женщина, вышедшая замужъ въ раннемъ возрастѣ, гораздо лучше сохраняется, чѣмъ вышедшая позже. И мы знаемъ много примѣровъ въ пользу этого народнаго наблюденія *). Относительно дѣвушки мы уже приводили взглядъ на то народа; а относительно женитьбы также есть пословица: «Који доцкан лијега, а рано се диже, рано руча и *рано се жени*; тај се не каје». Противъ женитьбы старыхъ людей говорятъ: «Од старца оца ђеца сирочад».

Неравные браки конечно осуждаются. Существуетъ множество пѣсенъ, въ которыхъ выражается и насмѣшка, и негодованіе противъ старыхъ мужей:

Стар ме проси, а млад ме купује:
Волим младу бити робињица,
Него стару на свили сједјети.
Боље ваља и по млада, него старца два.
Волим брату овце пасти,
Старој мајци потку прести,
Него тебе стара грлити.
и т. д.

При этомъ однако старому мужу отдается предпочтеніе передъ старою женой: «Стару чоеку млада жена годименат (удовольствіе, утѣха, наслажденіе); а младу чоеку стара жена погибија». Женитьбу стараго на молодой оправдываютъ еще и тѣмъ, что: «Младо јагње за стара вука» такъ какъ съ настоящею овцой онъ не справится.

Самый естественный бракъ между молодыми:

У борју је славуј тица у пјесми вељи:
Што је младо и зелено, нек заједно спи.

*) «У южно-албанскаго племени ризовъ дѣвушки обыкновенно выходятъ замужъ на 12 году, а юноши женятся на 15 г.; но тѣмъ не менѣе подобные ранніе браки не умаляютъ сильнаго, подчасъ атлетическаго сложенія этого племени». (G. v. Hahn. Albanesische Studien. Jena. 1854. S. 143. По Пешелю стр. 221).

Тѣмъ не менѣе и теперь еще мало обращаютъ вниманіе на то, чтобы женихъ и невѣста соотвѣтствовали другъ другу. Въ мою бытность въ Черногоріи былъ такой случай. Родители выдали дочь, которой едва минуло 16 лѣтъ, за 45-тилѣтняго человѣка, употребивши, конечно, при этомъ свою родительскую власть. На четвертый день она бѣжала отъ мужа. На спросъ родителей, почему бѣжала, она отвѣтила: «Не могу пожаловаться ни на кого, свекровь любитъ и на работу не гонитъ; всѣ любятъ; мужъ не бьетъ; а не могу». Её отвели назадъ къ мужу; она опять бѣжала; и еще разъ. А мужъ тогда взялъ ножъ и всю её изсѣкъ по лицу и другимъ частямъ тѣла, оставивъ едва живою. Его послѣ этого засадили въ тюрьму, а что̀ сталось съ нею, намъ неизвѣстно; но хороши же и родители!

Прослѣдимъ теперь отношенія супруговъ съ перваго момента вступленія ихъ въ бракъ при обстоятельствахъ совершенно нормальныхъ.

Положеніе женщины, особенно очень молодой, впервые покидающей родную семью и вступающей въ другую, ей совершенно чужую и незнакомую, тяжело и безъ всякихъ внѣшнихъ отягчающихъ обстоятельствъ; но, вмѣсто того чтобы облегчить ей это тяжелое положеніе, его дѣлаютъ еще тяжеле, и не по какому-либо расчету или находя въ томъ какое-нибудь удовлетвореніе, а просто ради обычая. Вотъ рядъ этихъ обычаевъ.

Оторвавъ отъ родной семьи, молодую ведутъ подъ строгимъ конвоемъ; провожаютъ немного родные и, прощаясь издали, просятъ, чтобъ она обернулась еще разъ на нихъ; но её крѣпко держатъ за голову два деверя, чтобъ не оборачивалась назадъ, иначе дѣти будутъ въ ея, а не въ его родѣ. Въ пиперахъ невѣсту ведутъ покрытою фереджей (покрывало изъ тонкой ткани). Однажды на дорогѣ у невѣсты вѣтеръ приподнялъ это покрывало; старшій деверь, вообразивъ, что она сдѣлала это сама, ударилъ её по шеѣ кулакомъ такъ, что она чуть не упала съ лашади. Это было близъ дома, когда еще не скрылись съ глазъ

ея братья. Они подбѣжали на защиту своей сестры, и дѣло не обошлось бы безъ кровопролитія, если бы не догадался другой деверь: онъ ударилъ чубукомъ перваго, въ то же время напалъ на него случившійся тутъ какой-то начальствующій, и братья, удовлетворенные тѣмъ, оставили дѣло. Надобности въ томъ конечно не было никакой, но того требуетъ обычай; а между тѣмъ, какъ страшно это должно дѣйствовать на невѣсту!

Въ старой Черногоріи неизвѣстно время, когда сходятся молодые; это всегда маскируется и остается неизвѣстнымъ никому, кромѣ матери; но тамъ, гдѣ ихъ сводятъ формально, есть обычай, что молодая должна разуть своего мужа, при этомъ онъ даетъ ей ногой такой толчекъ, что она упадетъ, или же просто ударитъ её по щекѣ.

Нечего и говорить о томъ, что положеніе молодой главнымъ образомъ зависитъ отъ свекрови.

Не скажемъ, какъ говоритъ народная пѣсня, что всякая свекровь непремѣнно злая; но нужно имѣть слишкомъ доброе сердце, чтобы сразу полюбить чужое дитя и уравнять его со своими родными, собственными. Если свекровь не злая женщина, молодая можетъ скоро пріобрѣсти ея и всеобще расположеніе покорностью и прилежаніемъ ко всякой работѣ. И вотъ тѣ качества, которыми она можетъ пріобрѣсть всеобщую любовь и расположеніе:

Наша снаха честито ти дође,
У дворе је срећу донијела,
Пред дворе је срећу дијелила:
За косом је сунце огријало,
У рукама сивога сокола,
У устима меда и шећера;
Свекрвама неодговарање,
Ђеверима хитро сусретање,
Јетрвама дивно дочекање,
Заовама миле договоре.

И еще въ другой пѣснѣ (собственно герцеговинской):

Снашице, зрно бисера
И кита сваког' цвијећа!
Не мој нама бити срдита,
Срдита и огњевита;
Срдитост остави у води,
А огњевитост у гори;
Него нам буди весела,
Весела и послушьива,
Покорна и умилата.

Въ новой семьѣ, куда вступила молодая, одинъ только другъ ей, это деверь (братъ жениха): ему первому она высказала свое «да» на вопросъ, согласна ли выйти замужъ за его брата; отъ него она получила перстень и не разъ принимала подарки; отъ начала свадьбы до конца онъ заботился о ней и въ дорогѣ, и въ домѣ жениха. Съ передачею ея мужу, всѣ его обязательныя заботы оканчиваются; но и послѣ онъ является ея первымъ защитникомъ, еслибъ её обижали или обременяли работой, такъ какъ мужъ по обычаю не смѣетъ ни слова проговорить въ пользу своей жены, чтобы не показать своей любви къ ней (стыдъ! обабился!). Между молодой и деверемъ поэтому завязываются отношенія, похожія на тѣ, какія были у нея въ дѣвичествѣ съ братьями.

Если молодые любятъ другъ друга, то всячески должны это скрывать, какъ что-то постыдное и беззаконное. Она всегда на послугахъ у него, не смѣетъ передъ нимъ сѣсть, не смѣетъ при другихъ обратиться къ нему за чѣмъ-нибудь; ни онъ къ ней не обращается иначе, какъ только приказываетъ, не называя при этомъ ни женой, ни именемъ, а просто «ты». Отправляется мужъ куда-нибудь далеко, она все ему приготовитъ; прощаясь, онъ со всѣми домашними перецѣлуется, а женѣ только скажетъ: «з богом, Стане!», и она отвѣтитъ тѣмъ-же. Когда возвратится, то же самое.

Улучивши минуту, когда останутся одни, мужъ только скажетъ: «О, Стане!», а она: О, мой Дьюро! — «Како си?» — Па добро. — Посмотритъ онъ на неё съ любовью, заглянетъ и она ему въ глаза, и тотчасъ продолжаетъ работу. Въ этихъ обрывкахъ рѣчи чуется столько любви и глубокаго чувства, только скрытаго и подавленнаго.

Съ годами всѣ эти отношенія уравниваются и жизнь идетъ по проторенной колеѣ; но въ началѣ для женщины, особенно если въ дѣвушкахъ дома её окружала теплая любовь, такое положеніе невыносимо. И еще хуже, если при этомъ свекровь злая, да еще мачиха мужу. Иная долгое время не даетъ молодымъ сходиться, чтобы рано не начали родиться дѣти. Для этого она кладетъ молодую спать съ собой или со своими дочерьми. Прибѣгаетъ свекровь для того и къ магическимъ средствамъ: беретъ у молодой ея вѣнчальную рубашку и что-то съ нею дѣлаетъ. Дѣло кончается иногда тѣмъ, что мужъ совершенно охладѣваетъ къ женѣ; потомъ начинаетъ её бить; та бѣжитъ; и вотъ вамъ готова женская исторія и новый процесъ для суда.

Если кто-нибудь умретъ, тотчасъ начинается всеобщій *лелек* и *кукнява* (плачъ, крикъ съ рыданіями и причитаніями); но жена не смѣетъ оплакивать мужа.

Если оплакиваютъ умершаго другія, напр. мать или сестры, то скажутъ: «Зорно-ли (хорошо, красиво) је кукала!»; а если жена: «Какво је безобразна!»

Вообще черногорецъ всегда скрываетъ свою любовь къ женѣ, стыдясь этого нѣжнаго чувства, какъ слабости, не приличествующей ему, воину. Многое въ этихъ отношеніяхъ нужно приписать именно военному характеру черногорца. То-же самое было у нашихъ Запорожскихъ козаковъ, которые о человѣкѣ женившемся говорили, что онъ обабился. Это имѣетъ то-же основаніе, на которомъ держится христіанско-аскетическое ученіе о безбрачіи, ставящемся идеаломъ для истиннаго христіанина, обрекшаго себя на служеніе Богу; такъ какъ женившійся заботится больше о женѣ, слѣдовательно отвлекается отъ служенія Богу,

а у воинствующихъ народовъ—отъ его воинскихъ обязанностей. Изъ того-же источника проистекало безбрачіе монашескихъ и нѣкоторыхъ рыцарскихъ орденовъ. А черногорцы именно и были всегда рыцарями или воинами вѣры; тѣмъ болѣе, что во главѣ ихъ стояли монахи и митрополитъ.

Какъ бы то ни было, если между молодыми есть любовь, то со временемъ эти отношенія становятся проще и не мѣшаютъ супружескому счастію; къ сожалѣнію однако въ послѣднее время, когда на женщину повѣяло бо́льшею свободой, возникаетъ много ссоръ между супругами, и при разсмотрѣніи ихъ съ полною очевидностію обнаруживается неправильность браковъ, заключавшихся иногда не только противъ воли молодыхъ, но между лицами, никогда предварительно не видѣвшимися между собою. Одинъ изъ извѣстителей г. Богишича (Prav. Obič.) говоритъ: «Страшно смотрѣть, когда парень и дѣвушка впервые видятся на вѣнчаніи и въ половину глаза разсматриваютъ другъ друга, при чемъ сейчасъ же можно замѣтить, понравились они другъ другу или нѣтъ» (стр. 197).

А вотъ какими послѣдствіями можетъ сопровождаться бракъ, заключенный безъ предварительнаго знакомства молодыхъ.

Молодая женщина, проживши съ мужемъ всего полгода, пришла на Цетинье въ судъ, прося развода. Просьба ея не была уважена; тогда она убѣжала въ Которъ. Заслышалъ мужъ, что жена его въ Которѣ, надѣла капицу, какъ дѣвушка, и живетъ у кого-то въ услуженіи. Приходитъ онъ въ судъ и проситъ, чтобъ её вытребовали. Въ судѣ ему говорятъ: «Чтобы лучше увѣриться, пойди въ Которъ и самъ погляди, она-ли это». — Да я её не узнаю—отвѣчаетъ мужъ. «Какъ не узнать?» — говоритъ одинъ изъ членовъ суда—я разъ её видѣлъ, когда приходила въ судъ, и то узналъ бы: высокая, лицо продолговатое» и т. д. описываетъ всѣ ея примѣты. — Ну, а я вотъ никакъ не могу тебѣ сказать, какая она, отвѣтилъ мужъ. — Значитъ, хорошо жили между собою и много видѣлись!

Наконецъ на отчужденность супруговъ оказываетъ вліяніе

самый образъ жизни и расположеніе жилища черногорца. Въ немъ, кромѣ доматьина, имѣющаго, если не отдѣльную каморку, то, по крайней мѣрѣ, отдѣльный уголъ съ кроватью, — всѣ остальные спятъ вмѣстѣ въ повалку; такъ что супруги не имѣютъ ни мѣста, ни времени промолвить между собою слова сердечнаго, не говоря уже о какой-нибудь ласкѣ.

Это же самое обстоятельство сопровождаетъ и рожденіе ребенка. При послѣднемъ времени родильница удаляется изъ дома и родитъ иногда на дворѣ, или приходитъ домой ночью, когда всѣ спятъ, и къ утру оказывается въ домѣ ребенокъ; а какъ и когда онъ появился, то знаетъ, кромѣ матери, только свекровь или другая изъ пожилыхъ женщинъ въ домѣ.

Въ послѣднее время всѣ эти внѣшнія обстоятельства, оказывающія вліяніе на положеніе женщины, измѣняются къ лучшему; а также по немногу исчезаетъ и ложный стыдъ черногорца передъ женщиной, и положеніе ея вообще улучшается.

Есть наконецъ одна форма брака—*домаземство*. Это бываетъ въ тѣхъ случаяхъ, если въ семьѣ нѣтъ взрослыхъ мужчинъ — работниковъ, а есть только дѣвушки. Тогда выбираютъ какого-нибудь хорошаго человѣка, подходящаго жениха, хотя бы и изъ другого племени, который самъ не имѣетъ много родни и человѣкъ одинокій; выдаютъ за него дѣвушку съ непремѣннымъ условіемъ, чтобы онъ жилъ въ ея домѣ, заступалъ до нѣкоторой степени хозяина; но главная власть остается въ рукахъ матери, его тещи; его зовутъ *домазет*, не соединяя съ этимъ именемъ большого почета. Иногда такимъ образомъ выходитъ замужъ и беретъ мужа къ себѣ въ домъ вдова, если имѣетъ свою личную собственность, унаслѣдованную или благопріобрѣтенную.

То же самое, кажется, и въ Россіи представляютъ: *зятья-пріемыши, примаки* и *влазни*.

5. Имущественныя отношенія.

Намъ остается сказать еще объ имущественныхъ отношеніяхъ въ семьѣ, а также о раздѣлѣ имѣнія и наслѣдствѣ.

Мы уже очертили роль отца семейства или доматьина. Власть его въ семействѣ опредѣляется только обычаемъ и общими правилами или нравственнымъ закономъ, по которому осуждается несправедливость или тиранія, и который въ то же время предоставляетъ ему распоряжаться всѣмъ, никого не спрашивая. Поэтому никто не имѣетъ права его ограничивать и мѣшаться въ его дѣла, если они не выходятъ изъ ряда вонъ несправедливостью, безнравственностью или жестокостью. И тогда сначала вмѣшиваются ближайшіе родственники, стараясь подѣйствовать на него совѣтомъ, уговорить его и покончить дѣло мирно; и только, когда онъ отвергнетъ этотъ мирный путь, вмѣшивается племенная власть, старяясь возстановить справедливость и защитить страдающихъ отъ крайняго самовластія доматьина. Но такихъ случаевъ почти не бывало. Строго правовыхъ, чисто юридическихъ отношеній тутъ нѣтъ и не можетъ быть, пока не существуетъ особаго, писаннаго, опредѣляющаго ихъ закона. Поэтому совершенно неумѣстно роль доматьина въ черногорской семьѣ сравнивать съ ролью paterfamilias въ семьѣ римской *). Paterfamilias является личностью, облеченною во власть и неограниченныя права, которыя строго формулированы писаннымъ закономъ. Римская семья представляла собою юридическую единицу; тогда какъ въ черногорской семьѣ отецъ не есть власть, а отецъ, естественный глава семьи, составляющій съ нею одно органическое цѣлое, отдающій себя всецѣло ей, живущій для нея, дающій ей все, и она, по такому же естественному побужденію, слушается его, какъ старѣйшаго и опытнѣйшаго, повинуется ему во всемъ. Несправедливость или жестокость со стороны доматьина не есть какое нибудь преступленіе или нарушеніе юридическаго характера, а нарушеніе естественныхъ отношеній, которыя держатся на взаимной любви и равенствѣ; это грѣхъ, но не преступленіе противъ закона; равно какъ и неповиновеніе, оказываемое ему младшими.

*) Эту ошибку дѣлаетъ г. Богишичъ Prav. Obič., стр. LVI, а еще больше его толкователи, какъ гр. К. Воиновичъ и др.

По мѣрѣ того, какъ слабѣли эти естественныя, патріархальныя отношенія, уступая духу времени и вліянію внѣшнихъ обстоятельствъ, при которыхъ стала вновь слагаться жизнь черногорскаго народа, сообразно съ тѣмъ сталъ ослабѣвать и внутренній строй семьи. Въ молодомъ поколѣніи стало появляться стремленіе къ новымъ порядкамъ, идущимъ въ разрѣзъ со старымъ патріархальнымъ бытомъ. Въ виду этихъ новыхъ проявленій и для поддержанія стараго и внесенъ въ законникъ князя Даніила § 58, гласящій такъ: «Можетъ случиться, что сынъ не почитаетъ своихъ родителей и идетъ противъ нихъ; онъ на первый разъ за такое оскорбленіе подвергается штрафу, а если бы и послѣ того не сталъ почитать и слушаться своихъ родителей, то долженъ быть наказанъ заключеніемъ въ тюрьму или тѣлеснымъ наказаніемъ. Такимъ образомъ онъ наказывается два раза; а въ третій разъ отецъ можетъ выгнать его изъ дома».

Послѣднее ясно указываетъ, что отецъ имѣлъ право лишить сына имѣнія. Но врядъ-ли это могло когда-либо случиться, если сынъ сверхъ непочитанія и непослушанія не отягчилъ своего положенія еще какими-либо проступками; и въ такихъ случаяхъ обычно бывало отдѣленіе непокорнаго сына безъ полнаго однако лишенія его имущества.

Если бы семейная жизнь держалась на юридическомъ началѣ, то по смыслу закона непокорный сынъ долженъ бы быть прогнанъ безо всего; но этого не бывало и не могло быть, именно потому, что этого юридическаго начала не было въ черногорской семьѣ, какъ то было въ семьѣ римской; и дѣло обыкновенно кончалось тѣмъ, что отецъ по своей личной волѣ или по просьбѣ остальныхъ членовъ семьи только отдѣлялъ сына, не лишая его ни малѣйшей доли изъ имѣнія, чтобы отнять у него всякій поводъ жаловаться на несправедливость къ нему и не оставить въ немъ ни тѣни враждебнаго чувства, а напротивъ, отпустивъ его изъ семьи, не дать заглохнуть въ немъ родственнымъ чувствамъ и остаться съ нимъ впредь въ добрыхъ, чисто родственныхъ отношеніяхъ.

Такимъ образомъ въ нераздѣленной семьѣ отецъ семьи или доматьинъ былъ въ то же время безраздѣльнымъ распорядителемъ всего имѣнія; если же семья дѣлилась, то по естественному закону справедливости имѣніе дѣлилось между всѣми членами поровну. Изъ этого общаго правила исключалась только дочь, если выходила замужъ, такъ какъ она тогда дѣлалась членомъ другой семьи и участницею въ его имѣніи; — а также жена умершаго члена семьи, если она была бездѣтна или выходила замужъ за другого и вообще оставляла мужнину семью.

Таково общее правило владѣнія имуществомъ и наслѣдованія. Дѣлается однако различіе между имѣніемъ наслѣдственнымъ (*очевина, дѣдовина, бащинска бащина*), и купленнымъ (*куповина*), или вообще благопріобрѣтеннымъ (*стечевина*). По общему правилу, какъ то, такъ и другое должно быть также раздѣлено по-ровну; но благопріобрѣтеннымъ отецъ располагаетъ свободнѣе: онъ изъ него можетъ дать дочери или завѣщать отдѣльную часть женѣ.

Женщина, какъ мы сказали, исключается изъ наслѣдованія доли изъ общаго имѣнія, и, выходя замужъ, получаетъ только приданое, состоящее въ одеждѣ и разномъ движимомъ имуществѣ, и что̀ добровольно дастъ семья скотомъ или деньгами; но за отсутствіемъ братьевъ она можетъ унаслѣдовать и все имѣніе. Такимъ образомъ у нея можетъ быть свое собственное имѣніе, которымъ имѣетъ право располагать, какъ хочетъ, и дать, кому хочетъ. И оно остается за нею и по выходѣ замужъ.

Это имѣніе называется *материнство* — личное имущество матери, какъ наслѣдованное отъ отца — *очевина*. Его мать можетъ дать кому хочетъ, сыновьямъ или дочерямъ, по большею частью послѣднимъ, хотя и сыновья стараются ради того угодить матери. Если же она умретъ, не сдѣлавши никакого распоряженія, то имѣніе дѣлится между всѣми дочерьми по-ровну, гдѣ бы онѣ ни находились (такъ мнѣ сообщали на Цеклинѣ).

Остальное объ имущественныхъ отношеніяхъ мы находимъ въ законникѣ князя Даніила, который для насъ въ этомъ случаѣ

имѣетъ особенную цѣнность, такъ какъ чуждъ какихъ бы то ни было юридическихъ утопій, составленъ единственно на основаніи народнаго обычая и весь пропитанъ уваженіемъ къ старинѣ и старинному черногорскому складу жизни.

За § 47, не допускающимъ сыновьямъ дѣлиться безъ воли родителей, слѣдуютъ §§, опредѣляющіе порядокъ наслѣдованія.

§ 48: «Отецъ, который самъ что-либо пріобрѣлъ, можетъ дѣлить его между сыновьями по своей волѣ; и если бы отецъ оставилъ одному больше, чѣмъ другому, въ то никто не смѣетъ мѣшаться, такъ какъ всякій своимъ трудовымъ имѣніемъ (свойом муком) имѣетъ право располагать по своей волѣ».

§ 49: «Всякій властенъ въ своемъ имѣніи и имѣетъ право подѣлить его и внѣ своего семейства; сдѣлаетъ онъ то при своей жизни или по завѣщанію, въ то никто не смѣетъ мѣшаться».

§ 50: «По смерти отца, еслибъ онъ не распорядился своимъ имѣніемъ еще при жизни, оно дѣлится на равныя части между сыновьями; если же жива мать, то она до смерти пользуется частью своего мужа, и дѣлится имѣніе послѣ ея смерти и то, если дѣти взрослыя, въ противномъ же случаѣ не дѣлится, пока они не выростутъ; а имѣніе это должно быть поставлено подъ опеку (прокурадуре, опекуны) честныхъ людей, пока дѣтямъ не исполнится 21 годъ».

§ 51: «Если дѣвушка выйдетъ замужъ, то, по обычаю нашей земли, не имѣетъ никакой части въ имѣніи, кромѣ приданаго (пртія), что̀ ей при выходѣ замужъ дадутъ ея родители».

§ 52: «Вдова, раньше или позже оставшаяся безъ мужа, пока не выйдетъ замужъ опять, пользуется всею частью своего мужа; если же выйдетъ замужъ, то получаетъ на годъ по 10 талеровъ; если же имѣетъ дѣтей, тогда на мальчика получаетъ на годъ по 1 цекину (2 талера = 4 гульдена), а на дѣвочку по 2 цекина. Это нужно разумѣть такъ, что вдова за столько лѣтъ, сколько жила со своимъ мужемъ и сколько жила въ домѣ своего мужа вдовой, получаетъ за тѣ годы по указанному выше опредѣленію».

§ 53: «Если отецъ умретъ безъ дѣтей мужескаго пола, а оста-

нутся послѣ него одно или больше дѣтей женскаго пола, тогда между ними дѣлится, какъ *очинство*, такъ и *дѣдинство*, которое принадлежитъ ихъ отцу, кромѣ оружія, которое наслѣдуетъ ближайшій родственникъ въ томъ только случаѣ, еслибъ отецъ въ своемъ завѣщаніи не предоставилъ его или дочери, или кому-либо другому».

§ 54: «Если бы этотъ отецъ имѣлъ сестеръ замужнихъ или незамужнихъ, то сестры получаютъ одну часть, а дочери двѣ».

§ 55: «Если дочь безъ другихъ дѣтей мужескаго пола, т. е. безъ братьевъ, останется одна въ домѣ (*на живцу*), тогда она наслѣдуетъ все движимое и недвижимое имущество своего отца».

§ 56: «Если бы дѣвушка, выйдя замужъ, получила отъ своихъ родителей какое-либо имѣніе, и умерла бы безъ дѣтей, тогда все это имущество и то, что̀ она на него пріобрѣла, дѣлится на ея братьевъ, или, если нѣтъ братьевъ, на сестеръ; если же нѣтъ и сестеръ, то ближайшимъ родственникамъ (*на близику*)».

§ 57: «Если не останется никого (остане пустош), то наслѣдуютъ ближайшіе родственники; если же бы не было и ихъ, то все принадлежитъ народной кассѣ».

Въ дополненіе и подкрѣпленіе статей законника приведемъ и то, что̀ собрано г. Богишичемъ по отношенію къ тому-же предмету; тѣмъ болѣе, что есть люди, отвергающіе въ этомъ отношеніи компетенцію данилова законника *).

У г. Богишича имущественнымъ отношеніямъ посвященъ отдѣлъ «Дѣленіе задруги и наслѣдство» (стр. 319—395), кото-

---

*) Рѣзче всѣхъ противъ него выражается графъ К. Воиновичъ въ сочиненіи по поводу новаго имущественнаго законника Черногоріи: «Статьи 47—58— говоритъ онъ — занимаются наслѣдственнымъ правомъ, но слишкомъ неудовлетворительно (стр. 53). При такомъ порядкѣ наслѣдованія, дѣдовина распалась бы, какъ по новымъ законамъ, которые сформированы по римской колодкѣ; но къ счастію ни уставъ этотъ *не отвычалъ народнымъ обычаямъ*, ни могъ онъ пустить корни въ Черногоріи, и, по всѣмъ вѣроятіямъ, или эти опредѣленія были опытами новаго наслѣдственнаго устройства, которое не дало никакого плода, или совсѣмъ неправильно были тогда выражены отношенія семейныя и наслѣдственныя» (стр. 21—22) и т. д.

рымъ мы и воспользуемся, соединивши съ тѣмъ и попечительство о сиротахъ, также связанное съ имущественными отношеніями.

Будемъ только имѣть въ виду, что употребляемое имъ слово *задруга* въ приложеніи къ Черногоріи имѣетъ смыслъ вообще семьи.

На вопросъ, склоненъ ли народъ больше жить въ задругѣ или къ раздѣлу, отвѣчаетъ одинъ: «въ послѣднее время начала проникать нѣкоторая склонность къ дѣлежу и въ Герцеговинѣ, *смежной съ Черногоріей*» (стр. 321). О самой же Черногоріи не говорится ничего. О причинахъ раздѣла сообщаютъ слѣдующее: «главнымъ образомъ изъ-за женъ, которыя не могутъ между собою ужиться, и постоянно наговариваютъ своихъ мужьевъ раздѣлиться. Есть однако и другія причины: когда одинъ изъ задругарей не хочетъ работа́ть, не слушается, тогда его отдѣлятъ; или доматьинъ несправедливъ и соблюдаетъ больше свою пользу, чѣмъ задруги» (323—24). Подѣлившись, иногда потомъ опять сходятся; но это не продолжается долго и опять доходитъ дѣло до дѣлежа (стр. 326). «*Каждый задругарь имѣетъ право отдѣлиться*, когда хочетъ; но ему то невыгодно и не дѣлаетъ чести, такъ какъ станетъ одинокимъ и всякій ему скажетъ, что онъ поступилъ безстыдно, отдѣлившись отъ своихъ братьевъ. *Если родители хотятъ*, они дадутъ ему приличную часть всего, а многіе скажутъ такому: «если не хочешь жить, какъ повелѣваетъ Богъ, покуда я живъ, не дамъ тебѣ ничего, кромѣ камня». Другой извѣститель отвѣчаетъ такъ: «Всегда имѣетъ право каждый взрослый мужчина, членъ задруги. Тяжеле въ маломъ семействѣ, гдѣ еще живъ отецъ; онъ можетъ сказать, что не дастъ ничего; но обыкновенно отцу отвѣчаютъ: «мы не въ Приморьи (т. е. Далмаціи), гдѣ отецъ все, а дѣти ничто»,—и такимъ образомъ принудятъ его дать сыну, котораго отдѣляетъ, нѣкоторую часть» (стр. 328—29). Дѣлежъ недвижимаго имущества, а также домашней утвари и орудій производится по колѣнамъ (in stipites), но родословіе не восходитъ далеко, а довольствуются отцами живыхъ задругарей. Притомъ

незамужнія женщины получаютъ свою часть, какъ и мужчины, и съ тою частью она идетъ къ тому, съ кѣмъ хочетъ жить до замужества» (стр. 335). Въ инокоспомъ семействѣ при дѣлежѣ тотъ-же порядокъ, какъ и въ задружномъ (стр. 354). «Если семейство спадетъ до опой дочери, тогда является много искателей ея руки, такъ какъ она все имѣніе несетъ въ приданое (мираз)», — отвѣчаетъ одинъ; и другой: «ей остается все, и она можетъ располагать, какъ хочетъ». Но обычно она выходитъ замужъ, т. е. чаще всего приведетъ къ себѣ мужа *домазета*, или если не хочетъ тотчасъ выйти замужъ, то войдетъ въ домъ къ кому-либо и съ собою возьметъ свое наслѣдство. Когда дойдетъ дѣло до замужества, *она можетъ опять взять то, что̀ принесла въ пріютившій ее домъ*; но это случается очень рѣдко, особенно, если она послѣ отца осталась ребенкомъ и была вскормлена у того родственника, она довольствуется только одеждой, какъ и дочь его, а все недвижимое наслѣдство отъ своего отца оставитъ ему» (стр. 355). «Наслѣдуютъ одинаково мужъ отъ жены и жена отъ мужа, если имѣютъ дѣтей. Въ случаѣ же, еслибъ не имѣли дѣтей, а мужъ умеръ, и жена не захотѣла бы больше оставаться въ мужниномъ домѣ, но вернулась бы въ свой родъ; тогда договорится съ братьями умершаго мужа, и они дадутъ ей (приблизительно) половину имѣнія или третью часть имѣнія, надъ которымъ она дѣлается полною госпожею; но рѣдко бываетъ, чтобы такая старшая женщина отправилась въ родъ; а молодая не беретъ ничего, кромѣ своего приданаго». Другой отвѣтъ: «если есть дѣти, они наслѣдуютъ; но если умретъ жена безъ дѣтей, тогда *ея особина* (личное имущество) идетъ мужу; а если нѣтъ мужа, то наслѣдуетъ ея родъ. Если мужъ умретъ безъ дѣтей и не опредѣливши ничего (без ріечи), трудно, чтобы она наслѣдовала *его особину*; но она идетъ обычно въ пользу задруги» (стр. 364).

Относительно попечительства о сиротахъ: «въ задругѣ попечители доматьинъ и цѣлая задруга; въ инокоштинѣ, гдѣ отецъ умретъ, а остается мать, она и управляетъ безъ какого-либо попечителя, пока не подростутъ дѣти; если останутся сироты безъ

отца и безъ матери, тогда эти малолѣтнія сироты идутъ къ какому-либо ближнему родственнику и тамъ остаются у него, пока подростутъ; родственникъ тотъ и управляетъ ихъ имѣніемъ; а когда подростутъ, они опять возвращаются въ свой домъ, особенно если мужескаго пола» (стр. 368). Дальнѣйшіе отвѣты относительно того-же: «въ Герцеговинѣ и Черногоріи нѣтъ *тутора под писмом*, какъ въ Бокѣ; но сирота и его имѣніе поручаются какому-либо честному, дѣльному и душевному человѣку изъ той же фамиліи или семейства (породице), который не даетъ никакого отчета судебной власти; но, когда сирота выростетъ, сохранитъ ему туторъ и передъ людьми все передастъ одно за другимъ, что̀ принадлежитъ ему изъ недвижимаго имѣнія». Другой: «за туторомъ не наблюдаетъ никто. Но еслибъ увидѣли, что туторъ сдѣлалъ какую либо несправедливость противъ сиротъ, то прежде требуютъ отъ него отчета сами сироты; если то женскаго пола, то вмѣшается цѣлое село, т. е. добрые люди сельскіе, и принудятъ тутора дать расчетъ. Но такъ какъ туторами бываютъ ближайшіе родственники и считается за великій грѣхъ и стыдъ обмануть сиротъ, то такіе случаи рѣдко и бываютъ» (стр. 371).

Наконецъ обратимся къ документамъ.

Въ Цетинскомъ монастырѣ находится книга, заключающая въ себѣ рядъ записей дара, продажи и залога имѣній монастырю, въ которыхъ также до нѣкоторой степени обрисовываются имущественныя отношенія разныхъ лицъ. Внесенныя въ эти записи сдѣлки и договоры всѣ скрѣплены свидѣтелями изъ народа, и потому должны быть вполнѣ вѣрны обычаю и народному духу, что и придаетъ имъ особенную цѣнность и интересъ въ вопросахъ, касающихся обычнаго права. Поэтому мы предлагаемъ здѣсь рядъ выписокъ, частью въ оригинальномъ текстѣ, а частью въ извлеченіи только содержанія. Въ правописаніи мы устраняемъ только сокращенія и невольныя ошибки писца, а особенные знаки для смягченныхъ *д* и *т* замѣняемъ знаками *дь* и *ть*; вмѣсто же послѣдняго въ патронимическихъ именахъ ставимъ *ч*.

1) Дахвина Стоянова приложила виноградъ въ Беряхъ (въ Лѣшкополѣ близъ Подгорицы) двѣ мотыки (1586 г.).

2) Нико сынъ Рада Стьепчева изъ Сотоничей (въ Цермницѣ) пришелъ къ влад. Висаріону и приложилъ «седамъ мотикъ винограда и кутю и бащину и ливаду за мертвіехъ душу и да самъ общи у монастиръ» (1687 г.).

3) Макна Митрова изъ Очиничъ приложила домъ и баштину и 10 козъ и корову съ двумя телятами и все «што се зове нье и сина нье Дьюра подкутнице (земля при домѣ) отъ путине дьедове до кутьишта» и т. д. (тоже Висаріану влад.).

4) «Да се зна како заставише (оставили въ залогъ) шороевичъ бащину владики на поноръ раичко милошевъ дионицу и іовета радоевъ и вукъ дракуловъ и иово дракуловъ и воинъ и вучицъ—седамъ діоница за то дахъ 37 гроша и 21 пару, пакъ на млинъ 30 гроша». Въ концѣ прибавка: если могутъ внести занятыя деньги «у кое врiеме», то могутъ получить заложенное обратно.

5) Вукманъ Вукославчевъ (изъ Цеклина) приложилъ (Висаріону) «и уписа за свою душу *погибиону бащину* ниву и тако рече да га храни до смрти, а кадъ умре да се други нема пачати у ту церковну бащину него само црква».

6) Стане ктьи вука попова приложила домъ «на свиниште—мертвіемъ за душу» (1689 г.).

7) Манда Вукчева изъ Опточич (въ Цермницѣ) за мою душу и моиехъ мертвіехъ—плѣту лазину и маровину виноградъ и дабкович зграду и подъ барине и клать ниву и петричевинъ и растоку и лучицу и вели долацъ и піявицу, на ню е хиляда аньдрияне радовъ и на биелу рудину три доца и одрина код кутье ковачеве и у гору и у воду що е было бошкова са свимъ *що ми бьеше продала сестра стане* кутьишта и око кутьишта зграде мару ковачу за 29 гроша» (1696 г.).

8) Ивана ктьи Дьюрина записала *четвертую часть* дома и бащине и горе и воде и све що е нѣ называ «и да е церква храни до смерти» (влад. Висар.).

9) Да се зна како додье вучина наратьянинъ и приложи цркви цетинской — свою кутю и бащину и гору и воду, и сухо и сирово и све нѣгово що има у наратъ третьи діо одъ свега нарта, то приложи Богу и светой Господьи увиекъ да е церковно ка и остала старинска бащина церковна. И тко бы ови прилогъ почео пакоститъ или притискатъ, тога человѣка да порази крепкая сила божія и да га Богъ и пресвета Богородица попущи на таквога человека всако зло и кастизію, и домъ да му пустъ остане вавеки аминъ; и сему писму седокъ вуко манеза и каракъ друкшичъ и хусеинъ мехведовичъ, и омеръ мемичъ и жабіака и попъ витьентіе и предъ истіема сиедоцима владыка от Цетиня Кѵръ Руфимъ истого вучину нартьяннина прими и дарова капу и доламу и чакшире от меневиша свите» (ок. 1675 г.).

10) «Да естъ вѣдомо пред кимъ изиде сіе писаніе како я Стиепо Даиковъ отъ Брчелихъ (въ Церм.) видѣхъ себе стара и неяка и осиротьела отъ рода мога и душа ме узболе и *договорихсе са подружіомъ моимъ братомъ* и приложисмо светои Господьи на Цетинѣ кутю и свое покутье и бащину и виноградъ и бостане и гору и све що се мое называ за вечни поменъ душе мое и моиехъ мертвіехъ родитель».

11) Да се зна како я калудьеръ василіе от Зачира оставихъ по дионице *що самъ купіо у Мартина Маркова* уписахъ монастиру на Цетинѣ, и ако е узмогу откупити нека е откупе у владике кои буде и заповиеда у манастиръ».

12) Да се зна пред ким се изнесе сіе писаніе како имаше діо радоня и вучина влатковичъ и нихъ синовацъ дио нихъ *пиперовине* (названіе бащины) *от пртіе нихъ матере* на горне добро третьи діо васъ уписа владици Пахомію у ман. на Цет. и т. д. (перечисленіе земель) «и ту бащину продаше у вечну бащину манастиру за осамъ сто и осамдесетъ асприх а та е бащина и придье била церковна и да нема ко що искати за ту бащину нитко од влатковичъ ни синъ нихъ ни унукъ — и тако рекоше Радоня и Вучина еже када не присуди синовцу нихъ діо од те бащине нища, ако ли що кад синовацъ нихъ узище да одговоре

влатковичи тому сведоци кои циенише ту бащину кнезъ Расавъ Ратьичъ, Вукота Расаличъ, Вукъ Боровина и ини мнози (1568 г.).

13) Вуксанъ Радовичъ приложилъ 2 діонице на нижнемъ Цетинскомъ полѣ «ако ли се надье тко от рода мога или от племена те за то церкви помене или чимъ досади за ту бащину да е проклетъ»—«на ту бащину четире аспре данка» (1561 г.).

14) Вуле Радовъ оставилъ церкви «виноградъ на завалу и други на Царину и кутю и покутье (подкутье?) и сву бащину и мало и велико» и т. д. «то церкви оставихъ доброволно и за добра живота и памети»—«и да му стои жена у кутю докле хотье и да узме сад на завалу, а кадъ умре да е све церкви»—«*то рече да се люби* (*жень*) *даду*: и лугъ и бащину (что было въ закладѣ у попа Вукашина) що е у лазе и що е пред светомъ петкомъ и у кутю и подъкутьницу и надъкутьницу».

15) «Преда мномъ владикомъ рухвимомъ макна станова и ктьеръ нѣ ерина и приложисмо кутю и виноградъ и бащину и сухо и сирово» и т. д. «и ако поверне стану синъ изъ робья да му се врьне». (1675 г.).

16) «(Начало пропускаемъ)» яне Иовишина, коя е учинила и приложила *мужевну бащину* Иовише Кривокутье от коега су остали два сина: еданъ отъ перве жене, а други от яне, и по очиной смерти умрие яни синъ, *остаде бащина пасторку янину;* умрие пасторакъ, *остаде бащина братству*. И тако ми кметови осудисмо яни жени иовишиной дванаис цекинахъ да ихъ има подмиритъ Станое Кривокутя (братъ Иовишинъ) и веть да не има искатъ от мужевнега нища, ни досадьеватъ церкви ни манастиру. А судисмо одъ бащине Иовишине церкви светой Господьи манастиру на Цетинѣ ступъ землѣ под орахъ и приложисмо да е церковна—а друга бащина Иовишина остаде станою кривокутьи, о тога да подмируе дугове Иовишине *и племену седмину*, а речени ступъ землѣ под орах остаде церкви либер и за то узесмо от владике обиедъ и каратахъ двадесетъ и четири гроша, и воевода цекинъ и *племе хиляду* и сувише владика поклони Яни Иовишиной тьюрдію о три цекина» (1764 г.).

17) Сыновья Милоша Шпадіера Сава и Коица съ дядею Стьепцомъ Ивановымъ продали монастырю двѣ «діонице» земли (1764 г.).

18) Вуко Никовъ Стиеповичъ «постарини Мартинович» продалъ монастырю свою «діоницу» земли; а часть была куплена монастыремъ еще прежде (1764 г.).

19) Вукота Вукосавовъ продалъ «бащину три діонице».

20) «Да се зна како додье Стане Драга Милошева жена, будутьи шестнаистъ година остала вдова по мужу, и сиротна за синомъ година десетъ кои е оставио све свое своей матери и она помисливши свою смерть кою ожидутъ день и ноть и за душу своега мужа Драга и за душу своега сина Мила и за свою душу приложи у манастиръ на Цетинѣ св. Господьи от свое бащине широку ниву на Царине коиози куфинатъ (граница) от истока Иова Вукотина отъ запада *Стане Маркове* с едне стране улица, а з друге Ива Дьюканова, и то приложи, а церква е остави да е держи докле буде жива, а по смерти да е либера церковна.— И що се находи Стане Драгове *у планину четверти діо от кутяхъ Милошевичахъ* у сваку планину *четверти діо то све оста(в)ля ктьерима*, ако тье Милошевичи да плате по ціени, ако ли не тье платитъ они да не маю сметатъ другога (купить?), инако да имъ ніе просто ни благословено, но проклето. И еще два цекина що е дала иста Стане Стьепцу Лукину на Очиниче сврхъ бащине на крстъ, да ихъ има датъ Стани у руке или не (ея) ктьерма ово пролетье или стьепацъ или Иво или Иово Милошевичи кои бащину держе. А друго све драга Милошева кутю и покутье и осталу бащину оставлямъ я Стане Драгова *унуки ктьери Миловой*, ако ли би она умерла и то све друго или е кутя или е бащина и гора и вода церкви и ктьерма дадие ли манастиръ и ктьери на поли, и тому сѣдоци: перво господинъ влад. Василіи и калудьеръ Симеонъ Добрлянинъ. Вуко Дорать и Савичъ Ивановъ и Дьюро Гога Сековичъ. И еще я Стане Драгова наредихъ кадъ умремъ да додьу калудьери изъ манастира да ми очате и Евангеліе и погребъ и да имъ се да цекинъ готовъ и

сувише у манастиръ саландаръ за мою душу, и цекинъ да се спенча на погребъ вина и ракіе, ово да имаю мое ктьери од мога спенчатъ; и дужанъ ми е» и т. д. (перечисленіе должниковъ) (1761 г.).

21) «Видехъ я вуко Станишинъ почекъ у своме виеку старъ а у телу болестанъ расмотрехъ свою смертъ, а по себе сина не оставихъ — и тако одъ моега усрдія ка пресв. Богородицы *са договоромъ подружія моего* приложивъ у манастиръ ниву дьюрикачу — да е церковна, и црква да е не има продатъ нигда никому, нако проміенитъ за бащину, дье би лепше церкви прилегло» (1741 г.).

22) Перо Янковъ Медовичъ «осиротехъ одъ мое братье и я бивши у лошу животу е ма у памети здравой приложихъ мою бащинску бащину, коя ми е отъ прадьеда и дьеда и оца и мое братье — и одъ мое кутье докле е живо едно челяде да се има овіемъ мантенятъ и хранитъ, и потому да буде здраво и либеро церкви, и за душу оніехъ кои су е стекли» (1738 г.).

23) Прилогъ Вука Маркова, состоящій въ скотѣ и вещахъ, а отъ монастиря за то: «и поклонисмо синовцима вуковіема копче от шестъ цекинахъ; остадоше церкви у животину и мртвину (вещи) 44 цекинах. — о тога остависмо вуковой жени Манди 5 козахъ велихъ, а 5 маліехъ, нека е главнина церковна, а припаша на поли. А други прилогъ вука маркова кутя и бащина и гора и вода, и сухо и сирово, остаде церковно либеро чисто, да се у то нитко *не ма міешатъ, ни вукови синовци, ни други селяни*, но рекосмо да стои вукова жена у кутю и на темель вуковъ, да она докле узможе церкви да одговара, защо и она приложи церкви, нѣ сребро и халине, говеда и наполице и све що се нѣ надье, по нѣ смрти да е церковно» (1748 г.).

24) «Милошъ Перовъ Цикавацъ Иовета Дабовъ Цикавацъ продали влад. Василію свою «діоницу» подъ Клачиномъ за 36 гр. и 39 динаровъ.

25) Пейо Швардунъ приложилъ «граду (огородъ) око кутье кою бѣше откупіо у влад. Висаріона и по смерти пеиовой сино-

вацъ пеиовъ додье изъ жабляка и продаде милу вукичу мало манѣ зграде више церковне пояте и за то бѣше мило дао седамъ цекинахъ с арчемъ. И по тому мы оба брата Архиерея Савва и Василіе Мила Вукича звасмо и питасмо за що ни на прилогъ христіански наступи куповатъ зграду више церкве уляника пояте и гумна. Мило рече: ніесамъ самъ, но су ме друзи научили. И за то ми оба архіерея з братіомъ дадосмо милу за оне седамъ цекинахъ данъ ораня на ровине да мило и нѣгови послѣдни уживаю с благословомъ, а зграда шквардунова остаде либера цркви у виечни виекъ». Между свидѣтелями и два брата Милова Перо и Станко.

Дѣлая такое множество выписокъ, мы имѣли въ виду поставленіе читателя въ такое положеніе, чтобы онъ самъ могъ сдѣлать выводъ объ имущественныхъ отношеніяхъ Черногоріи въ старое время и, такъ сказать, контролировать наши заключенія. Правда, въ записяхъ этихъ не совсѣмъ ясно виденъ составъ семьи. Такъ, различныя приложенія монастырю дѣлаютъ большею частію одинокіе люди или мужъ и жена, не имѣвшіе или потерявшіе другихъ членовъ семьи, которые, тяготясь своимъ одиночествомъ, страдая недугами старости и видя приближеніе смерти, отдаютъ все свое имущество монастырю иногда съ условіемъ, чтобы онъ ихъ прокармливалъ до смерти, а иной прямо и вступаетъ въ него жить «да самъ общи у манастир». Таковы записки 1, 2, 5, 6, 7, 8, 9, 11 (монахъ), 13, 20, 21, 22, 23 и 25. Одинъ однако дѣлаетъ приложеніе, договорившись прежде «со подружіемъ моимъ братомъ» (10), но хотя и говорится «приложисмо», какъ бы оба, далѣе однако видно, что это касается одного только: «све що се *мое* назива», а не наше. Мать съ дочерью отдаютъ все свое монастырю, потерявъ всѣхъ родственниковъ, одинъ изъ которыхъ гдѣ-то въ плѣну; потому дѣлается оговорка: «ако поверне Стану синъ изъ робья, да му се верне» (14). Въ одной записи значится, что жена по смерти своего мужа и дѣтей родного сына и пасынка приносила монастырю «мужевну башину», которая однако по словамъ этой же записи

«остаде братству»; но представитель этого братства (можетъ быть, братъ мужа той жены) долженъ былъ приложницѣ заплатить, и все-таки одну часть отдалъ монастырю, какъ она завѣщала, тогда какъ другая пошла на уплату долговъ покойнаго «*и племену седмину*», а владыка, обдаривши участниковъ въ дарственномъ актѣ, также далъ племени *хиляду* (грошей?). Замѣтимъ при томъ, что въ приложеніи самостоятельно участвуютъ и женщины (1, 6, 8, 15, 19); а одинъ дѣлаетъ приложеніе «са договоромъ подружія моего», т. е. жены; между приложницами есть и дѣвушки: «Стане ктьи Вука Попова» (6) «Ивана ктьи Дьюрина» (8).

Относительно залога и продажи имѣній упоминаются одиночныя лица (17, 18 и 24), или нѣсколько: два брата (23), два брата и племянникъ (12), два брата съ дядею (16); однажды шестеро закладываютъ 7 діониць (4); мимоходомъ упоминается тоже одиночная продажа: монахъ Василій купилъ половину «діонице» у Мартина Маркова (11), сестра купила у сестры (17). Не знаемъ кого имѣли въ семьѣ одиночные продавцы подъ №№ 17 и 18; а упоминаемый въ № 24 сдѣлалъ продажу, имѣя двоихъ братьевъ, которые подписались свидѣтелями; но онъ продалъ свое независимо отъ нихъ.

Изъ этихъ же данныхъ видно, что семьи были весьма несложныя, и наслѣдственность заключалась только въ этой узкой семьѣ (о задругѣ не можетъ быть и помина), и потому дарователи впередъ выражаются противъ всякихъ претензій какихъ бы то ни было другихъ родственниковъ внѣ круга семьи; а за ними остается право выкупа.

Гораздо опредѣленнѣе очерчивается здѣсь положеніе женщины. Дѣвушка она, замужняя или вдова, она владѣетъ имуществомъ (*имаоникъ* по законнику) не только движимымъ, но и недвижимымъ, даритъ, продаетъ, покупаетъ и участвуетъ въ наслѣдствѣ. Два брата и племянникъ получили часть бащины, носящей названіе *пиперовина* и составляющей *пртію* (*приданое*) *ихъ матери*, и третью часть ея продали за 800 аспръ монастырю

(12). Ивана, дочь Дьюра, записала монастырю четвертую часть дома, бащины, лѣса, воды и всего, что она унаслѣдовала, и что называется ея собственностію (8). Вуле Радовъ, отдавая все свое имѣніе монастырю, выговариваетъ право, чтобы жена оставалась въ домѣ, сколько ей угодно, и взяла бы огородъ на Завалѣ, а послѣ ея смерти все должно перейти во владѣніе монастыря; но отдѣльно женѣ оставляетъ еще лугъ, бащину и т. д. (14). Стана, жена Драга Милошева, оставшись безъ мужа, а послѣ потерявши сына, завѣщаетъ свое имѣніе монастырю; четвертую же часть мужнинаго отъ домовъ Милошевичей въ планинѣ и ото всякой планины оставляетъ дочерямъ; а также и деньги, которыя ей должны другіе. А остальное все, что было мужнино, домъ и остальную бащину отдаетъ своей внукѣ, дочери отъ сына Мила; а если внука умретъ, то монастырю и дочерямъ наполовину. Тамъ же упоминается пограничное имѣніе Станы Марковой (19). Очевидно, что Стана Драгова по смерти своего мужа была полною хозяйкой даже и тогда, когда сынъ былъ женатъ. Это вы встрѣтите и теперь въ Черногоріи. Сыновья, лишившіеся рано отца, женатые и имѣющіе своихъ дѣтей, но выросшіе на рукахъ и попеченіи своей матери, на всю жизнь ея остаются въ самомъ преданномъ повиновеніи ей. Она совершенно замѣняетъ имъ отца и заступаетъ его мѣсто въ семействѣ, и дѣйствительно выполняетъ мужскую роль, воспитывая въ сыновьяхъ наслѣдниковъ доблестей отца, съ дѣтства подготовляетъ ихъ къ тому, къ чему стремится и чѣмъ гордится всякій черногорецъ. Если случится, что жена останется вдовой слишкомъ молодою, то семьей управляетъ опять *мать* ея мужа; если и того нѣтъ, то есть родъ и племя, братство, которыя до недавняго времени были главными и единственными факторами въ жизни Черногоріи и не утратили своего смысла и значенія и до настоящаго времени.

Наконецъ мы считаемъ необходимымъ для большей точности сдѣлать въ заключеніе одно замѣчаніе относительно всего, сообщаемаго нами о семьѣ и жизни въ ней.

Мы ссылаемся на законникъ кн. Даніила (1855 г.), со вре-

мени выхода котораго прошло уже 40 лѣтъ, и на документы, которымъ минуло уже болѣе ста лѣтъ. Но эти ссылки, взятыя изъ прошлаго, служатъ намъ только подкрѣпленіемъ и нѣкоторымъ освѣщеніемъ фактовъ, прежде всего наблюдавшихся нами въ настоящемъ. Правда, съ успѣхами народа на поприщѣ культурномъ и гражданственномъ, съ развитіемъ личности и личныхъ правъ и семья, какъ живой органъ въ народной жизни, не можетъ оставаться неподвижною; съ общимъ прогрессомъ новыя начала проникаютъ и въ нее, толкая на новый путь и заставляя понемногу отказываться отъ старыхъ порядковъ; когда измѣняется весь бытъ черногорскаго народа, долженъ вмѣстѣ съ тѣмъ измѣниться духъ и характеръ семейныхъ отношеній. Но въ жизни народовъ скачковъ не бываетъ; при томъ измѣняется духъ и характеръ учрежденій, а не самыя учрежденія, которыя остаются. Поэтому семья не могла обратиться въ какую-то абстрактную *доматью заеднищу*, какъ то уже усвоено въ новомъ имущественномъ законникѣ Черногоріи, а племя и братство не претворились еще вполнѣ въ общины или административныя единицы, и во главѣ семьи стоитъ не юридическая личность *доматьина*, но отецъ. Поэтому въ семьѣ никакъ нельзя отыскивать чисто правовыхъ отношеній. Но тѣмъ не менѣе съ осложненіемъ народной жизни вообще и по мѣрѣ уступки племенного быта, жизни государственной является необходимость внести законность и правильность и въ семейныя отношенія, особенно имущественныя, для чего и должно быть выработано особо семейное и наслѣдственное право. Покуда же того нѣтъ, судъ или политическая власть ограничиваются тѣмъ, что разбираютъ семейныя дѣла на основаніи обычая. При этомъ, замѣчая со стороны отца злоупотребленіе своимъ старѣйшинствомъ къ ущербу остальныхъ младшихъ членовъ семьи, или со стороны мужа надъ женою, судъ беретъ подъ свою защиту слабѣйшую сторону; да и самая семья, проникаясь инымъ духомъ, стала выступать противъ семейнаго абсолютизма. И потому въ настоящее время часто случается,

что черногорскій судъ рѣшаетъ дѣло вопреки прямому смыслу § 47 данилова законника и отдѣляетъ сына вопреки волѣ отца, надѣляя его имущественными правами наравнѣ съ другими членами семьи. Въ этомъ случаѣ мы видимъ ограниченіе злоупотребленія родительскою властью, какъ прежній законъ становился на пути сына къ самоволію, клонившемуся къ распаденію семьи и вообще наносившему ей ущербъ. Но новый имущественный законникъ Черногоріи, не трогая семейнаго и наслѣдственнаго права непосредственно, косвенно вноситъ въ племенную семейную жизнь слишкомъ широкое вмѣшательство политической власти, игнорируя основныя, не отмѣненныя еще и до сихъ поръ дѣйствующія народныя учрежденія, племя и братство, и обычаи, по которымъ продолжаетъ еще жить народъ. Мы видѣли уже, какъ попечительство о сиротахъ перешло отъ братства къ суду или административной власти; какъ отецъ ограниченъ въ распоряженіи даже своимъ благопріобрѣтеннымъ имуществомъ; а есть и другія отступленія отъ обычая. Но больше всего вопреки старымъ обычаямъ подверглись ограниченію права женщинъ.

Ограниченіе ея въ дѣлахъ опеки мы уже показали; укажемъ теперь и на статью 690, которая отнимаетъ у нея право располагать самостоятельно своимъ собственнымъ имуществомъ, кромѣ тряпокъ и кое-какихъ мелочей. Вотъ эта статья цѣликомъ: «Совершеннолѣтніе члены семьи (челяд) могутъ вполнѣ свободно располагать своимъ личнымъ имѣніемъ. Но замужняя женщина, если не уговорено что либо другое, можетъ по уговорамъ и вообще дѣламъ, входящимъ въ кругъ этого Законника, располагать своею собственностію только съ согласія мужа, кромѣ обычныхъ мелочей, которыми она можетъ располагать по своей волѣ. Если бы мужъ безъ уважительныхъ причинъ не соглашался на какое либо касающееся имущества дѣло, для котораго то (согласіе?) требуется, или (мужъ) отсутствуетъ изъ дома болѣе продолжительное время, жена можетъ обратиться къ суду, чтобы дать ей власть совершить то дѣло. Судъ не откажетъ ей

въ томъ, если найдетъ, что съ одной стороны тѣмъ не наносится ущерба интересамъ и правамъ мужа, а съ другой, что и для самой жены то дѣло потребно или полезно. Кромѣ того, въ случаѣ болѣе продолжительнаго отсутствія мужа, жена можетъ, когда нѣтъ другого представителя дома, сама, какъ представительница, устраивать *дѣла, касающіяся только движимаго имущества*; и то, впрочемъ, только въ границахъ текущихъ домашнихъ дѣлъ».

Самый языкъ и стилизація этой статьи чрезвычайно тяжелы и неясны, но общій смыслъ понятенъ. Въ томъ же духѣ и статья 483: «Замужняя женщина, *хотя бы была и совершеннолѣтняя* (?), не имѣетъ права принять никакого дара безъ дозволенія мужа, кромѣ какъ отъ домашнихъ членовъ и близкихъ родственниковъ. Она также не имѣетъ права изъ своей личной собственности подарить что нибудь кому либо, кромѣ какихъ нибудь мелочей, если то требуется обычаемъ. Если же мужъ безъ важныхъ причинъ не соглашался бы на полученіе и даваніе дара, то она можетъ обратиться къ суду, чтобы онъ ей ту власть далъ вмѣсто мужа».

Въ Законникѣ слишкомъ глухо говорится о томъ, въ чемъ можетъ состоять отдѣльное ицущество жены, и все сводится какъ будто на одно приданое, состоящее изъ одежды и другихъ принадлежностей костюма; тогда какъ изъ приведенныхъ выше документовъ и свѣдѣній относительно современнаго положенія видно, что дочь можетъ наслѣдовать все имѣніе отца и понести его съ собою въ приданое.

Не входя въ оцѣнку этихъ новыхъ опредѣленій, насколько они соотвѣтствуютъ юридической наукѣ и справедливости, мы съ своей стороны отмѣчаемъ только, что они не отвѣчаютъ обычаю и духу черногорскаго народа, въ доказательство чего и привели отвѣты на относящіеся къ тому вопросы корреспондентовъ г. Богишича, напечатанные въ его книгѣ о юридическихъ обычаяхъ югославянъ, и извлеченія изъ старыхъ, еще не напечатанныхъ документовъ. Но въ томъ же смыслѣ высказался и

юристъ В. Д. Спасовичъ въ статьѣ «Черногорія и Имущественный Законникъ Богишича» (Сочиненія, Т. III, стр. 511—544).

Вотъ его замѣчанія: «Достойно замѣчанія положеніе жены (черногорской) въ кучѣ (въ домѣ или семьѣ)—говоритъ онъ.— Древній обычай благопріятствуетъ женщинѣ и покровительствуетъ ей во всѣхъ славянскихъ законодательствахъ, которыя отличаются тѣмъ, что нѣтъ въ нихъ ничего, похожаго на manus или mundium. Но, воспроизводя эти старые обычаи, составитель Законника перешелъ въ другихъ законоположеніяхъ на иную почву и старался вставить женщину въ тѣ рамки, которыя кругомъ ея обведены по германскимъ и романскимъ законодательствамъ, сдѣлать ее существомъ несамостоятельнымъ въ распоряженіи имуществомъ, лицомъ подопечнымъ. Откровенно признаемся—заключаетъ онъ—что мы не сочувствуемъ этимъ заимствованіямъ, водворяющимъ на славянской почвѣ чуждое ей начало имущественной неравноправности женщины, на весьма спорномъ основаніи прирожденной будто-бы слабости женскаго пола по уму и характеру» (стр. 538—39).

Мы остановились, можетъ быть, слишкомъ много на положеніи женщины; но это было, по нашему мнѣнію, необходимо вслѣдствіе той роли, которую играетъ женщина въ семьѣ, составляющей основное звено въ жизни каждаго народа. На ней собственно держится вся жизнь семьи или, какъ говоритъ черногорская пословица, «не стоитъ домъ на землѣ, но на женѣ». Такое значеніе придается ей и во всѣхъ новѣйшихъ изслѣдованіяхъ народной жизни, и вотъ что мы читаемъ въ одномъ изъ такихъ изслѣдованій: «нынѣшній вѣкъ, стремящійся къ тому, чтобы ограничить индивидуальность въ рамкахъ общественныхъ интересовъ и привести въ гармонію потребности индивидуума и потребности общества, обратилъ глубокое вниманіе на женскій вопросъ. Положеніе женщины стоитъ въ непосредственной связи съ общимъ экономическимъ и соціальнымъ положеніемъ

народовъ. Положеніе женщины — это симптомъ общественнаго строя». (Э. Петри, Антропологія, стр. 463).

6. Названія, относящіяся къ разнымъ видамъ родства.

Возьмемъ для примѣра семью, состоящую изъ отца и матери съ женатыми сыновьями и незамужнею дочерью.

Родители для женъ своихъ сыновей *свекар* и *свекрва;* а онѣ *снахе* по отношенію къ родителямъ и сестрѣ ихъ мужей, которая по отношенію къ нимъ *заова* или *јетрва*. Снохи между собою тоже *снахе* или *јетрве*. Братъ мужа для каждой изъ нихъ *ђевер;* а онъ зоветъ ихъ *снаха* или *сестра*.

Дѣти дѣтей—*унук* и *унука*, а родители родителей *ђед* и *баба*.

Дѣти моего брата мнѣ доводятся *синовац* или *братанић;* а женщина дѣтей своего брата называетъ *братић* и *братићна*. Племянники зовутъ своего дядю (брата ихъ отца) *стриц*, а иногда *даиджа* (въ герцоговин. краяхъ), его жену — *стрина*, а его сестру — *тетка*.

Между собою дѣти родныхъ братьевъ зовутъ другъ друга— *братучед* и *братучеда*. Въ дальнѣйшемъ различаютъ: двоюродные братья — *првобратучеди*, троюродные — *другобратучеди*, потомъ—*треће-* и *четвртобратучеди*. Всѣ-же между собою— *стричевићи*.

Есть слово *братан*, которое однако употребляется въ смыслѣ нашего «братецъ», не выражая родства, иначе говорится: *брајан*, *брајо*, *брајко*. Все это родство въ мужской или отцовской семьѣ; обратимся теперь къ родству той-же семьи къ семьѣ, откуда мать.

Ея родители для ея мужа *таст* и *ташта*, рѣдко—*пунац*, а чаще *пуница*. Все семейство ихъ называется *тазбина:* «пођи у тазбину»; «то ми је тазбина». Племянники дядю по матери называютъ *ујак*, рѣдко—*амиджа*, а его жену—*ујна;* а они своихъ племянниковъ — *братић*.

Братъ моей жены мнѣ *шурак* или *шура* (то, что у австрійскихъ сербовъ шогор отъ нѣмецкаго Schwager), а сестра — *сваст*, *свастика* и *својачица* и рѣдко — *балтеза* (въ Васоев., албанское слово); а я ей *свак*, и она меня зоветъ *сваче;* для цѣлой же семьи, откуда моя жена, я—*зет*, и большіе и малые всѣ выражаются: «*наш зет*».

Мужа своей тетки (отцовой сестры) племянники зовутъ *тетак*, а его дѣти имъ — *теткићи*. Дядя же своего племянника отъ сестры называетъ *нећак*, женщину *нећакиња* и *нећака;* чаще однако употребляется слово *сестрић* или *сестричић* и *сестрићна* или *сестричина*.

Женатые на двухъ сестрахъ между собою *пашанози* (по турецки — *баджанак*).

Жена одного изъ братьевъ дѣтей своего деверя зоветъ *ђеверић* или *ђеверићић* и *ђеверићна*.

Родство по прямой отцовской восходящей линіи послѣ дѣда— *прађед*, затѣмъ *прапрађед* или *шукунђед*, *прашукунђед* и даже *прапрашукунђед;* а по нисходящей — послѣ внуковъ *праунук*, иначе *бјело унуче* или вообще всѣ, слѣдующіе послѣ—*бјеле-чсле*.

Дѣвушка, выданная въ другую семью, по отношенію къ родной семьѣ—*одива*, и о ней ея старая семья всегда ведетъ счеты и заботы, чтобы ни отъ кого ей не было обиды; въ случаѣ чего, какъ мы видѣли, ее могли взять обратно силой. «Наша одива»— представляетъ нѣчто нераздѣлимое съ ея прежнею семьей.

Вообще родственники женіиной семьи, а главнымъ образомъ бывшіе при свадьбѣ въ сватахъ, даже и не родственники, называются *пријатељи*, и это называется родствомъ *по пријатељству*.

Рођак — родственникъ по мужской крови, начиная съ *другобратучеда*; иногда сынъ *ујака*; родственница — *рођака*, а *својта* — если женились изъ одной семьи, какъ напр. семья *пашанога*, и также въ смыслѣ родства въ широкомъ смыслѣ по крови и по пріятельству.

Близика — юридическое понятіе при рѣшеніи вопросовъ о

наслѣдствѣ, правѣ *пре̏че купле* и др., означаетъ людей одного рода или братства.

Есть еще слово *илака* тоже въ мыслѣ родства вообще, хотя бы и самаго отдаленнаго: «Нигђе није остало одњега ни *илаке*», какъ бы наше — ни рода, ни племени.

Неродные отецъ или мать — *очух* или *маћеха*, а дѣти по отношенію къ нимъ *пасторак* и *пасторка*, а дѣти отъ разныхъ родителей зовутъ другъ друга *полубрат* и *полусестра*.

Если двое побратаются, то родители одного для другого — *поочим* и *помајка*, а они для родителей — *посинак* и *посинка*. Тоже самое если происходитъ усыновленіе; но чаще усыновленные дѣлаются настоящими, родными дѣтьми.

Вообще родство различается: *род*, *родбина* — *по дебелој, очиној крви*; *ујчевина* — по матерней и *тазбина* — по женином.

Если двое, совсѣмъ неродные, вскормлены одною грудью, они считаются родными *по млијеку*, и это препятствуетъ браку между ними. Наконецъ, есть родство *по кумству*, когда кто бываетъ кумомъ, т. е. шаферомъ при вѣнчаніи и послѣ воспринимаетъ въ той семьѣ всѣхъ дѣтей.

Кромѣ этихъ именъ, опредѣляемыхъ родствомъ, въ семьѣ между всѣми ея членами есть имена, установившіяся помимо того и выражающія ихъ личныя отношенія другъ къ другу. Дѣда, напр. чаще всего зовутъ *стрико* (собств. дядя отъ *стрић*) и *тата*; отца *тата* и тоже *стрико*, и это имя переходитъ вообще на старшаго въ семьѣ; такимъ образомъ по отношенію къ дѣду оно его, такъ сказать, молодитъ, а молодому придаетъ больше уваженія. Мать дѣти зовутъ *мама*, *нана*, иногда *стрина*, и это имя дѣлается общимъ и для болѣе пожилыхъ снохъ, если онѣ въ добрыхъ отношеніяхъ со свекровью и любимы остальными членами семьи. Отцу въ нѣкоторыхъ семьяхъ даютъ еще имя *лале*, можетъ быть подражая туркамъ, у которыхъ это имя носили воспитатели ихъ наслѣдниковъ (въ серб. пѣсняхъ часто упом. лали и визири), и *ман. Лале* зовутъ иногда и маленькаго

ребенка, мальчика, любимца семьи, что заставляетъ думать, что не просто ли это ласкательное слово.

Снохи и золовки, какъ мы уже говорили, зовутъ одна другую сестрой (секо, секице), деверя—братомъ (брајо), и онъ ихъ сестрами.

Имя *синко* (сынъ) въ ласкѣ присвоивается не только мужскому, но и женскому полу. Женщинъ вообще въ семьѣ, жену или сноху, зовутъ—*невјесто*; а и посторонніе тѣмъ же именемъ зовутъ каждую молодую женщину, иногда-же и пожилую, даже старуху, чтобы ей польстить и больше расположить въ свою пользу.

Вообще же старшіе младшихъ въ семьѣ, и тѣ всѣ между собою большею частью зовутъ другъ друга личнымъ именемъ или какимъ нибудь особеннымъ прозвищемъ (*надимак*). То же самое и со стороны младшихъ по отношенію къ старшимъ, т. е. зовутъ личнымъ именемъ. Поэтому дѣти зовутъ родителей *тата и мама*, покуда совсѣмъ маленькія, а потомъ лѣтъ съ 12 всегда по имени и иначе — стыдно.

Вотъ почему въ черногорской семьѣ по именамъ, съ которыми члены ея обращаются другъ къ другу, трудно опредѣлить родство; а часто слышатся и имена придуманныя (надимак), данныя по какимъ нибудь наружнымъ признакамъ или просто случайныя: Руда, Чупе, Ђеља, Кева, Пиле, Грмуша, Куса и т. д. для женщинъ, а для мужчинъ Рого, Мргуд, Крале, Гледо и т. д.; есть даже магометанскія: Мујо, Бећо, Була и т. д. или ласкательныя (тепање). И эти имена, данныя въ дѣтствѣ, остаются за ними до старости. Объ нихъ мы будемъ говорить особо.

Это однако нисколько не мѣшаетъ чрезвычайно сильному почитанію родства.

Старѣйшина дома, на глазахъ котораго все населеніе семьи было въ дѣтскомъ возрастѣ, переноситъ названіе «дијете» (дитя) и на взрослыхъ и даже женатыхъ; а изъ семейнаго круга это переносится и на постороннихъ; поэтому часто слышится выраженіе «добар дјетић», относящееся къ человѣку, имѣющему

уже своихъ дѣтей и цѣлую семью. Это въ родѣ нашего: «хорошій малый или парень». До недавняго времени старики это имя прикладывали къ членамъ княжеской фамиліи, напр. къ Божидару Петровичу, когда онъ былъ уже предсѣдателемъ «великаго суда», былъ, по народному выраженію, *сенат*. И до сихъ поръ черногорцы своихъ высшихъ чиновниковъ, воеводъ, министровъ и др. зовутъ по имени: Божо (Петровичъ), Дьюро (Матановичъ, бывшій членъ вел. суда), Гавро (министръ иностранныхъ дѣлъ) и т. д., прибавляя только, въ новѣйшее время, *господинъ*, и всегда почти обращаются къ нимъ на *ты*. Тѣмъ болѣе этого обычая держатся въ обращеніи между собою, и, если вы скажете иному *вы*, онъ вамъ отвѣтитъ — *мы*. Въ этомъ наглядно сказывается патріархальность, въ которой живетъ еще черногорскій народъ, хотя съ годами постепенно и дѣлаетъ уступки новымъ вѣяніямъ, новымъ нравамъ и обычаямъ.

IV.

ЧЕРНОГОРЕЦЪ, КАКЪ ОТДѢЛЬНАЯ ЕДИНИЦА, И ЕГО ИНДИВИДУАЛЬНЫЯ СВОЙСТВА.

Отъ разсмотрѣнія группъ перейдемъ къ отдѣльной личности, при чемъ въ отдѣльности разсмотримъ типъ физическій и типъ моральный, все равно какъ въ дальнѣйшемъ изложеніи увидимъ, что и самая жизнь и дѣятельность человѣка распадаются на матеріальную со всею ея внѣшнею обстановкой и духовную или моральную въ духовной-же области, съ ея разнообразными проявленіями и произведеніями.

А. ФИЗИЧЕСКІЙ ТИПЪ.

1. Внѣшность и проявленіе силы въ механической дѣятельности; развитіе внѣшнихъ чувствъ и другія физіологическія способности; жизнеспособность (долголѣтіе и размноженіе).

Начнемъ съ роста. Ростъ черногорца мы считаемъ выше средняго, принимая во вниманіе большое число людей выше 170 сантим., и считая средній ростъ отъ 160—170 сантим. Я, имѣющій 168 сантим., слѣдовательно близко къ высшей мѣрѣ

средняго роста, считался малорослымъ. Однимъ изъ самыхъ высокихъ считается пивскій капитанъ Іованъ Кецовичъ, имѣющій болѣе 2 метровъ; но людей приближающихся къ нему можно насчитать множество; а за послѣднее время встрѣчаются между людьми моложе его много почти не уступающихъ ему въ ростѣ; за нимъ только извѣстность постаринѣ. На высокій ростъ черногорцевъ обращали вниманіе и первые путешественники. Между прочимъ русскій путешественникъ В. Броневскій (1805—1810 г.), говоря, что владыка Петръ I всегда окружаетъ себя многочисленною свитою, добавляетъ: «Витязи его или гвардія — настоящіе исполины, чудо-богатыри; самый меньшій изъ нихъ не менѣе 2 арш. 12 верш.; впереди шелъ великанъ 3 арш.» (Т. I, стр. 857). Замѣтимъ при этомъ, что населеніе Черногоріи, и теперь весьма незначительное, въ то время было еще меньше; слѣдовательно, не изъ кого было дѣлать большой выборъ. При томъ люди эти выбирались не исключительно по росту, а прежде всего изъ хорошихъ фамилій, по уму и по заслугамъ; такъ что ростъ не составлялъ главнаго качества.

Позже (1841 г.) нѣмецкій путешественникъ д-ръ В. Эбель также обратилъ вниманіе на это и говоритъ: «Мужчины и женщины съ крѣпкимъ тѣлосложеніемъ соединяютъ большой ростъ» *). Большимъ ростомъ и красивою наружностью отличались всѣ владыки изъ фамиліи Петровичей. Тѣ же качества наслѣдственно перешли и къ нынѣшнему владѣтельному князю Николаю.

Трудно сказать съ увѣренностью, въ какой мѣстности Черногоріи больше высокихъ людей; такъ ихъ много вездѣ, во всякомъ племени.

При сборѣ войска намъ особенно бросались въ глаза рослостью пивляне, баняне, чевляне, цеклиняне; но по отдѣльности встрѣчается очень много рослыхъ и въ другихъ племенахъ. Не придавая однако значенія своимъ наблюденіямъ въ примѣненіи къ

*) *Ebel.*—Zwölf Tage auf Montenegro. 1844.

отдѣльнымъ племенамъ, мы думаемъ не ошибемся, если скажемъ, что вообще здѣсь выдается множество высокихъ людей.

Высокому росту отвѣчаетъ стройность и соразмѣрность всѣхъ частей тѣла: всѣ черногорцы широкіе въ плечахъ; съ тонкою таліей; съ грудью хорошо развитою, но отнюдь не выпяченною; руки довольно длинныя съ сильно развитыми мышцами; талія какъ разъ посрединѣ корпуса, что особенно отмѣчаемъ при сравненіи съ арнаутами, у которыхъ часто нижняя половина развита больше, чѣмъ верхняя. Голени довольно длинныя; ножныя икры сухія, мускулистыя, еще больше обрисовывающіяся въ туго застегнутыхъ *доколѣнницахъ* на голую ногу; онѣ такъ тверды, что на ощупь вамъ кажется, будто, вмѣсто мяса тамъ деревяшка; также тверды въ напряженномъ состояніи и мышцы рукъ. Кисть руки небольшая, съ тонкими, но не длинными, сухими пальцами; такая же и стопа ноги довольно плоская, съ весьма невысокимъ подъемомъ.

Живота не видать; онъ какъ бы втянутъ, вслѣдствіе чего талія остается тонкою, хотя бы за поясомъ былъ цѣлый арсеналъ оружія. Это особенно отмѣчается иностранными путешественниками. Есть однако люди, у которыхъ талія пропорціонально плечамъ широка, и которые вслѣдствіе того, при благопріятныхъ условіяхъ расположены къ полнотѣ. Такіе встрѣчаются, какъ исключенія, во всѣхъ племенахъ; но, какъ особенность въ этомъ отношеніи, представляется нѣгушское село Врба. Тонкостью стана и особенно ногъ, по народному замѣчанію, отличаются цеклиняне, которыхъ за то и называютъ въ шутку *гологнати* (съ голыми голенями) или *голоноги*. Шагъ широкій, при обыкновенномъ ходѣ 70 сант.; поступь легкая, опирающаяся больше на пальцы, вслѣдствіе чего и обувь пронашивается прежде подъ переднею частью стопы, чѣмъ подъ пятою. Это можно видѣть лучше всего, когда черногорецъ бѣжитъ не на далекое разстояніе, догоняя кого нибудь, большими ровными прыжками, держась при томъ совершенно прямо: тогда кажется, будто пятой онъ вовсе не касается земли. Но если онъ бѣжитъ

на перегонку съ кѣмъ нибудь, чтобы достигнуть цѣли, тогда бѣжитъ мелкими и чрезвычайно быстрыми шагами. Идетъ онъ прямо, грудью или однимъ бокомъ немного впередъ.

Благодаря легкости и гибкости всего тѣла и сильному развитію мышечной системы, черногорецъ въ ходу неутомимъ, хотя бы приходилось въ продолженіи нѣсколькихъ часовъ подниматься на высоту и карабкаться по скаламъ, причемъ, само собою разумѣется, нужно имѣть и хорошія легкія. Онъ легко поднимается на отвѣсную высоту, если только можетъ хоть чуть достать рукою до верху или есть какія нибудь неровности по бокамъ; его тонкіе пальцы при этомъ впиваются въ самыя узкія щели и поднимаютъ за собою легкое, все бьющее мышечнымъ напряженіемъ тѣло. Онъ безъ разбѣга, съ мѣста вскакиваетъ на камень, высотою почти въ его ростъ; такимъ же способомъ перескакиваетъ черезъ лошадь или пространство вдоль до 4-хъ метровъ и больше. Есть одинъ въ с. Метеризахъ (Рѣцкой—нахіи) по имени Лука, который въ припадкахъ какой-то странной болѣзни скакалъ вверхъ до 5 метровъ. По бревну, положенному черезъ потокъ, или по краю пропасти, черногорецъ проходитъ съ ловкостью акробата.

Скорость хода черногорца безъ всякой спѣшности 5 килом. въ часъ; но онъ по своей натурѣ никогда не можетъ итти обычнымъ шагомъ и вѣчно торопится, и поэтому часто обыкновеннымъ ходомъ проходитъ до 6 килом. А по потребности хорошіе ходоки переходятъ пространства неимовѣрныя. Такъ, разсказываютъ про одного, что онъ съ Рѣки, тронувшись съ восходомъ солнца, прибылъ на Андріевицу (въ Васоевичахъ), когда солнце еще не зашло, значитъ за лѣтній день, продолжающійся наиболѣе 15 часовъ, совершилъ около 120 килом., или въ 1 часъ болѣе, чѣмъ по 7 килом., считая въ томъ и отдыхи. Мы знаемъ лично этого ходока, которому потому и дано имя *Тель* (телеграфъ), и фактъ этотъ подтверждается множествомъ другихъ. Другой, во время войны, также за одинъ день пришелъ изъ Дробнякъ на Цетинье, совершивши путь тоже малымъ меньше. Но и безъ

этихъ особенныхъ случаевъ многіе за одинъ день весьма легко совершаютъ путь отъ Цетинья черезъ Цермницу и Баръ въ Ульцинъ около 80 килом., или съ Цетинья въ Подгорицу и обратно, т. е. 88 килом. За одинъ же день идутъ на Цетинье съ Грахова и изъ Никшича, на что обычно требуется полтора дня.

При такой скорости на дальнихъ разстояніяхъ, можно судить, каковъ ходъ черногорца, когда требуется особенная скорость на разстояніи небольшомъ. Поэтому отъ Цетинья до Котора, гдѣ проходитъ колесная, весьма хорошо устроенная дорога, пѣшій черногорецъ, правда, старымъ, сокращеннымъ путемъ, успѣваетъ пройти скорѣе коляски. Потому же и почта черногорская, переносимая всегда пѣшкомъ кромѣ, конечно, тяжелой, разъ въ недѣлю доставляемой на мулахъ, никогда почти не запаздываетъ.

Слѣдуетъ однако замѣтить, что отличный ходокъ въ горахъ и особенно по каменистой и скалистой мѣстности, черногорецъ больше всего утомляется, идя по ровному. Тогда, какъ выражаются черногорцы, *отежаю ноге*, какъ бы отекаютъ, дѣлаются тяжелѣе, вслѣдствіе того, что при однообразномъ движеніи упражняются все время однѣ и тѣ же мышцы, чего не можетъ быть при постоянныхъ подъемахъ и спускахъ; а главное — это ему скучно.

Какъ ни крѣпки мышцы у черногорца, при слишкомъ энергичномъ подъемѣ на крутизны, или при скаканіи въ «хоро», случается, что въ икрахъ лопается какая нибудь мелкая артерія, отъ чего дѣлается кровоподтекъ и такой вообще отекъ ноги, что человѣкъ не въ состояніи больше итти; въ этомъ случаѣ дѣлаютъ для ноги горячую соленую ванну, и нога скоро приходитъ въ нормальное состояніе; а безъ того онъ могъ бы пролежать или просидѣть недѣли. Вотъ почему всякому путешественнику на дальнемъ пути при входѣ въ домъ всегда предлагаютъ обмыть ноги, при томъ горячею или теплою водою.

Женщины черногорскія также отличаются легкою и скорою

походкою; даже дѣти имѣютъ большой шагъ и на близкихъ разстояніяхъ всегда опережаютъ взрослыхъ.

Какъ ни природно черногорцамъ совершать большіе переходы съ неимовѣрною быстротою, поднимаясь по крутизнамъ; тѣмъ не менѣе отъ усиленнаго, такъ сказать, слишкомъ энергичнаго хожденія по горамъ многіе изъ нихъ подъ старость получаютъ одышку (задуха); а у иныхъ отнимаются ноги при совершенно здоровомъ и бодромъ состояніи цѣлаго тѣла.

Перейдемъ теперь къ разсмотрѣнію другихъ частей тѣла.

Стройности и соразмѣрности цѣлаго тѣла черногорца отвѣчаетъ и голова. Представляя правильный овалъ, нѣсколько расширенный, голова его равномѣрно раздѣляется на три части линіями, проходящими подъ глазными ямками и подъ основаніемъ носа. Отмѣчаемъ и эту черту по сравненію съ типомъ, встрѣчающимся между арнаутами и характеристичнымъ для того племени, у которыхъ середина лица бываетъ значительно удлинена на счетъ другихъ частей, особенно на счетъ нижней, напоминая фигуры на египетскихъ пирамидахъ, что при тонкомъ, остромъ носѣ сообщаетъ физіономіи птичій видъ.

Лобъ небольшой, прямой, можно сказать, крутой, съ мало развитыми надбровными дугами. Глаза лежатъ глубоко во впадинахъ, расположены прямо и близко одинъ къ другому. Не представляетъ ничего особеннаго и расположеніе рта: челюсти довольно широкія, стоятъ прямо одна надъ другой, полныя прекрасныхъ зубовъ, болѣе крупныхъ, чѣмъ мелкихъ; нѣкоторые отличаются особенною силою въ зубахъ; ротъ немалый, губы большею частію тонкія и сжатыя.

Что касается цвѣта глазъ и волосъ, то не беремся опредѣлить, какихъ больше. Намъ казалось бы, что черныхъ и карихъ глазъ больше, чѣмъ сѣрыхъ или голубыхъ; а также черныхъ или каштановыхъ и темнорусыхъ волосъ больше, чѣмъ русыхъ. При томъ, сказалъ бы, что болѣе свѣтлыми цвѣтами отличаются бѣлопавличи, пивляне, дробняки и пиперы. Но въ то же время и между самыми черными по цвѣту волосъ, какъ кучи, цекли-

няне, цермничане, — встрѣчаются самые свѣтлые блондины. Въ Цермницѣ есть одно семейство съ волосами совершенно свѣтлыми, почти бѣлыми. И оттуда же (кажется, изъ Буковика) знаемъ одного альбиноса: онъ съ совершенно бѣлыми, точно сѣдыми волосами и красными, какъ у кролика, глазами, которые при томъ не выносятъ дневного свѣта; и потому этотъ субъектъ полуслѣпой и видитъ лучше въ полумракѣ, а служитъ поваромъ въ одномъ семействѣ въ Кастель-Ластвѣ (въ Паштровичахъ).

Вообще же волосы отличаются обиліемъ и густотою, и часто бываютъ волнисты. Густыя, если не черныя, то всегда темныя брови, сходящіяся надъ переносьемъ, и такія же рѣсницы сообщаютъ всегда темный оттѣнокъ и глазамъ, какого бы они цвѣта ни были. Прекрасные, умные глаза даютъ, такъ сказать, освѣщеніе физіономіи черногорца. Взглядъ черногорца прямой, открытый, испытующій. Если онъ встрѣтитъ новаго человѣка, то разсматриваетъ его, какъ какой нибудь неодушевленный предметъ. Ни передъ кѣмъ онъ не опуститъ глазъ и скромно не потупится; а если и потупится, то чтобы скрыть только направленіе, куда глядитъ, что нибудь высматривая и вымѣривая. Такой взглядъ, вмѣстѣ съ рѣзкими чертами лица, сообщаетъ физіономіи черногорца чаще характеръ сосредоточенности и нѣкоторой суровости, чѣмъ простоты и добродушія. Сѣрые глаза (зекасте, граорасте) считаются самыми пронзительными, взглядъ которыхъ трудно выносить: такіе были у покойнаго кн. Даніила. Есть глаза черные, небольшіе, какъ бы кроющіеся въ глубокихъ ямкахъ, зловѣщіе; другіе, напротивъ, большіе, открытые, которые черногорецъ называетъ *воловско око*. Между сѣрыми глазами отличаютъ также, которые *играю на улье* т. е. очень блестятъ и бѣгаютъ и считаются знакомъ хитрости и лукавства.

Въ общемъ черты лица у черногорца красивыя, и особенно этому помогаютъ прекрасные, умные глаза, брови и усы, придающіе въ то же время общему выраженію нѣкоторую рѣзкость. По преобладанію черно-или темно-волосыхъ, съ такими же глазами, по сухости лица, тонкости очертаній, живости глазъ и

подвижности всего лица съ загорѣлою отъ южнаго солнца кожею,—это чисто южный типъ съ нѣсколько больше развитыми скулами и болѣе широкимъ при основаніи носомъ.

Въ тѣлодвиженіяхъ черногорца, если онъ находится въ спокойномъ душевномъ состояніи, видна сдержанность и какая-то важность, которая обнаруживается въ немъ очень рано, еще въ дѣтскомъ возрастѣ; и это не есть поза или рисовка, какъ то представляется наблюдателю иностранцу, а нѣчто, лежащее въ его природѣ.

Рядомъ съ этимъ болѣе или менѣе детальнымъ описаніемъ наружности черногорца не лишены интереса и значенія отзывы о томъ же иностранцевъ - путешественниковъ, посѣщавшихъ Черногорію на короткое время и передающихъ свои впечатлѣнія и иногда очень мѣткія замѣчанія. Возьмемъ для примѣра Иріарта, который, кромѣ своихъ личныхъ впечатлѣній, пользуется наблюденіями и другихъ путешественниковъ.

«Житель собственно Черногоріи—говоритъ онъ—брюнетъ, тогда какъ житель Брдъ (бѣлопавл. и др.) блондинъ, какъ то встрѣчается у нѣкоторыхъ славянъ юга. Вообще же всѣ они статные, высокіе, съ тонкою таліею, очень элегантною походкою и гордою осанкою, немного театральною. Цермничане и бѣлопавличи выдаются между другими высокимъ ростомъ и напоминаютъ прекрасные типы Далмаціи изъ окрестностей Книна. Такъ какъ у нихъ браки никогда не заключаются въ одномъ племени, то и типъ ихъ постоянно обновляется, и, несмотря на малую заботливость о дѣтяхъ въ первомъ возрастѣ, суровость климата, отсутствіе самыхъ простыхъ предосторожностей, откуда вытекаетъ большая смертность между дѣтьми, остаются въ живыхъ тѣ, которые родились особенно крѣпкими. Но рядомъ съ образцами рѣдкаго совершенства формы, удивительно уравновѣшенной, мы встрѣчали личности довольно нѣжныя, блѣдныя и слабаго сложенія. Часть этого слѣдуетъ приписать вліянію лихорадки; но въ то же время нельзя не замѣтить разницу расы, которая объясняется тѣмъ, что Черногорія была убѣжищемъ для всѣхъ

(?).—Всѣ, особенно врачи, какъ Тедески, Булонь, Фрилей, Фёвріе, указываютъ на часто встрѣчающіеся у черногорцевъ совершенно втянутые внутрь животы, что нужно приписать поясу, за которымъ постоянно носятъ тяжелое оружіе; это кинулось въ глаза и намъ» (Ch. Jriarte. — Les bords de l'Adriatique et le Monténégro. 1878. стр. 416).

Нѣтъ надобности обрисовывать въ отдѣльности женскій типъ съ физической стороны, такъ какъ типъ остается одинъ и тотъ же, отличаясь отъ мужского только въ размѣрахъ и особенныхъ женскихъ функціяхъ, тѣмъ болѣе, что воспитаніе обоихъ половъ совершается при однихъ и тѣхъ же условіяхъ и въ томъ же направленіи. Покуда маленькія, дѣвочки заодно съ мальчиками занимаются пастьбою скота, сопряженною съ ходьбою цѣлый день за стадомъ и скаканіемъ по скаламъ; вмѣстѣ они играютъ въ однѣ и тѣ же игры. Разница заключается только въ томъ, что дѣвочки, какъ мы видѣли, очень рано начинаютъ исполнять нѣкоторыя обязанности въ домѣ, отъ которыхъ свободны мальчики, вслѣдствіе чего онѣ серьезнѣе и раньше созрѣваютъ умомъ.

Въ женщинѣ черногорской вы встрѣчаете ту же стройность, ловкость движеній и легкость походки, какъ и въ мужчинѣ; она также мѣтко умѣетъ бросить камнемъ; даже голосъ ея приближается къ мужскому, и ту же силу легкихъ обнаруживаетъ она въ дозываніи кого либо на далекое пространство. Только ношеніе тяжести, иногда весьма значительной, на спинѣ и на головѣ должно производить особое давленіе на позвоночный столбъ, и оттого, можетъ быть, женщина всегда почти имѣетъ фигуру, болѣе наклоненную впередъ, чѣмъ мужчина; она все будто что-то ищетъ передъ собою, и часто встрѣчаются женщины съ слабо развитыми грудями. Нужно видѣть, какъ женщина несетъ тяжесть иногда до пуда и больше — беремя дровъ или мѣшокъ жита; поднимаясь въ гору, она согнется почти до половины,

своего роста; вытянувши шею и стараясь поднимать голову кверху, чтобы видѣть дальше передъ собою, тяжело ступаетъ, широко разставляя ноги и обращая стопу пальцами внутрь; коекогда останавливается, чтобы перевести духъ, и изъ глубины сухой груди вылетаетъ какой-то свистъ, слышный далеко. Такая походка большею частью измѣняется безъ тяжести; но часто остается такою навсегда. Маленькія дѣвочки гораздо живѣе и эластичнѣе мальчиковъ; но современемъ эластичность эта исчезаетъ и при всей стройности стана, въ движеніяхъ женщины является нѣкоторая неуклюжесть. Рано также черногорка старѣетъ: кожа на лицѣ дѣлается жолтою, плотно обтягиваетъ костныя части и собирается въ морщины; всѣ формы обрисовываются рѣзче и выраженіе лица становится суровѣе. Есть истинныя красавицы; но красота эта теряется вскорѣ послѣ замужества, и только и остаются отъ прежней красоты глаза, полные жизни и энергіи, съ густыми рѣсницами и бровями дугою, да роскошныя косы, вѣнцомъ въ два ряда обвивающія стройную голову. Свѣжесть лица и полнота, по нашему замѣчанію, больше сохраняются въ сѣверныхъ частяхъ Черногоріи въ Васоевичахъ, Дробнякахъ и Пивѣ. Мы замѣтили, что въ дѣтствѣ въ воспитаніи черногорца и черногорки нѣтъ разницы; дополнимъ это замѣчаніе тѣмъ, что и послѣдующая жизнь ихъ различается также мало: какъ мужчина, женщина рубитъ дрова, сѣдлаетъ лошадь, совершаетъ военные походы; гдѣ нужно, беретъ въ руки ружье и ножъ. Не теряя женской стыдливости, она, какъ мужчина, при случаѣ умѣетъ защитить себя и постоять за другого.

Обращаясь къ физическимъ способностямъ черногорца и ихъ физіологическимъ отправленіямъ, должно отмѣтить у него необыкновенное развитіе зрѣнія. Въ этомъ отношеніи черногорцы напоминаютъ нашихъ жителей степныхъ губерній и монголовъ, которые узнаютъ лошадь и сидящаго на ней всадника на разстояніи, гдѣ нормальный глазъ различаетъ только общее очертаніе

этихъ предметовъ. На 500 метровъ черногорецъ стрѣляетъ въ непріятеля, различая у него усы и зубы; иной разбираетъ даже выраженіе физіономіи. Дальнозоркость доходитъ у черногорцевъ до недостатка, вслѣдствіе чего они плохо разбираютъ мелкіе предметы вблизи, напр. при чтеніи, при шитьѣ и другихъ мелкихъ работахъ, и потому для нихъ очень рано настаетъ необходимость въ очкахъ съ увеличительными стеклами. Близорукій между ними величайшая рѣдкость. За то въ распознаваніи цвѣтовъ у нихъ большое смѣшеніе, что отражается и въ языкѣ, въ названіи цвѣтовъ.

Самый рѣзкій примѣръ представляетъ въ этомъ отношеніи смѣшеніе зеленаго цвѣта съ сѣрымъ. Зеленою называютъ лошадь сѣрой масти, откуда происходятъ имена: *зеленко*, *зеко*, *зекаль;* тоже самое имя дается и человѣку съ сѣрыми глазами. Но черногорецъ, чтобы еще болѣе усилить это выраженіе, говоритъ о конѣ: *зелен*, *као трава*. Послѣ этого естественно, что говорится *зелен змай*, *зелен плам*, *зелен мач*. Рядомъ съ этимъ есть слово *сури*, которое, однако, употребляется весьма рѣдко: *сури вук*, *сура бедевія* (кобылица) и *сѣра мачка* (дикая съ полосами, какъ у тигра). *Плав* значитъ голубой: *плаво небо*, *плаво око*, и въ то же время русый, бѣлокурый: *плаве косе*, *плавушаст*; *плав*, *плованя* — быкъ, у котораго шерсть палеваго цвѣта, по-малороссійски — *половый* (въ восточной Россіи той же масти лошадь называется *соловая*). Для обозначенія синяго цвѣта существуетъ слово *модар*: *модро око*, *помодріо е* — говорятъ о человѣкѣ, посинѣвшемъ отъ холода; *модрина*—синее пятно на тѣлѣ; *модрило* — синька; *модра свита; модар плам*. Если этотъ цвѣтъ темный и переходитъ въ лиловый, то называется *мор*, *мораст*. Лиловый цвѣтъ, цвѣтъ фіалки называется *любичаст*, какъ у насъ сиреневый или коричневый. Есть слово и *синь*: *синя магла*; Адріатическое море называется *Сине — море*, что совершенно отвѣчало бы его синелазуревому цвѣту; но, какъ толкуютъ другіе, съ этимъ словомъ соединяется понятіе о безграничномъ просторѣ. Одна планина называется *Синявина*, можетъ быть, отъ

часто покрывающихъ её тумановъ; *струка синьавица* свѣтло-сѣрая. *Синяц* называется одна рѣка въ Пивѣ съ водою темно-синяго цвѣта; но другой потокъ того же имени (въ Лѣш. нах.) имѣетъ воду, какъ и во всѣхъ другихъ потокахъ, безцвѣтную.

Красный цвѣтъ означается словомъ *ирвен*: *ирвена крв*, *ирвен у образу* (краснолицый), *ирвена свита*, *ирвена ябука ирвеница* — красная глина, *ирвена ружа*; *ирвень или ирвени вьтар* — болѣзнь (рожа); *ирвеника* — красное вино, которое, однако, чаще называется *ирно*. Имѣется и слово *красан*, но въ смыслѣ прекраснаго, красиваго: *красан момяк*, *красна дьвойка*, *красно діете*, *красан положай и т. п.*

Жут значитъ желтый: *жута нераньджа и дуня* (апельсинъ и айва); *жут дукат*, и въ то же время — *жута коса* или *брада* — русая или рыжеватая, хотя рядомъ существуетъ слово *ридь* (рыжій); *жутко* — человѣкъ съ русыми волосами; этимъ именемъ иногда называютъ вообще русскаго, а когда говорятъ: *они жутко на сьверу*, то разумѣютъ русскаго царя, угрожая этимъ именемъ своимъ непріятелямъ.

Въ радугѣ различаютъ три цвѣта: зеленый, означающій жито; красный — вино, и желтый — айву или апельсинъ.

Бѣлый цвѣтъ составляетъ во 1-хъ противуположеніе черному: *био*, *као снъг*; *покажи ми ирно на біело*; а во 2-хъ, означаетъ нѣчто прекрасное, облагороженное, лучшаго качества: *бьла вила*, *бьлица-шеница*, *бьли бор или питоми* (сосна) въ отличіе отъ другого *ирни* или *дивли*; *бьлайка* въ коноплѣ посконь, а *ирнайка* — служащая только для сѣмени. Въ томъ же смыслѣ употребляется и въ собственныхъ именахъ: *Бьла-вода*, *Бьладола*, *Биоград*. Почему-то правнукъ называется *бьло унуче*, а во множественномъ числѣ *бьле челе*. Въ противуположность нашему *бьль*, означающему все портяное, нитяное, у черногорцевъ *бьль* означаетъ шерстяное одѣяло, а *бьлаче* — шерстяные чулки.

Съ чернымъ цвѣтомъ соединяется понятіе всего дурного, злого. *Црн ми образ!* — вскрикиваетъ черногорецъ, когда неожиданно увидитъ передъ собою угрожающее ему несчастіе; *црн*

ти образ! ругательство или проклятіе; *црно е наше живленье* — бѣдное, жалкое; про слабо текущій ключъ говорятъ: *црно реве.* Черной масти конь считается несчастнымъ. Въ человѣкѣ цѣнятся только черные волоса и глаза.

Глазъ черногорца различаетъ иногда и весьма тонкіе оттѣнки цвѣтовъ, только не считаетъ нужнымъ давать имъ особыя названія.

Въ смыслѣ цвѣта говорится *ружа* и *лице: има другу ружу, друго лице, губи ружу*, или употребляются иностранныя слова: *боя* и *колур*, и красить — *боядисати;* впрочемъ, относительно крашенья шерсти говорится *маст* и *мастити.*

Наблюдательность глаза черногорца и, такъ сказать, память зрѣнія выражается въ сотнѣ именъ, которыя онъ даетъ своимъ домашнимъ животнымъ по цвѣту и различному расположенію пестроты и по другимъ видимымъ глазу признакамъ.

И такъ, если черногорецъ и смѣшиваетъ нѣкоторые цвѣта, то не вслѣдствіе неспособности его глаза распознавать разницу между ними; а вслѣдствіе условно принятого названія цвѣта, имѣющаго, конечно, свое какое нибудь основаніе. Вообще же мы должны признать у него въ свѣтовой области наблюдательность, свидѣтельствующую о достаточномъ развитіи органа зрѣнія. Еще больше видно это развитіе въ опредѣленіи пространства и направленія, чему, конечно, помогаетъ постоянная стрѣльба въ цѣль и бросаніе камней также въ цѣль въ играхъ разнаго рода.

Насколько эта сторона въ черногорцѣ способна къ дальнѣйшему, высшему развитію, я имѣлъ случай видѣть по успѣхамъ учениковъ цетинской гимназіи въ рисованіи. Имѣя учителя не довольно искуснаго въ рисованіи, но очень добросовѣстнаго, они въ два года стали дѣлать контуры такъ вѣрно съ оригиналомъ, что возникало сомнѣніе, не прибѣгали ли они къ съемкѣ на стекло; а у нѣкоторыхъ и въ окончательной отдѣлкѣ съ оттушовкой почти невозможно было отличить копію отъ оригинала. Нѣкоторые обнаружили замѣчательный талантъ къ рисованію, будучи самоучками.

Перейдемъ теперь къ слуху.

Если судить о развитіи слуха черногорца по его пѣнію, то его нужно будетъ поставить не только ниже народовъ, у которыхъ давно уже существуютъ музыка и музыкальное образованіе, но и ниже своихъ братьевъ и сосѣдей герцеговинцевъ и босняковъ, и даже албанцевъ. Болѣе дикой пѣсни, лишенной всякой мелодіи я не знаю, какъ та, которою черногорцы сопровождаютъ свою пляску «оро». При пѣніи въ церкви нѣсколько человѣкъ способны пѣть всякій въ свой тонъ, не замѣчая диссонанса; да не замѣтятъ того и слушатели.

Дѣло, однако, заключается не въ неспособности уха, а въ его непривычкѣ; въ томъ, что черногорцу меньше, чѣмъ всякому другому, удавалось слушать музыку и музыкальное пѣніе, и меньше было для того свободы и досуга. Виноватъ въ томъ слишкомъ суровый бытъ черногорца. Суровость этого быта и печальная обстановка особенно тяжело отзывались на женщинѣ, которая, вслѣдствіе того, и теперь еще, какъ только останется одна сама съ собой, тотчасъ затянетъ обычное причитаніе о своихъ погибшихъ, и вообще слишкомъ серьозна, если не сказать угрюма; а между тѣмъ женщина главная участница въ пѣніи.

Бывали цѣлые періоды въ жизни черногорскаго народа, когда по годамъ народъ не собирался для общаго веселья и забавъ и не раздавалась никакая пѣсня, кромѣ *тужбалицъ* (причитанія по покойникамъ), да речитатива юнацкихъ пѣсенъ подъ акомпаниментъ гуслей, возбуждающихъ духъ геройства.

Но, когда появляются на Цетиньѣ музыканты и пѣвцы изъ-за границы, дѣти повторяютъ эти новыя, совершенно чуждыя имъ мелодіи, чешскія, итальянскія и другія, съ такою точностью и гибкостью голоса, что въ музыкальности слуха не можетъ быть никакого сомнѣнія. Въ послѣднее время Черногорія вотъ уже третій годъ имѣетъ свой небольшой духовой оркестръ, который прекрасно выполняетъ довольно трудныя вещи. Ученики гимназіи и богословской школы всѣ безъ исключенія также поютъ по нотамъ и съ удивительною точностью не только соблюда-

ютъ тактъ, но и выдерживаютъ и выдѣлываютъ всевозможные анданте, фуги, контрапункты и т. д. То же самое и въ женскомъ институтѣ. Одно только можно замѣтить, что нѣтъ нѣжности въ голосахъ; много альтовъ и прекрасныхъ, но дискантовъ мало и тѣ грубы. Кстати замѣтимъ, что женщины черногорскія вообще не отличаются свойственною ихъ полу нѣжностью голоса, и въ пѣніи онѣ большею частью держатся низкаго тона и почти басовыхъ нотъ. Причину этого мы находимъ, кромѣ условій горной мѣстности, еще и въ томъ, что всѣ онѣ еще въ дѣтствѣ при пастьбѣ скота пріучаются кричать на стада и перекликаться между собою на далекія разстоянія. Поэтому вы часто услышите дѣвочку чобанку, лѣтъ 10 или немного старше, говорящую ужасно низкимъ голосомъ.

Всѣ путешественники обращаютъ вниманіе на особенную способность черногорцевъ переговариваться или перекликаться (*довикивати се*) на чрезвычайно далекія разстоянія; причемъ справедливо удивляются необыкновенной силѣ голоса и легкихъ. Но рядомъ съ этимъ должно удивляться способности ихъ въ такомъ случаѣ уловлять членораздѣльные звуки и понимать эту рѣчь, для непривычнаго уха представляющую какой-то отчаянный крикъ. А черногорецъ чрезвычайно тонко умѣетъ различать въ этомъ крикѣ тотъ особенный оттѣнокъ голоса, по которому узнаетъ, кто именно кричитъ.

Вообще ухо черногорца чрезвычайно чутко къ каждому звуку, къ малѣйшему шороху не только днемъ, когда бодрствуетъ, но и ночью, во время сна. Эта способность, конечно, еще больше развилась вслѣдствіе привычки быть вѣчно на сторожѣ.

Коснувшись сна, какъ одного изъ физіологическихъ отправленій человѣка, находящагося въ тѣсной связи съ впечатлительностью зрѣнія и слуха, и вообще съ нервною напряженностью, замѣчу, что у черногорцевъ онъ очень тонкій. Между ними мало людей, которые храпятъ; они легко пробуждаются и часто вскакиваютъ подъ впечатлѣніемъ какого-либо сновидѣнія, особенно если спятъ внѣ дома. Мнѣ не разъ случалось, что спящій со мной

рядомъ, слушая съ вечера усиленный лай собакъ или завываніе волка, подъ впечатлѣніемъ сновидѣнія вскакиваетъ, начинаетъ кричать и стрѣлять изъ револьвера, который, разумѣется, всегда при немъ. Сны ихъ— цѣлыя легенды, которыя они потомъ разсказываютъ и толкуютъ. Спитъ черногорецъ мало; и если въ городахъ поднимаются не рано, то и ложатся очень поздно. Впрочемъ, въ селахъ поднимаются съ разсвѣтомъ, съ вечера же засиживаются очень долго; а часто, если случится какой нибудь гость, то засиживаются до полуночи, не говоря уже о такъ называемыхъ *сѣдникахъ* (вечеринки, посидѣнки), которые продолжаются иногда и во всю ночь.

Въ пищѣ и питьѣ черногорецъ умѣренъ, питаясь главнымъ образомъ хлѣбомъ, преимущественно кукурузнымъ, и отчасти картофелемъ. Онъ, однако, круглый годъ ѣстъ понемногу мяса и сыра, а лѣтомъ всегда пьетъ молоко; любитъ также капусту. Черногорская пословица такъ характеризуетъ разницу вкусовъ черногорца и турка: «Турчинъ каже: тарана је рана; црногорац — купус и сланина» т. е. свиное сало; а тарана—родъ малороссійской *затирки*, жидкаго кушанья изъ раздробленнаго въ крошки тѣста. Вообще черногорецъ, сказалъ бы, я, въ пищѣ неразборчивъ; но у него есть свои пристрастія. Не говоря уже о мясѣ, которое составляетъ въ его домашнемъ обиходѣ лучшее блюдо, онъ не можетъ жить безъ кукурузнаго хлѣба, предпочитая его пшеничному; а есть люди изъ простонародія, которые не могутъ ѣсть молока, а иные—мяса испеченнаго на вертелѣ, особенно въ цѣлой тушѣ. Совсѣмъ по другой причинѣ, по предубѣжденію — многіе не ѣдятъ раковъ, иные не ѣдятъ зайца и вообще дичи.

Имѣя всего вдоволь, черногорецъ въ обыденное время экономничаетъ и бережетъ для какого нибудь случая, для гостя, особенно же для праздника крестнаго имени. Чермничане, напр., продаютъ вино и всегда имѣютъ запасъ его дома; но сами пьютъ его рѣдко и мало; тоже самое и относительно водки. Черногорецъ въ походѣ охотно переноситъ голодъ и жажду: чтобы не чувствовать голода, онъ стягиваетъ поясъ или кладетъ подъ него

камень противъ желудка; а противъ жажды жуетъ порохъ или беретъ въ ротъ свинцовую пулю, что вызываетъ слюну. Также выносливъ онъ и на холодѣ. Въ прежнее время черногорцы и зимой ходили съ открытою, голою грудью; и только въ послѣднее время стали носить *джемаданъ*, родъ жилета съ большими бортами, запахивающими грудь; а многіе теперь носятъ и теплую фуфайку (фанела).

Во время гусиньской экспедиціи въ 1879 г., когда была самая суровая зима, какую я знаю въ Черногоріи болѣе, чѣмъ за 10 лѣтъ, — въ концѣ ноября мѣсяца два васоевицкихъ батальона 4 дня простояли на хребтѣ Сѣкирицѣ, на 6000 Ф. абсолютной высоты, въ снѣгу, открытые вѣтру, въ самой плохой одеждѣ (у иныхъ изъ подъ короткаго гуня видѣлось голое тѣло), и при самой скудной пищѣ, въ добавокъ безъ всякаго крова, даже безъ шалашей. И переносилось такое положеніе съ веселымъ духомъ.

Наблюдая это, я мысленно представлялъ себѣ русскихъ солдатъ, переходившихъ Балканы въ декабрѣ мѣсяцѣ; и въ то же время припоминалъ солдатъ австрійскихъ, при мнѣ прибывшихъ въ Сараево съ какого-то поста наканунѣ николина дня (6 дек.) и плакавшихъ отъ холода.

При умѣренности вообще въ пищѣ, черногорецъ при случаѣ способенъ поѣдать большое количество мяса, самаго густого овечьяго молока, жирной цицвары (изъ кукурузной муки съ масломъ и сыромъ) и другихъ любимыхъ имъ яствъ.

Выносливый въ отношеніи холода и голода, черногорецъ выказываетъ необыкновенное терпѣніе и въ перенесеніи пораненій, какъ бы тяжелы раны ни были, и при операціяхъ, какъ вынутіе пули изъ раны, сопровождаемое разрѣзами, иногда весьма большими; при обрѣзываніи мягкихъ частей, пораженныхъ гангреной или какою либо другою неизлѣчимою болѣзнію, при намѣщеніи сломленныхъ костей или при извлеченіи ихъ обломковъ и т. п.

Всѣ эти операціи домашніе лѣкаря производили, да и теперь еще производятъ безъ всякой наркотизаціи, а иной и въ госпи-

талѣ передъ ученымъ врачемъ отказывается отъ наркоза: такимъ образомъ одному совершена была операція выпиливанія челюсти, пораженной костоѣдой. Даже женщина, если змѣя ужалитъ её въ палецъ, беретъ косіеръ (кривой ножъ, которымъ рубятъ вѣтки и кустарникъ) и отрубаетъ его сама, чтобы предупредить дальнѣйшее отравленіе крови. Но всѣми силами сопротивляется черногорецъ ампутаціи руки и особенно ноги, и то не изъ страха боли, а чтобы не лишиться такого существеннаго члена; и больше всего ему жаль лишиться ноги; такъ какъ по пословицѣ: «Глава боли — ноге носе; руке боле — ноге носе; нога боли — лези».

Великій страхъ чувствуетъ черногорецъ и при эпидемическихъ болѣзняхъ, какъ тифъ, холера, или при заразительныхъ, какъ проказа, въ которую иногда перерождается сифилисъ. Такого человѣка непремѣнно отдѣляютъ, если есть, въ особый домъ или колибу, куда носятъ ему пищу, избѣгая всякаго прикосновенія къ нему. Это — *одвоеник* или *издвоеник*.

Чрезвычайно нѣженъ и привередливъ черногорецъ въ обыкновенныхъ болѣзняхъ, какъ лихорадка съ сильнымъ жаромъ, горловая болѣзнь, мѣстныя воспаленія и т. п. Тутъ онъ сейчасъ собирается умирать и чрезвычайно требователенъ, какъ по отношенію къ ухаживающимъ за нимъ, такъ и къ доктору. Тѣмъ же страхомъ проникнуты и домашніе больного, которые сейчасъ же собираются вокругъ, не даютъ ему покоя, отнимаютъ свѣжій воздухъ и сейчасъ зажигаютъ свѣчи, какъ надъ покойникомъ. Въ этомъ, впрочемъ, участвуютъ больше его душевныя способности. Остановимся, наконецъ, на долголѣтіи жизни черногорца, составляющемъ, такъ сказать, вѣнецъ физической жизнеспособности человѣка. За отсутствіемъ статистики мы останавливаемъ вниманіе на томъ фактѣ, что намъ лично извѣстны за 12-тилѣтній періодъ наблюденія до 40 человѣкъ отъ 80 до 100 и болѣе лѣтъ: одни изъ нихъ уже умерли, а другіе и еще доживаютъ свой вѣкъ. И это менѣе, чѣмъ на 200.000 цѣлаго населенія!

Въ «Гласѣ Черногорца» нерѣдко встрѣтите извѣстіе о смерти столѣтнихъ старцевъ, но это касается только Цетинья съ окрестностями, да и тутъ многіе проходятъ безъ всякаго упоминанія о нихъ въ печати. Такъ что, въ общемъ, по цѣлой Черногоріи составился бы сравнительно громадный списокъ людей, приближающихся къ столѣтнему возрасту или даже перешедшихъ за него.

На долголѣтіе черногорцевъ указываютъ всѣ путешественники, начиная съ Віалла-де-Сомьеръ, который, впрочемъ, изъ этого создалъ нѣчто исключительное (см. наше соч. Т. I, стр. 843), что однако не помѣшало повторять его послѣдующимъ путешественникамъ. Я зналъ въ Цекличахъ (Горин-до) одного старика за 100 лѣтъ, который ходилъ въ Никшичъ (ок. 50 килом.) съ тяжестью, будучи, однако, почти совсѣмъ слѣпъ, такъ что его водила его жена, почти такая же старая. Въ Дольнемъ краѣ (рядомъ съ Цетиньемъ) не такъ давно умеръ старецъ, тоже за 100 лѣтъ, который въ 90 лѣтъ женился и послѣ имѣлъ ребенка, а за годъ до смерти принесъ 1 багажъ (ок. 1 пуда) жита (говорятъ, даже, два) съ Рѣки, на разстояніи 17 килом., и все въ гору. Недавно сообщалось въ «Гласѣ Черногорца» (1892 г. № 4) о смерти одного старца изъ Хумцевъ, тоже съ Цетинскаго поля, который помнилъ, какъ на Цетинье принесли одежду съ Махмуда-паши, погибшаго на Крусахъ въ 1796 г., и народъ собирался смотрѣть ихъ, и вотъ какого рода былъ его образъ жизни: «Онъ былъ рѣдкій юнакъ, малаго роста (относительно), вѣрный слову и честный характеръ. Рѣдко хворалъ, а опасно боленъ не бывалъ никогда. Разсказывать и слушать разсказы — было его наслажденіе, и, когда было съ кѣмъ, проводилъ въ томъ большую часть ночи; но всегда рано вставалъ. Напитки пилъ всякіе, а въ старости ему особенно было пріятно вино; никогда однако не опивался. Непріятностей испыталъ въ своей жизни много. Не задолго до смерти сталъ онъ употреблять нюхательный табакъ. Въ числѣ 3000 душъ, которыя живутъ на Цетиньѣ и въ окрестности, всегда находятся болѣе 30 человѣкъ столѣтнихъ».

Въ настоящее время въ Байцахъ находится одинъ барьнатаръ изъ Мартиновичей: ему болѣе 70 лѣтъ, а во время послѣдней войны, имѣя 60 лѣтъ, онъ вездѣ шелъ передъ войскомъ и отличался въ бояхъ. Такой примѣръ не единственный; поэтому, хотя и говорятъ: «Старца послушай, али за ним не иди», потому что онъ слабъ; но въ то же время говорятъ: «Без старца нема ударца».

Но эта долговѣчность относится къ старому поколѣнію; а теперь рѣдкаго найдешь изъ людей среднихъ лѣтъ, который не жаловался бы на какой нибудь недугъ и не носилъ бы на себѣ печати удрученія годами. И то сказать, старики, на которыхъ мы указываемъ изъ стараго времени, представляютъ собою натуры, съ первыхъ, еще младенческихъ лѣтъ одолѣвшія всякія неблагопріятныя жизни вліянія и обстоятельства, слѣдовательно исключительныя, тогда какъ все, что было слабаго, пало подъ косою смерти въ первые годы своего существованія. Не имѣя точныхъ данныхъ относительно того отдаленнаго времени, мы предполагаемъ, что въ то время была большая смертность въ первомъ возрастѣ, а что выдержало тотъ тяжелый и роковой періодъ, представляло собою поколѣніе, которое могло бороться не только съ годами, но и со всякими житейскими невзгодами.

При такой долговѣчности Черногорія давно должна бы переполниться населеніемъ; но на дѣлѣ этого нѣтъ. Вотъ нѣсколько данныхъ относительно этого, по крайней мѣрѣ, для одной половины, для Захолмской Епархіи за 1882 г.

Всего населенія было 63.751 д. об. п.; рожденій было 1126 м. и 910 ж., всего — 2.036; умерло 394 м. и 371 ж., всего 765; слѣдовательно приростъ 1271; или смертность на 100 родившихся 35 м. и 40 ж.; среднее въ сложности 37 или немного болѣе $^1/_3$, въ процентномъ же отношеніи къ цѣлому населенію годовой приростъ около 2%.

Это былъ годъ мирный, когда при томъ не было ни войны, ни эпидеміи, ни большихъ выселеній; слѣдовательно въ другіе неблагопріятные годы приростъ этотъ долженъ быть меньше.

Такое неблагопріятное отношеніе между прибылью и убылью населенія вообще для Черногоріи мы могли бы приписать двумъ причинамъ: слабому нарожденію и большой смертности въ дѣтскомъ возрастѣ. Первое можетъ происходить вслѣдствіе отсутствія значительнаго числа мужского населенія, многіе годы проводящаго внѣ своего отечества на заработкахъ; но это условіе существуетъ только въ западной или приморской части Черногоріи, которая тутъ не принята въ разсчетъ; потому мы главную причину видимъ въ слишкомъ большой смертности дѣтей. Обратимъ также вниманіе и на то, что женщинъ меньше, чѣмъ мужчинъ, родится, а больше умираетъ, что указываетъ на неблагопріятныя условія вообще домашней, семейной жизни. Думаемъ, что неблагопріятность этихъ условій и вообще отношеній между мужемъ и женой, какъ мы то видѣли выше, должно также неблагопріятно отражаться и на рожденіи.

Впрочемъ, данныя эти относятся къ тому времени, когда Черногорія еще не отдохнула и не пришла въ нормальное положеніе послѣ продолжительной войны; а по новѣйшимъ статистическимъ даннымъ, которыя намъ извѣстны только по свидѣтельству людей, завѣдующихъ ими, приростъ населенія значительно увеличивается, чего и должно ожидать при поднятіи экономическаго положенія Черногоріи и болѣе спокойной жизни.

2. Физическій типъ по народному опредѣленію: понятіе о частяхъ тѣла и ихъ отправленіяхъ, о хорошихъ и дурныхъ качествахъ и о физической красотѣ человѣка.

Народныя опредѣленія въ этомъ отношеніи имѣютъ для насъ двоякое значеніе: съ одной стороны они помогаютъ намъ дорисовать типъ, представляя нѣкоторыя детальныя черты, ускользающія отъ посторонняго наблюдателя; съ другой—указываютъ, на развитіе какихъ свойствъ, сообразно своему вкусу и понятію,

народъ обращаетъ особенное вниманіе, что должно оказывать извѣстное вліяніе и въ самой дѣйствительности.

Начнемъ съ простыхъ опредѣленій частей человѣческаго тѣла.

Цѣлое тѣло называютъ *труп* и *сноп;* потому говорятъ «Он је био таман *снопа* војводе Анта» т. е. такого роста и сложенія; можетъ быть человѣкъ *снопа високог*, *средњег* и *малога*. Въ прилагат. *снопат* значитъ тоже что *трснат, крупан*—плотный, здоровый. Тоже самое почти и *стас*; но *стасит* — хорошо, правильно сложенный. Цѣлое мертвое тѣло человѣка (а также и всякаго животнаго) называется *луб* или *лубина;* а отдѣльно грудной ящикъ — *кабао*. Между составляющими его ребрами отличаютъ *вита ребра* (два или три снизу), какъ бы выгнутыя.

Внутри грудной полости различаютъ, кромѣ сердца, *црну* и *бѣлу џигерицу* или *утробицу* (печень и легкія), а весь дыхательный снарядъ съ двумя легкими называютъ — *плућа*. Подъ печенью лежитъ *жуч* (жолчный пузырь), которой приписываютъ много болѣзней, называя то *сафра* (тур.).

Большое значеніе также приписывается селезенкѣ (*слезина*). Такъ, когда чувствуется боль и дѣлаются схватки, во время усиленной ходьбы или верховой ѣзды, то говорятъ: *подкочила се* или *укочила се слезина* — т. е. что она сжалась или подвернулась. Понимаютъ значеніе спинного мозга въ позвоночномъ столбѣ (*мождана у ртењачи*) въ мѣстныхъ параличныхъ состояніяхъ и противъ того употребляютъ распариванія. Боль острую, но непродолжительную, скоро проходящую, въ хребтѣ, приписываютъ тому, что *заело се месо*, т. е. что при какомъ нибудь сильномъ и неловкомъ движеніи часть мышцы попала и ущемилось между двумя позвонками.

Между жилами различаютъ просто *жиле* или *жице* (вены и артеріи), проводящія кровь по всему тѣлу, а нервы — *дамари* (тур. сл.). Когда бьетъ живчикъ въ какой-бы то ни было части тѣла, это называется *браник живота*, и пораненіе въ тотъ моментъ въ это мѣсто, хотя бы въ палецъ, смертельно. Если тре-

пещетъ вѣко глазное, это— *трепетник*. Крупную артерію называютъ *гуштер*, и пораненіе ея можетъ окончиться смертью, хотя бы ранена была какая нибудь оконечность, вслѣдствіе большого изліянія крови, которую, слѣдовательно, необходимо остановить тотчасъ-же.

Выражаются иногда: «боле ми душници» съ добавленіемъ *срчани* т. е. сердечные, хорошо однако понимая, что дыхательные пути идутъ не отъ сердца, и потому даютъ имъ и такое объясненіе: «жиле око срца, на кое човѣк дише».

Между грудною и брюшною полостями знаютъ грудобр. преграду— *тремесла* или *под*. *Ожичица* то же что у насъ подложечка: «Заболѣло е ми на ожичицу». Слово *дроб* означаетъ желудокъ отдѣльно и съ кишками вмѣстѣ; а также употребляютъ въ смыслѣ вообще внутренности, какъ въ старо-слов. яз. *утроба*, и потому въ немъ помѣщаютъ охватившее человѣка сильное, доходящее до болѣзненности чувство всякой страсти, любви или гнѣва. Такъ въ одной пѣснѣ говорится:

А то виђе Пулевићу Миле,
У јунака *на дроб заболело*

что отвѣчаетъ нашему выраженію—«закипѣло ретивое (сердце)».

Мертвую человѣческую голову, лишенную всѣхъ покрововъ, называютъ *лубаня*, а чаще — *тиква* или тиквина (въ ругани говорится: «сломићу ти *пасјачу!*»).

Височную кость называютъ *сліепо око*, куда всего легче убить человѣка, все равно какъ «у *ковіе* међу ока двије» надъ переносьемъ.

Понимая тѣ болѣзненные припадки, которымъ человѣкъ подвергается отъ кровоизліяній въ черепной полости, черногорцы знаютъ, кажется, хотя неясно, и разжиженіе мозга. Такъ, о человѣкѣ, который, бывши умнымъ, вдругъ сталъ говорить или дѣйствовать глупо, говорятъ: «изводнио је му мозак», и въ видѣ ругани или проклятія говорятъ: «Да бог да озводнио ти мозак!»

Лучше всего черногорцы знаютъ человѣческій скелетъ, до

самыхъ мелкихъ косточекъ. Поэтому, по признанію и ученыхъ врачей, ихъ врачи доморощенные превосходно умѣютъ исправлять всевозможныя смѣщенія костей въ суставахъ, даже въ мелкихъ сплетеніяхъ ладони и стопы (лѣсе и сплетови); а также составлять сломленныя кости или вынимать ихъ осколки.

Не хуже они знаютъ и устройство брюшной полости, какъ то увидимъ послѣ.

Много названій есть для зубовъ человѣка. Такъ первые, показавшіеся у ребенка зубы, называютъ *вучићи* или *вучерићи* (въ Герцег. гуделићи), и иначе объ нихъ нельзя сказать; затѣмъ вообще, какъ у насъ, молочные зубы, которые мѣняются. У взрослаго человѣка различаютъ въ одной челюсти: *предњи* (2), *средњи* (2), *пасји* (2), потомъ *кутњи* (коренные); иные различаютъ и *очни* (глазные); *ка́љак* (во множественномъ числѣ *кальци*) или *заставни зуб* — dens sapiens, иные называютъ *мисани зуб*.

Наблюдательность черногорца, объ которой мы уже говорили, обращена на все, что ближе находится къ нему и особенно на человѣка. Съ перваго взгляда онъ замѣчаетъ всѣ ваши физическіе недостатки. Если вы идете передъ нимъ и хоть чуть неправильно ступаете ногой, онъ съ точностью опредѣлитъ самымъ точнымъ образомъ, отъ чего это происходитъ. По слѣду на снѣгу опредѣляетъ не только хромоту прошедшаго человѣка, но и у совершенно здороваго, шелъ онъ скоро или медленно, бодро или устало. Въ 1879 г. послѣ боя въ Полимьѣ, при мнѣ хоронили 40 тѣлъ обезглавленныхъ черногорцевъ, погибшихъ въ томъ бою, и при этомъ привелось слышать замѣчанія относительно каждаго изъ труповъ: тотъ хватался руками за непріятельскій ножъ, и потому онѣ такъ изрѣзаны по внутренней сторонѣ; то заслонялъ голову рукой, и оттого она посѣчена снаружи отъ локтя до кисти и т. п. Между прочимъ отличали, кому отрублена голова при жизни еще, а кому уже мертвому: у первыхъ шея сокращенная, какъ бы втянувшаяся въ трупъ, у вторыхъ вытянутая.

Къ этому впрочемъ мы еще воротимся, когда будемъ гово-

рить о пріемахъ и способахъ черногорскихъ домашнихъ лѣкарей, практикуемыхъ ими при лѣченіи ранъ и другихъ хирургическихъ болѣзней; а теперь перейдемъ къ представленіямъ черногорца о томъ, что составляетъ въ человѣкѣ хорошія или дурныя физическія качества и въ чемъ состоитъ его красота или противное.

Брюнеты предпочитаются; поэтому въ одной васоевицкой пѣснѣ вотъ какъ выражается дѣвушка:

Плаво момче плавовите ћуди;
За два пара не бих пару дала:
За једнога цркомањастога
Ја бих дала пола бабова мала;
И бих дала ћога пелифана
И на ћога брата — капетана,
И на брата двије пушке мале,
И на пушке сахат од дуката.

Въ другой пѣснѣ сестра совѣтуетъ брату:

«Мањсе, брате, од плаве ћевојке».

Въ пѣсняхъ герцеговинскихъ магометанъ, поющихся одинаково и въ Черногоріи, это пристрастіе къ брюнетамъ и брюнеткамъ выражается особенно часто.

Хорошій ростъ, конечно, служитъ мужчинѣ украшеніемъ; но при хорошемъ ростѣ онъ долженъ быть стройный (стасит) и тонкаго гибкаго стана (витког стаса), и тогда говорится «лијеп је стасом и образом»; но если онъ держится прямо, неподвижно, то ему даютъ эпитетъ *дегенек* (палка, дубина), и оттуда глаголъ — *удегенечити се*: «што си се удегенечио?» (собств. тур. слово).

Малый ростъ всегда вызываетъ насмѣшку, и есть цѣлая

пѣсня по поводу мужа, настолько маленькаго, что жена носила его на рукахъ:

«Стекох мужа, као спужа;
Кад јунаци воду газе,
Сваком вода до кољена,
Мом малиши до рамена» и т. д.

Изъ малорослыхъ однако были у черногорцевъ и славные люди. Таковъ былъ Никацъ изъ Ровинъ, про котораго противникъ его турокъ изъ Никшича Яшаръ выразился: «онъ такой маленькій, что «мачка би га до ручка изјела». Такой-же былъ Кенё Станковъ, который вошелъ первый въ крѣпость Жаблякъ (1835 г.). Небольшого же роста были кн. Даніилъ и воевода Мирко, отецъ нынѣшняго кн. Николая, оба оставившіе по себѣ славную память.

Въ женщинѣ малый ростъ составляетъ недостатокъ главнымъ образомъ вслѣдствіе того, что тогда будутъ и дѣти малорослые; поэтому при выборѣ жены также смотрятъ, чтобъ она была *стасита*, т. е. сложена пропорціонально. А то одна невѣста была «лакат дуга, два лакта широка» (тоже насмѣшливая пѣсня). Въ женщинѣ малый ростъ можетъ выкупаться другими качествами. Такъ на слова парня дѣвушкѣ: «Љуб' о бих те, ама си ти малена», она отвѣчаетъ:

«Љуби, драги, бићу и голема:
Препелица малена је раста,
Па умори коња и јунака
И сокола, на десници руци,
Камо л' неће једнога јунака?»

Малорослаго человѣка называютъ *чачур, кепек, жужица*, послѣднее особенно, если при этомъ онъ тихій, мирный.

Если же съ малымъ ростомъ соединяется большая живость, а также умъ и даже плутовство, то называютъ *алчак* (турецкое

слово). *Крупан* — широкій, плотнаго тѣлосложенія; почти то-же самое при маломъ ростѣ — *шишкав* и *дежмекаст*; *јаторан* — (сравнительная степень јаторнији) высокій, стройный; напротивъ — неуклюжій — *несмајан*, и оттуда *несмајштина*. *Цото* — хромой; иначе говорятъ *цотав* и *криворепъ*, безпалый — *чопав*, безъ передняго зуба — *крезав*. Человѣка съ малыми ушами называютъ *чубро* (Чубрановичи), а съ большими оттопыривающимися ушами — *клопан* (Клопановичи); *чило*, у кого съ молодыхъ лѣтъ появляются сѣдые волосы.

Вообще при сильно развитой наблюдательности черногорецъ отмѣчаетъ различными кличками всевозможныя физическія особенности человѣка, выражая вмѣстѣ съ тѣмъ свое одобреніе или неодобреніе этимъ особенностямъ, по чему можно заключать, составляютъ онѣ общую черту въ народномъ типѣ, или только исключенія *).

Въ женской красотѣ послѣ стройности стана особенное вниманіе обращается на волосы. Въ одной пѣснѣ молодецъ, носясь по полю передъ красавицей, стоящей на высокомъ крыльцѣ, говоритъ ей: «Твоје ме косе проз поље носе».

Вукъ Мандушичъ въ «Горскомъ Вѣнцѣ» влюбляется въ одну молодицу, увидѣвши однажды, какъ она

«У крај ватре сједе, да се грије,
Чује, да свак спава у колибе,
Тада она вијенац расплете,
Паде коса до ниже појаса,
Поче косу низ прса чешљати» и т. д.

---

*) Интересно, что въ Герцеговинѣ близъ Вышеграда и Преполья, гдѣ сильно распространена зобатость, этотъ недостатокъ считается достоинствомъ, и на человѣка безъ зоба (*гуша* или *волица*) смотрятъ даже съ нѣкоторымъ презрѣніемъ. Поэтому, когда одинъ хотѣлъ жениться на дѣвушкѣ красивой и изъ хорошаго дома, но безъ зоба, отецъ на это замѣтилъ: «Нема она *волица*, није од соја», т. е. если не имѣетъ зоба, то, значитъ, не породиста.

Когда она хотѣла и должна была по обычаю обрѣзать косы, оплакивая своего погибшаго въ бою деверя, свекоръ не далъ ей этого сдѣлать:

Жалије му снахин вјенац било,
Него главу свог' сина Андрије!

Многія женщины по волосамъ носятъ имена, данныя имъ въ дѣтствѣ и остающіяся за ними на всю жизнь: *Чупе*, у которой волоса очень густые и потому плохо поддающіеся гребню, топырящіеся (оттуда и фамилія Чупичи); *Руда* съ кудрявыми или волнистыми волосами; *Косана* съ густыми, длинными волосами (Косановичи).

Но нехорошій знакъ, если у женщины растутъ хотя немного волосы по лицу, напримѣръ на верхней губѣ въ родѣ усовъ; поэтому говорится: «Сачувај, боже, од гологњата човјека и руњате жене». Нехорошо также, если острый, загнутый книзу носъ и острый подбородокъ; это — *вјештица* (родъ колдуньи или вѣдьмы).

Описаніе женской красоты нужно искать въ такъ называемыхъ севдалійскихъ (любовныхъ) пѣсняхъ магометанъ Босніи и Герцеговины, которыя одинаково поются и въ Черногоріи. Онѣ полны пластичности и дышатъ страстью, а иногда и нѣжностью; черногорская же пѣсня, когда и воспѣваетъ красоту женщины, останавливается прежде всего на ея мужскихъ добродѣтеляхъ. Такъ бегъ Любовичъ изъ Невесинья, приглашая требиньскаго пашу ударить на Черногорію, старается прельстить его слѣдующимъ описаніемъ одной красавицы въ Цуцахъ:

«Јест у кнеза у Рогановића,
У њега је љуба вјереница,
Јест кнегиња, како горска вила,
По два коња упоред прескаче;
За тебе би пашу требовала». (С. Огл. XI, 30—34).

Въ мужской красотѣ, послѣ главныхъ достоинствъ роста, силы, ловкости и т. п., описываютъ усы (мрки брци), которые у одного смотрятъ, какъ будто онъ держитъ въ зубахъ два черныхъ ягненка; у другого падаютъ на токи (родъ латъ), которыя черезъ нихъ блестятъ словно мѣсяцъ сквозь еловыя вѣтви. Это два типа усовъ, которые съ малыми варіаціями описываются во множествѣ пѣсенъ.

А вотъ какъ описывается знаменитый цуцкій герой Никацъ изъ Ровинъ, бывшій, какъ мы уже говорили, очень малаго роста:

Свако гледа Никца од Ровинах,
Међу собом турци говораху:
«Ала, море, негледна јунака!
Ама страшна у јунака брка,
Страшнијех му токах на прсима!»

Усы составляютъ принадлежность мужчины, чѣмъ онъ наружно отличается отъ женщины, поэтому имъ и придается особенное значеніе, и потому съ презрѣніемъ называютъ человѣка *ћоso*, у котораго не растутъ ни усы, ни борода. Все равно, какъ человѣка лысаго или плѣшиваго, также съ презрѣніемъ называютъ *шого*, и съ этимъ соединяютъ понятіе объ особенной хитрости человѣка.

Относясь однако вообще небрежно къ волосамъ на головѣ, черногорецъ особенно холитъ усы и красуется ими, и держитъ ихъ, какъ нѣчто священное, и потому клянется: «Тако ми овога», взявшись одною рукою за усъ. Великое оскорбленіе черногорцу — взять его за усъ, и еще больше обрѣзать. Тогда слѣдуетъ бой на смерть.

Въ пѣснѣ о взятіи Жабляка въ 1835 г. (Огл. LVI) по отдѣльности описывается наружность черногорскихъ юнаковъ: одинъ «црних брка, ка гаврану крила»; другой «широкијех прсих и раменах»; а одинъ совсѣмъ молодой:

Гарила га мрка наусница (темные усики, пушокъ),

А љепши је од сваке ђевојке.

Красота собственно принадлежность женщины, поэтому и красиваго мужчину, если молодой, сравниваютъ съ дѣвушкой, а вообще — съ *вилой*.

Закончимъ описаніемъ красоты Батрича, котораго убили турки и за которымъ потомъ сама себя убила его сестра (Гор. Вѣн.).

Невоља је, браћо, да с' убије!
Кам би црка од ове жалости,
А не сестра за онаквим братом;
Је прединан бјеше, јад га наша!
Кад се шћаше оћест', куд' да иде,
Па обуци оне пусте токе,
Шал црвени свеже око главе,
А пани му перчин низ рамена,
Двије пушке метни за појасом,
А припаше мача о појасу,
А у руке узми џефердара;
Красна лица, висок као копље —
Кад помислим и ја, какав бјеше,
Распале се у мене пламови.

3. Физическое воспитаніе и холя тѣла.

Начнемъ съ ребенка, какъ только онъ появится на свѣтъ. Мы уже говорили о суровыхъ отношеніяхъ къ роженицѣ, которая нерѣдко разрѣшается отъ своего тяжкаго бремени безъ всякой посторонней помощи, а иногда внѣ своего дома. Перевязавши пупокъ и кое-какъ обмывши, ребенка скорѣе заматываютъ въ пеленки, въ которыхъ потомъ и проходитъ вся его жизнь, пока онъ не начнетъ ползать. Спеленавши, укладываютъ ребенка въ колыбельку въ родѣ лодочки, стоящую на землѣ и качающуюся на поставленныхъ подъ нею полукругомъ обрѣзанныхъ

брускахъ; иногда колыбельку замѣняетъ корытце. Тамъ покрываютъ его кусками шерстяной матеріи и сверху затягиваютъ веревками; такъ что ребенокъ въ такомъ положеніи представляетъ изъ себя живую мумію, у которой только лицо открыто. Въ головахъ надъ колыбелькой сдѣлана дуга, черезъ которую еще наброшено покрывало, скрывающее отъ ребенка свѣтъ. Вообще стараются, чтобы онъ, сколько можно, долѣе не видѣлъ свѣта, такъ какъ тогда онъ лучше спитъ и бываетъ смирнѣе. Колыбелька для ребенка здѣсь то-же, что раковина для моллюска: очень рѣдко вынимаютъ его, чтобы обтереть, и также рѣдко перемѣняютъ пеленки; не всегда вынимаютъ его и для кормленія; а чаще всего сама мать наклоняется къ нему, чтобы дать грудь, или возьметъ его къ себѣ на колѣни вмѣстѣ съ колыбелькой. Когда мать отправляется куда нибудь подальше, то несетъ съ собою ребенка опять въ колыбели, держа её на головѣ или помѣстивши за спиной, какъ и всякую другую ношу, накрывши сверху струкой.

Для кормленія новорожденнаго, по крайней мѣрѣ, на первые три дня, отыскиваютъ другую женщину, такъ какъ первое молоко матери считается негоднымъ. Иные даютъ ему отвара ромашки, чтобы очистить желудочекъ; а прежде всего помажутъ ему губы землею. Правильности въ кормленіи нѣтъ, и особенно въ этомъ отношеніи страдаетъ ребенокъ ночью: онъ плачетъ отъ голода, а мать его укачиваетъ и жалуется при этомъ, что безпокойный ребенокъ. Мнѣ самому случалось, ночуя гдѣ нибудь на дорогѣ въ домѣ, будить мать, чтобы покормила ребенка, послѣ чего онъ затихалъ. Къ нечистотѣ его пріучаютъ, и онъ современемъ дѣлается къ тому совершенно нечувствительнымъ. За то дѣти въ этомъ первоначальномъ возрастѣ и страдаютъ часто накожными болѣзнями, отъ которыхъ впослѣдствіи вылѣчиваетъ ихъ только постоянная жизнь на воздухѣ, при ходьбѣ по горамъ и среди различныхъ физическихъ упражненій.

Грудью кормитъ мать ребенка обычно до году; а если забеременѣетъ раньше, то его тотчасъ отнимаютъ отъ груди, по-

тому что молоко беременной женщины вредно. Иныя же кормятъ ребенка грудью до 2-хъ, даже 4-хъ лѣтъ, особенно, если то мальчикъ и первенецъ. Въ дальнѣйшей жизни дѣтей воспитательницею является мать-природа.

Выкупанный однажды при крещеніи, черногорецъ часто до смерти своей не знаетъ, что такое выкупаться или обмыть все тѣло водою. Иные чувствуютъ какой-то страхъ отъ того. Все умываніе черногорца состоитъ въ томъ, что онъ, вымывши руки, горстью плещетъ на лицо, шлепая при этомъ какъ то особенно по губамъ, которыми при этомъ отфыркиваетъ воду. Иные всю свою жизнь не смачивали голову водой и потому, когда была въ томъ необходимость, не рѣшались, чтобы не пострадать отъ того. Во многихъ мѣстахъ отсутствіе общаго обмыванія можно объяснить недостаткомъ воды, едва хватающей для питья и приготовленія пищи; но это вы встрѣтите и въ мѣстахъ, гдѣ воды въ изобиліи, напримѣръ въ Подгорицѣ, на Рѣкѣ и т. д. При томъ черногорецъ умывается, совсѣмъ одѣвшись, застегнувши джемаданъ, надѣвши гунь и опоясавшись; слѣдовательно онъ не можетъ даже рукава засучить, какъ то дѣлаетъ обычно нашъ простолюдинъ при умываніи. Единственно, что онъ обмываетъ и часто, — это ноги до колѣнъ, иногда горячею водой. Понятно послѣ этого, что въ той-же мѣрѣ наблюдается и чистота въ одеждѣ. Рубашекъ, надобно замѣтить, черногорцы въ старое время почти не носили, а нѣкоторые не носятъ и теперь, хотя и рѣдко; и есть мѣста, гдѣ встрѣтите людей, работающихъ въ полѣ въ однихъ нижнихъ панталонахъ. Въ Ровцахъ я встрѣтилъ въ одномъ домѣ въ такомъ видѣ человѣкъ 30, собравшихся, чтобы выслушать пришедшій имъ приказъ ихъ бригадира.

У черногорцевъ нѣтъ обычая перемѣнять бѣлье каждую субботу или передъ какимъ-либо великимъ праздникомъ, и потому одно и то же бѣлье носится недѣли, а иногда и мѣсяцы, при чемъ оно, конечно, закоптится и загрязнится до крайности, или его сбрасываютъ, когда начинаетъ разваливаться. Въ то же

время верхняя одежда можетъ отличаться блескомъ золотого шитья и вообще роскошью.

Забота о чистотѣ одежды и вообще холя тѣла въ старое время считалась даже неприличною для мужчины, и потому человѣкъ съ причесанными волосами подвергался насмѣшкамъ. Съ нѣкоторымъ укоромъ относились къ цеклинянамъ за ихъ заботливость о своей внѣшности и щегольство. Цеклиняне и цермничане и теперь передъ всѣми другими отличаются чистотою, какъ въ одеждѣ, такъ и во всей обстановкѣ; но уже не подвергаютъ ихъ за то укорамъ, а скорѣе берутъ съ нихъ примѣръ. Женщины ихъ вносятъ эту чистоту и въ другія племена, выходя замужъ. При всемъ однако недостаткѣ заботливости о чистотѣ, въ черногорскомъ домѣ вы не встрѣтите той грязи, которая часто встрѣчается въ нашихъ великорусскихъ избахъ. Особенно обоняніе не поражается здѣсь воздухомъ, наполненнымъ различными зловоніями. Причина этого заключается, конечно, въ томъ, что дома черногорскіе стоятъ большею частью на камнѣ и окружены камнями; при томъ никогда не бываютъ такъ закупорены, какъ наши, и всегда имѣютъ отворенными внѣшнія двери, а посерединѣ избы постоянно горитъ костеръ, усиливающій обмѣнъ воздуха. При входѣ въ простой черногорскій домъ вы чувствуете только запахъ дыма и всюду видите копоть отъ него, отчасти, можетъ быть, уничтожающую міазмы. Бо̀льшею замкнутостью отличаются дома Васоевичей, которые имѣютъ особыя помѣщенія, плотно закупоренныя, при томъ съ глиняными печами и напоминаютъ тѣмъ русскія избы. Въ нихъ всегда чувствуется затхлый, спертый воздухъ, что называютъ тамъ *хапа* и чего не выносятъ черногорцы изъ другихъ мѣстъ.

Нѣсколько больше заботливости о чистотѣ у женщины. Старательно украшая рубашку свою различными вышивками, она, конечно, не допускаетъ её слишкомъ много загрязниться; отъ времени до времени она моетъ и голову для волосъ. И это однако бываетъ далеко не часто. Дѣтямъ иногда моютъ голову

спеціально настоемъ растенія *качун* (crocus vernus) для уничтоженія насѣкомыхъ.

При описаніи жилища черногорца, мы увидимъ еще яснѣе, какъ оно можетъ дѣйствовать на здоровье; а покуда считаемъ достаточнымъ сказаннаго выше. Одежда его также не соотвѣтствуетъ климатическимъ условіямъ, суровости зимы и въ нѣкоторыхъ мѣстахъ необыкновенно сильнымъ сѣвернымъ вѣтрамъ. Струка (родъ плэда), назначеніе которой защищать отъ непогоды, не помогаетъ ни противъ дождя, ни противъ холода; обувь *опанки* изъ сырой кожи также хороши только въ сухую погоду, а на дождѣ они совсѣмъ раскисаютъ. И такимъ образомъ продрогшій отъ холода и промокшій насквозь съ головы до ногъ, черногорецъ, прійдя домой, не перемѣняетъ одежду, а весь мокрый садится у огня и грѣетъ и сушитъ поперемѣнно то ту, то другую сторону; только ноги разуты. А въ это время со всѣхъ сторонъ прохватываетъ его токъ воздуха, такъ какъ домъ весь въ скважинахъ отъ стѣнъ и до крыши безъ потолка. Всю одежду онъ высушиваетъ на себѣ, кромѣ опанокъ, которыя сушатся отдѣльно.

Такъ легко при этомъ получить ревматизмъ или воспаленіе дыхательныхъ органовъ; а между тѣмъ обычно это бываетъ рѣдко. Послѣдняя болѣзнь бываетъ иногда въ видѣ эпидеміи, вслѣдствіе особеннаго состоянія погоды. Правда, мало кто въ Черногоріи не жалуется на мѣстныя ревматическія ощущенія въ плечѣ, рукѣ и т. д.; но сильные ревматизмы (костоболя, улози или улоге) рѣдки, и тѣ чаще бываютъ въ культурномъ классѣ. Одинъ врачъ замѣтилъ по этому поводу, что простой черногорецъ, грѣющійся у огня въ мокрой одеждѣ, безсознательно дѣлаетъ себѣ согрѣвающіе компрессы, которые и спасаютъ его отъ гибельныхъ послѣдствій. Есть особенная болѣзнь *буганцы* (по франц. engelures), отъ которой также страдаютъ больше жители городовъ, чѣмъ поселяне.

4. Болѣзни, ихъ народное лѣченіе и домашніе лѣкаря.

Вообще долговѣчіе черногорца служитъ указаніемъ на его хорошее здоровье. Это заключеніе усиливается еще тѣмъ, что гигіеническія условія, въ которыхъ живетъ черногорецъ, далеко не благопріятны для здоровья.

О неиспорченности крови свидѣтельствуетъ скорое заживаніе ранъ, если только есть хорошій уходъ. Изъ 200 слишкомъ раненыхъ, которыхъ мы имѣли въ 1879 г. послѣ гусинской экспедиціи, въ началѣ умерло двое такихъ, на выздоровленіе которыхъ не могло быть никакой надежды, и только одинъ въ продолженіи лѣченія, оттого что произошло слишкомъ большое изліяніе крови. Ухаживали 11 чел. домашнихъ лѣкарей, а помѣщались скученно въ только что отстроенныхъ послѣ турецкаго погрома домишкахъ. Изъ того числа 13 человѣкъ были въ тифѣ и помѣщались отдѣльно, въ другомъ селѣ, и тѣ всѣ выздоровѣли; а были очень тяжелые, одинъ напримѣръ 21 день былъ въ безсознательномъ состояніи, и только, когда онъ очнулся, оказалось, что у него сверхъ того были поморожены ноги. Въ какомъ положеніи находилось все то войско, до 6000 чел., трудно себѣ представить: ночлеги въ колибахъ (каменные пастушьи сарайчики) или и совсѣмъ подъ открытымъ небомъ, во время самой суровой въ тѣхъ мѣстахъ зимы, когда морозы держались около— 20° R. Одно только мы замѣтили въ Черногоріи: это множество накожныхъ болѣзней и разнаго рода прыщей и опухолей, что однако можно приписать условіямъ южнаго климата, располагающаго къ тому, и изобилію кишащихъ въ воздухѣ и почвѣ микробовъ.

Есть въ Черногоріи настоящія гнѣзда малярiи, какъ Баръ, окрестности Ульцина около р. Бояны, Рѣка-Черноевича, Вирбазаръ, Жаблякъ, Нижняя Зета и Спужъ. Это все мѣстности или на краю моря, или, если и удалены, то очень мало поднятыя надъ его уровнемъ, слѣдовательно очень жаркія, подвергающіяся

при томъ большимъ наводненіямъ, послѣ которыхъ и образуются стоячія лужи и гніющія болота. Эти лихорадки, особенно барская (въ г. Барѣ), не оставляютъ человѣка годы, не поддаваясь никакимъ средствамъ медицинской науки, и сопровождаются иногда смертнымъ исходомъ. Заразившись въ одной изъ упомянутыхъ мѣстностей, человѣкъ иногда получаетъ лихорадку потомъ, когда воротится домой, гдѣ обычно не бываетъ лихорадки. Поэтому черногорцы изъ высокихъ мѣстностей очень боятся селиться въ этихъ равнинахъ, единственно свободныхъ для новыхъ поселеній земляхъ, отличающихся при томъ необыкновеннымъ плодородіемъ.

Надобно замѣтить, что лихорадка все больше появляется и въ мѣстностяхъ высокихъ, какъ Васоевичи, вслѣдствіе распространяющагося орошенія полей и луговъ. Вмѣстѣ съ тѣмъ, ширится въ тѣхъ мѣстахъ и особенная болѣзнь у овецъ, называемая *метиль*, о чемъ будемъ говорить послѣ.

При неблагопріятныхъ условіяхъ, напр. въ годы голодовокъ отъ неурожая и большого скопленія нуждающагося народа на общественныхъ работахъ, лихорадка переходитъ въ горячку и тифъ съ эпидемическимъ характеромъ.

Впрочемъ, и тутъ нужно замѣтить, сравнительно смертность не бываетъ очень велика. Такъ, въ 1890 г. въ Бѣлопавлицкой долинѣ собралось до 6.000 населенія, находившагося въ крайней нуждѣ вслѣдствіе неурожая и неудавшейся попытки къ переселенію въ Сербію, помѣщавшагося, какъ попало, большею частію внѣ домовъ, и кормившагося заработкомъ на строившейся тамъ дорогѣ. Тогда появился тифъ и съ нимъ инфлуэнца: больныхъ была масса, при томъ былъ устроенъ госпиталь и амбулаторное отдѣленіе; захворали тифомъ даже врачъ и его помощникъ; но умерло не больше сотни, считая въ томъ числѣ слабыхъ дѣтей и старцевъ, хворавшихъ еще прежде. Въ госпиталяхъ на Цетиньѣ, въ Подгорицѣ и Никшичѣ смертность вообще весьма малая. Тифъ извѣстенъ былъ черногорцамъ и прежде, и называютъ его *болъштина*. Въ прежнее время они страшились его

также, какъ чумы, и пораженнаго имъ отдѣляли, потому что не знали противъ него никакихъ средствъ; теперь же этого нѣтъ, такъ какъ во многихъ мѣстахъ есть постоянные ученые врачи, которые въ то же время командируются въ мѣстности, гдѣ появляется какая-либо эпидемія.

Двѣ болѣзни очень распространены въ Черногоріи, изъ которыхъ одна зависитъ отъ природы, а другая отъ образа жизни: это — каменная болѣзнь и ленточный глистъ (taenia). Каждый годъ въ цетинскомъ госпиталѣ совершаются операціи литотоміи субъектамъ, начиная отъ дѣтскаго возраста и до старости. Эта болѣзнь обусловливается, безъ сомнѣнія, почвенными условіями и главнымъ образомъ водою, которая, проходя черезъ известковые слои, содержитъ въ себѣ много извести. Тоже явленіе въ Россіи мы знаемъ только въ Казанской губерніи, гдѣ воды также изобилуютъ известью, а р. Казанка пересыщена ею такъ, что и не употребляется ни для питья, ни для варки кушанья. И потому Казанская клиника въ свое время имѣла богатѣйшую коллекцію камней, вынутыхъ путемъ операціи; врядъ-ли уступитъ ей и Цетинская, дѣйствующая всего какихъ-нибудь 15 лѣтъ.

О большой распространенности второй болѣзни въ Черногоріи свидѣтельствуетъ существованіе нѣсколькихъ названій для нея: *ојађелица*, *траковица*, *крива*, *пантлика* и, кажется, есть еще и другія. А относительно происхожденія ея по народному понятію существуетъ загадка: «Ја ћу из траве у воду, из воде у рибу, рибу ће појести човјек, и ја ћу опет оживити». Поэтому предполагается, что ленточный глистъ получается изъ рыбы, слѣдовательно долженъ бы быть у цеклинянъ, больше, чѣмъ у какого другого племени, такъ какъ они преимущественно питаются рыбою уклевой (scoranza), только осушенной и продымленной надъ огнемъ. На дѣлѣ, однако, этого нѣтъ: больше всего она оказывается въ тѣхъ мѣстахъ, гдѣ рыба употребляется весьма мало, напр. въ Пивѣ, Дробнякахъ и другихъ краяхъ герцеговинскихъ, гдѣ больше всего употребляется сухое баранье мясо (кастрадина). И еще больше страдали этою болѣзнію герцего-

винцы, бѣжавшіе въ Черногорію послѣ возстанія противъ Австріи въ 1881—2 гг.: они страдали этимъ почти поголовно, и въ иномъ сидѣло 2 и 3 этихъ животныхъ. Это объясняется тѣмъ, что они часто ѣли мясо совершенно сырымъ, не имѣя времени его испечь или сварить, а иногда не смѣя развести огонь, чтобы ихъ не открыли австрійскіе солдаты.

Чаще, чѣмъ гдѣ-либо, случается здѣсь болѣзнь рожа (risipulus), имѣющая также нѣсколько названій: *црвени вѣтар*, *црвењ*, *црвеник*, *бјелоћа*, *путник* (собств. risip. migrans). Вслѣдствіе слишкомъ частаго появленія этой болѣзни, особенно рожистыхъ воспаленій на ранахъ, домашніе лѣкаря научились справляться съ нею, прикладывая различныя травы или намазывая какими-нибудь мазями. Они останавливаютъ эту болѣзнь даже тогда, когда она охватила всю голову, и потому является возможность воспаленія мозга. Употребляютъ еще какія-то вещества *ћилъ* и *ћильмен*, изъ которыхъ также составляютъ мази.

О болѣзни ракѣ на лицѣ или на другихъ мягкихъ частяхъ тѣла имѣютъ понятіе, какъ о какомъ-то животномъ, и потому называютъ его — *живина*, и лѣчатъ сильнымъ жаромъ, держа пораженную часть надъ огнемъ или прикладывая горячую золу съ какою-то травой, а послѣ вытаскиваютъ или вырѣзываютъ корни или, какъ они называютъ, сѣмя животнаго. Послѣ этого рана закроется, а потомъ кожа треснетъ и откроется рана опять, и тогда прибѣгаютъ къ тому же лѣченію, и такъ повторяютъ нѣсколько разъ. Можетъ быть, такимъ образомъ и излѣчивается какая-либо рана, но не настоящій ракъ, а чаще конечно и не излѣчивается. На одной записи о границахъ Цетинскаго монастыря сбоку сдѣлана отмѣтка по поводу одного хумца Ника Милошева, «сломившаго» монастырскую границу: «и удри га искра (осколокъ) камена под око, и *ту му се окоти живина*, и изъѣде му око и главу до мозга, и умре». Есть у черногорскаго народа вѣрованіе, что у всякаго человѣка есть червь въ глазу, въ зубахъ и въ другихъ частяхъ тѣла, и отъ того появляется болѣзнь, противъ которой, однако, есть средства, напр. травы, кото-

рыми подкуриваютъ или припариваютъ больное мѣсто, и тогда этотъ червь выпадаетъ. Сюда же причисляютъ и болѣзнь *буганцы*, которую иначе называютъ *вашице* или *ушице* и *укса*. И о влюбленномъ также говорятъ: «заѣела га укса у срце». Лѣченіе этой болѣзни производится тоже сильнымъ пригрѣваніемъ на огнѣ или тѣмъ, что держатъ пораженныя части надъ свѣжимъ человѣческимъ испражненіемъ, что совершенно отвѣчаетъ принятому и въ научной медицинѣ лѣченію посредствомъ амміака.

Когда сухое дерево все въ червоточинахъ и изъ него сыплется порошокъ, то говорятъ *биша дрво*; то же самое понятіе переносятъ и на кости въ человѣческомъ тѣлѣ, когда онѣ также дробятся и разрушаются, какъ бы разъѣдаемыя какимъ-то животнымъ.

Безъ ученыхъ лѣкарей черногорцы производили прививаніе оспы прямо съ коровы, впуская эту жидкость въ легкіе разрѣзы или наколы, производимые крестообразно на лбу, щекахъ и бородѣ, и это называлось *писати* или *навртьяти и колемити;* послѣднія два выраженія относятся собственно къ прививкѣ деревьевъ.

Самую обыкновенную болѣзнь *чир* (чирей) лѣчатъ тѣмъ, что дадутъ ему назрѣть самому или помогаютъ тому припарками, а потомъ прокалываютъ и выдавливаютъ; но есть болѣе опасные его виды: *залац*, *иркавица* (carbunculus), то же самое, кажется, и *пришт* или *црни пришт* (бываетъ и на скотинѣ; чума?): отъ него существуетъ особенная мазь, а также прижигаютъ и прикладываютъ нашатырь; безъ лѣченія же человѣкъ можетъ умереть. Менѣе опасны *злич* и *бедреница*; послѣдняя—опухоль на бедрѣ; лѣчатъ ихъ припарками. *Травник* —тоже чирей, происходящій по народному понятію отъ порчи крови: онъ можетъ быть на лицѣ, плечѣ, рукѣ, на животѣ и вообще выше пояса. Вскочивши, онъ вваливается внутрь и почернѣетъ. Отъ него кости распадаются и выпадаютъ, а можетъ и умереть человѣкъ, когда заражается кровь; особенно онъ опасенъ на животѣ и груди. Противъ него есть трава; но, пока найдется человѣкъ, знающій

её, и найдется самая трава, нужно привязать на него *дукат млетачки* (венеціанскій червонецъ). *Ницина*—большой нарывъ, желтый, полный гноя; больше всего онъ бываетъ на ногахъ и вообще ниже пояса. Стараются помочь его созрѣванію печенымъ лукомъ и др., чтобы скорѣе вскрылся. Какъ припарка, служащая вообще для ускоренія созрѣванія большого нарыва, а также для смягченія опухоли отъ ушиба или въ ревматизмѣ, употребляется *супрашица*. Она представляетъ собою слѣдующее: сгребаютъ съ огнища жаръ, оставивъ только золу, которая конечно сильно разогрѣта; ее поливаютъ водою, потомъ собираютъ въ тряпку и прикладываютъ къ больному мѣсту.

Свиларица—бываетъ на рукѣ, а чаще на ногѣ, и состоитъ въ томъ, что появляется красное пятно, которое горитъ, пухнетъ, а послѣ показывается бѣлый прыщикъ. Противъ нея берутъ нитку изъ краснаго шелковаго шнурка и иголкой продѣваютъ её въ прыщъ, а концами обматываютъ пораженную часть, руку или ногу, и такимъ образомъ болѣзнь проходитъ.

Распрсница—представляетъ опухоль на пальцѣ вокругъ ногтя, и отъ нея непремѣнно отпадаетъ ноготь; или же бываетъ посрединѣ ладони; образуется опухоль безъ всякаго остраго прыща; потомъ лопается, страшно гноится и опасна, если её не лѣчить. Она лѣчится такъ: хорошо разваривaютъ рисъ или просвирнякъ (шльез), льняное сѣмя, кукурузную муку и т. п. и прикладываютъ на опухоль, чтобы созрѣла, а послѣ разрѣзываютъ. Можетъ она быть и на ногѣ и вообще на толстыхъ мышцахъ (дебело месо). Есть и трава мелкая, съ 5-ю листьями, расположенными въ родѣ пяти пальцевъ; её берутъ свѣжую, растираютъ между двумя камнями и потомъ, смѣшавши съ порохомъ, куринымъ пометомъ или нѣкоторыми другими веществами, и поливши крѣпкою ракіей, прикладываютъ на больное мѣсто.

Нокиль въ родѣ предыдущей болѣзни, только всегда на пальцѣ вокругъ ногтя, который отъ нея опадаетъ; а притомъ во время нарыванія она производитъ страшныя страданія. Противъ нея берутъ кофейную гущу (фундать), согрѣваютъ её и опу-

скаютъ въ неё палецъ, и повторяютъ это разъ 10 въ день; и болѣзнь проходитъ безъ вскрытія и опухоли.

Ударац — болѣзнь въ костяхъ пальцевъ, челюстей или колѣна. Отъ нея кости распадаются и вываливаются (не костоѣдали, caries?). Лѣкарствомъ служитъ *црна маст*, въ которой главную роль играетъ смола (катрам). Причину ея объясняютъ такъ: человѣкъ видѣлъ во снѣ, будто ударилъ себя по пальцу или по другой части тѣла, отъ того проснулся, и болѣзнь готова.

Мрча кост — пологая, холодная опухоль подъ кожей, на мясистыхъ частяхъ, а также на темени или на лбу. Её домашніе операторы вырѣзываютъ или уничтожаютъ такимъ способомъ: втыкаютъ въ неё иглу отъ терна и оставляютъ часовъ на 10 или болѣе, а послѣ прикладываютъ какую-нибудь вытяжную массу; иногда эту операцію повторяютъ нѣсколько разъ.

Бородавки, особенно у дѣтей, бываютъ отъ того, что они считаютъ съ вечера звѣзды на небѣ. Противъ этого существуютъ три средства: 1) когда увидишь, что трое ѣдутъ на лошадяхъ, закричи имъ вслѣдъ: «Ви, кои сте троица на конима! предаем вам брадавице» и повторить это три раза; 2) Пойти въ кусты драчи (paliurus), взять съ нея нѣсколько иголъ и заткнуть въ бородавки; затѣмъ попросить другого вынуть, сказавши: «молим, извади; пао сам и забодох»; тотъ повѣритъ, вынетъ, а бородавки перейдутъ на него; и 3) пойти на кладбище, найти ямку съ водою на могилѣ знакомаго человѣка, обмыть въ ней руки, и все пройдетъ. Это уже симпатическія средства, все равно, какъ лишай лѣчатъ лишаемъ же съ коры дерева: соскребутъ его, смочатъ и прикладываютъ; при этомъ сообразуются при выборѣ этого средства съ цвѣтомъ болѣзни лишая. У кого вдругъ заболитъ глазъ, мажутъ кровью человѣка, который убивалъ турокъ, и чѣмъ онъ больше убилъ, тѣмъ его кровь дѣйствуетъ лучше.

Если болитъ горло съ опухолью желѣзъ, то запускаютъ въ него палецъ, чтобы вызвать рвоту или просто ногтемъ разрываютъ эту опухоль. Прибѣгаютъ еще и къ такому способу: боль-

ной говоритъ «боли ми грло»; а другой отвѣчаетъ «?.... ти у грло» до трехъ разъ.

Подобнымъ же способомъ лѣчать и болѣзнь *яштерица*, которая состоитъ въ томъ, что сбоку языка образуются нарывчики, послѣ обращающіеся въ ранки: кто-нибудь мѣшаетъ на огнищѣ золу, будто печетъ въ ней что-то (запрета); а больной спрашиваетъ: «Што претьеш?» — Яштерицу. — «Претьи, претьи, да е ніе» — заключаетъ больной. И такъ повторяютъ три раза, послѣ чего, конечно, болѣзнь проходитъ.

Золотушныя опухоли на горлѣ извнѣ у дѣтей приписываютъ тому, что матери ихъ въ беременномъ состояніи когда-нибудь поѣли мяса стельной коровы или поросной свиньи; хотя вообще знаютъ болѣзнь *шкрофуле* и употребленіе противъ нихъ рыбьяго жира.—*Оспа* (у Вука К. оспа и аспа—pusutula)—сыпь въ видѣ мелкихъ съ острыми головками нарывчиковъ по всему тѣлу или на нѣкоторыхъ частяхъ приписываютъ тому, что человѣкъ прошелъ черезъ мѣсто, гдѣ собака покопала землю; въ Цермницѣ это называется *сугреб* (у B. terra effassa a cane aut vulpe).

Дѣти не держатъ мочу вслѣдствіе того, что берутъ съ огнища горящую головню и махаютъ ею въ воздухѣ.

Грыжу у дѣтей (клинчеве) вправляютъ механически.

Для анестезированія тѣла, когда нужно сдѣлать какую-либо операцію, употребляютъ тугую перевязку члена или жгучую крапиву. Къ послѣдней прибѣгаютъ также, когда прокалываютъ дѣвочкѣ ухо для серегъ.

Разные виды чесотки (*шуга*, *сраб*; scabies, psoriasis и др.) лѣчатъ разными мазями изъ травъ съ примѣсями сѣры или пороха; а есть такія воды, которыми вылѣчиваются: таково Сврабье-езеро въ Дробнякахъ, въ которомъ отъ этой болѣзни купаютъ козъ, а также и людей. Есть врачъ Саво-Новичинъ (ему, теперь около 45 лѣтъ), вылѣчившій одного отъ psoriasis, которую не могли вылѣчить два ученые доктора въ продолженіе цѣлаго года. Онъ давалъ какую-то пилюлю внутрь, и въ то же время обкуривалъ больного. Для обкуриванія употреблялъ пирамидку въ

родѣ курительной свѣчки изъ какого-то минеральнаго вещества, конечно, измельченнаго и обращеннаго въ массу; при горѣніи выдѣляется сильный запахъ гвоздики, которымъ, можетъ быть, прикрывается другой, болѣе непріятный запахъ.

Сифилисъ (*френак*, *франза*, *дебела* или *женска болѣст*) заносится черногорцами, странствующими по цѣлому свѣту и потомъ скрывающими свою болѣзнь, пока она не проявится въ самой сильной степени. Отъ нихъ заражаются и другіе вслѣдствіе употребленія общихъ сосудовъ для питья и ѣды и обычая цѣловаться при встрѣчѣ. Когда эта болѣзнь проявится во всей своей силѣ, то пораженнаго ею отдѣляютъ (издвоеник), и съ нимъ никто не сообщается. Когда же онъ умретъ, то обмываютъ его тѣло, не считая прикосновенія къ мертвому заразительнымъ; одежду же его и шалашъ, въ которомъ зараженный провелъ послѣдніе дни, сжигаютъ. При первыхъ проявленіяхъ этой болѣзни домашніе лѣкаря лѣчатъ съ помощію меркуріальныхъ средствъ; а въ дальнѣйшемъ развитіи считаютъ её неизлѣчимою.

Въ сознаніи своего недостаточно отчетливаго пониманія всего, что происходитъ во внутреннихъ органахъ человѣка, черногорецъ, во время болѣзни разсчетъ свой на тотъ или другой исходъ ея полагаетъ главнымъ образомъ въ крови, которая можетъ быть здоровая, сильная или слабая, попорченная. Мнѣ не разъ случалось видѣть, что обмороки, случающіеся съ нѣкоторыми, особенно съ женщинами, черногорецъ прямо объясняетъ малокровіемъ. На неправильное кровообращеніе указываютъ выраженія «*мучи или дави ме крв*» въ видѣ сильныхъ приливовъ къ головѣ и сердцу. Въ подобныхъ случаяхъ, а также въ припадкахъ падучей и при воспаленіяхъ прибѣгаютъ къ кровопусканіямъ или къ піявкамъ; но вообще къ кровопусканію прибѣгаютъ очень рѣдко. Д-ръ Эбель разсказываетъ, какъ въ Цермницѣ одинъ просилъ пустить ему кровь изъ жилы въ ногѣ, надувшейся вслѣдствіе много лѣтъ назадъ полученнаго имъ сильнаго ушиба, отъ котораго и произошло ея расширеніе. Это показываетъ, что мѣстные ихъ лѣкаря не хотѣли исполнить его желанія, считая

то опаснымъ, и потому онъ обратился къ иностранцу. Впрочемъ, и то нужно сказать, что въ прежнее время не было черногорца, который не подвергался бы кровопусканіямъ невольнымъ, на войнѣ и въ домашнихъ схваткахъ, что и научило его щадить кровь. Большое значеніе придаютъ также отправленіямъ желудка, который, какъ ни здоровъ вообще отъ природы, часто подвергается страданіямъ. Эбель, и за нимъ другіе путешественники, а и мнѣ лично приводилось часто слышать жалобы черногорцевъ на боль желудка, выражающуюся потерею аппетита, побужденіемъ ко рвотѣ, давленіемъ подъ ложечкой и другими признаками. Они объясняютъ это двумя причинами: неумѣренною ѣдой въ нѣкоторыхъ случаяхъ, послѣ вообще очень умѣреннаго и даже скуднаго питанія, и тѣмъ, что черногорецъ слишкомъ большую тяжесть носитъ за поясомъ. Вторую причину мы считаемъ совершенно основательною; но первая можетъ быть примѣнена въ весьма рѣдкихъ случаяхъ и къ исключительнымъ экземплярамъ, и меньше, чѣмъ гдѣ-нибудь; но къ этому можно присоединить еще и третью причину—ленточнаго глиста; тѣмъ болѣе, что такою же болѣзнію страдаютъ и женщины. Не останавливаясь на рѣшеніи этого чисто медицинскаго вопроса, замѣтимъ, что черногорцы въ подобныхъ случаяхъ и сами принимаютъ то же объясненіе, особенно у дѣтей, когда безъ всякой внѣшней причины начинаетъ мутить, открывается слюнотеченіе и въ концѣ концовъ стошнитъ, говорятъ: «попишала е бубина» (мелкій глистъ). Въ мѣстностяхъ, гдѣ родятся гранаты (шипак, granatus punica), даютъ дѣтямъ много ѣсть этихъ плодовъ, при чемъ они съѣдаютъ и часть мезги или кожицы, заключающей въ себѣ зерна, изъ которыхъ и въ медицинѣ также приготовляется противоглистное средство; а въ послѣднее время очень часто стали прибѣгать къ аптекарскому средству, лепешечкамъ изъ сантонина.

Многія болѣзненныя явленія приписываютъ вліянію жолчи; поэтому часто услышите выраженіе: «сафра ме мучи», и бываютъ очень доволны если послѣ этого наступитъ рвота; къ искусственному же возбужденію сами не прибѣгаютъ. Напротивъ, нерѣдко

употребляютъ противъ запора (капс, хапс) слабительныя средства: аптекарскія — англійскую соль, рициновое масло (дебело улье или улье од рицина) или домашнія—разсолъ изъ-подъ кислой капусты, сыворотку; а есть и сильное средство, употребляемое домашними лѣкарями, сокъ мелколистнаго молочая (мали млечер, euphorbia) по 2 капли и никакъ не больше трехъ на кусочекъ хлѣба.

Подъ старость многіе страдаютъ отъ болѣзни, называемой *задуха* (одышка, астма), противъ которой прибѣгаютъ, кромѣ питья ракіи съ медомъ, шалфея и другихъ травъ, къ слѣдующему специфическому средству: нужно поймать рыбу *липлена* (родъ мелкой форели), дунуть ей три раза въ ротъ и опять пустить въ воду; если рыба весело поплыветъ, значитъ, хорошо, и можно повторить.

Совершенно ясно понимаетъ черногорецъ увеличеніе селезенки, особенно послѣ продолжительной лихорадки, и есть особенная болѣзнь ея, называемая *плочица*, при которой больному даютъ натощакъ пить кислое молоко, растопленное баранье сало и масло.

Чахотку (ектика, сичія, сува болѣст) приписываютъ гніенію легкихъ; но о началѣ ея говорятъ: *боле срчани душници*.

Чахотку въ полномъ развитіи считаютъ неизлѣчимою, хотя и совѣтуютъ пить настой нѣкоторыхъ травъ и кореньевъ, какъ: шалфея, полыни, горечавки и т. п.; а больше всего, однако, даютъ значеніе береженью и хорошему, питанію, особенно жизни въ здоровой мѣстности на катунахъ, при чемъ употребляется въ изобиліи молоко въ разныхъ видахъ. Смѣшеніе сердца съ другими органами видно изъ названія десинтеріи *срдоболя*, такъ какъ источникомъ выдѣляющейся при томъ крови, очевидно, считаютъ сердце.

Знаютъ также травы противъ геморроя (шулева), и мнѣ извѣстны случаи, что останавливалось кровотеченіе, открывшееся въ самой сильной степени; ихъ лѣченіе, впрочемъ, не радикальное, требующее постояннаго соблюденія извѣстнаго строгаго режима и употребленія лѣкарственной травы.

Болѣзнь *преспъ*, когда заболитъ въ поясницѣ (заболи ртеняча), такъ что человѣкъ не можетъ разогнуться, лѣчится манипуляціями въ родѣ массажа, или пускаютъ кровь.

Тишня — боль въ груди, такъ что человѣкъ не можетъ вздохнуть (воспаленіе легкихъ); её лѣчатъ прикладываніемъ разгоряченной на огнѣ черепицы (тигла).

Водянку (водена болѣст) лѣчатъ выпусканіемъ жидкости посредствомъ проколовъ; а также мохомъ съ дерева дрена (masuclus ebulus), который весьма трудно найти: имъ обкладываютъ все тѣло.

Есть болѣзнь *развіо се пупак или трбух*; тогда какъ-то мнутъ животъ, и при этомъ приговариваютъ: напр. «Стеву Никову Крстинину — развіо се трбух; скупи, прикупи; кумим те три пут, а преклиньем триста пута».

Лихорадка (грозница) бываетъ двоякая: *дрхтавица*, которая трясетъ (иначе называютъ *треска*), нападая на человѣка пароксизмами и давая ему отъ времени до времени отдыхъ, и *повукуша* или *потайна*, которая не выражается пароксизмами, а только томитъ человѣка, выражаясь постояннымъ жаромъ, а ночью сверхъ того сильнымъ потѣніемъ; человѣкъ ничего не ѣстъ и слабѣетъ со дня на день.

Противъ лихорадки вообще употребляютъ множество средствъ изъ горькихъ и острыхъ веществъ, какъ полынь, кора вербы, корень горечавки (gentiana, линцура), красный перецъ, крѣпкій черный кофе и т. п. смѣси въ самой крѣпкой водкѣ, и тѣмъ избавляются; а лучше всего перемѣнить мѣсто, и тогда она сама собою отстанетъ, хотя въ дѣйствительности не всегда бываетъ такъ. Второй видъ лихорадки считаютъ неизлѣчимымъ.

Есть разныя симпатическія средства: наговоры на различныя вещества, записи (отъ старыхъ священниковъ и муллъ) на бумагѣ или корочкѣ хлѣба и т. д. Стоитъ только, во время пароксизма, полежать на чужой постели, и лихорадка перейдетъ на того, чья постель; но это считается великимъ грѣхомъ.

Замѣчательно, что, когда — два года назадъ — появилась

инфлуэнца, у здѣшняго народа, кромѣ разныхъ переиначиваній (инфлоренца, сутуренца и т. п.), нашлось готовое названіе ей, при томъ въ различныхъ мѣстностяхъ различныя: *врлесія*—въ старой Черногоріи, *тутарія*— въ Дробнякахъ, *рорина* еще гдѣ-то.

Она приписывалась просто простудѣ (нахлада, назеба, назима), а признаки ея вездѣ одни и тѣ же: насморкъ съ головною болью, иногда съ кашлемъ; человѣкъ не имѣетъ ни вкуса, ни обонянія и болятъ всѣ кости, а особенно шейныя мышцы (вратне жиле).

Есть еще болѣзнь *матица*— въ родѣ горячки или жестокой лихорадки, которая держится періодами дней по 7, потомъ отпуститъ на нѣкоторое время и опять нападаетъ и доводитъ такимъ образомъ человѣка до совершеннаго упадка силъ и здоровья; а въ концѣ концовъ можетъ окончиться смертью при полномъ истощеніи силъ организма. Говорили мнѣ: «Не виђена је бољест матица, ма је тешка, убио је бог»!

Знаютъ также заматываніе одной кишки другою, отъ чего лѣчатъ механическимъ способомъ, надавливая на животъ руками и перебирая кишки (особенное названіе мнѣ неизвѣстно). Болѣзнь tetanus называютъ *виличице* (Подгорица), потому, конечно, что она начинается окоченѣніемъ челюстей; лѣченіе его мнѣ неизвѣстно.

Болѣзнь дыхательныхъ органовъ, обычный кашель и особенный сухой, преимущественно у дѣтей — *магаречи* (ослиный) *хрипавац* или *рикавац* (коклюшъ), противъ котораго считаютъ полезнымъ кобылье молоко. Но иной ни за что въ жизни не станетъ его пить. Когда я одной женщинѣ сказалъ, что у насъ кобыльимъ молокомъ лѣчатся отъ чахотки; она мнѣ отвѣтила: «Я скорѣе умерла бы, чѣмъ стала бы его пить». Та же болѣзнь съ сильнымъ измѣненіемъ голоса и даже съ потерею его называютъ *ропотиня*, которая можетъ передаться другому, если онъ выпьетъ что-нибудъ оставшееся послѣ больного, будь то вода или ракія все равно; поэтому нужно все выпивать до дна или выплеснуть, чтобы «не пріонула ропотинья».

На дѣтей до года бываетъ болѣзнь, *дѣтинья* (сухотка, собачья старость), которая состоитъ въ томъ, что ребенокъ ѣстъ, но его проноситъ, вслѣдствіе чего онъ постепенно слабѣетъ, спадаетъ съ тѣла, остаются только кости, обтянутыя сморщенною кожей, и, какъ говорятъ, здѣсь «сквозь уши его можно солнце видѣть». Противъ этой болѣзни дѣлаютъ теплыя купанья съ травами или протаскиваютъ сквозь природное отверстіе въ скалѣ. А между различными причинами болѣзни бываетъ и та, что мать, будучи беременной, и когда уже стало показываться молоко, напримѣръ, послѣ 6 мѣсяцевъ, покормила грудью чужого ребенка. Отъ головной боли въ родѣ мигрени, которая также здѣсь очень распространена, кромѣ другихъ различныхъ средствъ, лѣчатъ еще, какъ мы уже говорили, массажемъ по лбу надъ бровями; то же самое и относительно зубной боли.

Противъ подтековъ крови и противъ отложеній другого рода подъ теменной костью сверху мозговой оболочки въ старое время употребляли трепанацію, которая въ настоящее время для доморощеныхъ лѣкарей запрещена.

Бываютъ и еще подтеки или отложенія, не знаю, въ какой полости — живота или груди, по народному мнѣнію въ первой (у трбуху), отъ чего происходитъ сильное опуханіе и вздутіе той части, и это называетъ *пустина*, потому что, если производится вскрытіе, то тамъ оказывается какая-то густая масса, иногда, впрочемъ, не настолько густая, чтобы не могла вытекать а иногда совершенно свернувшаяся, какъ творогъ или полсть. Предоставленная самой себѣ, эта опухоль распространяется подъ ребрами или къ пупку, потомъ лопается и исходъ ея смертельный; а въ рѣдкихъ случаяхъ удается спасти человѣка операціей. При мнѣ однажды была такая операція, но неудачная: никакая жидкость не пошла, и человѣкъ умеръ.

Кромѣ всѣхъ этихъ естественныхъ болѣзней, въ Черногоріи чаще, чѣмъ гдѣ-нибудь въ Европѣ, случаются пораненія оружіемъ. Зато черногорцы и искусились въ лѣченіи ранъ, иногда весьма тяжкихъ, въ чемъ и обнаруживается хорошее знакомство

ихъ съ анатоміею человѣческаго тѣла. Для примѣра приведемъ одинъ случай изъ врачебной практики домашняго черногорскаго лѣкаря Марка Иличковича, разсказанный В. Врчевичемъ изъ времени, когда онъ былъ секретаремъ кн. Даніила въ 1854 г. «Двое черногорцевъ бились на поединкѣ ятаганами; одинъ нанесъ другому тяжелую рану въ грудь, и изъ нея неудержимо лилась дымящаяся кровь. Призванный къ раненому М. Иличковичъ прежде всего потребовалъ хорошаго бѣлаго вина и тотчасъ около 5 фунтовъ его влилъ въ рану, а затѣмъ сталъ раненаго трясти и ворочать, какъ боченокъ, когда его полощутъ. Прополоскавши такимъ образомъ нѣсколько разъ, онъ вылилъ изъ раненаго вино, вытекшее оттуда съ кровью, и влилъ вновь чистаго и продолжалъ полосканіе нѣсколько разъ, пока вино стало выходить уже мало окрашеннымъ. Тогда онъ хорошо стянулъ раненаго холстомъ, обмотавши вокругъ всей груди и съ плечъ, а на рану наложилъ какой-то пластырь, который перемѣнялъ два раза въ день; и раненый выздоровѣлъ. На вопросъ Врчевича лѣкарю, зачѣмъ онъ дѣлалъ прополаскиваніе, этотъ отвѣтилъ: «У насъ между животомъ и выше пояса есть перегородка (под), и если бъ я не промылъ раненаго виномъ, то кровь осѣла бы на этой перегородкѣ и, не имѣя выхода, стала бы гноиться, и тогда человѣкъ могъ умереть». Приводя этотъ случай по рукописи В. Врчевича, д-ръ В. Дьордьевичъ *) добавляетъ: «прочитавши это, я невольно припомнилъ подобную операцію у Бильрота. Мы дѣйствовали подобно Иличковичу и въ продолженіе шести недѣль мыли и прополаскивали часть груди оперированнаго съ тою разницею, что вмѣсто бѣлаго вина употребляли cali hypermanesanicum». Массажируя надъ бровями, вылѣчиваютъ отъ головной боли въ родѣ мигрени.

Приведемъ еще одинъ случай въ другомъ родѣ.

Одинъ тоже доморощенный врачъ, Вуле Марковичъ, изъ Пиперъ, рѣшившись сдѣлать вскрытіе какой-то опухоли, не помню вѣрно — въ полости живота или груди (разсказывалъ

*) Народна медицина у Срба. Срп. Лѣтоп. 1872 г. кн. 114, стр. 61—62.

намъ самъ операторъ), чтобы еще лучше познакомиться съ расположеніемъ внутренностей, онъ закололъ баранчика и на немъ разсмотрѣлъ внимательно ихъ расположеніе, и тогда только сдѣлалъ проколъ, черезъ который и стала выходить гнойная жидкость. Онъ, однако, не выпустилъ её сразу, чтобы не нарушить привычки организма къ извѣстному давленію, а выпустивши часть жидкости, какимъ-то способомъ зажалъ отверстіе, и потомъ продолжалъ выпускать её въ три или четыре пріема. Больной окончательно выздоровѣлъ.

Въ случаяхъ запора дѣлаютъ массажъ, и требуемый результатъ достигается одними механическими манипуляціями. Тѣмъ же способомъ излѣчиваютъ и отъ болей живота, особенно въ болѣзни, называемой *развио се пупак*.

Если ужалитъ змѣя особенно ядовитая (есть настоящія виперы), то прежде всего туго перетягиваютъ пораненный членъ чѣмъ-нибудь, чтобъ не дать заразиться всей крови, потомъ прижигаютъ; а есть и травы, которыя прикладываютъ къ ранѣ *). Бываетъ, что дѣло кончается омертвеніемъ перетянутаго члена и потомъ онъ остается не дѣйствующимъ или его отрѣзываютъ; но въ большей части случаевъ выздоравливаютъ. Если пораненъ палецъ на рукѣ, то его сейчасъ же пораненный отрубаетъ самъ себѣ, чѣмъ попало, иногда косіеромъ, которымъ рубилъ вѣтки на деревѣ, когда больше всего это и случается.

Отъ укушенія собакой вообще лѣчатъ ея-же шерстью, обращенною въ пепелъ; а отъ бѣшеной сверхъ того прижигаютъ рану. Есть, конечно, и другія средства далеко нераціональныя. Такъ отъ укушенія змѣи, должно схватить ту же самую змѣю, отрубить ей голову, растолочь и прикладывать на ранку. Если рана не одна, то прикладываютъ сначала на ту, которая получена прежде; а въ обратномъ порядкѣ то же самое средство не можетъ дѣйствовать. Есть наконецъ различныя симпатическія

*) На остр. Млетѣ (Меледа) близъ Дубровника, гдѣ очень много змѣй, есть для того особенная серебряная цѣпь, хранящаяся отъ незапамятныхъ временъ въ одномъ домѣ.

средства, различные заговоры, или призываютъ священника или монаха для отчитыванія.

Черногорецъ различаетъ степени болѣзни: *слабъ* человѣкъ, когда хвораетъ и иногда лежитъ, но можетъ подниматься на ноги и ходить; а когда не можетъ подниматься, то говорятъ, что онъ *оболио* или лежитъ *оболом* (въ Герцеговинѣ это относится преимущественно къ чахоточнымъ) или *улогом*.

Повальная болѣзнь, эпидемія, называется *пошлица* и *пошалица*; а хроническая, продолжительная—*иностайна*, напр. кашель. Если болѣзнь держитъ человѣка постоянно, безъ перерывовъ, то — *едноставна*; а съ перерывами, какъ напр. лихорадка, то говорится *фата на сеуме* или *на прескочке* (въ Герцеговинѣ *на саганак*, очевидно, турецкое слово).

Подняться на ноги послѣ болѣзни (все равно какъ и послѣ сна) — *наножити се*; а перенести какую-нибудь тяжелую болѣзнь, какъ напр. тифъ, *преболѣти* и *прекужити*.

Мы не упоминали до сихъ поръ болѣзни, какъ говоритъ черногорецъ, *без пребола*, т. е. неизлѣчимыя, при которыхъ люди продолжаютъ жить часто гораздо долѣе, чѣмъ здоровые; но существованіе ихъ требуетъ особенной гуманной попечительности со стороны тѣхъ, среди которыхъ они ведутъ свое жалкое существованіе; иные изъ нихъ при томъ теряютъ много изъ своихъ человѣческихъ способностей, становясь существами невмѣняемыми. Мы разумѣемъ здѣсь душевно-больныхъ, глухонѣмыхъ, эпилептиковъ и слѣпыхъ. Не знаешь, кого больше жалѣть: тѣхъ ли, которые совершенно лишены сознанія своего положенія и въ нѣкоторыхъ случаяхъ нисходятъ на степень простого животнаго, или тѣхъ, которые, неся свой тяжкій жребій, вполнѣ понимаютъ его; а нѣкоторые и изъ первой категоріи по временамъ приходятъ въ сознаніе. И такихъ больныхъ въ Черногоріи сравнительно слишкомъ много, и всѣ они остаются при недостаткѣ средствъ въ совершенно безпомощномъ состояніи. Одно только утѣшительно; это то, что черногорскій народъ относится къ нимъ съ полнымъ сочувствіемъ; относительно же

сумасшедшихъ говорятъ: «чувайся манита, као свеца», т. е. не смѣй его задѣвать или чѣмъ-нибудь оскорблять. Близко къ тому отношеніе его и къ глухо-нѣмымъ (нѣмац), между которыми есть очень смышленые и трудолюбивые; въ слѣпцахъ видятъ мудрецовъ; а эпилептики тяжелы въ томъ только отношеніи, что ихъ нужно беречь, какъ маленькихъ дѣтей, потому что безъ того они могутъ упасть въ огонь и обгорѣть или свалиться съ камня и разбиться, что и случается нерѣдко. Въ сумасшествіи черногорцы различаютъ два вида: *несвеса* или *весвеса* — тихое, мирное, меланхолическое, отъ котораго нѣтъ спасенія, и *манитило* или *бъснило*, проявляющееся рѣзкими выходками, неугомонною болтовней, иногда криками и буйствомъ; это бываетъ періодическое и отъ него излѣченіе считаютъ возможнымъ. Въ послѣднемъ случаѣ, если по какимъ-то внѣшнимъ признакамъ замѣчаютъ сильные приливы крови къ головѣ, то дѣлаютъ кровопусканіе, и всегда это помогаетъ; даютъ и разныя травы; но главнымъ образомъ прибѣгаютъ къ молитвѣ священниковъ, которые отчитываютъ ихъ, какъ бѣсноватыхъ, и для того же водятъ ихъ въ монастыри и другія святыя мѣста и къ святымъ угодникамъ божіимъ. Но при томъ ихъ часто подвергаютъ и мученіямъ, предполагая, что въ ихъ тѣлѣ мучатъ вселившихся въ нихъ дьяволовъ. Дѣлается это такъ. Собираются нѣсколько священниковъ, чтобы отчитывать *соборнъ*. Несчастнаго предварительно связываютъ и тогда только начинаютъ читать извѣстныя молитвы, кадя при томъ ладономъ. Потомъ требуютъ отъ больного, чтобы онъ сказалъ имена, сидящихъ въ немъ дьяволовъ, которыхъ непремѣнно должно быть три; а когда не говоритъ, то бьютъ, и тотъ вслѣдствіе мученій начинаетъ болтать, что попало, перебирая разныя имена и когда выскажетъ все, считаютъ цѣль достигнутою, хотя бы болѣзнь и не прошла. А бываютъ иногда и притворно сумасшедшіе или просто дурящіе, или напускающіе на себя дурь; тѣ, конечно, такимъ героическимъ средствомъ излѣчиваются радикально. Этотъ обычай распространенъ всюду на Востокѣ; а здѣсь относится, конечно, къ старому

времени; теперь же и законъ не допускаетъ такого варварства, въ которомъ вѣра смѣшивается съ изувѣрствомъ, да и самые нравы измѣнились. Но, минуя законъ, келейно и, такъ сказать, семейно, домашнимъ образомъ подобный же способъ лѣченія примѣненъ былъ и въ мою бытность въ Черногоріи надъ субъектомъ, котораго я зналъ лично. Это былъ извѣстный въ племени юнакъ и съ ума сошелъ вслѣдствіе того, что его военное званіе передали другому. Въ сущности онъ въ сумасшествіи былъ очень мирный человѣкъ и только иногда много болталъ и кричалъ; а по временамъ приходилъ въ себя, и сознавалъ свое положеніе и работалъ. Съ нимъ поступили такъ. Подвѣсили ногами кверху, забили нѣсколько спичекъ въ пальцы, обкуривали куринымъ пометомъ, били и допрашивали. Онъ началъ говорить: первый — Натанаилъ, другой — Іезекіилъ, а на третьемъ остановился, будучи не въ состояніи придумать какое-нибудь, подобное первымъ мудреное имя; его не переставали бить и допрашивать; онъ произнесъ наконецъ имя своего воеводы, и тогда только его отпустили, боясь скандала.

Въ Васоевичахъ я не знаю ни одного постоянно сумасшедшаго; но бывали временно лишавшіеся ума. Ихъ отвозятъ въ монастырь Дечаны, гдѣ отчитываютъ монахи; а иногда отчитывали домашніе священники. Читаютъ обыкновенно Евангеліе и различныя молитвы, при этомъ освящаютъ масло (елей), мажутъ имъ больного, и палочки, которыми мажутъ, бросаютъ въ огонь. Отчитываніе продолжается отъ 10 и до 36 часовъ безъ перерыва. Больного держатъ со связанными руками и не даютъ ему ѣсть ничего, кромѣ хлѣба и воды. Принимая такихъ за одержимыхъ бѣсами, считаютъ по священному писанію за лучшее средство постъ и молитву, толкуя при этомъ, что въ голоднаго человѣка не входитъ бѣсъ, какъ «ни вук не иде у празну торину». Послѣдній дьяволъ въ Васоевичахъ носитъ имя «Зечкаль из Жолевице» (утесъ съ пещерою надъ с. Забрдьемъ). Глухо-нѣмыхъ только въ дѣтствѣ водятъ по святымъ мѣстамъ и читаютъ надъ ними молитвы, но не истязаютъ, а потомъ оставляютъ въ покоѣ.

Я зналъ одного глухо-нѣмого изъ Люботина, уже стараго человѣка, который отлично работалъ на каменныхъ постройкахъ или: дайте ему приготовить землю подъ пашню, посадить виноградникъ, — все это онъ исполнитъ самымъ добросовѣстнымъ образомъ и за нимъ не нужно смотрѣть. И въ то же время никто, какъ онъ, не могъ узнавать различныя новости не только мѣстныя, но и заграничныя (онъ недавно умеръ). Падучую болѣзнь въ Черногоріи называютъ: *паданье, паденье с горе, гора, горска болѣст;* а самый припадокъ — *наступ*. Такихъ только берегутъ, чтобы не упали въ огонь или въ воду; а для лѣченья кладутъ подъ гробницу св. Петра на Цетиньѣ, водятъ къ св. Василію Острожскому и т. п. Случается, однако, что они сильно обгараютъ: совершенно сжигаютъ обѣ ноги, руки и т. п. и дѣлаются такимъ образомъ вдобавокъ увѣчными. Эпилептикамъ, по народному обычаю, не даютъ вступать въ бракъ; поэтому родители скрываютъ болѣзнь своихъ сына или дочери отъ постороннихъ, чтобы можно было женить или выдать замужъ; а если послѣ это обнаружится, то обманутые имѣютъ право требовать развода. Бываетъ, что родители выдадутъ свою дочь за больного, зная то впередъ и соблазняясь тѣмъ, что женихъ богатъ и изъ хорошаго дома; тогда при вѣнчаніи на троекратный спросъ священника невѣсты, соглашается ли выйти замужъ, она отвѣчаетъ: «Узимам нѣга, с ним се вѣнчам, с њговом болѣстью не».

Бѣльмо на глазу снимаютъ травою съ шероховатыми листьями, называемою *дренак*, что растетъ по стѣнамъ (parietaria offic.?; ею же чистятъ и металлическую посуду), или же сыплютъ въ глазъ порошокъ изъ кости морского животнаго *сипы* (sepia), вливаютъ какія-то капли, ставятъ піявки, и иногда такимъ образомъ вылѣчиваютъ, но чаще бываетъ, что лѣченіе оказывается безуспѣшнымъ.

Дома они отлично освоиваются съ мѣстностію и ходятъ всюду, почти какъ зрячіе; а то ихъ водятъ другіе на веревочкѣ. Изъ нихъ бываютъ отличные гусляры, являющіеся на народныя

сборища и привлекающіе къ себѣ общее вниманіе, за что имъ и даютъ что-нибудь. На Цетиньѣ есть слѣпецъ съ дѣтства, который отлично ходитъ по городу безъ палки, знаетъ каждый домъ, каждую лавку, а иногда ходитъ и на Рѣку, и тогда только беретъ палку. Онъ отлично знаетъ всю службу церковную и поетъ въ церкви, а иногда читаетъ апостола, заучивши его со словъ какого-нибудь ученика, и не сдѣлаетъ ни въ чемъ ни малѣйшей ошибки. Относительно этихъ послѣднихъ четырехъ категорій больныхъ мы имѣемъ драгоцѣнную для насъ статью д-ра Милянича, врача при Цетинскомъ госпиталѣ и начальника санитарной части въ Черногоріи. Онъ собралъ данныя относительно этихъ больныхъ и напечаталъ ихъ въ одномъ сербскомъ журналѣ *), изъ котораго потомъ сдѣланы отдѣльные оттиски. Важность этихъ болѣзней вообще въ народной жизни и большая распространенность ихъ въ Черногоріи побуждаютъ насъ воспользоваться данными, сообщаемыми д-ромъ Миляничемъ, тѣмъ болѣе, что статья его представляетъ собою не голую статистику и спеціально медицинскія объясненія, но даетъ въ то же время много чертъ изъ народной жизни и прекрасно очерчиваетъ не только физическій, но и нравственный типъ черногорца. Для насъ эта статейка — говоримъ откровенно и съ благодарностію — чистый кладъ.

Кромѣ данныхъ, имѣвшихся у доктора изъ собственныхъ наблюденій въ продолженіе семилѣтней практики, онъ обратился за данными къ приходскимъ священникамъ, которые всѣ получили нѣкоторое образованіе и знаютъ при томъ въ своемъ приходѣ каждаго прихожанина.

На первомъ мѣстѣ стоятъ душевно-больные. Всего въ Черногоріи оказалось 487 таковыхъ больныхъ (299 м. и 188 ж. п.); въ томъ числѣ 16 магометанъ и 7 католиковъ. Но 104 изъ нихъ отмѣчены излѣчившимися; остается слѣдовательно 383. Раздѣляя

*) Душевно-болесни, глухонијеми, епилептички и слијепи у Црној-Гори. Отачбина. 1891 г. № 165; Београд.

эту послѣднюю цифру на общее число душъ Черногоріи въ 165.000 ч. Миляничъ заключаетъ, что на 10.000 д. приходится ихъ 23,2; хотя слѣдовало бы принять первую полную сумму, которою выражается вообще предрасположенность населенія къ сумасшествію. Изъ приводимаго д-ромъ Миляничемъ сравненія съ другими государствами видно, что Черногорію превышаютъ въ этомъ отношеніи только Великобританнія, Норвегія, Швейцарія, Франція и Аргентинская республика. «Если мы возьмемъ во вниманіе степень культуры черногорскихъ поселянъ, изъ которыхъ только почти и состоитъ все населеніе, — говоритъ онъ—то процентъ этотъ оказывается слишкимъ большимъ, тѣмъ болѣе, что въ Черногоріи нѣтъ алкоголизма, которому во многихъ государствахъ, особенно въ большихъ городахъ, приписываются 30% изъ общаго числа сумасшедшихъ» (стр. 6).

Онъ не могъ, однако, строго раздѣлить сумасшедшихъ отъ тупоумныхъ и идіотовъ, какъ то дѣлается въ другихъ государствахъ, такъ какъ это могъ бы сдѣлать только человѣкъ, обладающій медицинскими познаніями; а въ черногорской терминологіи существуютъ только неточныя выраженія: *луд*, *манит*, *суманут*, *біесан*, *бъсомучан*, *блесав*, *зіранут*, *помаман*, *струниоје* (или *струнуо*) и т. п. Поэтому извѣстители д-ра Милянича при каждомъ случаѣ даютъ болѣе или менѣе подробную характеристику субъекта съ отмѣтками: отъ рожденія онъ въ такомъ состояніи или подвергся тому позже и когда именно.

Изъ этихъ извѣстій видно, что страдающихъ этою болѣзнію отъ рожденія 171 (114 м. п. и 57 ж.).

Затѣмъ докторъ предается такого рода разсужденіямъ относительно причинъ сумасшествія въ Черногоріи.

«Извѣстно, что въ городахъ и большихъ центрахъ больше сходятъ съ ума, чѣмъ въ селахъ. Это составляетъ достойную сожалѣнія принадлежность современной культуры. Въ городахъ источникомъ этого бываютъ больше причины психическаго свойства, различныя душевныя потрясенія, соціальная борьба и

неудачи, а въ селахъ чаще бываютъ физическія причины: бѣдность, невѣжество и болѣзни. Въ Черногоріи до недавняго времени не было городовъ, ни городской жизни; только со времени войны за освобожденіе въ городкахъ начинаютъ появляться культурныя потребности въ обычной своей формѣ: распространеніе роскоши, стремленіе къ блеску и наружнымъ украшеніямъ, такъ что правительство нашло за потребное запретить приготовленіе и ношеніе одежды съ золотымъ шитьемъ, какъ главарямъ, такъ и всему народу. Массу населенія Черногоріи составляютъ поселяне, которые всегда жили съ мыслію о борьбѣ съ непріятелемъ за народное существованіе. — Черногорцы люди нервно-сангвиничнаго темперамента. Черногорецъ, будучи неоспоримо юнакомъ, нерѣдко падаетъ въ обморокъ, увидѣвши кровь, когда ему разрѣжете какой-нибудь нарывъ или маленькій чирей. Истерію у женщинъ встрѣтите самыхъ разнообразныхъ формъ. Вѣчная война съ внѣшнимъ непріятелемъ, до недавняго времени бывшія племенныя междоусобія и кровавая месть — создали въ черногорцѣ особенно нервное состояніе, которое переходило изъ поколѣнія въ поколѣніе. Кровавыя войны новѣйшаго времени 1858, 1862, а особенно 1875—78 гг., безъ сомнѣнія, не остались безъ вліянія на оказывающееся въ настоящее время большое число душевно-больныхъ въ Черногоріи, вслѣдствіе лихорадочнаго состоянія умовъ, частыхъ смѣнъ страха, ужаса и радости, душевнаго и тѣлеснаго утомленія; равно какъ эти войны — наложили свою печать на свойство и содержаніе помутившихся идей у многихъ. Въ очеркахъ болѣзни отдѣльныхъ сумасшедшихъ по доставленнымъ намъ извѣстіямъ мы находимъ только блѣдную картину физическихъ и моральныхъ условій и обстоятельствъ, въ какихъ находится и живетъ сербскій народъ въ этихъ трущобахъ». (Стр. 7—9).

Останавливаясь на вопросѣ о наслѣдственности сумасшествія, г. Миляничъ почерпаетъ изъ отвѣтовъ лучшихъ и болѣе внимательныхъ своихъ извѣстителей слѣдующія отмѣтки относительно нѣкоторыхъ: «отецъ и одинъ изъ дядей по мужской ли-

ніи были не въ полномъ умѣ; мать — сумасшедшая, одинъ изъ двоихъ дѣтей — не въ полномъ умѣ; отецъ не въ полномъ умѣ, сынъ-дурачекъ; братъ и двѣ сестры не въ полномъ умѣ, а мать у нихъ была странная; три брата 49, 55 и 57 лѣтъ полоумные, говорятъ мало и всегда мрачнаго настроенія, такими они отъ рожденія». (Стр. 9).

«Въ тѣхъ же извѣстіяхъ мы часто находимъ соотношеніе въ наслѣдованіи между эпилепсіей съ одной стороны и идіотствомъ, полоумiемъ и глухонѣмотою съ другой. Такъ: отецъ полоумный, дочь эпилептичка; отецъ сумасшедшій, сынъ въ падучей; мать эпилептичная, сынъ полоумный; братъ полоумный, сестра полоумная и эпилептичная; дѣвушка полоумная и глухонѣмая, близкій родственникъ въ падучей.

Женщина 20 лѣтъ сошла съ ума, бывши 5 л.; отецъ ея былъ дурачекъ; Н., имѣющій теперь 55 л., въ 20 л. сталъ подвергаться припадкамъ падучей, которые съ нимъ часто бываютъ; сынъ его сдѣлался эпилептикомъ 15-ти лѣтъ, а потомъ сошелъ съ ума. Мальчикъ одинъ, теперь 14-ти л., родился глухонѣмымъ; въ 4 г. видѣли уже, что онъ дурачекъ, а съ 10 л. началась падучая болѣзнь. — Въ нашей неполной статистикѣ отмѣчены 75 случаевъ, въ которыхъ отъ падучей болѣзни обезумѣли (излудьели, обесвiестили, оматупили, рдьяви у памет). Священникъ изъ Мартиничей описываетъ двухъ полоумныхъ сестеръ 15 и 9 лѣтъ, которыя съ двухъ лѣтъ стали подвергаться падучей болѣзни; старшая изъ нихъ веселая и можетъ только повторять слова за другими, напр. «вороти коня»; дѣти шутятъ надъ нею; младшая теперь глухонѣмая, ничего не понимаетъ, ѣстъ, что ни попало, хотя бы траву. Родители, какъ убитые тѣмъ, особенно отъ того, что не имѣютъ дѣтей мужескаго пола, а имѣютъ еще двѣ дѣвочки здоровыхъ».

«Въ числѣ моральныхъ причинъ находятся—семейное несчастіе, плохая жизнь, часто потеря имѣнія, а еще чаще горе и печаль по сынѣ, братѣ, мужѣ. Въ послѣдней войнѣ были случаи, что въ одинъ день погибали 4 сына вмѣстѣ съ отцомъ. Одна

женщина сошла съ ума вслѣдствіе потери мужа; но она постоянно твердитъ, что онъ живъ и управляетъ народомъ; другой причиною было замужество изъ богатства въ бѣдность. Одинъ цѣлый годъ сходилъ съ ума вслѣдствіе того, что судъ неправильно его судилъ; другой отъ того, что у него былъ взятъ скотъ за долгъ. Часто причиною бываетъ неожиданно постигнувшій испугъ и ночныя видѣнія: тотъ сошелъ съ ума, застигнутый ночью въ лѣсу, другой, ловя рыбу въ глухую ночь; третій, находясь одинъ на планинѣ со скотомъ. Возлѣ одного ударилъ громъ, и оттого онъ сошелъ съ ума, и въ продолженіе 12 лѣтъ его держали связаннымъ. Пуниша сошелъ съ ума, по словамъ попа Филотія изъ Пивы, отъ того, что работалъ по праздникамъ; а женщина Борика отъ того, что мыла бѣлье въ воскресенье. Одна, бывши вдовой, сошла съ ума вслѣдствіе того, что имѣла двоихъ незаконныхъ дѣтей отъ родственника. Три женщины съ ума сошли въ тюрьмѣ, а другая тоже отъ того, что за совершенное убійство—16 лѣтъ пробыла на каторгѣ. Стево Дукичинъ изъ Грахова попортилъ казенное ружье, за что ружье было у него взято и его самого посадили въ тюрьму; теперь онъ сумасшедшій и говоритъ только объ ружьѣ и объ оружіи. — Изъ физическихъ причинъ сумасшествія замѣчены: тифъ—5 случаевъ, оспа—3. Въ Кучахъ мальчикъ 5-ти лѣтъ сошелъ съ ума отъ того, что на немъ загорѣлась рубашка. Одинъ, имѣющій теперь 7 лѣтъ, дурачекъ отъ полутора года, когда мать обварила его кипящимъ молокомъ, послѣ чего онъ за 15 дней не подавалъ никакого голоса. Ужасная исторія болѣзни Радоты Станковича изъ Лѣваго Полимья въ с. Грачаницѣ, сумасшедшаго уже 33 года. Когда ему было 3 года, мать дала ему кусокъ мяса, и мальчикъ взялъ его въ ротъ; кошка схватила мясо, а его за языкъ; когда прибѣжала мать, онъ лежалъ, какъ мертвый, а кошка держала мясо и языкъ, пока не отняли. Съ того времени онъ сошелъ съ ума; вреда никакого не дѣлаетъ, не кричитъ, если его не трогаютъ. Ничего онъ не требуетъ, только всегда ѣстъ постное и ни за что не хочетъ скоромнаго. М. изъ Загарча захворалъ сифилисомъ, лѣчился 5 лѣтъ

и получилъ свидѣтельство отъ великаго суда, что излѣчился; а послѣ того сошелъ съ ума. — Посмотримъ теперь на формы делиріума и на идеи, связующія нашихъ больныхъ и деспотически овладѣвающія ими. Многіе считаютъ себя достойнѣе всѣхъ медали Милоша Обилича (высшая награда за храбрость): онъ первый вошелъ въ шанецъ, отрубилъ столько-то головъ. Тотъ въ счастливомъ настроеніи считаетъ себя самымъ умнымъ и самымъ богатымъ. Одна увѣряетъ, что изъ живота ея что-то говоритъ; другая имѣетъ очень много обожателей и все собирается замужъ. Омера Асанова изъ Мркоевичей обошли какія-то чары, и онъ все бредитъ женитьбой. Марица ругаетъ церковь, священника и народъ. Одному доставляетъ удовольствіе пасти козъ, только никакъ не можетъ ихъ пересчитать. Одного все притѣсняютъ люди; другого кто-то хочетъ убить; третій всякаго считаетъ сумасшедшимъ. Одинъ все стремится къ чему-то, ищетъ и теряется въ этихъ поискахъ. Ново Кучъ сошелъ съ ума, будучи 20-ти лѣтъ, изъ-за *десетчарицы* (знакъ военнаго чина десетчара) тотчасъ послѣ завоеванія черногорцами Бара, гдѣ отличился; всегда невеселъ, мысль его вертится все около герба и главарства *). Другой ко всякому слову добавляетъ: «не ма суда, ни правице». Н. 40 лѣтъ; сошелъ съ ума, будучи десяти лѣтъ, отъ страха, и все его счастье въ звонкѣ, что надѣваютъ на передового барана. Отецъ его былъ богатъ скотомъ и лишился его; звонкомъ этимъ онъ думаетъ воротить прежнее богатство. Јошо ищетъ женщинъ и нападаетъ, полагая въ томъ юначество. Одинъ грѣшникъ и отступникъ отъ бога; другого *вѣштица* (родъ вѣдьмы) ударила бутылкой по головѣ. Три магометанина изъ Ульцина, по занятію моряки, говорятъ все о корабляхъ, торговлѣ и большихъ доходахъ». (Стр. 9—12).

Добавимъ отъ себя еще объ одномъ, всѣмъ извѣстномъ, не-

*) Добавляемъ отъ себя: онъ все отыскиваетъ бриліантовый перстень, который ему послалъ русскій царь; на магометанскихъ домахъ и мечетяхъ высѣкаетъ кресты; кричитъ и буянитъ, за что его и гонятъ отовсюду.

давно умершемъ Ивѣ Вранѣ изъ Баицъ (близъ Цетинья). Онъ поджогъ чей-то домъ, при чемъ былъ схваченъ и отъ страха тѣлеснаго наказанія сошелъ съ ума; другіе говорятъ, что онъ прикидывается; но очевидно, что это не было притворство. Онъ умѣетъ отлично произносить кому-либо похвалы въ видѣ цѣлой рѣчи, складно и съ рифмами, а также и ругать; иногда бывалъ очень остроуменъ; въ родѣ пророчества излагалъ, какія перемѣны постигнутъ человѣчество передъ концомъ міра въ духѣ равенства и соціализма; когда просилъ, то требовалъ настойчиво и нахально; хваталъ женщинъ и мальчиковъ; вообще былъ глубоко неморальный; а главная идея его состояла въ томъ, что богъ запретилъ ему работать. Съ таковою же основною идеей я знаю двоихъ въ Подгорицѣ; но тѣ люди безобидные.

Наклонность къ этой идеѣ, надо замѣтить, проявляется во многихъ и не сумасшедшихъ.

Перейдемъ теперь и къ другимъ категоріямъ. Глухонѣмыхъ 226 (144 м. и 82 ж.), что составляетъ 13,7 на 10.000. «По вычисленіямъ Майера — говоритъ д-ръ — въ 246 милліонахъ людей, относительно которыхъ есть данныя, 101.090 глухонѣмыхъ или на 10.000 приходится 7,7. Аргентинская республика и здѣсь превосходитъ остальной свѣтъ: 38,01; затѣмъ идутъ Швейцарія — 24,52, Венгрія — 13,43, Швеція — 10,23, Австрія — 9,66 и т. д.; меньше всего въ Голландіи — 3,35, затѣмъ Сѣв.-Америк. Штаты — 4,20, Бельгія — 4,39. Изъ этихъ цифръ можно примѣтить, что меньше всего въ странахъ съ равниннымъ характеромъ, а больше въ гористыхъ». При этомъ напомнимъ, что въ упомянутыхъ странахъ, какъ Швейцарія и Австрія, въ Альпахъ и Карпатахъ множество зобатыхъ съ вырожденіемъ въ кретиновъ; въ Черногоріи же слабые признаки зобатости можно найти только въ Полимьѣ; слѣдовательно тутъ дѣйствуютъ совершенно другія причины. Вотъ какія заключенія дѣлаетъ д-ръ Миляничъ: «Между причинами глухонѣмоты вообще приводятъ почву и климатъ. Приписываютъ также наслѣдственности, пьянству родителей, бракамъ между родственниками, душевныя

болѣзни. Насколько примѣтили наши извѣстители, нигдѣ не видно непосредственнаго перехода отъ отца на сына. Тѣмъ не менѣе записано нѣсколько случаевъ, гдѣ нѣсколько или всѣ братья и сестры глухонѣмые. Здѣсь, значитъ, — посредственная наслѣдственность, или предрасположеніе отдѣльныхъ семействъ къ этой болѣзни. Такъ находимъ въ Мркоевичахъ глухонѣмыхъ два брата магометанина; точно такъ два же брата магометанина и въ Никшичѣ; двоюродныхъ брата и сестру, тоже магометанъ въ Спужѣ. Затѣмъ изъ православныхъ родственники: братъ и сестра; двѣ сестры; трое въ большой семьѣ; четыре брата 50, 40, 38 и 35-ти лѣтъ въ Никшицкой Жупѣ, изъ которыхъ трое женатые, и дѣти у нихъ здоровыя; еще два брата въ Пивѣ. Далѣе слѣдуетъ связь съ душевными болѣзнями и неврозами: 5 случаевъ глухонѣмоты, соединенной съ глупостію, а одинъ глухонѣмой дурачекъ, страдающій при этомъ эпилепсіей». (Стр. 15—16).

Между случаями глухонѣмоты, появившейся въ позднѣйшее время, указываются слѣдующія причины: «горячка и тифъ 11 случаевъ, оспа — 3, заушница — 2, скарлатина — 2, гноеніе ушей — 3 и одинъ случай послѣ инфлуэнцы, которая свирѣпствовала въ Черногоріи съ янв. до апр. въ 1890 г.» (стр. 15). А вотъ характеристика одного глухонѣмого въ Ровцахъ: «ему 25 л.; это самый видный и живой парень, одаренъ разумомъ болѣе, чѣмъ многіе изъ его сверстниковъ; его умные глаза чрезвычайно тонко слѣдятъ за движеніемъ устъ говорящаго, и такимъ образомъ онъ научается выговаривать нѣкоторыя простыя и сложныя слова, въ которыя не входятъ гортанные звуки, при чемъ слухъ ему нисколько не помогаетъ, такъ какъ онъ едва можетъ слышать выстрѣлъ вблизи, сильный громъ и трескъ и т. п.» (стр. 15).

Эпилептиковъ въ Черногоріи 405 (217 ж. и 188 м.), или 24,6 на 10,000, иначе 1 на 406 здоровыхъ. Въ общемъ числѣ 9 магомет. и 3 католика. Относительно начала этой болѣзни отмѣчены возрасты весьма различные: отъ 1-го года до 70 лѣтъ, но больше всего отъ 0—5 л.: 91; затѣмъ отъ 15—20 л.: 56;

отъ 5—10: 32, и то же отъ 10 до 15; отъ 40 л. рѣже и опять нѣсколько больше отъ 60—65. Число припадковъ очень различно: отъ одного припадка до 3000 въ 1 годъ; они бываютъ больше всего днемъ, затѣмъ днемъ и ночью, а меньше всего ночью. «Если ихъ—замѣчаетъ д-ръ Миляничъ—не постигаетъ мгновенная смерть въ самомъ припадкѣ, то они могутъ жить весьма долго». Въ одной изъ таблицъ имѣются такія данныя: 8 имѣютъ отъ 65—70 л.; 10 отъ 70—75, 6 отъ 75—80, 4 отъ 80—85 и 1—90 л.

О причинахъ имѣемъ слѣдующее:

«Отъ испуга 12 случаевъ. Три случая въ видѣ какого-то моральнаго зараженія: жена, смотря на припадки своего мужа, и сама сдѣлалась эпилептичною; одинъ магометанинъ 18-ти лѣтъ сталъ падать, и съ того же времени жена его и мать имѣютъ припадки одновременно съ нимъ. Испугъ различныхъ видовъ: одинъ получилъ припадокъ отъ испуга, что (нечаянно) убилъ сестру; другой получилъ первый припадокъ при штурмѣ на турокъ; третій отъ того, что одинъ заночевалъ въ лѣсу и т. п. Нѣкая Вѣруша, увидѣвши своего ребенка въ огнѣ, подвергнулась конвульсіямъ съ пѣною на устахъ; а Темзія стала подвергаться припадкамъ со дня смерти своего мужа: тогда припадки бывали по два раза въ годъ, а когда погибли ея сыновья въ 1876 г., припадки стали повторяться по 3 раза въ мѣсяцъ. Отъ удара по головѣ 6 случаевъ; отъ удара грома—1; отъ какихъ-то вередовъ по тѣлу (syphilis) 1; послѣ родовъ — 3; «вслѣдствіе работы въ праздничные дни»—3. — По наслѣдству въ побочномъ родствѣ 17 случаевъ. Кромѣ того, указываютъ на родственную связь слѣдующіе случаи: двѣ матери и двѣ дочери, отецъ и дочь, братъ и сестра, двѣ матери, у которыхъ по одному ребенку эпилептичному между другими здоровыми; два брата магометанина изъ Мркоевичей глухонѣмые имѣютъ третьяго брата эпилептика, и полоуміе въ побочной линіи». (Стр. 19).

Наконецъ слѣпыхъ 353 (179 м. и 174 ж.), или 21,4 на 10,000. Вездѣ въ Европѣ гораздо меньше (больше всего въ

Норвегіи 13,63, а меньше въ Голландіи 4,46); только въ Европейской Россіи въ 50 губерніяхъ около 20, а въ исключительно сельскомъ населеніи 23 на 10.000.

Изъ того общаго числа — до 116 чел., излѣченіе которыхъ возможно, если бы была подана медицинская помощь. «Болѣе чѣмъ въ сотнѣ—добавляетъ докторъ—которымъ мы въ продолженіе 7 лѣтъ сдѣлали операціи въ больницѣ, наслѣдство играетъ важную роль въ катарактѣ».

Больше всего слѣпыхъ отъ 70—75 л.: 56; затѣмъ отъ 60—65: 40; отъ 65—70: 34; отъ 50—55: 22; отъ 85—90: 20; отъ 55—60 и отъ 75—80 по 17-ти отъ 15 до 20: 12; отъ 5 до 10, 40 до 45, 45 до 50, 90 до 95: 11 и т. д. Одинъ столѣтній (а мы знаемъ и еще двоихъ). По началу болѣзни: слѣпорожденныхъ 16; отъ 60 до 65: 36; отъ 65 до 70: 27; отъ рожденія до 5 лѣтъ: 26; отъ 45 до 50 и отъ 70 до 75 по 22; отъ 75 до 80: 19 и т. д. Вотъ что говоритъ г. Миляничъ о причинахъ слѣпоты: «Слѣпыхъ отъ рожденія 16, между которыми есть близкіе родственники между собою: двѣ сестры, три брата, а у Тома Вуячича изъ Грахова пятеро дѣтей и всѣ слѣпыя. Отъ поврежденія отъ удара палкой или хворостиной по глазу или по головѣ 18; отъ ружья 5; отъ ости въ колосѣ пшеницы 5; отъ мины 14; отъ гноенія глазъ тотчасъ по рожденіи 6, въ позднѣйшемъ возрастѣ 6, отъ тифа 6, отъ оспы 10. Болѣе рѣдкіе случаи: отъ припека солнца у ребенка въ колыбели, отъ кори, ребенокъ упалъ на огонь, отъ безпрестаннаго плача матери за сыномъ — по одному случаю». (Стр. 23—24).

«Между причинами особенно слѣпоты на одинъ глазъ много случаевъ отъ ружейной раны. Есть слѣпые и амавротичные на оба глаза отъ войнъ 1875—78 гг., 1862 и еще 1858 г. Какъ примѣръ жертвы отдѣльныхъ личностей за народное дѣло, приведемъ изъ формуляра нѣсколько случаевъ. Божо Іововичъ изъ «Забрдья въ Пивѣ, имѣетъ въ настоящее время 85 л.; онъ имѣлъ 6 дѣтей—4 сына и 2 дочери; изъ нихъ 3 сына погибли въ одинъ день, а его 70-ти лѣтъ тоже ударила пуля, и онъ ослѣпъ. Дру-

гой, потерявши оба глаза въ бою на Граховцѣ (1858), кромѣ того страдаетъ отъ раны въ бедренномъ сочлененіи (вучац, на куку). Третій, будучи 27 лѣтъ, потерялъ въ бою одинъ глазъ, а 50-ти лѣтъ и другой глазъ въ другомъ бою. Четвертый потерялъ одинъ глазъ еще въ дѣтствѣ отъ ножа, а другой потерялъ въ бою на Вучьемъ-долѣ; и т. д.». (Стр. 24).

Число слѣпыхъ мужчинъ и женщинъ почти одинаковое, что показываетъ на одинаковыя невыгодныя условія жизни тѣхъ и другихъ. При этомъ первые страдаютъ много въ войнѣ и при взрывахъ минъ въ домашнемъ хозяйствѣ напр., при ломкѣ камня; а вторыя — при жнитвѣ, молотьбѣ и при пастьбѣ скота.

Д-ру Миляничу остается еще обратить вниманіе на косоглазіе, которое тоже въ Черногоріи встрѣчается весьма нерѣдко и всегда почти отъ перваго дѣтскаго возраста, въ чемъ не послѣднюю роль играетъ положеніе ребенка въ колыбелькѣ, къ которой всегда почти бываютъ привѣшены какія-нибудь цвѣтныя или блестящія бездѣлушки и то съ одной какой-либо стороны.

Считается дурнымъ знакомъ, если человѣкъ говоритъ во снѣ, потому, во-1-хъ, что такимъ образомъ онъ можетъ выдать тайну; а во-2-хъ, въ этомъ видятъ дѣйствіе нечистой силы. Чтобы излѣчить отъ этого недостатка, нужно подкараулить и, когда онъ заговоритъ, сильно ударить по губамъ; и больше уже не повторится.

Есть и лунатики (мѣсечари), которые встаютъ по ночамъ и бродятъ, иногда на большое разстояніе. Противъ этого не предпринимаютъ никакихъ мѣръ; а только наблюдаютъ за ними и, когда уйдутъ далеко, разыскиваютъ. Причина этого заключается въ томъ, что, когда ребенокъ только что родился, на него пали лучи полнаго мѣсяца.

Говоря о болѣзняхъ, мы говорили и о народномъ лѣченіи ихъ, если то намъ извѣстно, и о лѣкарствахъ. А въ заключеніе

считаемъ не лишнимъ сказать еще нѣсколько о лѣкарствахъ и преимущественно о травахъ.

Вообще лѣкарство называется общеевропейскимъ словомъ *медижина* или домашнимъ *ліекъ*, а въ болѣе отдаленныхъ краяхъ, сосѣднихъ съ Турціей, какъ Васоевичи, турецкимъ словомъ *илач*. Отказывая въ чемъ-нибудь, черногорецъ говоритъ: «Нема ни за ліекъ или ни за илач» — это значитъ, что у него совсѣмъ нѣтъ просимаго, а иначе ради больного обязательно дать. Кромѣ того, лѣкарство называется *трава*, хотя бы то были порошки, пилюли или жидкость. Это, конечно, указываетъ на то, что народныя лѣкарства состоятъ главнымъ образомъ изъ травъ. Общее названіе растенья — *билька*, а растенье лѣкарственное *биље;* оттуда женщина, занимающаяся сборомъ такихъ травъ — *биларица* (въ Старой Сербіи есть и пѣсни *биларске*, которыя поются при собираніи травъ). Въ одной пѣснѣ дѣвушка говоритъ:

У мене је *биљарица* мајка,
Свакому ме биљу научила.

Но въ Черногоріи сборомъ травъ и особенно знаніемъ ихъ отличаются преимущественно мужчины, занимающіеся въ то же время и лѣченьемъ. На Цетиньѣ напр. (собственно въ селѣ близъ него, Дольнемъ-краѣ) извѣстенъ Томо Кусиновъ, который, говорятъ, знаетъ всякую траву и для чего она полезна. Но люди эти не любятъ сообщать свои знанія другому, и все, что намъ удалось собрать, по этой статьѣ, мы собрали отъ людей простыхъ, т. е. не занимающихся лѣченьемъ. Впрочемъ, у лѣкарей этихъ и названія травъ особенныя, принаровленныя къ излѣчиваемой ими болѣзни, напр. *трава од бѣлотье* — дикорастущая холодная мята, называющаяся народомъ *метвица* (есть, кромѣ того, и другія травы отъ той же болѣзни).

Травамъ, которыя имѣютъ особенныя сильныя свойства на пользу или вредъ человѣка или вообще животныхъ, придается еще эпитетъ *вељe:* велье билье (по Шулеку atropa belladona,

а въ Черногоріи phytolacca decandra, иначе гроздобая, винобоя), велье зелье (mandragora officinalis), велья-трава (не знаю научнаго названія; корень довольно толстый съ запахомъ не совсѣмъ пріятнымъ; но тѣмъ не менѣе его кладутъ въ бѣлье для запаха).

Всякая трава имѣетъ свое время для сбора. Такъ *питоми пелим* (кудрявая, испанская полынь; тогда какъ просто *пелим* или *дивли* значитъ шалфей, salvia officinalis) собираютъ въ *медьюдневицу* (время между 15 авг. и 8 сент., а въ другихъ мѣстахъ между концомъ іюля и 15 авг.), и то нужно брать прежде восхода солнца, чтобы они имѣли вполнѣ цѣлебныя свойства. *Иваньско-цвѣтье* (galium vernum) берутъ на Ивановъ день (24 іюня) и т. п.

Вотъ нѣсколько цѣлебныхъ травъ и ихъ употребленіе. На раны прикладываются слѣдующія травы: *хайдучка трава* (millefolium), *боквица* или *иванъ-листъ* (plantago lanceolata) и похожій на неё *шаролист* и гавез (symphitum asperrimum). *Зимолистовина* или *ярчиковина* (ligustrum vulgare) употребляется, когда растрескаются губы. *Дьерданице или петрово цвѣтье* (capsella bursa pastoris), растертое съ масломъ, прикладывается къ горлу, если оно болитъ; полынь и шалфей пьютъ противъ общей простуды; а также *чубар или папуняк* (saturla); горькій отваръ *кичице* (erythraea centaureum) пьютъ противъ лихорадки; *линцура* (gentiana) употребляется, какъ настой на водѣ или въ водкѣ, тоже противъ лихорадки и противъ общаго разслабленія организма, особенно для укрѣпленія желудка. *Жабурина или ружица*, также *орница* (bellis perennis) дается въ отварѣ родильницамъ. *Ярич* (sedum acre?) вылѣчиваетъ отъ желтухи. *Буника* (hiosciamus niger) употребляется противъ зубной и глазной боли. Для этого собираютъ ея сѣмена, хорошо высушиваютъ и потомъ растираютъ мелко-на-мелко въ деревянной чашкѣ (и непремѣнно въ деревянной), потомъ смѣшиваютъ съ воскомъ и дѣлаютъ свѣчку: свѣчку эту прикрѣпляютъ на край стола или какой-нибудь доски и зажигаютъ её; когда она начнетъ дымить, тогда надъ этимъ дымомъ

держатъ глазъ или зубъ, и оттого начинаютъ вываливаться оттуда червячки и болѣзнь проходитъ.

Извѣстный славистъ В. Ягичъ въ своей статьѣ «Sredovječni liekovi» *) и т. д. помѣстилъ два старинныхъ сборника, въ которыхъ заключается до ста болѣзней съ указаніемъ средствъ противъ нихъ и массу травъ и другихъ веществъ, служащихъ для лѣченья. Въ Россіи также даже въ грамотномъ простонародьи можно найти подобные лѣчебники подъ названіемъ *травниковъ*. То же самое было и въ Черногоріи; но все это со временемъ утратилось. Въ спискѣ книгъ, находившихся когда-то въ цетинской монастырской библіотекѣ, упоминается одинъ «*врачевникъ*». Одинъ отрывочекъ найденъ нами въ Подгорицѣ въ книжечкѣ въ $^1/_{24}$ долю листа (всего 60 листковъ), гдѣ между другими статьями есть «сказание от трава».

У г. Јована Люмовича, торговца въ Вирбазарѣ (родъ его изъ Пиперъ, а переселился въ Подгорицу въ 1764 г., откуда съ 1833 г. въ Цермницъ) есть сборникъ разнообразнаго содержанія, среди котораго есть статьи о лѣченьи разныхъ болѣзней, о ходѣ болѣзни по днямъ недѣли и нѣсколько гигіеническихъ правилъ. Послѣднія занимаютъ въ сборникѣ около 5 листовъ in 8^0 и мы ихъ сообщимъ въ приложеніяхъ; а первая настолько коротка, что считаемъ умѣстнымъ помѣстить и посреди текста.

Вотъ она: «на потребу от жутьенице божурова ова рода и коме от нега карвь тече, нека пие кориена божурова у вину у ютру; пи коме се варти мозакь или жедацъ или очи маркну, неке куха божурова кориена с виномь и пие у ютру. Кому су очи жуте трава се зове гнезникь, куха е у вину и пи е, лиекъ е. От гро(з)нице натьи траву зовесе одолень, вари с виномь и пи млого. Када стане вода чоику и кои се надима, одолена кориена туци и пи у воду. Коме се изь рана карвь отверзе сажени вехда беза перя, уставитье. Кога боли глава, трава зове се споришь и лозе и кунице траве свари у едно, те се изми 7 пута, лакше тье ти

*) Starine. 1878. кн. X, стр. 81—127.

бити. Ко има живу жабу у сарцу, нека тьера из брезе пуно явора кориена, свари и пи с виномь биелиемь». Далѣе идетъ похвала честному животворящему кресту, которая, однако, служитъ для прогнанія «дьяволе вщице и виле и море и чини и чари и зли вѣтрь и зли человѣка».

Сборникъ, напечатанный г. Ягичемъ, очевидно, переведенъ съ греческаго оригинала, на что указываетъ большая часть названій болѣзней, средствъ и спеціальныхъ выраженій греческихъ. Въ Черногоріи же часто услышите о бывшихъ въ старое время лѣкаряхъ грекахъ, отъ которыхъ многое усвоивали домашніе. Это были какіе-то странствующіе лѣкаря, передававшіе народу свое искусство и средства; послѣ же они были при турецкихъ войскахъ, а практиковали и въ Черногоріи до недавняго времени. Такимъ образомъ здѣшняя народная медицина мѣшалась съ медициною греческою, частію средневѣковою, а частію и новѣйшею и даже нѣсколько научною.

Въ Цермницѣ существуетъ цѣлое братство, занимающееся лѣченіемъ. Это — Иличковичи, предокъ которыхъ Стіепо, собственно прадѣдъ нынѣ живущаго, старшаго между ними Ива, научился отъ доктора изъ Приморья, извѣстнаго подъ именемъ Медиговича, котораго въ то время приглашали къ больнымъ въ Цермницу, а Стіепо сопровождалъ его и научился такъ, что послѣ и его стали приглашать въ Приморье. Прозвище приморскаго лѣкаря тоже показываетъ, что не онъ первый сдѣлался медикомъ, а унаслѣдовалъ свое искусство отъ предковъ.

Изъ Иличковичей мы уже упоминали Марка; также былъ извѣстенъ Митё, а теперь сынъ его Иво, который, впрочемъ, въ послѣднее время мало занимается лѣченіемъ и живетъ на покоѣ въ Вирбазарѣ.

Въ послѣднее время въ Черногоріи во всѣхъ главныхъ округахъ имѣются уже лѣкаря ученые; потому роль домашнихъ самоучекъ прекращается; но само правительство, запрещая имъ вообще медицинскую практику, сохранила за ними право лѣченія ранъ, изломовъ костей, ушибовъ, а также разнаго рода

накожныхъ болѣзней, опухолей и ревматизмовъ. Внутреннія же болѣзни совершенно изъяты изъ ихъ круга, хотя народъ прибѣгаетъ къ нимъ и въ этихъ болѣзняхъ. И — сказать правду — нѣкоторые изъ нихъ, опираясь на свое довольно хорошее знакомство и съ внутренними отправленіями человѣческаго тѣла и многолѣтнюю опытность собственную, а отчасти давнюю, унаслѣдованную отъ предшественниковъ, при ихъ природномъ, практическомъ умѣ, и во внутреннихъ болѣзняхъ часто дѣйствуютъ раціонально и успѣшно.

Прежде каждое племя имѣло своихъ лѣкарей, изъ которыхъ иные пользовались такою извѣстностію, что ихъ приглашали и въ другія, отдаленныя мѣстности; Иличковичи же между ними получили, такъ сказать, офиціальное признаніе для всей Черногоріи.

Б. НРАВСТВЕННЫЙ ТИПЪ.

1. Общія душевныя способности: наблюдательность и любопытство; память; легкость усвоенія и подражательность; отсутствіе глубокомыслія и типъ противоположный тому; практическое направленіе ума; сильная впечатлительность, доходящая до фиксаціи, и вытекающія изъ этого послѣдствія; особенная чувствительность къ мелочамъ; преобладаніе фантазіи надъ размышленіемъ; энергія и увлеченіе; авантюризмъ, какъ слѣдствіе предыдущихъ качествъ.

Старая пословица: «mens sana in corpore sano» вполнѣ примѣняется къ черногорцу, который по своему физическому типу, по устройству головы и соразмѣрности всѣхъ частей тѣла, при нѣкоторой тонкости чертъ и красотѣ, носитъ на себѣ всѣ характерныя особенности индо-европейской расы, заявившей въ исторіи передъ цѣлымъ свѣтомъ свои высшія культурныя спо-

собности. Въ связи съ прекрасно развитыми внѣшними чувствами черногорецъ обладаетъ необыкновенною воспріимчивостію внѣшнихъ впечатлѣній. Отчасти мы уже указывали это; а здѣсь нѣсколько расширимъ и дополнимъ.

Проходя по какой-либо мѣстности, онъ не пропуститъ безъ вниманія ни одной мелочи: и гдѣ стоитъ выдающійся камень, и гдѣ на камняхъ отпечатались слѣды грязныхъ опанокъ, ведущіе къ какому-нибудь сокровенному хранилищу воды; гдѣ стоитъ человѣкъ, хотя бы то было и на весьма далекомъ разстояніи, или гдѣ пасется лошадь и т. п. Его живой умъ поддается самымъ тонкимъ внѣшнимъ впечатлѣніямъ, откуда проистекаетъ крайняя внимательность его ко всему, что происходитъ вокругъ него,— имѣетъ то какое-либо отношеніе къ нему лично или нѣтъ, и вытекающее изъ того любопытство. Увидѣвши васъ издалека, онъ будетъ слѣдить за вами, пока вы не скроетесь изъ виду; а иногда будетъ бѣжать за вами или пересѣчетъ вамъ путь, чтобы только видѣть и разсмотрѣть васъ, а если есть возможность, разспросить, кто вы, откуда, куда и зачѣмъ идете. Сойдясь съ вами на дорогѣ, онъ сдѣлаетъ вамъ полный допросъ, не оставивши безъ вниманія и ваше общественное и семейное положеніе, и получаете ли вы жалованье, сколько и отъ кого, или существуете какими-либо другими средствами и т. д. Въ какомъ бы пустынномъ мѣстѣ вы ни шли, гдѣ кажется вамъ, нѣтъ живой души, всегда найдется зоркій глазъ пріютившагося гдѣ-нибудь чобана, который съ любопытствомъ слѣдитъ за вами. При встрѣчѣ съ вами черногорецъ не оставитъ въ покоѣ ни одной вашей вещи, не осмотрѣвши и не ощупавши; а если встрѣтится что новое для него, онъ обо всемъ разспроситъ такъ старательно, какъ будто это входитъ въ его интересы. Его, какъ ребенка, занимаютъ всѣ техническія особенности вновь видѣнной вещи; но рядомъ съ этимъ ребяческимъ любопытствомъ слѣдуетъ желаніе все постигнуть, чтобы можно было тѣмъ воспользоваться, и онъ дѣйствительно постигаетъ.

Съ живою и глубокою впечатлительностію черногорецъ об-

ладаетъ необыкновенною памятью, которая даетъ ему, напр. возможность заучивать множество пѣсенъ, состоящихъ изъ 800 и болѣе стиховъ; запоминать по нѣсколько сотъ именъ, даваемыхъ домашнимъ животнымъ, при чемъ онъ запоминаетъ и физіономію каждаго животнаго, выражающуюся иногда въ весьма мелкихъ признакахъ; видѣвшись однажды съ человѣкомъ, онъ никогда его не забываетъ; запоминаетъ онъ также и событія съ мельчайшими подробностями, словно писанная хроника, хотя въ мелочахъ иногда затемняется главное. Читая что-либо, онъ запоминаетъ не только содержаніе, но и самыя фразы, которыя при томъ въ его умѣ врѣзываются такъ глубоко, что онъ почти не въ состояніи передать содержаніе своими словами. Это особенно кидается въ глаза на экзаменахъ въ учебныхъ заведеніяхъ: экзаминаторъ часто предполагаетъ, что ученикъ безсмысленно зазубрилъ урокъ, тогда какъ онъ усвоилъ все вполнѣ со смысломъ; но по свойству ума въ немъ всецѣло отпечатлѣлись и фразы, хотя бы онѣ и не были строго продуманы и осмыслены. Черногорцу весьма легко дается изученіе иностранныхъ языковъ, но не теоретическое, а чисто практическимъ путемъ изъ разговора; при чемъ онъ отлично перенимаетъ выговоръ и интонацію. Отсюда, можетъ быть, проистекаетъ подражательность, въ смыслѣ не только склонности перенимать чужое, но и въ способности усвоивать, доходящей до виртуозности.

Въ школѣ на усвоеніи учениками различныхъ математическихъ теоремъ и рѣшеніи задачъ можно видѣть быстроту и сообразительность черногорскаго ума. Также сообразителенъ и находчивъ онъ и въ жизни: прекрасно умѣетъ оцѣнить свое положеніе и впередъ разсчитать предстоящіе ему шансы.

Наблюдая, однако, вообще современныхъ черногорцевъ, между которыми въ настоящее время есть люди и съ высшимъ образованіемъ, мы сказали бы, что они при блестящихъ способностяхъ удовлетворяются только поверхностнымъ схватываніемъ, не углубляясь много въ сущность предмета или какого-нибудь вопроса; не даютъ себѣ труда и много ни надъ чѣмъ не задумы-

ваются. И это легкое поверхностное схватываніе удовлетворяетъ ихъ настолько, что они уже и не стараются познакомиться съ предметомъ серіознѣе. При томъ предметы отвлеченные ихъ мало интересуютъ, а во всемъ преслѣдуется преимущественно реальный смыслъ и практическое значеніе. Этою практичностью, понятно, суживается кругозоръ; а также, слишкомъ поддаваясь интересамъ даннаго момента, черногорецъ не заглядываетъ далеко и въ будущее.

Но духъ народа вполнѣ сказывается только въ его передовыхъ личностяхъ, въ какой бы то ни было области. Не будемъ останавливаться на личностяхъ современныхъ или близкихъ къ современности; такъ какъ для нихъ еще не настала пора всесторонняго, безпристрастнаго и нелицепріятнаго суда; а обратимся за указаніями въ этомъ вопросѣ къ исторіи. Черногорскій народъ въ своемъ прошломъ имѣетъ рядъ великихъ личностей, освѣщенныхъ уже исторіей. Мы не разъ указывали на черногорскихъ владыкъ, рядомъ съ которыми можно указать и другія личности, изъ старыхъ фамилій Петровичей, Вукотичей, Радоничей, Дьюрашковичей и др., которые въ своей дѣятельности на пользу своего отечества, вмѣстѣ съ глубокимъ народнымъ чувствомъ и самопожертвованіемъ ради идей и общаго интереса, обнаружили широкій умъ и дальновидность прозорливыхъ политиковъ. Съ этими качествами соединяется иногда человѣчность и философскій духъ, выражающійся въ пониманіи предметовъ изъ отвлеченной области мысли, вѣры и морали.

Самымъ выдающимся и вмѣстѣ съ тѣмъ типичнымъ примѣромъ въ этомъ отношеніи является владыка Петръ II, этотъ—по мѣткому выраженію Мармье: «Прикованный къ своему Кавказу Прометей, у ногъ котораго, однако, не плакала ни одна Океанида». Просвѣщенные путешественники того времени удивлялись его уму и образованности, которой онъ достигъ самъ собою безъ всякаго руководителя и, кромѣ того, постоянно стѣсняемый своими тяжелыми обязанностями, какъ правитель страны, въ то время неустроенной, и при самыхъ тяжелыхъ обстоятельствахъ.

Одинъ англичанинъ (Питонъ) свидѣтельствуетъ о его необыкновенной страсти къ наукѣ и литературѣ, равно какъ и о замѣчательномъ искусствѣ и энергіи въ политикѣ; другой — (Вилькинсонъ) говоритъ, что «его замѣчанія по исторіи, политикѣ и по множеству другихъ предметовъ, о которыхъ онъ любитъ разсуждать, показываютъ въ немъ обширныя познанія и превосходную память». Нѣмецкій путешественникъ Кооль не колеблется прямо назвать его великимъ человѣкомъ. Е. П. Ковалевскій называетъ его «однимъ изъ образованнѣйшихъ людей нашего времени». Лучшую же и всестороннюю характеристику его представляетъ Л. Ненадовичъ *). По всѣмъ этимъ отзывамъ въ немъ, какъ бы наперекоръ современному черногорскому реализму и практицизму, проявляется въ самой сильной степени стремленіе къ разрѣшенію отвлеченныхъ вопросовъ». И дѣйствительно, въ поэмѣ «Луча микрокозма» онъ развиваетъ свои мысли о происхожденіи міра и о томъ, что осталось у человѣка божественнаго послѣ его грѣхопаденія и чѣмъ онъ возвышается надъ остальнымъ животнымъ міромъ. Въ другихъ своихъ произведеніяхъ онъ больше всего обращается къ уму и просвѣщенію, чему и посвятилъ свои стихотворенія «Мысль», «Вѣрни син ночи пѣва похвалу мислима» и «Просвѣштенье». О просвѣщеніи онъ говоритъ: «Безъ тебя человѣчество росло бы и умирало глупо и слѣпо, какъ другія животныя. Безъ тебя человѣкъ не походитъ на человѣка ничѣмъ, какъ только однимъ станомъ и тѣлеснымъ видомъ, а душою хуже, злѣе и яростнѣе барса и тигра... Несчастенъ тотъ народъ, который не освѣщаютъ твои сіяющіе лучи; а тотъ вѣчно счастливъ, который воздвигаетъ во славу твою памятники и блестящіе храмы». Проникнутый такими чувствами и мыслями, онъ находилъ отдыхъ и наслажденіе въ общеніи съ людьми науки и литературы и по возможности старался и при себѣ держать людей, которые, помимо своихъ служебныхъ дѣлъ,

*) Всѣ эти отзывы, а также и нашу собственную характеристику влад. Петра II можно найти въ нашей книгѣ «Петръ II Нѣгошъ влад. Черногоріи. 1889 г., особ. стр. 153—168 и 183 до конца 214».

занимались наукой и литературой, каковы были Симо Милутиновичъ, Д. Милаковичъ, М. Медаковичъ, а при концѣ жизни его печалило особенно то, «что въ черногорцахъ начинаетъ охладѣвать чувство къ закону Божію», подъ которымъ онъ разумѣлъ не одну вѣру, но вообще интересъ къ духовной жизни и духовнымъ интересамъ. Это охлажденіе, еще болѣе проявляющееся въ современномъ культурномъ слоѣ Черногоріи, до нѣкоторой степени выясняетъ Л. Ненадовичъ по поводу замѣчаній того же владыки Петра II.

Останавливаясь на усиліи послѣдняго уяснить себѣ цѣлую космогонію, Ненадовичъ дѣлаетъ такое сопоставленіе владыки Петра II съ послѣдующимъ поколѣніемъ: «Не имѣя современныхъ научныхъ сочиненій, которыя могли бы ему помочь, онъ всѣ направленія философской мысли, которыя за 3000 лѣтъ между людьми возникли и пали, создавалъ и разрѣшалъ одинъ, собственнымъ размышленіемъ въ своемъ цетинскомъ уединеніи, пока не вышелъ на чистый путь, на которомъ стояли тогдашніе ученые люди. Есть тысячи вещей, о которыхъ современнымъ молодымъ людямъ нѣтъ надобности размышлять: передъ ними готовые, отчетливые, ясные результаты, въ которыхъ наука болѣе не сомнѣвается и ничего нельзя опровергнуть или переиначить; тысячи научныхъ задачъ и вопросовъ рѣшено, и о нихъ больше не разсуждаютъ и не говорятъ. Во время молодости владыки было иначе».

Кромѣ того, добавимъ отъ себя — въ настоящее время всякіе отвлеченные вопросы оттѣснены иногда весьма жгучаго характера вопросами политическими и соціальными, стоящими въ тѣсной связи съ практическою жизнію.

Не въ этомъ ли и заключается причина преобладанія реально-практическаго направленія у современныхъ культурныхъ черногорцевъ независимо отъ свойствъ народнаго ума? Можетъ быть, таковъ духъ времени и къ тому ведутъ обстоятельства современной жизни, охватывающей своимъ духомъ и маленькую Черногорію?

Перейдемъ теперь къ разсмотрѣнію другихъ умственныхъ и нравственныхъ способностей и свойствъ черногорца.

При той впечатлительности черногорца, на которую мы указывали выше, онъ чрезвычайно раздражителенъ, и эта раздражительность доходитъ до того, что въ немъ заглушается голосъ разсудка и чувство справедливости. Готовый отдать собственную жизнь за жизнь другого, онъ въ то же время можетъ убить человѣка изъ-за пустяковъ. Случаевъ такихъ множество; вотъ одинъ изъ нихъ для примѣра.

Двое — одинъ чевлянинъ, другой цермничанинъ — были перяниками у князя; однажды они боролись передъ княземъ, и чевлянинъ поборолъ, чѣмъ остался сильно обиженъ цермничанинъ. Прошелъ годъ; тѣ же самые два перяника зашли въ с. Чево, гдѣ цермничанинъ былъ гостемъ у своего товарища. На другой день они отправились на Цетинье и по дорогѣ остановились отдохнуть просто въ полѣ. Чевлянинъ спокойно легъ ничкомъ на землю и заснулъ, а тотъ вынулъ 2 пистолета и, сразу выстрѣливъ въ спавшаго въ спину (усуо је), убилъ его на повалъ и бѣжалъ.

Можно понять, если человѣкъ за смерть своего человѣка мститъ смертью, какъ ему предписываетъ то обычай; или если онъ мститъ за оскорбленіе тотчасъ же, въ минуту взрыва гнѣва; но тутъ причина такая ничтожная, и послѣ того прошелъ цѣлый годъ. Это уже не одна пылкость темперамента, а какое-то однопунктное помѣшательство. И дѣйствительно, кромѣ крайней раздражительности, которую д-ръ Миляничъ объясняетъ нервно-сангвиническимъ характеромъ, мы замѣчаемъ въ черногорцѣ большую наклонность къ фиксаціи, въ зачаткахъ проявляемой имъ даже въ мелочахъ обыденной жизни. Пояснимъ это примѣромъ. Черногорцу нужно что-нибудь получить отъ васъ или вы обѣщали ему нѣчто; онъ не дастъ вамъ покоя нигдѣ, будетъ преслѣдовать васъ какъ тѣнь, пока не добьется своего или пока вы ему рѣшительно въ томъ не откажете. Если у него есть какое-нибудь дѣло, заботящее его, онъ ни о чемъ другомъ не можетъ говорить, какъ только о немъ.

Понятно послѣ этого, что онъ не можетъ забыть какую-либо обиду, глубоко запавшую ему въ душу. Будучи не въ состояніи отомстить тотчасъ, онъ её фиксируетъ и въ такомъ состояніи могутъ пройти годы, а онъ все-таки свою фиксацію доведетъ до осуществленія. Приведемъ и еще одинъ случай. Четыре года назадъ совершено убійство на Цетиньѣ на главной улицѣ, среди бѣлаго дня; и вотъ какими обстоятельствами оно сопровождалось.

Одинъ дольнекраецъ былъ оскорбленъ байцомъ, какъ говорится, «на правду божью»: его ударили бревномъ по головѣ такъ, что онъ повалился замертво и послѣ едва оправился. Ударившій его байца былъ за то арестованъ и посаженъ въ тюрьму; но черезъ 24 часа его освободили по чьему-то ходатайству, что обиженнымъ считалось нарушеніемъ справедливости. Поднявшись съ одра болѣзни, онъ долго не могъ вполнѣ поправиться здоровьемъ, а главное — сдѣлался крайне задумчивъ; и потому всѣ говорили, что онъ этого дѣла не оставитъ, Въ такомъ состояніи видѣлъ его и я и замѣчалъ въ немъ какую-то ненормальность.

Правда, онъ былъ въ полномъ сознаніи и занимался своими дѣлами, какъ обычно; а былъ человѣкъ смиренный и работящій; только никогда не былъ веселъ, какъ прежде, и жаловался на неизлѣчимую головную боль и на сдѣланную ему неправду.

И вотъ однажды, рано утромъ, шелъ по улицѣ батальонный командиръ Божко Мартиновичъ байца, лучшій человѣкъ въ своемъ племени и любимый вообще всѣми за свой характеръ и другія хорошія качества. На немъ-то и рѣшилъ выместить свою обиду оскорбленный: тутъ же стрѣляетъ въ него и убиваетъ; но тотъ, упавши, успѣлъ убить своего убійцу. Такимъ образомъ двѣ жертвы сразу вслѣдствіе фиксаціи. Убійца сумасшедшимъ не былъ; но въ умѣ его произошло какое-то видоизмѣненіе, которое и довело его до совершенія убійства. Причины, приведшія его къ этому, были чисто нравственныя: прежде всего безнаказанность обидчика, затѣмъ стыдъ передъ другими,

что пропустилъ ему обиду, который усиливался еще тѣмъ, что обидчики его подсмѣивались надъ нимъ и еще больше раздражали. Но основою послужило его физіологическое состояніе: крайняя и глубокая впечатлительность. Что же касается самаго проявленія этой крайней раздражительности въ видѣ убійства, то тутъ играетъ роль чисто бытовая сторона: во-1-хъ, постоянное ношеніе при себѣ оружія, которое, такъ сказать, просится на то; во-2-хъ, привычка къ убійству и равнодушіе къ смерти, воспитываемыя въ черногорцѣ вѣчною войною. Убить человѣка для черногорца, какъ говорится, какъ пить дать. Совершаютъ убійство иногда люди совершенно мирнаго и мягкаго характера. Такъ не очень давно капитанъ изъ Сотоничей (въ Цермницѣ) убилъ своего односельчанина, идя вмѣстѣ съ нимъ, изъ подозрѣнія, что тотъ рѣшился, во чтобы то ни стало, убить его самого. Убивая его, капитанъ не разсчитывалъ ни на побѣгъ, ни на какой другой способъ спасти себя; онъ не разстрѣлянъ, но посаженъ въ тюрьму пожизненно, слѣдовательно — все равно погибъ. Иной, убивши другого нечаянно, тотчасъ же убиваетъ самъ себя. Не только убійства, но и самоубійства здѣсь весьма часты, временами, точно эпидемично.

Та же раздражительность, оказывающая такое сильное, такъ сказать, неотразимое и часто роковое вліяніе на всю жизнь черногорца, является причиною душевныхъ болѣзней. Въ скорбномъ листѣ душевно-больныхъ, въ предыдущемъ отдѣлѣ, мы встрѣчаемъ цѣлый рядъ подвергнувшихся этой болѣзни вслѣдствіе моральныхъ потрясеній: тотъ лишился сыновей, другой потерялъ все состояніе, третій получилъ ударъ его самолюбію и т. п. Но въ числѣ этихъ причинъ есть и такія мелкія, что для нормально мыслящаго человѣка это непонятно: напр., сходили съ ума изъ-за того, что не получили званія десетчара; этому не дали удовлетворенія въ судѣ; другого посадили въ тюрьму, которой не минуютъ иногда и высшіе чиновники, и т. п. И еще страннѣе сумасшествіе отъ испуга, иногда отъ суевѣрнаго страха, отъ грома, ударившаго близко, и т. п, Испугъ дѣй-

ствуетъ такъ сильно на черногорца, который въ бою не знаетъ страха! И онъ же, съ невозмутимостію переносящій тяжелыя операціи, какъ отнятіе ноги, выпиливаніе челюсти, соединенное съ разрѣзами и потомъ зашиваніемъ щеки, падаетъ въ обморокъ, увидѣвши кровь при разрѣзѣ маленькаго вереда. Отсюда же проистекаетъ крайняя нетерпѣливость въ случаяхъ мелкихъ. Терпѣливо и мужественно переносящій всякую нужду и самыя тяжелыя раны, попадая въ холю, и при незначительной болѣзни, черногорецъ дѣлается крайне нетерпѣливымъ, нѣжнымъ и капризнымъ. Въ этомъ, конечно, сказывается темпераментъ; но дѣйствуютъ вмѣстѣ съ тѣмъ и причины моральныя, которыя вообще могутъ вліять на темпераментъ успокоивающимъ или раздражающимъ образомъ. Д-ръ Миляничъ справедливо указываетъ на вѣчную войну съ внѣшнимъ непріятелемъ, внутреннія междоусобія, слишкомъ частыя и крутыя смѣны чувствъ страха и радости, затѣмъ вѣчное душевное и тѣлесное напряженіе доходящее до крайняго утомленія, какъ на причины, развивающія нервозность черногорца. Скажемъ въ добавокъ, что и въ мирное время черногорецъ живетъ въ такой же тревогѣ ума и чувства, вслѣдствіе крайней амбиціозности, изъ которой вытекаетъ масса ссоръ и тяжбъ, доводящихъ до весьма тяжелыхъ и даже гибельныхъ послѣдствій, и эта амбиціозность воспитывается въ немъ съ дѣтства, даже въ школѣ и въ послѣдующей жизни во всѣхъ ея сферахъ. Въ погонѣ за отличіями черногорецъ не постыдится хвалить самъ себя, хотя бы не было никого за него; у него хватитъ духу и дерзости сказать: «я лучше всѣхъ»! По этому поводу разсказываютъ одинъ, довольно комичный случай.

Обойденный медалью и считающій себя лучше другихъ является на Цетинье къ князю съ жалобой на несправедливость по отношенію къ нему и въ то же время заявляетъ, что вообще награждаются люди не по заслугамъ. Тогда князь, видя крайнюю наивность претендента, предлагаетъ ему указать хоть на одного изъ присутствовавшихъ—при этомъ было народу много—

который бы имѣлъ знакъ отличія, а былъ бы хуже его. Осмотрѣвши внимательно всѣхъ, онъ остановился на одномъ невзрачномъ человѣкѣ, который, какъ-то съежившись подъ старенькою струкой, скромно держался при краѣ, а между тѣмъ на груди у него виднѣлась медаль Милоша Обилича, высшая черногорская награда за храбрость. «Ужъ во всякомъ случаѣ лучше вотъ его» съ увѣренностью отвѣтилъ онъ, указывая на того скромнаго человѣка. А это былъ барьяктаръ Новакъ Рамовъ, извѣстный въ цѣлой Черногоріи юнакъ и во всѣхъ отношеніяхъ «рыцарь безъ упрека». Сверхъ неоправданной амбиціозности, претендентъ обнаружилъ при этомъ незнаніе своихъ лучшихъ людей и со стыдомъ долженъ былъ удалиться.

Еще одинъ подобный случай былъ при мнѣ въ 1884 г. Когда раздавали медали по разнымъ батальонамъ, одному батальону, какъ изъ лучшихъ въ цѣломъ войскѣ, дано было по 25 штукъ на сотню. Раздачу эту произвелъ батальонный командиръ, человѣкъ умный и честный и во всѣхъ отношеніяхъ одинъ изъ способнѣйшихъ. Раздача эта происходила передъ цѣлою сотнею и съ общаго совѣта. Когда она была окончена, выступаетъ одинъ: «А мнѣ-то что же? развѣ я плохой? Нѣтъ—отвѣчаютъ ему—ты хорошій воинъ и, еслибъ была еще одна медаль 26-я, ты бы её получилъ прежде всякаго другого.—Это, однако, его не удовлетворило, и онъ рѣшился добиться медали, обжаловавъ командира передъ княземъ, и для того требовалъ, чтобы вся сотня, въ качествѣ свидѣтеля, отправилась съ нимъ на Цетинье. Командиръ не имѣлъ ничего противъ того и вдобавокъ соглашался уплатить 50 талеровъ сотнѣ за ея трудъ и потерю времени, если окажется не правъ; а тотъ вызвался самъ дать по 2 талера на человѣка. Когда явились передъ князем, то изъ цѣлой сотни на сторонѣ претендента оказались только 4 чел., а остальные всѣ противъ него и даже его родной братъ; и онъ, пристыженный всенародно, бѣжалъ домой; а передъ тѣмъ былъ такъ дерзокъ, что едва не вызвалъ кровавую схватку.

Въ 1885 г. въ іюнѣ мѣсяцѣ, несмотря на рабочее время, изъ

самаго отдаленнаго края Черногоріи, изъ Дробнякъ приходили на Цетинье 30 чел. тоже судиться изъ-за медалей. Такихъ случаевъ множество, и всѣ они ведутъ къ ненужнымъ, большимъ расходамъ и поселяютъ въ народѣ внутреннія неудовольствія. Это и составляетъ одну изъ самыхъ несимпатичныхъ сторонъ современнаго черногорца, въ значительной степени затмѣвая и, такъ сказать, обезцѣнивая многія другія, поистинѣ прекрасныя качества и высокія доблести черногорца.

Сильною впечатлительностію и живостію ума обусловливается богатое воображеніе и фантазія черногорца, не покидающія его во всѣхъ сферахъ жизни. Отсюда проистекаетъ образность и картинность не только въ поэтическихъ произведеніяхъ, но и въ обычномъ говорѣ и въ самыхъ оборотахъ языка, всегда преисполненнаго гиперболъ, на чемъ мы остановимся въ отдѣлѣ языка. Его рѣчь чрезвычайно сильна и убѣдительна, особенно, если ему приходится что-нибудь доказывать или опровергать на судѣ. Онъ, однако, не искусенъ въ построеніи силлогизмовъ и рѣчь его держится не на абстрактно логическихъ доводахъ; но онъ силенъ доводами, основанными на фактахъ, обильно громоздящихся въ его исторической памяти, и картинами, изобилующими иногда самою сложною концепціей и яркими красками.

Обладая умомъ, который ко всему относится критически, все взвѣшиваетъ и разсчитываетъ, черногорецъ часто, однако, уступаетъ напору страсти и личному влеченію вслѣдствіе своего нервно-сангвиническаго темперамента. При томъ въ самомъ чувствѣ проявляется всегда больше силы, чѣмъ нѣжности.

Наконецъ эта сила чувства переходитъ въ энергію, которая помогаетъ черногорцу одолѣвать всевозможныя препятствія, поставляемыя ему природой, людьми и обстоятельствами, и всегда поддерживала черногорскій народъ на тяжкомъ пути его исторической жизни. Эта энергія, а не неприступность скалъ и ихъ ненужность никому, какъ то объясняютъ нѣкоторые иностранцы *), спасла Черногорію отъ порабощенія, которому по-

*) Ami Boué въ своемъ капитальномъ сочиненіи «La Turquie d'Europe»

корились ея сосѣди. Но бывали моменты, когда эта энергія, подъ вліяніемъ какихъ-нибудь внѣшнихъ разлагающихъ обстоятельствъ ослабѣвала въ черногорскомъ народѣ, какъ то было, напр. во время появленія самозванца Степана Малаго, и когда онъ являлся для посторонняго наблюдателя никуда не годнымъ, какъ то видно изъ записки кн. Долгорукаго (1769 г.), который на основаніи видѣннаго имъ тогда отнимаетъ у черногорцевъ даже ихъ военную доблесть. На сколько въ этомъ отзывѣ было преувеличенія и неумѣнія понять истинное положеніе дѣла, мы показали въ исторической части нашего сочиненія (Т. I, стр. 558—62). И послѣ этого, при томъ же самозванцѣ, хотя не подъ его предводительствомъ черногорцы одержали блестящую побѣду надъ турками; но затѣмъ слѣдуетъ погромъ Черногоріи 1785, причиною котораго было внутреннее разстройство и упадокъ энергіи. Такіе моменты возможны въ жизни всякаго народа и, если онъ живетъ подъ военно-патріархальнымъ управленіемъ своихъ родовыхъ главарей или одного правителя, отъ нихъ зависитъ направить народъ на добро и зло; при этомъ, чѣмъ народъ способнѣе и энергичнѣе, тѣмъ и проявленія въ томъ или другомъ направленіи бываютъ рѣзче. Таковъ именно по способностямъ своимъ народъ черногорскій: въ немъ вы можете встрѣтить высшія доблести и наибольшую испорченность. По счастію, въ общемъ первыя преобладаютъ надъ второю. Но отдѣльныя личности при нѣкоторыхъ блестящихъ способностяхъ, доходящихъ до виртуозности, сбиваются иногда на путь авантюризма. Изъ недавняго времени такимъ chevalier d'industrie является Duc de Medune, извѣстный въ Европѣ и съ большимъ участіемъ изображенный нѣмецкимъ путешественникомъ Густавомъ Рашемъ подъ именемъ «Armenischer Prinz», и къ которому сочувственно отнеслись даже нѣкоторыя высокопоставлен-

1840 г. говоритъ, что Черногорія сохранила свою независимость именно «à cause de sa stérilité et de l'âpreté de ses montagnes; sans cela il sera depuis longtemps subjugué», и на основаніи этого предлагаетъ, какимъ способомъ она можетъ быть покорена безъ труда (ч. 2, стр. 26—27).

ныя лица въ Берлинѣ *). Кромѣ него, есть нѣсколько мелкихъ, дѣйствующихъ въ болѣе скромныхъ сферахъ простого обмана для выманиванія денегъ, но также отправляющихся для того за границу, не находя для того почвы дома.

Конечно, тѣнь отъ такихъ личностей никакъ не должна падать на весь народъ; но ихъ примѣръ не можетъ не дѣйствовать на тотъ же народъ. Черногорецъ легко обольщается блестящими способностями и смѣлыми или, вѣрнѣе, дерзкими дѣлами, ради чего въ немъ является отсутствіе брезгливости къ такимъ личностямъ, запятнавшимъ себя рядомъ безнравственныхъ поступковъ, рядомъ съ пренебреженіемъ къ честному труженику и особенно къ труду ремесленника и другимъ скромнымъ занятіямъ. Въ силу такого предрасположенія въ Черногоріи слишкомъ большою славою пользуется Степанъ Малый, на что мы считали долгомъ указать въ отдѣлѣ исторіи; а наконецъ создалась даже пословица, возводящая мошенничество въ доблесть. Какъ у насъ говорится, что и умный человѣкъ не можетъ быть не плутомъ, такъ и въ Черногоріи: «Гдѣ нема гальота (мошенника), нема ни чоека».

Вотъ какъ характеризуетъ черногорца съ этой стороны иностранецъ: «Черногорецъ обладаетъ нѣкоторою веселостью и одаренъ живымъ умомъ и такою же фантазіей; онъ представляетъ собою характеръ перемѣнчивый и непостоянный; у него нѣтъ терпѣнія, ни устойчивости въ перенесеніи труда; умъ его легко все схватываетъ; воображеніе его намѣчаетъ цѣль, впередъ разсчитывая на успѣхъ, и преувеличиваетъ его. Въ этомъ воинѣ, отважномъ въ аттакѣ, вы встрѣчаете ребенка; если ему сразу не удастся, онъ вдругъ падаетъ духомъ и теряетъ довѣріе къ самому себѣ. Въ обыденной жизни онъ также легко переходитъ отъ радости къ унынію, отъ спокойнаго состоянія къ гнѣву; но его страсть уступаетъ довольно легко. Онъ очень гордъ по при-

*) Vom Schwarzen Berge. Dresden. 1875. стр. 32—35; его же выводитъ на сцену и французскій романистъ Daudet въ романѣ «Tartarin Tarascon».

родѣ, и его преувеличенное понятіе о своей доблести, о храбрости и другихъ способностяхъ, въ результатѣ обращается въ пользу ему, такъ какъ толкаетъ его на дерзкія предпріятія, которыя иногда ему удаются. Въ общемъ натура его представляетъ особенную смѣсь достоинствъ и недостатковъ. Черногорецъ говоритъ громко, его манера сурова, горделива, молчалива; если онъ одинъ идетъ по улицѣ и на него смотрятъ, онъ надмевается и величается; въ другихъ же случаяхъ въ немъ проявляется благодушіе, а по отношенію къ высшимъ—покорность. Въ его осанкѣ есть то, что мы называемъ *аристократическое*, и въ то же время въ основѣ онъ демократъ. Онъ малодѣятеленъ и питаетъ нѣкоторое нерасположеніе къ ручной работѣ; досужество онъ считаетъ принадлежностію его личнаго достоинства» (Yriarte, стр. 418—19).

Е. П. Ковалевскій, два раза посѣтившій Черногорію и во время этихъ посѣщеній полюбившій черногорскій народъ за его многія прекрасныя качества, дѣлаетъ слѣдующее замѣчаніе относительно его особенной доблести, воспитанной въ немъ его военнымъ положеніемъ: «Черногорецъ — говоритъ онъ — дѣятеленъ въ одномъ случаѣ, когда заслышитъ кличъ на битву. Это— его стихія! Конечно, не врожденная склонность, не инстинктъ разрушенія дали подобное направленіе цѣлому народу, — это было бы противно человѣческой натурѣ; но необходимость самосохраненія и потомъ, частію, привычка». (Черногорія и проч. I, стр. 11).

2. Частныя проявленія общихъ способностей: сознаніе своего я; понятіе о человѣкѣ; кровь — главный факторъ и въ моральной жизни; раздражительность; инат (капризъ) и его вліяніе на общественныя отношенія; храбрость и другія доблести; общительность: храненіе тайны; гостепріимство и участіе къ чужой нуждѣ; взаимопомощь.

Отъ этихъ общихъ душевныхъ способностей человѣка перейдемъ къ ихъ проявленіямъ въ различныхъ сферахъ жизни и при различныхъ обстоятельствахъ.

Начнемъ съ чувства самолюбія, сознанія своего «я», какъ человѣка, отдѣльной единицы и члена извѣстнаго общества откуда проистекаютъ — гордость, тщеславіе и т. д., и постараемся при этомъ уловить взглядъ на то самого черногорца.

Со словомъ *човѣк* или *чоек* (говорятъ иногда и *человѣк*) черногорецъ соединяетъ понятіе совершенно отличное отъ скромно-христіанскаго взгляда на него, какъ на существо совершеннѣйшее на землѣ, надѣленное высокими качествами души, но въ то же время и слабостями, которыя часто дѣлаютъ его безсильнымъ въ борьбѣ со зломъ, если не поможетъ ему въ томъ Богъ. У черногорца съ этимъ именемъ соединяется понятіе чего-то возвышеннаго, сильнаго, мужественнаго. «Я говорю тебѣ, какъ человѣку», «ты поступи, какъ человѣкъ», «я поступлю съ тобой, какъ съ человѣкомъ», «спасибо тебѣ, какъ человѣку»: въ этихъ выраженіяхъ видно, какъ высоко онъ ставитъ достоинство человѣка. *Чойство* (человѣчность) заключаетъ въ себѣ понятіе о человѣчности или гуманности съ придачею еще и другихъ качествъ: ума и характера, честности и великодушія. Если онъ говоритъ: «я сам чоек», это значитъ, что онъ считаетъ себя обладающимъ всѣми указанными качествами. «Чоече!» говоритъ черногорецъ, обращаясь къ кому-либо, не называя его по имени, не титулуя его ни по роду, ни по чину или званію, и этимъ хочетъ еще больше его почтить и затронуть его душу. Желая похвалить кого-либо, онъ, не перечисляя его заслугъ и достоинствъ, скажетъ только: «Баш е чоек!» и въ этомъ одномъ словѣ соединяются всѣ достоинства; или: «чоек од чоека», когда его отецъ и другіе предки были доблестные люди. Если онъ не обладаетъ никакими достоинствами, то онъ «*нечоек, бестиа*» *). Отъ чего же зависятъ эти качества человѣка? Все заключается въ крови. Какъ у насъ говорятъ объ человѣкѣ, что онъ имѣетъ прекрасную душу, доброе сердце; черногорецъ въ томъ же смыслѣ говоритъ: «ліепа

*) «Человѣкъ» — говорится еще въ смыслѣ отличія мужчины отъ женщины.

му е крв» или «блага крв». Это относится одинаково, какъ къ нравственнымъ качествамъ, такъ и къ физической красотѣ. Выражая кому-нибудь свою любовь, при чемъ мы выразились бы: «готовъ отдать душу», черногорецъ говоритъ: «Дао бих за нега крви испод грла» или противное: «Попио бих нему крв из грла». Есть и у насъ обычай брататься, при чемъ у насъ обмѣниваются крестами; а у черногорцевъ, кромѣ всѣхъ другихъ обрядностей, главное состоитъ въ томъ, что братающіеся разрѣзываютъ себѣ пальцы и оба пускаютъ кровь въ чашу съ виномъ, которое и пьютъ вмѣстѣ.

Впрочемъ, часто слово кровь употребляется въ смыслѣ родства: «он е од наше крви», «крв ніе вода», т. е. родство всегда скажется, хотя бы люди и не знали другъ друга, потому что оно заключается въ крови. Въ этомъ смыслѣ разбираютъ, кто какой крови. При этомъ родство по мужской линіи называется *дебела* (*густая*) *крв*, а по женской — *танка* *).

Съ этимъ связывается понятіе черногорца о *коговичъ* и *никовичъ*, на чемъ основывается чувство чести, гордость или тщеславіе черногорца. Объ этомъ мы имѣли случай говорить при характеристикѣ вообще племенного духа черногорца, и въ то же время мы замѣтили, что это понятіе въ новѣйшее время значительно видоизмѣняется, и честь и почетъ оказывается иногда не по происхожденію, а по заслугамъ.

Проводя параллель между старымъ и новымъ черногорцемъ, мы сказали бы, что первый былъ гордъ и чувствителенъ къ оскорбленію его чести, а второй—больше честолюбивъ или тщеславенъ и въ случаѣ нанесеннаго ему оскорбленія раздражителенъ. Эта черта сказывается очень рано въ дѣтскихъ играхъ и въ школѣ и развивается всею жизнію современнаго черногорца

*) Есть одно выраженіе въ бранномъ смыслѣ, котораго мы не можемъ истолковать: «У! крв незабіелена!» по народному толкованію: «ни вода, ни вино; човѣк ништа, коме се не може вѣровати»; тогда какъ по буквальному смыслу слово это должно бы означать противное: чистую кровь, какъ «незабіелено вино» означаетъ чистое, несмѣшанное вино.

все больше и больше до такой степени, что изъ-за ничтожнаго слова, сказаннаго даже безъ намѣренія оскорбить, можетъ возникнуть крупная ссора; неудовлетвореніе самолюбія сводитъ съ ума, а болѣе глубокое оскорбленіе доводитъ людей до убійства другого или самоубійства.

Въ основѣ всего этого лежитъ, конечно, высокое чувство чести (част, образ, поштенье, хрз); въ такомъ духѣ выражаются и народныя пословицы: «Больи е добар глас, него златан пас»; «У стиду гине чойство и юнаштво»; «Чоек све дава за образ, а образ ни за што» и наконецъ: «Болье е поштено умріети, него срамотно живьети».

Здѣсь заключается источникъ главныхъ доблестей черногорца, а рядомъ съ ними и нѣкоторыхъ пороковъ, и, дѣйствуя на эту сторону, вы можете подвинуть его на прекрасное и великое дѣло; но зато, чтобы выдвинуть себя, онъ не пощадитъ, какъ говорится, брата родного и самаго интимнаго друга, не разбирая при томъ средствъ. Какъ бы въ помощь этому идетъ еще одно свойство, которое, впрочемъ, считается вообще сербскимъ это *инат* или *пркос* и *дешпет* — въ западной части Черногоріи (итальян.) желаніе сдѣлать кому-либо что-нибудь наперекоръ или на зло, хотя бы то было въ ущербъ ему самому. Въ поученіе самимъ себѣ сербы составили нѣсколько относящихся къ тому пословицъ: «За инат се и Марко Кралевич потурчіо», или: «Инат е Марка у Стамбол займіо»; «За дешпет се баба обьеси» или: «Дешпет баби душу губи». Въ Черногоріи разсказываютъ, что за Баромъ цѣлое племя Мркоевичей перешло къ исламу тоже *за инат*, разсердившись на священника, за то что онъ слишкомъ рано отслужилъ обѣдню, и большинство не поспѣло въ церковь во время.

Конечно, все это было иначе; но народъ такое несчастіе для себя приписываетъ именно той причинѣ, которая въ дѣйствительности вносила и вноситъ великое зло въ жизнь народа. *Инат* главнымъ образомъ вноситъ въ жизнь черногорскаго народа духъ сутяжничества изъ-за пустяковъ, всегда раззоряющихъ

одну сторону совсѣмъ, но не оставляющихъ также безъ ущерба и другую. Вообще въ послѣднее время въ Черногоріи проявляется особенно сильное расположеніе къ тяжбамъ и интригамъ другъ противъ друга, вслѣдствіе чего и сложилась пословица, что черногорецъ: «До подне зло мисли другоме, а од подне сам себи». Это явленіе мы, впрочемъ, считаемъ временнымъ, проистекающимъ изъ переходнаго состоянія отъ прежняго самосуда къ судамъ, принимающимъ безъ разбора самыя мелочныя дѣла, которыя могли бы и не доходить до него. Тѣмъ же недугомъ когда-то страдала и Сербія, гдѣ, по словамъ мѣстныхъ жителей, даже по селамъ рѣдкій домъ не имѣлъ какой-нибудь тяжбы (намъ извѣстно то въ Валевскомъ окружьи за 1868 г.). Это приписывали вліянію адвокатовъ; но для того нужна была готовая почва; значитъ, подготовляли то и другія обстоятельства.

Замѣчательно, что самъ народъ сознаетъ этотъ свой недостатокъ; но поддается ему именно вслѣдствіе слишкомъ горячаго и энергичнаго темперамента; а есть, конечно, какъ и вездѣ, люди, которымъ то идетъ на руку и объ которыхъ народъ говоритъ: «Заводио би два ока у едну главу», т. е. поссорилъ бы два глаза у одного человѣка.

И въ этомъ случаѣ играютъ роль измѣненія, происшедшія въ быту черногорца. Прежде большая часть дѣлъ рѣшалась въ племени и семейно, и чаще всего дѣло кончалось миромъ; а теперь съ разложеніемъ племени и старыхъ его началъ, всякое дѣло доводится до суда, при чемъ тотчасъ же начинаются затраты на хожденіе по дѣлу, и возврата не можетъ быть, а также трудно достигнуть и мира.

Любитъ черногорецъ вообще судбища, которыя для него представляютъ интересъ зрѣлища, и даже вмѣшиваться въ эти судбища; любитъ и судить, хотя бы то вовсе не входило въ его обязанность. Это происходитъ отъ того, конечно, что прежде судъ происходилъ въ народномъ собраніи, да и въ новѣйшее время капитаны производили судъ въ корчмѣ или просто на улицѣ, и даже теперь, если внутри Черногоріи появится какой-

нибудь высшій чиновникъ изъ Цетинья, къ нему собирается народъ на судбище и рѣдкій изъ нихъ откажется, если не судить, то, по крайней мѣрѣ, войти въ разборъ дѣла, хотя бы оно не относилось прямо къ его вѣдомству.

При томъ военномъ положеніи, въ которомъ находилась Черногорія нѣсколько столѣтій, одною изъ первыхъ доблестей является храбрость (юнаштво), исключающая въ человѣкѣ всякій страхъ смерти и влекущая его во всякія опасности и на крайнее самопожертвованіе.

Что черногорецъ не равнодушенъ къ жизни, доказываетъ его страхъ смерти дома, когда она близится къ нему вслѣдствіе какой-нибудь болѣзни, въ которой онъ также чрезвычайно нетерпѣливъ до нѣжности. Но умереть дома, лежа на постели, мирно, въ кругу своихъ родныхъ и близкихъ людей, называется *омрцинити се* и страшно для него, потому что это лишаетъ его возможности умереть въ бою отъ пули или подъ ударами ножа или сабли, оставивши по себѣ славное имя. Эта слава и окружаетъ для него смерть какимъ-то ореоломъ, въ которомъ исчезаетъ всякій страхъ передъ нею. Съ дѣтства привыкнувши къ смерти въ битвѣ своихъ ближайшихъ родныхъ, отца, брата и т. д.—черногорецъ смотритъ на это какъ на что-то должное и неизбѣжное. «Едан пут се мре» говорится въ смыслѣ этой неизбѣжности.

До какой степени всякій черногорецъ проникнутъ этою мыслію еще съ дѣтства, можетъ пояснить слѣдующій случай.

Одинъ мальчикъ лѣтъ около 10, имѣя охотничье ружье, со двора своего дома выстрѣлилъ въ птицу на деревѣ, не замѣтивши, что тамъ проходили два человѣка, княжескіе перяники. Выстрѣлъ задѣлъ ихъ, но такъ, что только у одного пробило полу доламы; они замѣтили мальчика, который тотчасъ скрылся, и, переговоривъ съ его отцомъ, рѣшились его напугать. Черезъ полчаса приходятъ перяники въ домъ съ ружьями и требуютъ мальчика; отецъ его выводитъ; они объявляютъ ему, что по при-

казанію князя велѣно его разстрѣлять. Тогда онъ предается имъ со словами: «Э! что дѣлать! если князь приказалъ, ведите и разстрѣливайте: однажды въ жизни нужно умирать». Его водили и потомъ, конечно, отпустили; но рѣшимость его на смерть была очевидна.

У черногорца существуетъ не только убѣжденіе, что онъ можетъ, но и долженъ погибнуть. «Страшиви дома долази, а юнак иде, да мре», какъ будто оставшійся въ живыхъ не исполнилъ своего долга умереть. Особенно легко, даже весело онъ разстается съ жизнію, если въ свою очередь убилъ нѣсколькихъ своихъ враговъ. Во время несчастной гусинской экспедиціи зимою 1879 г. было много убито черногорцевъ и много ранено; одинъ съ нѣсколькими ранами въ груди, когда его несли на носилкахъ, истекая кровью, увидѣвъ меня, не вытерпѣлъ, чтобъ не проговорить: «Умирем, али сам се заменіо!» т. е. умираю, но отомстивши. Когда услышатъ, что кто-либо погибъ, то первый вопросъ: «Е-ли се заміеніо?» т. е. убилъ ли и онъ кого-либо; и если — да, то всѣ удовлетворяются, это служитъ утѣшеніемъ; а иначе горе было бы больше или нужно бы было мстить.

Есть у черногорца и увѣренность, что рѣшительному человѣку Богъ помогаетъ: «Прегаоцу бог махове дае»; и, конечно, не каждый долженъ погибнуть непремѣнно: «Не пада сніег, да помори свіет; но пада сніег, да покаже свакой звѣрки слѣд» или «него да свака звѣрка свой траг покаже» т. е. въ трудныхъ обстоятельствахъ человѣкъ не долженъ непремѣнно погибнуть, но въ нихъ можно видѣть, каковъ человѣкъ: «На муци се познаю юнаци», а «без муке се ни пѣсма не испіева».

Не обладавши никогда большими силами и встрѣчаясь съ непріятелемъ въ несравненно большемъ числѣ, черногорцы главную удачу полагаютъ въ засадѣ: «Чія бусія, онога и юнаштво».

Будучи сломлены непріятелемъ, черногорцы, однако, никогда не бѣгутъ безъ оглядки, какъ арнауты; но отстрѣливаются, пользуясь каждымъ попадающимся на пути камнемъ или деревомъ; поэтому и говорится: «Од куге за брдо, од пушке за дрво».

Не бояться смерти и смѣло итти въ бой, всегда разсчитывая погибнуть, присуще всякому черногорцу. При томъ одинъ таковъ по привычкѣ или по рожденію; а другой не смѣетъ отстать отъ товарищей и стремится въ бой, чтобы потомъ его не пристыдили, такъ какъ самолюбіе, какъ мы уже говорили, самая чувствительная струна въ характерѣ черногорца. При томъ я не знаю никого, кто бы такъ неумолимо зло умѣлъ преслѣдовать своего же товарища за всякую слабость, хотя бы то не зависѣло отъ него, а было его прирожденнымъ недостаткомъ: сейчасъ дается по этой примѣтѣ кличка, съ которою онъ останется до смерти. Тѣмъ опаснѣе показаться трусомъ. Во время послѣдней войны чрезвычайно трудно было найти между черногорцами людей, которые согласились бы служить при раненыхъ: это приходилось дѣлать силой и даже сажать для того въ тюрьму. Поэтому въ битву несется всякій: и мальчикъ, который не въ состояніи поспѣть съ настоящими войниками, и дряхлый старикъ, и страдающій одышкой, который едва ходитъ и т. п. Въ послѣднее время этого, конечно, не можетъ быть, такъ какъ опредѣленъ и возрастъ, и качества, требуемыя отъ настоящаго войника. Но это было недавно, а и теперь случается при неожиданныхъ пограничныхъ столкновеніяхъ; и я не знаю черногорца, который не показалъ бы себя храбрымъ въ бою; всякій считается храбрымъ и юнакомъ *). Но быть истиннымъ юнакомъ также трудно, какъ въ старое время трудно было сдѣлаться *коговичемъ*. Онъ долженъ показать себя не въ одномъ бою, потому что на одинъ разъ можетъ помочь ему случай и счастье; онъ можетъ получить за то какое-нибудь большое отличіе; но народъ не будетъ говорить объ немъ, какъ объ юнакѣ, которому нужна слава въ цѣломъ народѣ и при томъ, чтобъ его зналъ и боялся непріятель иначе: «Тешко вуку, за коим пси не лаю, и юнаку, за ким не говоре».

---

*) Въ памятникахъ Дубровника (Медо Пуцич) юнакомъ называется вообще воинъ, солдатъ (см. Споменици, № 86); въ Барѣ — мужчина.

Употребляется въ Черногоріи еще слово *витез*, въ понятіи о которомъ совмѣщаются всѣ качества юнака и что-то еще выше: онъ совершаетъ подвигъ, выдающійся изо всѣхъ, какого не могъ совершить никто другой, кромѣ его, хотя другихъ было много, и непремѣнно выходитъ побѣдителемъ. Таковъ Новакъ Рамовъ барьяктаръ изъ Озриничей. Онъ лѣтъ 50 и немного больше; весь израненъ; а главное — искалѣчены руки; и, несмотря на то, онъ во всѣ войны и во всѣхъ битвахъ носитъ барьякъ, и водружая его въ непріятельскихъ лагеряхъ, никогда не возвращался назадъ. Въ то же время онъ скромнѣйшій человѣкъ, совсѣмъ невидный, «не зори се» (не рисуется, не красуется) и потому многіе, не зная его прежде, ошибаются относительно его, полагая, что это какой-нибудь несчастный. Вмѣстѣ съ тѣмъ *витез* долженъ быть добръ и великодушенъ; не домогается онъ богатства, а всегда готовъ подѣлить свое съ другими. Человѣка, совмѣщающаго въ себѣ, кромѣ всѣхъ доблестей мужа и воина, еще прекрасную, видную наружность называютъ *вила людска*. Такъ отзываются о влад. Петрѣ II.

О человѣкѣ же, имѣющемъ во всемъ удачу, особенно въ битвахъ, гдѣ, какъ говорится, его пуля не беретъ, говорятъ, что онъ *виловитъ*, т. е. водитъ дружбу съ вилами, которыя берегутъ его и помогаютъ ему во всемъ; а иногда просто и живетъ съ какою-нибудь вилой; но тогда онъ долженъ оставить свою жену. Таковымъ считали васоевичи своего воеводу Миляна Вукова, недавно только умершаго.

Сколько съ боевой точки зрѣнія цѣнится храбрость, столько же въ жизни гражданской цѣнится сильный характеръ въ соединеніи съ умомъ и рѣшимостью, который не останавливается ни передъ кѣмъ, ни передъ чѣмъ. О такомъ человѣкѣ говорятъ: *мунья людска*, *гром*, *стрес*, *прч*, *ватра*, *огань живи*. Такими эпитетами надѣляютъ кн. Даніила, который, — какъ говорятъ, взглядомъ пронизывалъ человѣка и убивалъ, т. е. заставлялъ смириться однимъ словомъ: «побіе свакога ліепим начином». Но въ то же время онъ былъ хорошій другъ, братъ, готовый за

добраго человѣка сдѣлать все отъ него зависящее. Бываютъ люди, которымъ везетъ удача не только за себя, но и за другихъ,—*бахтли*. Таковъ былъ Стоянъ Ковачевичъ, какъ арамбаша, съ которымъ всякій шелъ весело, куда бы онъ ни повелъ, въ увѣренности, что никто изъ его дружины не погибнетъ. Нѣсколько другой смыслъ имѣетъ слово *лакосьнаст човьк или челяде*,—*лакога сьна* (тѣнь): это вообще добрый, пріятный человѣкъ, котораго если встрѣтишь гдѣ, на душѣ становится весело и будетъ счастье; а другой *максуз* (тур. слово): увидишь его на пути и воротишься, чтобы не случилось что-нибудь дурное; тяжело особенно быть подъ командою такого человѣка, впередъ зная, что тебя ожидаетъ неудача. Бываютъ такія и цѣлыя семейства.

Послѣ военныхъ доблестей черногорца перейдемъ къ понятіямъ общественнымъ.

Черногорецъ очень общителенъ, любитъ провести время въ обществѣ, хоть бы привелось итти для того за 5 верстъ. Всякому, кто не любитъ общество, онъ отвѣтитъ: «Ко не люби друштво, нека иде код говеди» *). «Без друштва нема юнаштва». Грамотный или неграмотный, черногорецъ всегда слѣдитъ за политикой. При встрѣчѣ съ вами, если узнаетъ, что вы идете съ Цетинья, онъ прежде всего спроситъ «Како е господар? е ли весео?», а затѣмъ, что дѣлается въ свѣтѣ, слышно ли что-нибудь о войнѣ. Въ какомъ бы удаленномъ и глухомъ уголкѣ вы ни были, всегда найдете политиковъ, которые, само собою разумѣется, прежде всего интересуются своими домашними новостями съ Цетинья, а послѣ и цѣлымъ свѣтомъ. Такими разносителями новостей служатъ прежде всего княжескіе пряники, которые, продежуривши при дворѣ мѣсяцъ, возвращаются по домамъ; но и безъ нихъ многіе ходятъ на Цетинье или съ тяж-

*) Это выраженіе приписываютъ влад. Петру II; но оно сдѣлалось общимъ, какъ и многія другія его изреченія, иногда взятыя изъ народа; такъ что между его личнымъ и народнымъ точной границы не проведешь.

бами въ судъ, или съ прошеньями къ князю; иные же идутъ просто безъ всякаго дѣла. Около такого вѣстника, пришедшаго съ Цетинья, всегда дѣлается сборище, съ котораго потомъ свѣдѣнія распространяются дальше. Но есть вещи, которыя сообщаются по довѣрію, какъ говорится, «между четырехъ глазъ» и, будучи извѣстны почти всѣмъ, держатся въ секретѣ, т. е. о нихъ не толкуютъ явно. Въ этомъ случаѣ они показываютъ себя дипломатами. Въ 1878 г., благодаря этому черногорскому качеству, князь могъ начать бомбардированіе Бара, замаскировавши этотъ планъ передъ Австріей, которая слѣдила каждый шагъ Черногоріи и никакъ не была расположена пускать её въ ту сторону. Австрійскій дипломатическій агентъ, старавшійся не отставать отъ князя, ни отъ кого не могъ узнать, когда онъ отправился подъ Баръ: всѣ, особенно телеграфные чиновники, къ которымъ обращался агентъ и которые должны были знать, отвѣчали, что не знаютъ или лгали. За это время князь успѣлъ провести пушки ночью въ лодкахъ мимо турецкой крѣпости Лесендры, вынести ихъ на верхъ хребта Сутормана, занять всѣ передовые турецкіе крѣпостцы и блокгаузы и начать осаду Бара.

Что касается общественныхъ дѣлъ, то, по убѣжденію черногорца, они должны быть разсматриваемы и рѣшаемы скупштиной; вслѣдствіе чего онъ любитъ присутствовать при каждомъ разборѣ дѣла въ судѣ, о чемъ мы уже говорили. Въ послѣднее время стараются вездѣ учредить особыя зданія для суда и вообще для разбора дѣлъ; но и тутъ не обходится дѣло безъ посторонникъ. По тому же черногорцы любятъ всегда собираться вокругъ какого-либо главаря, сидитъ ли онъ гдѣ или прохаживается по улицѣ; такъ какъ съ нимъ всегда идетъ обсужденіе какихъ-либо дѣлъ, касающихся общества. Въ виду того, что иногда такое сборище запружаетъ цѣлую улицу и мѣшаетъ свободному движенію по ней, а также отвлекаетъ многихъ отъ дѣла, правительство дало приказъ самимъ главарямъ, чтобы они не допускали подобнаго рода сборищъ, которыя, по правдѣ сказать, имъ самимъ очень пріятны. Въ противоположность нашему

русскому крестьянину, который старается избѣгать всякихъ дѣлъ, держась пословицы: «моя хата съ краю», черногорецъ не пропуститъ ни одного дѣла, чтобы не вмѣшаться въ него, хотя бы лично его оно вовсе не касалось. Этимъ объясняются ихъ многочисленныя столкновенія съ властями въ Сербіи и Болгаріи, гдѣ они всегда являются на сторонѣ какой-либо политической партіи и, къ чести ихъ сказать, всегда на сторонѣ болѣе патріотической, стоящей за народные сербскіе или общеславянскіе интересы. Любя общество, черногорецъ, однако, разбираетъ, съ кѣмъ дружится, потому что «с ким си, онаки си» и «болье е с юнаком се побити, него с 'рдьом се любити».

Въ ряду другихъ гражданскихъ или общественныхъ качествъ слѣдуетъ упомянуть гостепріимство, щедрость и участіе къ ближнему, чисто личное, независимо отъ обычая.

Если гость приходитъ въ домъ, то прежде всего стараются его освободить отъ несомой имъ тяжести, затѣмъ усаживаютъ на лучшее мѣсто около огнища, раздуваютъ огонь, чтобы гость лучше обогрѣлся и даютъ ему обмыть ноги. Это вполнѣ напоминаетъ обычаи отдаленной патріархальной старины, въ цѣлости сохраняющіеся на Востокѣ. Успокоивши гостя такимъ образомъ, начинаютъ распрашивать о здоровьѣ, а если онъ никому неизвѣстная личность, то о мѣстѣ, откуда идетъ, и объ имени, а къ тому времени приготовляется и угощеніе, которое на первый разъ предлагается въ видѣ чашечки кофе или трубки табаку, а затѣмъ, чѣмъ Богъ послалъ или что найдется въ домѣ. Если вы, подходя къ дому и увидавъ кого-нибудь, спросите, можно ли заночевать, вамъ отвѣчаютъ: «Кто же можетъ не пустить гостя»?! особенно если дурная погода. Если хозяева люди зажиточные, а гость издалека или хорошаго имени, то непремѣнно заколятъ какое-нибудь животное, по крайней мѣрѣ, ягненка или козленка, не спрашивая васъ и даже вопреки вашей просьбѣ, чтобы не дѣлали этого. О какой бы то ни было платѣ и даже подаркахъ тутъ не можетъ быть и рѣчи. Но точно также поступаетъ и бѣднякъ и также безкорыстно. Корысть его заключается въ

доброй славѣ, которую вы понесете объ его домѣ. Мнѣ случалось пользоваться гостепріимствомъ у такихъ бѣдняковъ, которые ничего не имѣли, кромѣ *кочамака* (родъ густой каши изъ кукурузной муки), а на утро бѣгали занять для меня немного кофе и извинялись, что не могли нигдѣ найти сахару. Но при томъ, какъ для гостя, если ему предстоитъ еще дальній путь, такъ и для хозяина существуетъ такое практическое наставленіе: «Кои мусафир (гость, прохожій) у лѣто чека ручак, ту га ніе; а кои доматьин зими пусти мусафира без ручка, ту ніе кутье, ни доматьина» т. е. лѣтомъ стыдно дожидаться обѣда, такъ какъ можно уйти далеко; а зимой грѣхъ хозяину и цѣлому дому отпустить гостя безъ ѣды, такъ какъ короткій день, останавливаться на пути некогда и приведется голодать до ночи.

Вообще же, гость, по понятіямъ черногорца нѣчто священное: его нужно не только принять и угостить, но оказать ему возможное облегченіе въ пути, если нужно, помочь и оберегать, чтобы не случилось ему что-нибудь дурное. Войдя въ домъ и сѣвши у огнища, человѣкъ находится подъ защитою этого дома: еслибъ ему что-нибудь случилось, доматьинъ обязанъ мстить за него, какъ за своего родного; и самъ не сдѣлаетъ ему ничего, хотя бы онъ оказался убійцею его сына. Эта черта прекрасно выставлена въ повѣсти С. Д. Любиши «Поп Андрович» (Приповјести црногорске и приморске) *). Хозяинъ дома, принявши подъ свой кровъ человѣка, не выдавалъ его, хотя бы самому привелось погибнуть и съ цѣлымъ своимъ домомъ, если тотъ не вышелъ самъ изъ дома, чтобы бѣжать или предаться своимъ преслѣдователямъ. Въ 1843 г. въ августѣ мѣсяцѣ черногорцами совершено было убійство турокъ, приходившихъ подъ Острогъ къ влад. Петру II и хотѣвшихъ его заманить къ себѣ и убить; изъ нихъ 9 чел. было убито черногорцами на турецкой территоріи; а нѣкоторые, предвидя то, остались на территоріи черногорской и, когда произошло убійство тѣхъ, укрылись въ домѣ

*) Русскій переводъ въ «Газетѣ Гатцука». Москва, 1882 г.

черногорца, гдѣ ихъ не смѣли тронуть. Такимъ образомъ впослѣдствіи времени укрывались государственные преступники; но въ предупрежденіе этого изданъ законъ, по которому всякій, давшій убѣжище преступнику, считается его соучастникомъ и потому подвергается одной съ нимъ участи (Законъ Дан. §§ 20, 21 и 22). Такимъ образомъ эта форма гостепріимства должна была пасть, уступая новому духу времени и государственности.

Ослабѣваетъ духъ гостепріимства вообще, особенно на мѣстахъ, гдѣ проходятъ большія дороги: тамъ открываются корчмы или ханы, при которыхъ нѣтъ надобности прибѣгать къ гостепріимству частныхъ лицъ. Но и тамъ, гдѣ корчемъ нѣтъ, движеніе народа настолько усилилось, что даровое гостепріимство было бы тяжестью для жителей, находящихся близъ большихъ дорогъ. Особенно это ощущается въ сухое лѣто, когда вамъ не хотятъ дать воды, которую, надобно замѣтить, приносятъ издалека за часъ или два разстоянія. Если вы проходите по безводнымъ мѣстамъ, гдѣ, однако, много скота, тамъ вамъ вмѣсто воды предложатъ молока; но гдѣ нѣтъ и молока, тамъ, конечно, приводится терпѣть нужду. Слишкомъ частыя посѣщенія теряютъ уже право на гостепріимство: «чест долозак губи стиму», что приговариваютъ также и молодицамъ, которыя часто изъ мужниной семьи идутъ въ свой родъ.

Что касается угощенія, когда черногорецъ зоветъ кого на «славу» или на свадьбу, или когда приходятъ люди на «покаянье» почтить память умершаго, оно имѣло такіе размѣры, что правительство нашло за необходимое, поставить тому границы. Начались эти мѣры еще при князѣ Даніилѣ. Прежде черногорцы праздновали, кромѣ дня главнаго своего патрона «крсно име», еще одинъ день, патрона, такъ сказать, второстепеннаго, «послужбицу»; по закону признается только одинъ день; при томъ прежде собирались наканунѣ и праздновали три дня, а теперь все оканчивается однимъ днемъ, и никто не смѣетъ даже заночевать въ томъ домѣ, хотя бы то были близкіе родственники, прибывшіе издалека. Еще больше тратилось на поминкахъ, по-

тому что тутъ угощеніе было не для позванныхъ только, но для всѣхъ пришедшихъ, для чего передъ церковью устроены были особыя помѣщенія, за которыми засѣдалъ народъ, и для этого кололи не только барановъ, но и быковъ, потому что народу бывала не одна сотня. Теперь на кладбищѣ это угощеніе ограничивается только водкой и виномъ, которыя пьются стоя, не присѣдая; а въ домѣ покойника вовсе не собираются. Вообще званное угощеніе у черногорцевъ отличается обиліемъ и стараніемъ угостить, какъ можно, лучше, при чемъ всѣ домашніе, начиная съ доматьина, услуживаютъ гостямъ, а сами ѣдятъ послѣ.

Бывавши съ войскомъ черногорскимъ, которое во время войны состояло на собственномъ иждивеніи, а также съ рабочими при раскопкахъ въ Діоклеѣ и въ другихъ случаяхъ, я наблюдалъ, что у черногорцевъ есть обычай при ѣдѣ соединяться въ группы, дѣля принесенное съ собою; особнякомъ же ѣстъ только тотъ, кто не имѣетъ ничего, кромѣ сухого хлѣба, слѣдовательно и дѣлиться нечѣмъ; но, замѣтивъ это, другіе позовутъ его къ себѣ и, если онъ тѣмъ стѣсняется, дадутъ ему чего-нибудь; онъ же принимаетъ то съ неохотою и со стыдомъ. Я никогда не видѣлъ, чтобы черногорецъ, войдя въ корчму или лавку, гдѣ продаются напитки, выпилъ рюмку водки или стаканъ вина одинъ, если тутъ есть кто-нибудь ему знакомый; если же онъ угощаетъ, то угощаетъ всѣхъ присутствующихъ, хотя бы съ знакомыми ему были люди и незнакомые. Дѣлается это безъ всякой показности: поручивши корчмарю подать угощеніе такому-то, онъ самъ уходитъ. И такъ поступаетъ большею частію бѣднякъ, боясь, чтобы вы не отказались, щадя его кошелекъ; а когда заплачено, то отказу нѣтъ мѣста. Добродѣтель эта однако варіируется по мѣстности и подъ вліяніемъ особенныхъ обстоятельствъ. Такъ вездѣ въ Черногоріи, если хозяина нѣтъ дома, васъ приметъ хозяйка, и, встрѣтившись потомъ съ хозяиномъ, вы хвалитесь, какъ васъ отлично приняла и угостила въ отсутствіе его жена. Если вы встрѣтитесь съ знакомою женщиной

въ корчмѣ и угостите её, она также похвалится своему мужу; и въ обоихъ случаяхъ ему это пріятно и даже какъ будто онъ гордится этимъ. Совсѣмъ другое цермничане, которые вообще отличаются самымъ широкимъ гостепріимствомъ: жена васъ приметъ и угоститъ; но потомъ не хвалитесь тѣмъ передъ ея мужемъ; а угостить въ корчмѣ её безъ мужа не смѣете. Тотъ же обычай въ с. Тодьемили подъ Баромъ у тамошнихъ магометанъ.

Вообще въ черногорцѣ больше склонности къ щедрости, чѣмъ къ скупости, что, однако, не мѣшаетъ ему быть экономнымъ, какъ мы указывали въ домѣ Іована Вуковича, который принималъ гостей и кормилъ бѣдняковъ, тогда какъ собственная семья довольствовалась весьма скуднымъ содержаніемъ.

Въ личностяхъ, выдѣляющихся изъ массы, эта щедрость переходитъ иногда въ тщеславіе и даже мотовство, чему, однако, масса народа непричастна; простой черногорецъ умѣренъ во всемъ.

Духъ гостепріимства, вытекающаго изъ болѣе глубокаго чувства и имѣющаго болѣе широкое значеніе, мы видимъ въ той охотѣ, съ какою черногорцы принимали къ себѣ всегда и принимаютъ до сихъ поръ цѣлое пострадавшее населеніе, напр. герцеговинцевъ, убѣгавшихъ въ Черногорію сначала отъ турокъ, а потомъ точно также и отъ австрійцевъ, и дѣлятъ съ ними при этомъ все: жилище, едва достаточное для нихъ самихъ, одежду и пищу, въ которой такъ часто сами нуждаются. Правда, это было въ нѣкоторомъ смыслѣ возвращеніемъ долга, такъ какъ сами черногорцы въ прежнее время въ неурожайные годы ходили на зимовку въ Посавину (въ Босніи), въ Сербію, въ Печь и др.; разница, однако, въ томъ, что тѣ края отличаются богатствомъ, и за это гостепріимство платилось или отработывалось; а здѣсь дѣлилось безъ всякихъ договоровъ послѣднее. Однажды въ мое время, много народу изъ Катунской нахіи зимовало у своихъ васоевичей не за плату, а въ долгъ, чтобы возвратить потребленные хлѣбъ и сѣно, потому что и ихъ нерѣдко постигаютъ неурожаи; а въ послѣднюю войну они были сильно разорены и

потому обѣдняли. Бывши тамъ, я не слышалъ ни малѣйшей жалобы, не замѣтилъ ни малѣйшаго неудовольствія на стѣсненіе, которому они сами себя подвергли. Точно также они относились къ раненымъ (всего болѣе 200 чел.) послѣ двухъ битвъ въ Полимьѣ 1879 г., когда они еще не успѣли отстроиться, такъ какъ были сожжены турками, и едва можно было найти достаточное число домовъ и колибъ.

Распространена также между черногорцами взаимная помощь. На это прежде всего указываетъ обычай помочи (моба), вошедшій и въ новый гражданскій законникъ (§§ 341—47) и состоящій въ томъ, что цѣлое село помогаетъ своему односельчанину въ какой-нибудь работѣ, которую нужно скорѣе окончить, главнымъ образомъ при постройкѣ дома: подвезти строительный матеріалъ, покрыть крышу и т. п. Это дѣлается за угощеніе, которое, однако, не должно быть роскошно; а иногда помогаютъ какому-нибудь бѣдняку построиться и обзавестись хозяйствомъ, вспахать и посѣять ниву и т. п., при чемъ конечно, не требуется никакого угощенія. При мнѣ въ Васоевичахъ у одного сгорѣлъ домъ со всѣмъ имуществомъ, даже и скотъ сгорѣлъ; ему тотчасъ собрали одежду на всю семью, начиная отъ рубашки и оканчивая гунемъ и капицей; дали скота и помогли построиться. Тамъ же одному бѣдняку, который, пока былъ въ силахъ, хайдуковалъ, сдѣлали складчину по 1 талеру съ дома, чтобы купить ему землю и построить домъ. Купили также землю одному бывшему главарю, своему славному юнаку, Миру Дѣдовичу. Одинъ бѣднякъ вслѣдствіе крайней нужды продалъ свою землю другому и отправился въ Сербію; а послѣ воротился, и тогда ему самому некуда было дѣваться съ семьей. Видя это, цѣлая община поднялась и отправилась къ купившему его землю съ женщинами, носящими колыбели съ дѣтьми, умолять его уступить землю обратно, предлагая ему *кумство*, какъ то дѣлается при усмиреніи кровавой вражды; и тотъ уступилъ. Точно такъ граховляне за 100 неполеондаровъ откупили землю своему сердарю, когда онъ впалъ въ бѣдность и долженъ былъ ея лишиться.

Если кто по какому-нибудь случаю, уважительному и извѣстному народу, не могъ припасти достаточно корма для скота, то другіе, имѣвшіе запасы, разбирали скотину на зимовку безъ всякой для себя выгоды. Впослѣдствіи этимъ стали пользоваться главари и народъ бралъ ихъ скотину по неволѣ, что и побудило правительство вообще уничтожить этотъ обычай даровой зимовки.

Вообще черногорецъ сострадателенъ къ бѣдняку, и въ Черногоріи, покуда всѣ были довольно богаты, не было нищихъ, такъ какъ имъ всегда помогали свои же. Въ послѣднее же время вообще благосостояніе въ Черногоріи поколебалось вслѣдствіе различныхъ причинъ, о которыхъ будемъ говорить ниже; а потому самопомощь оказывается недостаточною, и народъ прибѣгаетъ за помощію къ правительству, а также вошло въ обычай и просить милостыню. Отношеніе черногорца къ бѣдняку выражается въ слѣдующихъ пословицахъ: «Да ніе сиротинье, неби ни сунце гріяло»; «Болье да те смрт прека дигне, него суза сиромашка стигне»; «Сиротиньска суза емеш (лемеш) пробія».

Если встрѣтится какой-нибудь бѣднякъ, свой или даже иностранецъ, котораго постигла нужда, въ пользу его тотчасъ дѣлается сборъ, и не только отъ того никто не откажется, но и не пожалуется на то, хотя бы то въ нѣкоторыхъ мѣстахъ, какъ на Цетиньѣ, и бывало весьма часто. Но больше всего проявляется состраданіе черногорца къ бѣдняку, тяжело больному и умирающему. Всегда найдутся люди, которые будутъ ухаживать за нимъ, даже проводить около него цѣлыя ночи, а если умретъ, то сейчасъ дѣлаютъ складчину, чтобы похоронить его съ честію. Если останется послѣ умершаго семейство, та же забота переносится на него.

3. Гражданскія и общественныя качества: понятіе о государствѣ и отношеніе къ власти; національное сознаніе; отношеніе къ иностранному, чужому; толлеранція, но не космополитизмъ.

Всѣ, до сихъ поръ разсмотрѣнныя нами качества черногорца не выходятъ изъ области общечеловѣческой; посмотримъ теперь,

каковъ онъ, какъ гражданинъ и членъ общества. Начнемъ съ того, какъ онъ относится къ государству и его представительству, властямъ и различнымъ органамъ. Понятіе о государствѣ, которому бы онъ самъ принадлежалъ, теперь только что складывается въ черногорцѣ. Сознавая, что онъ живетъ теперь не въ племени только, но въ государствѣ подъ верховною властью своего князя господаря (государя), онъ, какъ мы говорили выше, все еще больше руководится своими старыми племенными понятіями и инстинктами.

Черногорецъ зналъ давно, что есть государства, во главѣ которыхъ стоитъ царь, краль или князь, и что когда-то было Сербское Царство, которое пропало на Косовомъ полѣ, и что сербскій народъ съ тѣхъ поръ сталъ жить подъ господствомъ иновѣрцевъ: турокъ, венеціанъ, австрійцевъ; а потому онъ не могъ относиться благосклонно ни къ турецкому султану, ни къ дожу венеціанскому, ни къ австрійскому цесарю, такъ какъ въ нихъ во всѣхъ видѣлъ противниковъ своей вѣры и народности. Но при этомъ подъ именемъ царя онъ разумѣлъ непремѣнно султана; австрійскаго императора звалъ цесаремъ, и его государство Цесаревиной; венеціанскаго дожа—*принцип* или *дужде*. Въ XVIII в. черногорцы узнали сверхъ того русскаго императора, котораго назвали царемъ, при томъ *ришћьянскимъ*, т. е. православно-христіанскимъ, и отчасти своимъ. Это выразилось въ исторіи самозванца Степана Малаго, которому народъ покорился, какъ русскому царю Петру III, что такъ встревожило какъ Турцію, такъ и Венеціанскую республику. Во внутренней жизни всѣ племена, имѣя одного общаго духовнаго главу митрополита, называли его владыкой, которому считали долгомъ повиноваться и въ дѣлахъ свѣтскихъ, почему и называли его господаремъ. Но сами владыки внушали своему народу приверженность русскому императору, имя котораго поэтому поминалось въ церквахъ.

Какъ владыки относились вообще къ Россіи, мы достаточно объяснили въ исторической части (стр. 660—696); а здѣсь за-

мѣтимъ только, что съ учрежденіемъ въ Черногоріи княжества, поминовеніе русскаго царствующаго дома въ церквахъ должно было уступить мѣсто поминовенію своего князя; но это произошло не вдругъ, и не безъ борьбы, такъ какъ старые священники никакъ не соглашались на это, и были такіе, что продолжали свое даже при нынѣшнемъ князѣ Николаѣ. Такъ въ Баицахъ былъ священникъ Стефанъ, который никакъ не хотѣлъ отказаться отъ поминовенія въ церкви прежде всего русскаго императора, несмотря на запрещеніе митрополита; и князь Николай велѣлъ оставить его въ покоѣ.

Въ настоящее время, когда во всемъ, особенно въ этой части, касающейся политической независимости Черногоріи и престижа ея князя, установленъ самый строгій порядокъ, это конечно исчезло. Но русскій императоръ продолжаетъ въ черногорскомъ народѣ пользоваться самымъ глубокимъ уваженіемъ, и его называютъ царемъ покровителемъ.

На вопросъ г. Богишича его корреспондентамъ: «что думаетъ народъ о государственной формѣ и государственной власти и охотно ли покоряется ея предписаніямъ», полученъ такой отвѣтъ относительно Черногоріи (Prav. obič.): «Черногорскій народъ не знаетъ другой государственной формы, кромѣ той, во главѣ которой стоитъ государь, — будетъ то владыка, князь или кто другой,—но при всемъ томъ считаетъ, что при немъ должно быть нѣсколько отличныхъ людей — сенаторовъ — которые чинили бы народу судъ, а ему помогали управлять страною. И княжескую власть считаютъ для себя закономъ и охотно исполняютъ всякое приказаніе его и его органовъ, если только увѣрены, что онъ далъ имъ отличіе не на основаніи пристрастія и интриги, а по правдѣ. Въ противномъ случаѣ они, хотя, конечно, и покоряются, но только изъ страха передъ силою, а не вслѣдствіе того, что не хотѣли бы тѣмъ сдѣлать неугодное князю» (стр. 508). Эта черта покорности сильной власти замѣчалась въ черногорцахъ и прежде, когда они знали только своихъ племенскихъ главарей, какъ то видно изъ извѣстнаго описанія Черногоріи, со-

ставленнаго при влад. Петрѣ II, въ которомъ говорится: «черногорцы главарей и старѣйшинъ своихъ хорошо почитаютъ и строгой власти вполнѣ повинуются». Скажемъ больше: черногорецъ способенъ выносить самую строгую, чисто военную дисциплину. И эта покорность происходитъ не изъ одного страха наказанія, а изъ привычки подчиняться власти, воспитанной въ немъ всею его прошлою жизнію, жизнію вѣчно находящагося въ строю воина. Безпрекословная покорность старшему запечатлѣлась въ стереотипной фразѣ: «У младьега поговора нема», или: «Ваша е старія и болья».

Но это только въ отношеніяхъ обязательныхъ и служебныхъ; а внѣ этого оканчивается подчиненіе, хотя остается уваженіе, ради котораго онъ готовъ слушать старшаго и внѣ его обязательныхъ отношеній; только «не растресай гатье нада мном» т. е. не показывай надо мной власти, не величайся; иначе онъ сейчасъ скажетъ: «ніесам грдьи, ни грдьевич од тебе», т. е. я не хуже тебя; при томъ всѣ равны между собою: «из еднога дрва икона и лопата»; или: «ніесмо ми бегови люди», т. е. мы люди свободные, и потому не относись къ намъ, какъ относились турецкіе боги къ своимъ кметамъ и вообще къ райѣ.

Повинуясь главарямъ, черногорцы хорошо отличаютъ хорошихъ отъ дурныхъ, и по поводу послѣднихъ говорятъ: «Тешко ногама под лудом главом» или: «Тешко глави, кад реп заповіеда» и «С главе риба смрди» *). Когда кто злоупотребляетъ властью и главенствомъ, то говорятъ: «Запало е циганину царство, па обѣсіо е свог оца».

Эта сторона черногорца прекрасно представлена княземъ Николаемъ въ монологѣ Деяна изъ драмы «Балканская царица», отъ начала до конца проникнутой личными идеями и тенденціями высокаго автора и духомъ современнаго лучшаго типа черногорца, воспитаннымъ въ немъ его прошлою славною жизнію.

На слова Станка (сына Иванбега Черноевича), что «Иво

*) Та же пословица и у турокъ: «Балык баштан кокар».

(отецъ) старъ, а братъ Георгій слабъ, и потому весь народъ живо полетитъ за нимъ». Деянъ (воевода зетскій), спрашиваетъ: «А куда это, молодой Черноевичъ?» На то Станко: «Прямо, старикъ, къ Отмановичу! (тур. султану)». Тогда Деянъ, выразивши про себя ужасъ и омерзеніе противъ такого намѣренія Станка, обращается къ нему съ слѣдующими словами: «Черноевичи! Черная-Гора (см. переводъ Жераича стр. 103) и наша! Она не помѣстье вашего дома и семейства!... Если мы въ вашемъ лицѣ почитаемъ малые свѣтильники при нашемъ солнцѣ, мы, черногорцы, не приданое ваше, но мученики, кровавые борцы!... Мы вѣрны Богу, свободѣ и князю Иву, главному нашему воеводѣ!...» *).

Престижъ князя съ годами растетъ все больше и больше, и черногорцы беззавѣтно покоряются его абсолютной власти, оставаясь однако, въ то же время вѣрными своимъ историческимъ традиціямъ. Видя расширеніе своей земли и проникаясь все глубже сознаніемъ своей политической независимости, черногорскій народъ начинаетъ вмѣстѣ съ тѣмъ все глубже проникаться идеею единства своего съ остальными братьями сербами и необходимости взаимности и сближенія съ ними, при чемъ съ горячими симпатіями относится, какъ къ свободнымъ своимъ братьямъ въ королевствѣ Сербіи, такъ и еще больше къ находящимся подъ чужимъ господствомъ, для освобожденія которыхъ всегда готовъ, какъ и прежде, на всевозможныя жертвы.

Не чужда черногорцу (мы не говоримъ объ одной интеллигенціи, но и вообще о массѣ народной) и идея славянства, среди котораго до сихъ поръ наибольшимъ уваженіемъ и преданностію пользуется Россія. У черногорцевъ обычная фраза относительно ея: «Да не би Русіе, не би било крста од три прста», т. е. не будь Россіи, не было бы трехперстнаго крестосложенія, т. е. православія.

---

*) «Балканска Царица — драма у три радње од Николе I. Цетинье, 1886, стр. 151—152.

Къ чужому и иностранному черногорецъ, можно сказать, толлерантенъ: во всю свою историческую жизнь онъ, какъ гостю, отворялъ свои ворота даже злѣйшему своему врагу; гость и иностранецъ были для него личности, о которыхъ онъ больше всего заботился.

В. С. Караджичъ разсказываетъ, что когда одинъ черногорецъ убилъ иностранца, котораго сопровождалъ въ путешествіи, его убилъ родной его братъ *).

Національныхъ предубѣжденій у черногорца нѣтъ. Онъ охотно усвоиваетъ все хорошее отъ другихъ, если только это не противорѣчитъ его основнымъ принципамъ и природнымъ наклонностямъ. Картофель, напр., во многихъ мѣстахъ производившая народныя возмущенія, въ Черногоріи принята сразу безъ малѣйшаго отпора. Точно также табакъ, кофе и различныя новизны въ одеждѣ — все это усвоивалось весьма легко и охотно. Легко онъ общится съ иностранцемъ, какой бы онъ вѣры и національности ни былъ. Жизнь, однако, и исторія воспитали въ немъ нѣкоторыя національныя симпатіи и антипатіи.

До того времени, какъ черногорцы узнали Россію и вошли съ нею въ сношенія, для нихъ вся западная Европа была симпатична, какъ христіанская, хотя и другого исповѣданія. Эта толлеранція къ западному христіанскому культу проявлялась и въ сербской господствующей династіи Неманичей; для черногорцевъ же западъ былъ одно время щитомъ противъ турокъ. Но гоненіе западными государствами православія возбудило противное чувство, вслѣдствіе чего у черногорца зародилось нѣкоторое враждебное чувство къ *латинамъ* (католикамъ), такъ какъ они показали себя противниками и даже гонителями его собственной вѣры.

Особенное вліяніе на это имѣло гоненіе православія венеціанскимъ правительствомъ въ сосѣднемъ съ Черногоріей Приморьи.

Вѣчно нуждающіеся въ матеріальныхъ средствахъ, а осо-

*) Mont. u. die Montenegriner. 1837, стр. 72.

бенно въ оружіи и боевыхъ припасахъ, черногорцы постоянно находились въ зависимости отъ Венеціанской республики, которая снабжала ихъ этимъ, продавая однако эту помощь всегда слишкомъ дорогою цѣною; поэтому и теперь вы услышите въ Черногоріи пословицу: «Сачувай, боже, лѣба принципова».

Въ венеціанцахъ черногорецъ видѣлъ всегда одно лукавство и отсутствіе главнаго черногорскаго качества, храбрости, вслѣдствіе чего и говорится: «Кад кихне (въ оригиналѣ выраженіе крѣпче) тиватска дѣвойка (Тиватъ или Теодо мѣстечко въ Боккѣ), попадаю перуци которски (венец. правители Котора, носившіе парики).

Взглядъ черногорца на порядки въ Венеціанской республикѣ всего лучше обрисованъ въ «Горскомъ Вѣнцѣ» (см. т. I, стр. 682—83).

Это самое понятіе черногорцами цѣликомъ перенесено съ Венеціи и на католическую Австрію, занявшую ея мѣсто и дѣйствующую въ томъ же духѣ.

Католика черногорцы называютъ *латинин* или *шокац*, не соединяя однако съ этимъ именемъ ничего оскорбительнаго для него; но для своего брата серба это считали бы руганью; потому что у латинина (собственно человѣка романской рассы) и кровь другая: *бліеда*, откуда происходитъ ихъ слабость моральная, и вслѣдствіе чего они всегда прибѣгаютъ къ лукавству. Православный говоритъ о католикѣ: «Ни у тикви суда, ни у шокцу друга»; также точно католикъ говоритъ о православномъ, называя его влахомъ, а магометанинъ то же самое о нихъ обоихъ. Одинъ черногорецъ въ Которѣ перекрестился на католическую церковь, принявъ её за православную; когда ему это замѣтили его земляки, онъ на это отвѣтилъ: «Тамо ми, чоече и више ми дьяво поніо!», т. е. что отъ католичества онъ пострадалъ и больше.

Прекрасно характеризуется отношеніе къ католичеству въ слѣдующемъ случаѣ.

Когда черногорцы впервые заняли Которъ (1813 г.) и вла-

дыка Петръ I вступилъ въ него, чтобы принять въ свое управленіе, навстрѣчу ему вышелъ народъ и въ томъ числѣ католическій епископъ (православнаго не было). На заявленіе владыки, что прежде всего нужно войти въ церковь и принести благодареніе Богу, епископъ спрашиваетъ: «Въ какую церковь?»; владыка отвѣчаетъ:—Въ первую, какая встрѣтится по пути.—Тотъ опять спрашиваетъ: «Въ православную или католическую?» Тогда владыка объясняетъ: «Все равно церковь: *ви у пріесно, ми у квасно; а брашно едно* (т. е. католики употребляютъ на литургіи облатки или прѣсное тѣсто, а православные — квашеное), то же и относительно креста: «*вы пятью перстами, мы — тремя, а рука одна*».

Есть одно интересное изреченіе народное. «Први Рим и послѣдни Рим» или: «Први е Рим біо благочестив, па тье бити и послѣдни», какъ бы указывающее тѣмъ, что Римъ въ послѣднія времена хотя и отступился отъ истинной вѣры, но со временемъ опять къ ней воротится.

Другимъ сосѣдомъ, съ которымъ также изстари установились извѣстныя отношенія, является Турція. Тутъ, конечно, вслѣдствіе вѣковой борьбы выражаются самыя недружелюбныя чувства.

«У турчина и у зміе люте, у них никад тврде вѣре не ма»— говоритъ черногорецъ; или: «Нико не лаже, као турчин»; «Нема зла времена без сѣвера, ни зла госта безъ турчина (или потурченяка»); «Тешко е мени, яране, лов ловетьи, с турцима дiелетьи», т. е. они все отнимутъ; «О, турчине, за неволю, куме!» — говоритъ православный турчину; а турчинъ ему: «а ти влаше, силом побратиме!».

Характеризуютъ турокъ такъ: «Узми два турчина: едног' посади с собом за трпезом и части га; а другог' метни у вретью под собом; обоица мисле еднако», т. е. враждебно противъ тебя; а въ свою очередь турки тоже самое говорятъ о влахѣ (православномъ сербѣ). Увлекаясь этимъ враждебнымъ чувствомъ, черногорецъ иногда и султану даетъ весьма нелестный эпитетъ

«котлокрпич», собственно эпитетъ цыгана, занимающагося починкою котловъ; вообще *не соевич* или *кутьич*.

Свою обиду на турокъ и католиковъ вмѣстѣ сербы, а въ томъ числѣ и черногорцы, выражаютъ такъ: «Турци (заузеше) — поле, латини — море; а риштьянима дрвлье и каменье». Болѣе шутка, чѣмъ враждебное чувство, выражается въ слѣдующемъ осужденіи магометанской воздержности въ пищѣ и питьѣ: «Два турчина, три цигана — сви петина двіе козе музу; још се жале, да се добро ране: од масла ји чапре попуцале, а од сира метеризе граде», т. е. два турка и три цыгана вмѣстѣ доятъ двѣ козы и хвалятся, что хорошо кормятся: отъ масла полопались мѣха (въ которыхъ оно хранится), а изъ сыра строятъ редуты.

Къ арнаутамъ, ближайшимъ сосѣдямъ Черногоріи, прежде не только не было никакой вражды; но напротивъ, они симпатизировали другъ другу и часто бывали союзниками противъ общаго ихъ врага, Турціи. Этотъ союзъ ихъ датируется отъ Скендербега Кастріота (начиная съ первой половины XV в.), когда они вмѣстѣ вели войну противъ турокъ, покорявшихъ тогда Балканскій полуостровъ. Да и послѣ того, когда отдѣльныя арнаутскія горныя племена отстаивали свою независимость, черногорцы были ихъ открытыми союзниками или дѣлали диверсію. Даже въ новѣйшее время (1831 г.) Мустафа-паша Бушатлія, правитель Скадра, затѣявъ отложеніе отъ Турціи, сносился по этому дѣлу съ Черногоріей.

Правда, скадарскіе визири неоднократно водили арнаутъ на Черногорію и въ большей части случаевъ страдали, и при всемъ томъ это не вызывало между обѣими народностями ненависти. Гораздо больше ненависти было между черногорцами и герцеговинско-боснійскими сербами, потурченцами.

Въ 1796 г. въ битвѣ на Крусахъ погибъ гордый визирь Махмудъ-паша Бушатлія; владыка Петръ I, его побѣдитель, по народному преданію, сильно жалѣлъ о томъ, какъ о великой потерѣ для цѣлаго края. Народъ дополняетъ это слѣдующимъ толкованіемъ: Махмудъ-паша былъ *здухач*, у котораго душа от-

рѣшалась отъ тѣла и летала, чтобы биться съ такими же духами съ другой стороны Адріатическаго моря. Онъ такимъ образомъ защищалъ цѣлый край противъ стихійныхъ бѣдствій, какъ: засуха, градобитіе и т. п.; съ его смертію уже не стало такихъ урожаевъ, какіе бывали прежде, ни въ Албаніи, ни въ Черногоріи.

На добрыя отношенія къ арнаутамъ указываетъ и то, что не такъ еще давно черногорцы въ неурожайные годы свободно ходили на зимовку въ округа Печи и Призрена и встрѣчали тамъ полное гостепріимство.

Нѣкоторыя племена черногорскія даже роднятся охотно съ племенами албанскими, какъ мы то видѣли выше. Много общности у нихъ и въ самомъ образѣ жизни.

Но въ послѣднее время, особенно послѣ послѣдней войны, между черногорцами и арнаутами поселилась вражда, носящая однако на себѣ характеръ болѣе политическій и разжигаемая главнымъ образомъ католическою пропагандой.

Объ отношеніяхъ къ другимъ народностямъ нечего говорить, потому что съ ними у черногорца не было никакихъ соприкосновеній.

Есть у черногорцевъ названіе, общее для всѣхъ иностранцевъ Западной Европы *лацман* или *лацманин* (Landsmann), въ которомъ заключается нѣчто презрительное; въ томъ же духѣ и *шваба*. Лацманска вѣра, лацманщина — это уже ругань; но еще хуже этого *лутор:* «лутор погани! мачке јије». Объ итальянцахъ черногорцы того мнѣнія, что они ѣдятъ кошекъ, черепахъ и всякую дрянь, за что относятся къ нимъ съ презрѣніемъ и даютъ имъ прозвище *жабари* (жаба — черепаха). То же самое понятіе переносится и на австрійцевъ.

Мадьяры часто вспоминаются въ сербскихъ пѣсняхъ; а одну пѣсню мы привели въ исторіи васоевичей о Лауш-капетанѣ, который очень хитро отравилъ кучскаго воеводу Радоню. Знаютъ ихъ черногорцы и по 1848 г., когда они бились съ сербами и хорватами; вообще же ихъ рѣдко вспоминаютъ; только стран-

нымъ образомъ составилась поговорка, съ которою обращаются къ человѣку, сильно задумавшемуся: «Што си умоздріо, као презадужан маджар».

При толлеранціи къ иностранному въ черногорцѣ, конечно, не можетъ быть и заскорузлости, которая мѣшала бы ему итти впередъ путемъ нововведеній и преобразованій. Этому помогаетъ и его покорность власти. Онъ легко принимаетъ чужую одежду, чужіе обычаи и языкъ, при чемъ самымъ сильнымъ образомъ дѣйствуютъ на него примѣръ и живое общеніе съ чужими элементами. Нужда, въ которой черногорецъ всегда жилъ дома, и необходимость искать пропитанія въ чужихъ краяхъ пріучили его съ легкимъ сердцемъ разставаться со своимъ отечествомъ и породили въ немъ стремленіе къ исканію лучшей жизни, переходящее иногда въ привычку скитаться по свѣту. И дѣйствительно они живутъ по цѣлому свѣту: больше всего въ Турціи и Греціи, а въ послѣднее время много ихъ и въ Америкѣ. Поэтому сложилась и пословица: «Кои види врата ад Леванта, не видѣли га ни отац, ни майка». Но, сколько мнѣ извѣстно, это не совсѣмъ такъ: я знаю многихъ, особенно цермничанъ, которые проводятъ на заработкахъ почти всю свою жизнь, не возвращаясь домой по 10 и болѣе лѣтъ; а въ концѣ концовъ возвращаются домой, скопивши какой-нибудь капиталецъ, и живутъ по старому, усиливши заработаннымъ свое хозяйство, прикупаютъ земли или скота. Иные возвращаются домой въ глубокой старости, чтобы, по крайней мѣрѣ, умереть дома. Я знаю нѣкоторыхъ, получившихъ отличную землю въ Россіи и имѣющихъ отъ нея хорошій доходъ; но въ то же время они никакъ не разстаются съ тѣмъ клочкомъ земли и домишкомъ, которые имѣютъ на родинѣ и, оставляя тамъ кого-либо изъ младшихъ, сами старики опять поселяются дома, гдѣ и кончаютъ свои дни. Многіе по нуждѣ живутъ въ Сербіи, Болгаріи, какъ между своими братьями; но только по нуждѣ, а при малѣйшей возможности стремятся домой. Въ послѣднее время, когда открылась война между Турціей и Черногоріей, гдѣ только ни былъ черногорецъ, всякій воротился домой. Множество ихъ было

въ Америкѣ: они бросили тамъ все, и иной потратилъ послѣднее на переѣздъ черезъ океанъ, чтобы только принять участіе въ войнѣ своего отечества. Не возвращается только тотъ, кто по какимъ-либо причинамъ не смѣетъ, или уже совершенно не имѣетъ дома никого и ничего. При наружномъ индиферентизмѣ черногорецъ крайне своеобразенъ и нелегко разстается со своими привычками *). Исторія Черногоріи — нелицепріятный свидѣтель того, съ какою твердостію этотъ маленькій народъ охранялъ свою вѣру, народность, политическую независимость и индивидуальность. Исторія же показываетъ, что въ его жизни были моменты, когда онъ впадалъ въ отчаяніе и готовъ былъ измѣнить вѣрѣ отцовъ; но едва только блеснулъ лучъ надежды, онъ снова поднялъ голову, возсталъ на своихъ враговъ и довелъ борьбу съ ними до послѣдняго момента, когда и цѣлый свѣтъ долженъ былъ признать его независимость.

Это мы говоримъ только о массѣ народа, тогда какъ культурный слой, какъ и вездѣ, болѣе проникнутъ въ этомъ отношеніи индиферентизмомъ и личными интересами. А такъ какъ въ рукахъ этого слоя вліяніе и всѣ средства, то маленькій народъ, не имѣя въ своихъ рукахъ никакой иниціативы, легко можетъ ему покориться; и даже теперь за короткое время можно замѣтить, что въ черногорскій народъ изъ этого слоя просачиваются пороки и заблужденія, особенно матеріализмъ и стремленіе къ личной выгодѣ на счетъ его старыхъ, коренныхъ добродѣтелей. Особенно этому помогаетъ сосѣдство сильной не только культурою, но и политическо-экономическимъ вліяніемъ — Австріи.

При оцѣнкѣ этнографическаго типа черногорца мы считаемъ

---

*) Гдѣ бы онъ ни былъ, онъ вездѣ старается придерживаться своего: никогда не забудетъ свое «крсно име», на Рождество непремѣнно налагаетъ «бадняк», предпочитаетъ пшеничному хлѣбу свою «урметиновицу», а самыя лакомыя блюда — «кастрадина» съ кислою капустой и печеное ягнячье мясо. Есть и пословица относительно этого: «Болье е землю продати, него свой обичай изгубити».

необходимымъ указать и на эти внѣшнія вліянія и наплывы, которыми въ значительной степени, измѣняется его внѣшній обликъ; но коренныя основы черногорскаго характера остаются.

4. Религіозность и отношеніе къ церкви и священству; суевѣріе; отношеніе къ школѣ и просвѣщенію.

Намъ остается еще сказать объ отношеніи черногорца къ двумъ великимъ факторамъ народной жизни—къ церкви и школѣ; уловить, такъ сказать, изъ его воззрѣній, въ чемъ состоитъ его вѣра и какъ смотритъ онъ на просвѣщеніе.

Прежде всего остановимся на его понятіи о Богѣ, въ которомъ онъ видитъ единую и высокую истину, не допускающую никакихъ человѣческихъ толкованій и угадываній: «Сан е лажа, бог е истина». Противъ его воли слаба всякая сила: «Бог е ячій, но сав свѣт»; поэтому, чтобы ни предпринялъ человѣкъ, прежде всего онъ полагается на помощь божію и всегда говоритъ: хочу сдѣлать или сдѣлаю то и то, «ако бог да», т. е. если поможетъ Богъ; иначе изъ того ничего не выйдетъ. Неудачи турокъ, собиравшихъ громадное войско на Черногорію, черногорецъ объясняетъ тѣмъ, что, отправляясь, они не говорили «ако бог да» (иншала) и слишкомъ надѣялись на свою собственную силу. Встрѣчаясь съ кѣмъ на пути, вмѣсто вопроса: куда идешь? говорятъ: «ако бог да?». Слышалъ я выраженіе и «самосаздани бог», въ которомъ заключается опредѣленіе Бога, какъ существа по нашему символу вѣры «несотворенна, имъ же вся быша».

Воздавая всѣмъ должное, Богъ иногда терпитъ и попускаетъ грѣшникамъ, а человѣкъ праведный можетъ пострадать «на правду божу»; но рано или поздно, правда восторжествуетъ, а неправда получитъ свое возмездіе, потому что «Бог не платя сваке суботе». При томъ божественная правда не совпадаетъ съ правдою по человѣческому понятію: Богъ дѣлитъ свои дары справедливо, хотя и неравно, такъ какъ люди между собою неравны и неодинаково

заслуживаютъ его дары; а люди, и когда стараются уровнять, не могутъ удовлетворить высшей справедливости. Поэтому, приступая къ дѣлежу, черногорцы условливаются впередъ: «Отьемоли діелити, као бог или као люди?». Первое означаетъ по жребію, не выравнивая много частей, а второе, стараясь уровнять ихъ, сколько можно, точнѣе. На эту высшую правду указываетъ и выраженіе о умершемъ: «Отишао е на правду», т. е. на судъ Божій.

Несмотря однако на такое понятіе о высшей справедливости Бога, черногорецъ не можетъ, чтобы не приписать нѣчто изъ своихъ, человѣческихъ качествъ, если не Ему самому, то Его святымъ угодникамъ, на что указываетъ такая пословица: «Ліепо е ономе, коме е отац светац», т. е. что и святые помогаютъ прежде всего своему человѣку.

На непреложности Божьяго суда основанъ обычай *вадити мазію* — доказательство правдивости посредствомъ выниманія голыми руками куска раскаленнаго желѣза изъ котла съ кипящею водою; а также и присяга или заклинаніе кого-либо (заклетва и проклетство) именемъ Божіимъ и его святыхъ, при чемъ истина непремѣнно должна открыться: виновный или отказывается отъ присяги, или его постигнетъ какая-нибудь казнь Божія. Нѣтъ того человѣка, который могъ бы вынести клятву, будь то христіанинъ или турчинъ. Разсказываютъ, что у одного пропало нѣсколько ульевъ, и онъ заклялъ похитителя; послѣ этого вдругъ приходитъ медвѣдь, приноситъ одинъ улей и тутъ же издыхаетъ, вслѣдствіе того, что другіе ульи онъ опорожнилъ уже и разломалъ. Много разсказываютъ о клятвахъ владыки Петра I Святого, которыхъ боялся всякій, вѣруя, что клятва исполнится на виновникѣ. Не только клятва, но и одно его неудовольствіе навлекало на виновниковъ какое-нибудь несчастіе. Существуетъ по этому поводу такой разсказъ. Держалъ владыка козъ на Каручѣ, очень тепломъ мѣстечкѣ по Рѣкѣ-Черноевича, гдѣ и самъ стаивалъ, когда на Цетиньѣ было слишкомъ холодно. Приходятъ оттуда двое и являются къ владыкѣ, который спра-

шиваетъ, что у нихъ дѣлается. «Все благополучно — говорятъ они — только на козъ напала болѣзнь губа (парши)». — Что же вы дѣлаете?—«А мы ихъ по нашему обычаю осмолили»—отвѣчаютъ они. Это состоитъ въ томъ, что на животномъ обжигаютъ шерсть поперекъ трупа въ видѣ пояса.—Только не моихъ козъ?—продолжаетъ спрашивать владыка, ужасно не любившій суевѣрій и предразсудковъ. «Нѣтъ, и твоихъ» — отвѣтили они. Владыка разсердился и что-то проговорилъ про себя; но не проклятіе. Послѣ этого они, возвращаясь домой и перейдя Границу (мѣстность $^1/_2$ ч. ходьбы отъ Цетинья), о чемъ-то заспорили, разгорячились, выхватили пистолеты и убили другъ друга.

Поэтому самая страшная присяга на гробницѣ этого святителя. Есть и другія мѣста, такъ же пользующіяся славою особенной святости. Такою до недавняго времени была церковь св. Георгія въ с. Беряхъ въ Лѣшкополѣ. Обѣщаніе, сопровождаемое именемъ Бога или какого-либо святого, прежде не требовало никакихъ другихъ скрѣпъ и свидѣтельствъ; а со временемъ выраженія «тако ми бога или светога Петра» и т. п. стали терять свой первоначальный глубокій смыслъ и теперь часто произносятся, становясь пустыми фразами; все равно какъ потеряла прежнее свое значеніе и присяга.

Божественная справедливость видится и въ томъ, что Богъ не стоитъ на сторонѣ исключительно людей, сильныхъ властью и богатствомъ: «ако кои е ячій, а бог е свачій». Богъ особенно заботится о больныхъ, бѣдныхъ и вообще несчастныхъ: «Ко ніе бон, ніе божій» или: «ко болан ніе біо, тай богу ніе міо». Мы уже говорили, что сумасшедшіе и вобще психически больные находятся подъ покровительствомъ Бога, и потому имъ приписывается нѣкоторая святость; но верхъ Божіей милости и снисходительности къ человѣческимъ слабостямъ выражается въ отношеніи къ пьяному: его не велятъ трогать, «као манита», и «пьяна чоека и бог чува».

Изъ общихъ святыхъ наиболѣе почитаются Іоаннъ Креститель, архангелъ Михаилъ, Николай Чудотворецъ, Георгій Побѣ-

доносецъ, пророкъ Илія, Димитрій Солунскій, ап. Петръ, св. Пантелеймонъ, Василій Великій, Евѳимій Великій, Козма и Демьянъ (врачеви) и др.

Есть особенно почитаемые святые сербскіе и мѣстные черногорскіе: архіеп. Савва, о которомъ очень много разсказовъ и воспоминаній, пріуроченныхъ иногда къ извѣстной мѣстности, какъ Савинъ-куръ и Савина-вода на Дурмиторѣ; даже одно растеніе носитъ его имя — *савинъ лукъ;* очень многіе въ Черногоріи носятъ его имя, хотя и не славятъ, какъ *крсно име;* затѣмъ идетъ Стефанъ Дечанскій, иначе *свети краль;* кралица Елена (жена Уроша I, урожд. Валуа), иначе *света кралица*, которой приписываютъ постройку множества церквей и монастырей и путешествіе во многихъ мѣстахъ Черногоріи, откуда названія: Краличина-вода, Краличино-око, света трапеза, на которой она обѣдала (между Косіерами и Цетиньемъ); парице св. кралице; мѣстные святые Василій Острожскій и Петръ Цетинскій, Стефанъ Пиперскій. Изъ женскихъ святыхъ чаще всего вспоминаются имена: Марія Магдалина, великомуч. Марина (Огнена Марія), св. Параскева (Петка), Іоанна (Јована, Ивана), Василія, Христина и др. Имя Ѳеклы запечатлѣно въ имени двухъ весьма старыхъ церквей въ Даниловомъ градѣ и на Цеклинѣ, а также въ имени двухъ племенъ цекличей и цеклинянъ.

Отъ почитанія святыхъ перейдемъ къ церквамъ.

Мы имѣли случай замѣтить, что въ нѣкоторыхъ мѣстахъ Черногоріи слишкомъ много церквей и это особенно въ старой части ея; тогда какъ въ мѣстахъ, присоединенныхъ отъ Турціи, напротивъ, слишкомъ мало, вслѣдствіе бывшихъ стѣсненій со стороны турокъ; но и тамъ находятся слѣды множества бывшихъ когда-то церквей, такъ называемыя *церквины*, которыя народъ бережетъ отъ совершеннаго ихъ уничтоженія; на нѣкоторыхъ отъ времени до времени бываетъ божественная служба, а бывало прежде на церквинахъ служили обѣдню, причащали и крестили дѣтей. Есть церкви, въ которыхъ служится только разъ въ годъ, напр. св. Јованъ и св. Ѳекла на Цеклинѣ, Успе-

ніе Богородицы на рѣцкомъ Комѣ, Петка Граболянска въ Цермницѣ и др. Одна только церковь въ запущеніи — въ пивскихъ Церквицахъ, большая, прекрасной архитектуры (неизвѣстно, во имя какого святого), постройку которой народъ приписываетъ герцогу Стефану: въ ней около полуметра наросло навоза отъ содержавшагося тамъ скота сначала турками, а послѣ имъ слѣдовали и христіане (недавно, кажется, очистили). Въ такомъ же запущеніи находятся и церковки, впрочемъ полуразрушенныя, на островахъ Скадарскаго озера вдоль берега Кранны; но тамъ владѣютъ магометане и католики арнауты.

Кромѣ этихъ весьма рѣдкихъ примѣровъ, черногорецъ относится къ церкви благоговѣйно, любитъ её и готовъ на всякое пожертвованіе для ея поддержанія. На перевалѣ черезъ хребетъ между Цермницей и Баромъ была церковка св. Романа; никто не знаетъ, когда она разрушена; но народъ нѣсколько разъ возстановлялъ ея стѣны, чтобы, по крайней мѣрѣ, туда не могли входить животныя, и не было бы осквернения святого мѣста. Турки однако всегда разрушали эти стѣны, боясь, чтобъ черногорцы не могли изъ нея дѣлать засаду; тогда пастухи отъ времени до времени строили стѣнки сухой кладки.

Въ старое время сербскіе короли и зетскіе владѣтели строили церкви и монастыри, какъ *задушбины* (за поминъ души), и надѣляли ихъ землями и другими богатствами. Послѣднею такою задушбиной была постройка Цетинскаго монастыря Иванбегомъ Черноевичемъ. Послѣ этого народъ, вся жизнь котораго проходила въ борьбѣ съ нуждою и внѣшними непріятелями, былъ не въ состояніи не только сооружать новые церкви и монастыри, но и поддерживать старые. Тѣмъ не менѣе Цетинскій монастырь, разоренный турками впервые въ 1698 г., черногорцы со своимъ владыкой Даніиломъ возстановили собственными средствами; послѣ же имъ въ томъ помогала Россія. А около 1840 г. воевода Вуксанъ Булатовичъ изъ Ровцевъ построилъ церковь св. Иліи на одной горѣ въ Лѣшанской нахіи въ память своего избавленія изъ плѣна въ Скадрѣ, гдѣ ему угрожала неминучая смертная казнь.

Въ новѣйшее время много церквей строитъ князь Николай, частію на свой собственный счетъ, частію изъ государственныхъ доходовъ. Недавно пивскій воевода Лазарь Сочица построилъ на свой счетъ церковь въ своемъ селѣ Плужинахъ. Безъ сомнѣнія, нашлись бы люди и еще, готовые на такое крупное пожертвованіе во имя вѣры, еслибъ было больше капиталистовъ. Но есть и теперь, при всей бѣдности Черногоріи, люди, которые дѣлаютъ различныя пожертвованія въ пользу церквей, уже готовыхъ. Какъ бы то ни было, въ Старой Черногоріи нѣтъ общины или села, которое не имѣло бы своей собственной церкви. Правда, церкви эти очень маленькія и внутри весьма плохо украшенныя, иногда почти пустыя; но въ томъ причиною особенное положеніе тѣхъ краевъ: трудность пріобрѣтать все необходимое для того и бывшая необезпеченность извнѣ; такъ какъ при нападеніяхъ турокъ прежде всего страдали церкви, при чемъ, будучи не въ состояніи ничего сдѣлать голымъ стѣнамъ, они накидывались на внутреннія украшенія, на иконы и священные лики по стѣнамъ, накладывая внутри огонь, чтобы все закоптилось, выкалывая глаза святымъ и производя всевозможныя поруганія. Дороже всего черногорцу имѣть колокола на церкви, которыхъ въ земляхъ, находящихся подъ турецкимъ господствомъ, не допускается; поэтому и турки прежде всего накидывались на колокола: сбрасывали ихъ, разбивали совсѣмъ или пробивали въ нихъ щербины и отверстія. Нужно видѣть, съ какимъ удовольствіемъ не только дѣти, но и взрослые звонятъ въ эти, мотающіеся по западному способу на ту и другую сторону колокола, подскакивая при этомъ за веревкою, приводящею въ колебательное движеніе брусокъ, къ которому прикрѣпленъ колоколъ.

Церковь, построенная отдѣльнымъ лицомъ или общиной, считается полною собственностію строителей. Чтобы имѣть церковь своею собственностію, строятъ иногда рядомъ съ существующею другую. Постороннему, не участвовавшему въ постройкѣ, почти нѣтъ входа въ такую церковь, особенно во время междуусобій. Главнымъ образомъ право собственности выражается въ томъ,

что на окружающемъ её кладбищѣ не смѣютъ хоронить никого, кромѣ своихъ, развѣ умретъ какой-нибудь чужестранецъ и некому перенести его тѣло въ его собственное мѣсто. Сверхъ того кладбище дѣлится и по братствамъ, а послѣ по отдѣльнымъ родамъ.

На Цетиньѣ есть такъ называемая Влашская церковь; она принадлежала прежде исключительно Дольнему-краю, а въ послѣднее время стала вообще цетинскою приходскою церковью; но Дольнекрайцы смотрятъ на то косо, и особенно имъ кажется несправедливымъ, что сдѣлано общимъ ихъ кладбище. Хотя, когда это такъ сдѣлалось, никому ни малѣйше не было противно, что тутъ же погребаютъ католиковъ и протестантовъ и отпѣваютъ въ ихъ же церкви; и относятся къ тому всѣ даже съ особеннымъ сочувствіемъ (это пусть примутъ къ свѣдѣнію католики, которые, какъ напр. въ Дубровникѣ не давали православнымъ мѣста не только на своемъ кладбищѣ, но и близъ него).

Все, что находится въ церкви или принадлежитъ ей, также составляетъ собственность общины; а священникъ только совершаетъ службу; впрочемъ, и онъ непремѣнно долженъ быть свой и участвуетъ во всемъ, какъ членъ этой общины.

Въ бытность мою въ Черногоріи былъ такой случай.

Въ с. Косіерахъ (3 ч. отъ Цетинья) носили кресты. Священникъ распредѣлилъ, кому что нести; тогда одинъ стоитъ и спрашиваетъ: «А гдѣ мой крестъ?». Священникъ отвѣчаетъ ему: «Какой твой крестъ? Все, что въ церкви, церковное». Тогда тотъ: «Мой отецъ пожертвовалъ одинъ крестъ и на смертномъ одрѣ заклялъ насъ, чтобы всякій разъ, когда носятъ кресты, носилъ его одинъ изъ нашего дома»; и при этомъ кидается на того, у котораго увидѣлъ свой крестъ, чтобы отнять его. Произошла суматоха, чуть не побились между собою; удалось наконецъ умирить его. Тогда онъ же отправился на Цетинье съ жалобой въ судъ. По закону за всякое смятенье народнаго собранія виновникъ наказывается тюремнымъ заключеніемъ или штрафомъ въ 10 талеровъ; но судъ, принимая во вниманіе, что онъ поднялъ

смуту, по его понятію, за правое дѣло, такъ какъ прежде былъ такой обычай и только недавно отмѣненъ, приговорилъ его только къ 2 тал. на путевыя издержки свидѣтелей.

Другой случай былъ на Кчевѣ. Одинъ имѣлъ домъ подлѣ церкви; а пастушонокъ, пасшій близко стадо, посидитъ, побродитъ, потомъ подойдетъ къ церкви, ухватитъ веревку отъ колокола и звонитъ; и такъ цѣлый день. Надоѣло тому сосѣднему домохозяину: «Пошелъ отсюда» — крикнулъ онъ на мальчугана; а случился неподалеку отецъ его и отзывается: «А тебѣ что? Дѣдъ его купилъ этотъ колоколъ; такъ внукъ, можетъ звонить, когда хочетъ».

Какъ ни любитъ черногорецъ свою церковь, а посѣщать её не любитъ, вслѣдствіе чего въ послѣднее время церковная и гражданская власть строго наблюдаютъ за постояннымъ хожденіемъ прихожанъ въ церковь. А въ старое время бывало, что иной не входилъ въ церковь никогда, въ продолженіе всей своей жизни.

По этому поводу разсказываютъ слѣдующій анекдотъ про одного цеклича (мнѣ подтверждалъ это самое его внукъ). Будучи еще молодымъ, въ одинъ праздничный день пасъ онъ свое стадо близъ церкви и, видя, что всѣ входятъ въ неё, рѣшилъ: «Дай и я пойду» и вошелъ. Постоялъ немного, посмотрѣлъ, что дѣлается, и уходитъ; но передъ выходомъ засмотрѣлся на что-то вверху и въ очень узкой двери уперся поперекъ заткнутымъ за поясъ косьеромъ. Перепугавшись, онъ закричалъ: «Пусти меня, ангелъ Божій! никогда не буду больше входить въ твой домъ». На Езерахъ (въ Дробнякахъ) при мнѣ былъ одинъ старикъ, никогда не бывавшій въ церкви. Въ мою бытность тамъ, онъ уже не поднимался съ постели, и капитанъ распорядился хоть разъ понести его въ церковь, чтобы не умеръ, не имѣя объ ней никакого понятія. Это было возможно особенно въ тѣхъ мѣстахъ, которыя находились подъ турецкимъ господствомъ и гдѣ было мало церквей.

При такомъ положеніи понятно, что была нѣкоторая отчуж-

денность отъ церкви: рѣдко посѣщая церковь, нѣкоторые относились къ ней безъ особеннаго благоговѣнія, просто, какъ къ чему-то удивительному. Это подмѣчено самими же черногорцами тоже въ одномъ характерномъ анекдотѣ. Нѣсколько пиперъ (названіе племени дается только для примѣра) шли куда-то и, увидя церковь и войдя въ неё, воскликнули: «Чудне-ли цркве, бѣсніех светаца! да се у ньой пусту Богу намолимо!». Въ забывчивости черногорецъ войдетъ въ церковь въ шапкѣ; это мнѣ случалось видѣть даже со стороны старыхъ священниковъ. А однажды былъ такой случай въ церкви на Рѣкѣ. Когда окончилась служба, сторожъ хотѣлъ задуть свѣчи въ паникадилѣ и никакъ не могъ; тогда одинъ изъ присутствовавшихъ взялъ свою трубку на длинномъ чубукѣ, старательно её очистилъ и прекрасно потушилъ каждую свѣчку.

Если въ этомъ поступкѣ проглядываетъ недостаточно благопристойности, вслѣдствіе непониманія и отсутствія всякаго поученія со стороны священства, то нельзя не признать въ совершившемъ его усердія, которымъ онъ въ то время проникнутъ былъ къ церкви.

Относительно религіозности черногорцевъ В. С. Караджичъ дѣлаетъ замѣчаніе, что они менѣе религіозны, чѣмъ другіе сербы; что другіе сербы каждый день молятся съ дѣтьми, чего у черногорцевъ нѣтъ (Mont. u. die Mont. стр. 69). Что касается сербовъ Королевства, то мы по личному наблюденію сказали бы противное; у сербовъ же австрійскихъ во внѣшнемъ выраженіи религіозности мы видимъ уже вліяніе школы, которой въ то время въ Черногоріи не существовало. Поэтому у черногорца религіозность, какъ бы ни была глубока, или вовсе не выражалась во внѣшней формѣ и обрядности, или же выражалась слишкомъ просто и даже грубо, на что и обращаютъ вниманіе посторонніе наблюдатели, а также сознаютъ и сами черногорцы.

Въ Сербско-Далм. Магаз. за 1845 г. (стр. 63) приводится разговоръ приморца съ черногорцемъ, въ которомъ первый спрашиваетъ второго, молится ли онъ и какъ. Въ отвѣтъ получается,

что черногорецъ не знаетъ никакой молитвы, а только взываетъ къ Богу: «Сильный Боже помоги мнѣ грѣшному!» и при этомъ обращается также къ св. Петру, св. Лукѣ, св. Николаю, св. Тройцѣ, св. Богородицѣ, чтобы и они ходатайствовали за него.

Священство черногорское до недавняго времени отличалось отъ остальнаго народа только грамотностью и знаніемъ обрядовой стороны богослуженія, и потому единственное поученіе состояло въ постоянномъ проповѣданіи народу борьбы съ противниками креста: «За име Бога и крст часни!». Не только мірскіе священники, но и монахи сами участвовали въ битвахъ и рубили непріятельскія головы. Архипастырямъ новѣйшаго времени трудно было бороться противъ того, чтобы священство, по крайней мѣрѣ, безъ крайней необходимости не мѣшалось въ военныя дѣла; да и теперь еще рѣдкій священникъ не предпочтетъ какой-нибудь военный подвигъ исполненію своей прямой священнической обязанности.

Вся забота стараго священства заключалась въ томъ, чтобы воспитать въ своей паствѣ ненависть къ нехристямъ и борцевъ за вѣру и свободу; а посѣщаютъ ли прихожане церковь, исполняютъ ли другія христіанскія обязанности, до того ему не было дѣла. Для причащенія, напр., не требовалось постояннаго хожденія въ церковь, хотя бы въ продолженіе двухъ — трехъ дней; а прямо идутъ на исповѣдь и потомъ причащаются. Да и не было иногда и времени къ такому приготовленію. А между тѣмъ обрядъ причащенія въ глазахъ черногорцевъ всегда имѣлъ высокое значеніе, и остаться безъ него было ему тяжело. Хайдуки, которые, скрываясь отъ турокъ, никогда не смѣли войти въ церковь, причащались такимъ способомъ: просили кого-нибудь принести просфору, освященную въ церкви, или антидоръ и вина, и такимъ образомъ причащались сами, держа передъ тѣмъ постъ и принося передъ своею четой публичное покаяніе; при этомъ въ церковь посылали какой-нибудь даръ.

Г. М. Шобаичъ разсказывалъ намъ, что онъ зналъ людей, старыхъ чобановъ, которые никогда не бывали на испо-

вѣди и у св. причастія. Одному такому старцу онъ совѣтовалъ исполнить этотъ христіанскій долгъ, по крайней мѣрѣ, на старости лѣтъ; а онъ на то отвѣтилъ: «Э! теперь мнѣ стыдно пойти въ церковь» и при этомъ разсказалъ слѣдующее народное преданіе. Св. Савва, ходя по Черногоріи, своротилъ къ одному чобану и остался у него на ночлегъ, а на другой день утромъ увидѣлъ, какъ чобанъ молится. Обращаясь къ Богу, онъ взывалъ: «Боже, не помози!» и при этомъ цѣловалъ каждый колъ въ своемъ торѣ (базъ). Видя такую грубую простоту, св. Савва научилъ чобана, по крайней мѣрѣ, говорить: «Боже, помози!» и отправился. Чобанъ однако позабылъ, какъ говорить, и побѣжалъ за святымъ въ догонку, чтобы переспросить, а онъ уже сошелъ къ морю и отплылъ на кораблѣ. Тогда чобанъ бросилъ свою кабаницу (верхній плащъ) на море, доплылъ до св. Саввы и спрашиваетъ; а онъ, видя чобана, плывущаго по морю, отвѣтилъ только: «Айде, па онако, како си научіо!» т. е. какъ бы ни молился, только бы съ усердіемъ,—все равно.

Посты простой народъ держитъ строго, наблюдая всякую середу и пятницу и сверхъ того постясь еще извѣстные дни по обѣщанію. Любитъ черногорецъ церковные обряды и любитъ принимать участіе въ ихъ совершеніи. Когда носятъ кресты, то весь народъ идетъ и поетъ «Господи, помилуй!» и другое, что знаетъ. Когда совершается въ церкви молебствіе о дождѣ, то послѣ всего обходятъ три раза вокругъ церкви, при чемъ священникъ говоритъ извѣстныя молитвы, а народъ безпрерывно кричитъ: «Даждь, Богъ, дождь!». Въ нѣкоторыхъ случаяхъ стараются усилить обрядъ рѣзкостью формы; такъ, когда во время крещенья ребенка, кумъ, отрекаясь сатаны, плюетъ на него;—черногорецъ плюнетъ, сколько можетъ, и разотретъ ногою и т. п. Вообще въ религіозныхъ понятіяхъ черногорца много находится изъ его народныхъ воззрѣній и на обрядную сторону онъ также налагаетъ свою особую печать. Не говоря уже о томъ, что ни одинъ черногорскій священникъ, хотя бы онъ учился въ какой-либо духовной академіи въ Россіи, не будетъ читать церков-

ныя книги иначе, какъ измѣнивъ по-своему удареніе, а часто и самый выговоръ (пѣсан вм. пѣснь, во вышнихъ вм. въ вышнихъ, свякое вм. всякое и т. д.); черногорецъ вообще любитъ смѣшивать церковное съ мірскимъ. Въ празднованіи божича (Рождество Христово) и *крснаго имени* именно смѣшиваются двѣ формы обряда — церковнаго и народнаго. Прежде былъ особенный обрядъ *побратимства*, совершавшійся въ церкви. При даваніи именъ при крещеніи совершенно не стѣсняются святцами. Это черта, общая всѣмъ сербамъ; только у черногорцевъ, сказалъ бы, больше привязанности къ церкви и любви къ различнымъ религіознымъ обрядамъ, чѣмъ напр. у сербовъ Королевства и въ Австріи. Каждая мѣстность или племя, кромѣ служенія *крснаго имени* и *послужбицы*, имѣютъ обычай непремѣнно разъ или два въ году носить кресты. Любятъ также въ домѣ освящать масло. У другихъ сербовъ напр. въ Герцеговинѣ и Босніи, это совершается только тогда, когда кто-нибудь въ семьѣ тяжело боленъ; а здѣсь у однихъ опредѣленные для того дни, напр., на третій день Рождества, въ великомъ посту; другіе освящаютъ масло, когда родится ребенокъ; когда перейдутъ въ новый домъ; иной въ день святого, имя котораго носитъ.

Какъ все это совершается, мы сообщимъ въ описаніи вообще обрядовой жизни черногорца, а здѣсь намѣчаемъ только эти факты, въ которыхъ проявляется его религіозность и отношеніе къ церкви.

Отношеніями къ церкви обусловливаются, конечно, и отношенія къ ея представителямъ. Объ этихъ представителяхъ мы уже говорили выше и замѣтили, что на то уваженіе, какимъ въ Черногоріи пользовалось духовенство, имѣло вліяніе и то обстоятельство, что во главѣ всѣхъ племенъ стоялъ единый вождь ихъ, митрополитъ, котораго народъ называлъ владыкою и даже господаремъ; что они при томъ были люди изъ своего народа и наконецъ всѣ почти были замѣчательные люди и вполнѣ преданные церкви и своему народу. Ихъ не могли укорить ни въ корыстныхъ стремленіяхъ, какъ то было съ владыками-греками

въ другихъ сербскихъ земляхъ; ни въ безучастіи къ своему народу, такъ какъ они не щадили для него своей жизни; ни въ какихъ-либо злоупотребленіяхъ, для которыхъ собственно не было и почвы. Поэтому дурное воспоминаніе осталось въ народѣ только о Мардаріѣ изъ с. Корнета Лѣшанской-нахіи (1659 г.), вслѣдствіе оставшагося въ народѣ темнаго преданія о его наклонности къ Риму; но и его жители той нахіи оправдываютъ, объясняя разсказываемый о немъ скабрезный случай иначе: что его оклеветалъ какой-то слуга, а не онъ св. Василія Острожскаго. (Т. I, стр. 496—498). Въ старой Черногоріи нѣтъ ни одного соблазнительнаго разсказа вообще о духовенствѣ; тогда какъ въ сосѣдней Герцеговинѣ и въ частяхъ ея, послѣ присоединенныхъ къ Черногоріи, ихъ множество. Нѣтъ въ Черногоріи кощунства, ни ругательства надъ святыней, какъ то существуетъ у другихъ сербовъ.

При владыкѣ св. Петрѣ прибылъ на Цетинье одинъ сербъ изъ Австріи или Далмаціи и въ какомъ-то разговорѣ обругалъ черногорцу вѣру или крестъ, вовсе не имѣя въ виду нанести ему тѣмъ какое-либо оскорбленіе. Черногорецъ только переспросилъ его: «Какъ?» Тотъ повторилъ; а этотъ дѣлаетъ въ него выстрѣлъ изъ пистолета и убиваетъ на мѣстѣ.

Къ вѣрѣ, само собою разумѣется, часто примѣшивается суевѣріе и даже изувѣрство. Мы разумѣемъ здѣсь не тѣ старыя народныя повѣрья и соотвѣтствующіе имъ обычаи, которые задержались въ народѣ отъ времени языческаго, но возникшія уже на христіанской почвѣ. Къ числу такихъ относимъ мы различныя записи и молитвы, не принятыя въ канонѣ.

Въ Пиперскомъ монастырѣ (Тьелія) въ одной книгѣ 1827 г. находятся двѣ молитвы, записанныя священникомъ Гавріиломъ: одна: «молитва, коме мала дьеца умиру. Напиши, да носи мати отрочева при себи; кад се діете роди, стави при дьетету, придье но се задои»; а другая: «Записъ от вѣштице. Тому же от нечистаго духа и от вѣштице, и от грознице, и от ночнице, и от море, и от *волке и назаре*». Одна молитва, записанная священникомъ

Филиппомъ изъ Косіеръ, который за то вообще былъ много почитаемъ народомъ. Молитва эта состоитъ изъ словъ, не имѣющихъ между собою наружной связи, и съ изображеніемъ креста и другихъ фигуръ. Славились своими записями священники, давно уже умершіе: Вукацъ изъ Бѣлошъ и Стефанъ изъ Байцъ.

Кромѣ молитвъ и записей, старые священники обладали еще и пророческимъ даромъ. Таковъ былъ упомянутый выше священникъ Стефанъ, который между прочимъ родителямъ Ива Мартиновича (на Цетиньѣ) предсказалъ его рожденіе и всю дальнѣйшую судьбу. А о священникѣ Вукцѣ разсказываютъ слѣдующее. Одинъ годъ онъ все покупалъ хлѣбъ и въ продолженіе зимы скупилъ много; пришла весна, всѣ сѣютъ, а онъ нѣтъ. «Что не сѣешь?» — допрашиваютъ его. — Такъ что-то, нѣтъ охоты — и въ тотъ годъ кто ни посѣялъ, никто не взялъ ни зерна.

Случались пророки и изъ мірскихъ людей. Таковъ былъ Мато Глушацъ изъ Марковины (въ Озриничахъ). Это былъ человѣкъ молчаливый, мало сообщительный и если кому-нибудь сообщалъ что-либо о его судьбѣ или о другомъ, то по особенному довѣрію и расположенію къ тому человѣку. Онъ, говорятъ, предсказывалъ смерть кн. Даніила; но предсказанію его не повѣрили и за то въ добавокъ избили; а между тѣмъ послѣ все сбылось по его предсказанію.

Кн. Даніилъ, смотря на то, какъ на обманъ, разсчитывающій на невѣжество народа и поддерживающій въ немъ суевѣріе, строго запретилъ всевозможныя пророчества, таинственныя записи и молитвы, не принятыя церковью, и съ того времени все это прекратилось. Распоряженіе это имѣло полное основаніе, потому что рядомъ съ людьми, вполнѣ убѣжденными, являлись простые плуты, которые эксплоатировали народъ въ свою личную пользу. Въ бытность мою въ Черногоріи также появился подобный эскоматеръ и собралъ было порядочную сумму; но былъ изобличенъ въ обманѣ и посаженъ въ тюрьму, хотя и не надолго. Послѣ онъ жилъ нѣкоторое время мирно; однако, успѣвши при-

выкнуть жить обманомъ, онъ опять пошелъ по той же дорогѣ и продолжалъ ту же аферу между своею братіей сербами внѣ Черногоріи.

Въ Пиперахъ былъ одинъ такой проходимецъ Босута (откуда-то изъ-за границы), который повелъ пиперъ на Подгорицу, чтобы взять её безъ выстрѣла, для чего всѣ должны были пойти безъ шапокъ и оружія и только пѣть «Господи, помилуй!». Турки подгорицкіе, увидѣвъ эту странную толпу, сначала были удивлены; а потомъ стали стрѣлять, и тогда несчастные пиперы бѣжали, кто куда могъ, при чемъ, конечно, многіе и погибли. Онъ же, говорятъ, обманулъ одного селяка такимъ образомъ. Проживъ у него довольно времени и получивъ отъ него нѣсколько денегъ на дорогу, онъ въ благодарность обѣщалъ дать ему способность летать, велѣвъ ему для того взобраться на крышу и соскочить, когда тотъ дастъ ему знакъ издали. Поселянинъ такъ и сдѣлалъ, но сильно расшибся; а тотъ тѣмъ временемъ уже былъ далеко.

Кромѣ канонизованныхъ святыхъ, въ 1855 г. появилась св. Ма́нда. Это была молодая, здоровая и очень красивая дѣвушка, при томъ очень умная и серьезная. Её привела мать въ Острожскій монастырь, гдѣ постоянно проживали постороннія лица: какой-нибудь странникъ, бѣднякъ, сумасшедшій безродный, а иногда и женщины. Ма́нда появилась сначала въ Приморьѣ, гдѣ объявила, что ей является Богородица, съ помощью которой стала совершать чудеса и дѣлать предсказанія. Къ ней на поклоненіе стала стекаться масса народу и даже священники. Тогда вмѣшалось правительство и остановило ея дѣятельность, что и заставило её перейти въ Черногорію. Здѣсь она однако не имѣла успѣха и потому, я полагаю, что была женщина. Это заставило её оставить Черногорію, и она отправилась искать гдѣ-нибудь женскій монастырь.

Другая святая, наоборотъ, изъ Черногоріи объявилась въ Которѣ. Это была бѣдная дѣвушка изъ Лѣшанской нахіи, пришедшая въ Которъ, чтобы поступить куда-нибудь въ услуженіе.

Её приняли въ женскій католическій монастырь, гдѣ она тотчасъ же обратила на себя вниманіе своимъ поведеніемъ. Такъ, все, что ей давали ѣсть, она сама не ѣла, а кормила тѣмъ бѣдняковъ. Однажды её захватили, когда она несла полный передникъ чего-то, а когда потребовали открыть, то въ немъ оказались цвѣты. Съ тѣхъ поръ ей въ томъ не мѣшали; такъ она и умерла въ томъ монастырѣ. Прошло нѣсколько лѣтъ; понадобилось зачѣмъ-то открыть её — можетъ быть, чтобы похоронить другую, — а когда открыли, то нашли ея тѣло нетлѣннымъ и издающимъ благоуханіе и её признали за святую, которая и теперь извѣстна подъ именемъ «Clara di Montenegro». Её скрыли отъ православныхъ, особенно отъ черногорцевъ, которые однако, узнавъ о томъ послѣ, остались равнодушны.

Здѣсь мы видимъ уже смѣшеніе вѣры въ святыню, для чего требуется канонизація церкви, и суевѣрія, и послѣднее, какъ видно, не имѣетъ доступа къ сердцу черногорца. Но онъ охотно призналъ бы все то, если бъ признала его церковь.

Посмотримъ теперь, какъ черногорецъ относится къ школѣ или въ болѣе широкомъ смыслѣ къ наукѣ и просвѣщенію. Начнемъ съ того, какъ онъ цѣнитъ умъ: «болье е унча памети но сто литара снаге» или «сто баданя мозга»; при томъ онъ отличаетъ умъ человѣка отъ умственной способности, которою обладаетъ всякое животное: «ум царуе; памет имаю сви животинье». Различаетъ онъ также истинную мудрость отъ суемудрія (мудрованье): «Докле мудри мудроваше; луди-зи град примише»; въ томъ же смыслѣ говорится: «мудрих много, віетних мало». Умъ нуженъ вездѣ: «вѣшт гору ломи, а невѣшта гора ломи». Передъ человѣкомъ знанія и науки черногорецъ скромно говоритъ: «Ми смо ка и брави» или: «Ви спаваючи болье видите, но ми, кад очима гледамо».

Мы уже указывали на то, что уваженіе къ священникамъ было двоякое: какъ къ служителямъ церкви и какъ къ людямъ,

которые обладаютъ знаніями недоступными для всякаго; вслѣдствіе обладанія такими знаніями они считались умнѣйшими людьми, и потому народъ всегда слушалъ ихъ совѣта, а часто они были и главарями. Не имѣя въ старое время школъ, черногорцы стремились къ священническому званію не ради какихъ-либо матеріальныхъ выгодъ, которыхъ и не было тогда, но единственно вслѣдствіе того уваженія, которое оказывалось ихъ уму, соединенному съ знаніемъ. А когда стали открываться школы, народъ прильнулъ къ нимъ всѣмъ сердцемъ, при всей своей бѣдности не жалѣя издержекъ.

Въ мирный періодъ съ 1862—1875 г., когда князь Николай все свое вниманіе посвятилъ главнымъ образомъ умственному развитію своего народа, народъ отвѣтилъ ему тѣмъ, что построилъ на свой счетъ всюду, гдѣ требовалось, школы, которыя сдѣлали бы честь и другому, болѣе развитому и богатому государству. Что же касается учениковъ, то лѣнивыхъ между ними почти нѣтъ, а многіе, даже очень маленькіе идутъ въ школу на разстояніи часа и даже двухъ часовъ (отъ 5—10 верстъ), и никакая погода не можетъ удержать ихъ отъ аккуратнаго посѣщенія школы.

Противъ ученія дѣвочекъ у черногорцевъ нѣтъ ни малѣйшаго предразсудка; но отдѣльныхъ женскихъ школъ въ Черногоріи почти нѣтъ; а гдѣ онѣ существуютъ, тамъ учениць немного меньше, чѣмъ учениковъ въ мужской школѣ, гдѣ же нѣтъ ихъ, тамъ дѣвочки идутъ и въ мужскія школы. Я знаю простыхъ старыхъ черногорцевъ, которые хвалятся тѣмъ, что ихъ сыновья имѣютъ женами «ученыхъ».

Основная школа, двух-или трех-классная, не вызываетъ въ окончившемъ её никакихъ вожделѣній и не вноситъ никакого разлада въ народную жизнь. Каждому дому пріятно имѣть хоть одного грамотнаго, который умѣлъ бы прочитать что-нибудь и записать. Любимое чтеніе составляютъ *пѣсмарицы*, сборники пѣсенъ народныхъ или составленныхъ въ народномъ духѣ; — газета, особенно домашняя, чтобы знать, что дѣлается въ свѣтѣ и въ Чер-

ногоріи, календари, чтобы знать, когда какой праздникъ, не спрашивая о томъ священника, когда мѣна мѣсяца и т. п. Рѣдко можно встрѣтить любителей чтенія священнаго писанія и церковныхъ книгъ. Любятъ особенно книжки историческаго содержанія и, что прочитаютъ, отлично помнятъ и любятъ пересказывать другимъ. Напротивъ, книжки съ практическими наставленіями относительно хозяйства, здоровья, а также изъ естественныхъ наукъ — занимаютъ ихъ мало.

Съ гимназіи или вообще средняго учебнаго заведенія появляется уже стремленіе занять высшее положеніе, и побывавшій тамъ рѣдко возвращается къ занятіямъ своего отца, простого черногорца. При врожденномъ стремленіи черногорца къ положенію господина, школа становится для него привлекательною не расширеніемъ знаній и умственнаго развитія, а тѣмъ, что ведетъ его къ занятію должности, освобождающей его отъ физическаго труда и суровой жизни своихъ отцовъ. Высшее образованіе поэтому возбуждаетъ и высшія вожделѣнія, которымъ иногда и не въ состояніи удовлетворить ихъ отечество, вслѣдствіе чего они покидаютъ его и ищутъ желаемаго внѣ его тѣсныхъ предѣловъ.

Народъ однако и къ этому высшему образованію относится сочувственно, потому что до сихъ поръ на государственныя должности опредѣляются не столько по образованію, сколько по заслугамъ личнымъ или предковъ и по природнымъ способностямъ, а путь къ дальнѣйшему, высшему образованію не закрытъ и для простого черногорца. Тѣмъ не менѣе раздается иногда голосъ и противъ того. Одинъ старикъ, напр., жалуясь на бѣдное положеніе народа, выразился такъ: «Добише турци силом, а господа книгом; нама ништа» *).

*) Ту же пословицу мы слышали въ Босніи нѣсколько въ другой формѣ: «Турци силом, попови книгом истьераше србе из вѣре».

5. Народная мудрость: пословицы и особенныя изреченія, выражающія складъ ума; народныя опредѣленія духовныхъ качествъ человѣка.

Нравственная физіономія человѣка слагается не только изъ опредѣленій его положенія въ главныхъ сферахъ жизни политической и общественной, но и изъ тѣхъ принциповъ, которыхъ онъ держится въ жизни обыденной. Постараемся поэтому познакомиться и съ этою частью воззрѣній черногорца, съ его житейскою и практическою мудростью, насколько она выражается въ его пословицахъ.

Мы уже видѣли, какъ высоко черногорецъ цѣнитъ умъ; поэтому, уважая и цѣня умъ, онъ требуетъ, чтобы всякое дѣло было напередъ хорошо обдумано: «Болье е една размишлена, него стотина учиненіех»; та же мысль, только въ болѣе узко-практическомъ смыслѣ проводится и въ пословицѣ: «Два пута міери, а третьи крои» (у насъ «десять разъ отмѣрь»). Въ противномъ случаѣ о живущемъ заднимъ умомъ говорится: «Потонья памет магарцу (или шарову) под реп». Кто хочетъ узнать невозможное, тотъ «тражи у яету длаку»; кто прошелъ всякую науку, «біо е и на врзину колу». А иной учитъ другихъ, себѣ же помочь не въ состояніи; о такомъ говорятъ: «Чапля е сваку тицу научила пливати, а сама се удавила». Кто суется въ дѣло, въ которомъ ничего не понимаетъ, тотъ «разуміе, као магарац у кантар или као жаба у лѣшник». Различіе между умнымъ и глупымъ состоитъ въ томъ, что «чег' се мудар стиди, тим се луд поноси»; сообразно съ тѣмъ выражаютъ свое желаніе слѣдующимъ образомъ: «Дай ми, Боже, што будала (или бестія) мисли, а не дай ми, Боже, што паметан мисли», такъ какъ глупый всегда думаетъ, что ему случайно свалится счастье съ неба, или найдется готовое богатство; а умный думаетъ совершенно противное, предполагая прежде всего невозможность что-либо добыть безъ труда и мýки.

Строго осуждается необдуманность и неосторожность, если она влечетъ за собою какое-либо несчастіе или вообще худыя послѣдствія, которыя имѣютъ обыкновеніе приписывать случайности:

Тужила се по гори несретя,
Горко тужи, сузе проліева:
«Махнити ми люди додіяше;
Побудале, па несретю туже.» *).

Всякій подобный случай долженъ быть наказанъ: «Ако си нехотице, мени си крвник», или: «Кад си ми дужан, буди и покоран.»

Послѣ ума управляютъ свѣтомъ сила и богатство: «У снази правда», «или лонац о кршу или крш о лонцу; лонцу ками свокояко»; «Како кои гологуз, тако сваки под топуз»; «Кои е ячи, они е и качи»; «Чія сила, тога и снага»; «Одѣвен — ліеп, сит — весео, богат—паметан». Трудно слабому тягаться съ сильнымъ: «Извади комарцу ногу; одоше и црева на двор»; но тѣмъ не менѣе «И мачка се брани врх себе». Только Богъ помогаетъ, не различая сильнаго отъ слабаго: «И ако ко е ячи, а бог е свачи»; сильна сама по себѣ и правда: «Права ріеч — мачна рана», т. е. поражаетъ неправду, какъ мечемъ сѣчетъ.

Когда ссорятся между собою сильные, страдаетъ попавшій между ними слабый: «Медью два бана мени гола глава». Что сильному забава, то слабому погибель: «Мачки од игранья, мишу од куканья».

Ничего не можетъ сдѣлать человѣкъ противъ нужды или необходимости: «Нужда закон мѣня»; «Нужда и на крвничка врата нагони»; «Зла година орла притиснула, те зимова медью кокошкама».

Міръ или среда управляютъ нами: «У какво коло додьеш,

*) Эта пословица впервые встрѣчается въ соч. «Osservazioni di *Giovanni Lovrich*» и т. д. 1775 г., стр. 193.

онако играй». Одинъ человѣкъ не можетъ ничего предпринять: «Едан човѣк не чини войску» и «Тешко другу без друга, ка славую без луга»; только міромъ или совокупными силами и понемногу можно сдѣлать что-либо: «Длака по длаку это бѣлача; зрно по зрно — это погача, камен по камен — это полача, капля по капля — это Морача (рѣка)»; или: «не чине дрвляник велика бремена и ріедка; а мала и честа». Кто идетъ противъ цѣлаго общества, про того говорятъ: «Руга (уродъ) сѣди край пути, те руга се свокоме, а ньой сватко».

Не должно скрывать чужихъ заслугъ: «Тудье поштенье не треба крити»; но своя рубашка ближе къ тѣлу: «При глави и отца по глави», т. е. если тебѣ угрожаетъ погибель, то и родному отцу не дашь спуска.

Справедливость и благодарность выражаются въ слѣдующихъ изреченіяхъ: «Капа ти, капа ми»; «како оцу, тако и шокцу»; «ни гром не біе у одно мѣсто два пут»; «на оратьег вола нема изора»; «Учини добро, не кай се; учини зло, надай се»; «Зло чинити, а добру се надати ніе могутье». Но въ свѣтѣ часто встрѣчается неблагодарность: «Не чини добро, да те чудо не снадье» или: «Кад е преша: дье си Пеша? кад нема преше, оклен си или ни оклен си Пеша».

О скупыхъ и жадныхъ говорятъ: «Заклао се, као миш за лѣшнике» *); «У тврда оца крадлива дѣца»; «Раздрту вретью не мож напунити». Гонясь за чужимъ, готовь свое: «Кои тудью кокошку изьие, тай свою нека за ногу веже». Экономія: «Трпеж и крпеж полак свіета држе»; говорятъ объ домѣ: «ліепо код них, али нигдѣ нема закрпе», т. е. все пріобрѣтаютъ новое, а не то, чтобы починить старое.

---

*) Разсказываютъ, что когда у мыши, собравшей осенью запасъ орѣховъ, люди выбираютъ весь запасъ, она лапками раздираетъ себѣ главную артерію въ шеѣ и послѣ умираетъ. То же самое въ Сибири говорятъ о маленькой полевой мышкѣ, назыв. бурятами *хулгунай*, у которой такимъ же образомъ люди похищаютъ запасы клубней *мыкыра* (родъ polygonum), и она съ отчаянія умираетъ или кидается въ воду.

Отъ добра добра не ищутъ: «Ко отье ветье, оставитье и вретье»; «Ко тражи лѣпши лѣб од погаче, наѣштье се ечменяче».

Сама себя раба бьетъ: «Тврд више дае, лѣн више каса»; «Люти оцат сам свой суд ие»; «Срдити люди — празни бисази».

На чужое плохой разсчетъ: «Южну божичу и пріятельскомъ колачу не валя се радовати»; «Тешко медьи на тудьой земли»; «Тешко каши, тудье мліеко чекаючи»; «Тешко мени и Омеру моме, кад я немам у тобоцу своме».

Чувство собственности сказывается въ пословицѣ: «Свое и на олтар од цркве може се потражити»; вещью же, которая брошена, можетъ воспользоваться всякій: «Пусто мліеко и пси лочу»; а главное надѣйся на самого себя, потому что «Сваки брав о свом папку виси».

Что лучше: «Болье е злато и поиздерато, него сребро наново ковато»; «Болье е (гледати) из главице, него из тамнице»; «Болье е за годину волом, него сто година кравом»; «Болье е у пояту фукати (ѣсть), него у полачу хукати». И малое въ дѣйствительности лучше всякихъ обѣщаній: «Лѣпше голуб у руке, него зец у гори»; «Обетьянье—лудом радованье»; «Не липсай (или чекай), магаре, док зелена трава нарасте (или дьюрдьев — дан додье)». Не откладывай: «Што тье бити есенас, нека буде вечерас».

Но въ то же время не спѣши; всему свое время: «Хитня е вражи посао»; «Брза освета готова штета»; «Чему земан, тому и вріеме».

Поневолѣ, что попало: «Жедан конь не гледа мутну воду»; «Поклону у очи не гледаю»; «Докон (или доколен) поп говеда чува (или крсти)» т. е. отъ нечего дѣлать, чтобы только не сидѣть празднымъ. Чѣмъ попало пользуются также за неимѣніемъ лучшаго: «У сліепу землю тьорави кони пролазе»; «Куд сви цигани, туда и тьелави муйо»; «У несташицу од люди стави се и Станиша да суди» (срв. наше: на безлюдьи и Ѳома дворянинъ). На нѣтъ и суда нѣтъ: «Чеса ніе, ни цар не іе»; «Нема низа аге яе».

Трудись, не лѣнись: «Ради, као да отьеш сто година живити, а моли се богу, као да тьеш сьютра умріети»; «Ко манито гази

(мѣситъ ногами глину съ известью), добар глиб излази»; «Кои рано рани, двіе сретье граби»; «Ко доцкан устае, томе обояк нестае». «Што се не почне, то се не доспіе». Не бойся того, кто хвалится, и открытаго врага: «Не бои се лисица од вечерня фалише, а од ютренег ранише»; «Што више грми, манье дажда находи»; «Не бой се пса, кои лае»; «Шапат кутью мути»; «Испод мире сто дьявола вире»; «Тиха вода бріег рони»; «Потайни углев найгоре ожеже или найболье опече».

Кому что идетъ: «Ни злу течи, ни добру оставити», потому что первый размотаетъ, а второй самъ наживетъ; или иначе: «Ни сретноме теци, ни несретноме остави». «Тешко е злату на дебелу платну и дьердану на гараву (черномъ, загорѣломъ) врату»; «Што ти е брод у каменици?!»; «Све деміе у диміе (въ атласѣ), а у коше жита ніе»; «Гледала жаба, како се кони кую, па дигла и она ногу»; «Видѣла се свинья, у чем ніе била». Одно другому отвѣчаетъ: «Каква ѣдья, таква медья»; «Каков поп, таква летурдія»; «Каква бачва, такво вино»; «Шило за огнило»; «Нашла вретья закрпу».

Нужно держаться мѣры: «Ко не чини мѣром, преврнутье вѣром». Чего нужно беречься: «Не купуй кутю под водом, ни код крвника твог; вода тье теби кутю подкопати, крвник тье ню раскопати»; «Ни у гори о злу не говори». Одно изъ двухъ: «Или мачку убій, или сир сакрій».

Узкость взгляда: «С свога брата Николе мрзи светог Николу»; «Куса лисица рада би била, да све кусе».

Тайна невозможна: «Ти тьеш Якову, а Яков свакому»; «Не може се сакрити копле у вретью» (шила въ мѣшкѣ не утаишь).

Характеръ не мѣняется: «Вук длаку міеня, тьудь никад»; «Што год маца окоти, све мише лови».

Невозможныя вещи: «Све бити може до бредь (беременный) чоекъ»; «Од ялове козе мліека измамити, жедна коня преко воде превести»; «Ти отьеш и дьюрину свадьбу и обое поклада»; «То тье бити, кад врба роди грождье».

Относительно дѣйствія крѣпкихъ напитковъ и пьянства:

«Ечам трчи, ракія виче», т. е. конь, котораго кормятъ ячменемъ, скачетъ, а напившійся человѣкъ кричитъ; «Не зна ракія, што е кадія». «Вино пити, а не опити се, ните било, нити може бити»; «Ко вина вечера, воде руча», т. е. на другой день отпивается водой; «Од воде воде (лошадь съ водопоя), од вина носе»; «Не зове се піяница онай, кои много попіе; него онай, кои се опіе»; «Чоек се у питью познае»; «У піяници нема чоека, ни юнака»; «У пьянца нема вѣре», «У пьянице нема узданице»; «Држ се плота, Вукота!» чтобы не упасть, говорится о пьяномъ и о трусѣ. А вотъ картина пьяной компаніи:

Избечили очи, као тенци (упыри),
А зинули, ка курьяци гладни!
Медью нима едан міех вина
И мѣшина фочанске ракіе;
Ту друг друга, брате, не познае;
А камо-ли да о бою раде! (Юначки Споменик).

О нарядницѣ, болтуньѣ и лѣнивой: «Гладикоси—краве посе (телята высосутъ), много збори—лѣб изгори»; «Опасала се езиком, као куя репом»; «И вода зубе има» — отговаривается лѣнивая и неряха, будто не моетъ бѣлье оттого, что оно отъ мытья скорѣе разорвется. Одна женщина на замѣчаніе священника, что она слишкомъ грязна и оборвана, и могла бы ходить лучше,—отвѣтила: «Како се може гріешити? понедѣляк—први дан; уторник—добротворник; сріеда е біеда; у четвертак спасов-дан; у петак—справлен—дан (сборы на базар); у суботу—на пазар; недѣля—светица».

Жизнь человѣческая и человѣкъ: «Живот, као мѣсец: часом пун, часомъ празан»; «Чоек е тврдьи од камена и слабій од яета».

Какіе бываютъ люди и какъ кому живется: «Превртлив, као гарбин (сѣв.-зап. вѣтеръ, непостоянный), или као веляча (мартъ мѣсяцъ)»; «До подне Илія, по подне Алія»; «Ни торни, ни ловни» говорится о собакѣ, которая не годится ни для охраны стада,

ни для охоты;—и о человѣкѣ ни то, ни се, ни селякъ, ни господинъ; «Зло говедо—довѣк юне (теленокъ), рдьяв човѣк — довѣк діете»; добрый человѣкъ «Ако купи яя, купи и кокошку»; «Стари вук—пасья машкара»; «Онакога (магарца) ни у ціелу стоку владичину нема»; «Образ му е као опанак»; «Віе се, као гуя у проціепу»; «Уздуши, као и сухи поток»; «Свака е ствар шарена ліепа до чоека»; «Мучи се, као дьяво на плиткой води»; «Скита се, као просуля о біеле недѣле» (родъ сковородки, которую хозяйки занимаютъ одна у другой на масленицѣ для печенья приганицъ). «Да би добар дом, би га и вук имао» — приговариваютъ человѣку, который не любитъ сидѣть дома; «Ночь очій нема; глад или гладан стида нема»; «Кад е каше, нема мліека; а кад е мліека, нема каше» (срв. рус. про чувашей: «хлѣбъ есть, соли нѣтъ; соль есть, хлѣба нѣтъ; а когда—ровна», т. е. ни хлѣба, ни соли); «Голо здравле готова болѣст»; «Жива желью—кукурузна пройо! жива желью — подгріяна чорбо!»; «Хайдучкой майци по обору трнье расте»; «Не питай мене за божичъ, а питай за сваки дан», т. е. не спрашивай о богатыхъ людяхъ, которымъ всегда праздникъ, а о бѣднякахъ; «Я висим, као капля на листу»; «Живим, као срп на сѣвер» — такъ какъ при сухомъ сѣверномъ вѣтрѣ рукоятка ссохнется и болтается; «Ми смо у слабим душама»; «Ми смо, као піена на води»; «Живи смо, али као овчина о марчу»; «Виси о длаци»; «Чекамо, као озебао сунца»; «Трбухом за крухом». Практическія наблюденія и совѣты изъ жизни хозяйственной: «Сіено е свему сириште (закваска для приготовленія сыра); «Сир, кои плаче (со слезой), и ракія, коя скаче, — валья»; «У лѣто носи струку, а у зиму, како ти драго»; «Ко нема унука, нема сина»; «Држ се вока (бычка) ранка, коника трзинка» (поздныпка); «Мртви се кони не кую, но раскиваю»; «Улар (недоуздокъ) с конем иде»; «Твое е діете, ти нему име дьени», т. е. твой товаръ, ты первый долженъ назначить цѣну; «Од што сит, од тога дебео». Если кому замѣтятъ, что онъ *обьешняо* (поздоровѣлъ, разжирѣлъ), то послѣдній отвѣчаетъ: «Э! ніесу мрави навукли, него мои зуби натукли»; «Зли смок — млатьяница (сыворотка),

зла обутья — пречаница (заплатанный опанокъ), зло врѣме — клапавица» (снѣгъ съ дождемъ); «Од дувана кутя поплювана»; «Вальда твой тата нема на кутю врата» замѣчаютъ человѣку, незатворившему дверь; и еще замѣчаютъ, что ворота не затворяютъ «господа и пси»; «Посѣчи ми брата, я тью порасти за мене и за брата» — такъ всходы кукурузы просятъ хозяина нивы, чѣмъ намекается, что посѣвы необходимо прорѣжать; «И у буништу има мало правде» или: «И четири кмета у селу лажу, бальега не лаже» — т. е. при унавоженіи нивы всегда родится. Относительно пищи и экономіи въ ней: «Свега чеса по залагай, а зелья се набалай»; «Турци веле: тарана е рана (въ родѣ малорос. затирки изъ хлѣба, раздробленнаго на мелкіе крошки, въ юхѣ или молокѣ); а каури: купус и сланина»; «Тешко месу без меса», т. е. человѣку безъ мясной пищи; «Свака риба вода, бакалай (сухая треска) вино (или воевода)», потому что изъ-за него хорошо пьется вино; «Свакой риби бакалай глава»; «Два пута зелья, а едан пут лѣба» — говорила старая бабушка дѣтямъ, когда былъ неурожайный годъ; «Дьецу ми рани; лѣб штеди» говорится о человѣкѣ, который слишкомъ скупится. Наблюденія и совѣты изъ жизни моральной и общественной: «Држи се старог вина и стара пріятеля», а «У стару землю неваля нов закон»; «У лажи е плитко дно или кратке ноге»; «Ко има кратку памет, нек има брзе ноге»; «Свака е шала — пола истине»; «Свако чудо за три дана»; «Не буди мед, да те разлижу, ни ед, да расплюю или изблюю»; «Не лае куца села ради, него себе ради»; «Сва вика на вука, а уз вука и лисица сита»; «Не кажуе баба, што е сніевала; него кажуе баба, што е ньой мило»; «Кои о чему, баба о врутьем колачу или о штапу»; что кому пріятно. «Лизни, па удри» — это относится къ кремневому оружію, когда былъ обычай послѣ осѣчки лизнуть кремень, послѣ чего онъ долженъ непремѣнно дать огонь; а говорятъ всякому, если что-нибудь не удалось; «Засвири па задьеди», поиграй на дудкѣ и заткни ее за поясъ, т. е. не надоѣдай; «Во се веже за рогове, а човѣк за език или за ріеч»; «Болье попа везат, нег за ним потезат» — не откла-

дывать дѣла; «Страхич козе пасе»; «За сланом руком свашта иде» — намекъ на подкупъ въ сравненіи съ овцами, которыя идутъ за пастухомъ, который манитъ ихъ рукою, обмакнутою въ разсолъ; «Идушти — нападушти, сѣдушти — отпадушти» — кто дѣйствуетъ, тотъ и получитъ что-нибудь, а кто сидитъ, тотъ и свое потеряетъ; «Зла остава — штета готова», т. е. если хорошо не приберемъ вещь, она пропадетъ или разобьется (напр. какой-нибудь сосудъ), или послужитъ къ какому-нибудь несчастью; напр. одинъ оставилъ револьверъ на столѣ, не прибравши, а ребенокъ потомъ схватилъ его и убилъ человѣка; «Зло родьенье, готово судьенье»; «Ко е ио г...а, кад е біо гладан; каятье се, кад буде сит»—это приговариваютъ тѣмъ черногорцамъ, которымъ теперь стыдно вспомнитъ, какъ они, побуждаемые нуждой, передавались Скадарскому пашѣ. «Што се у вече говори, у ютру се не споминье» въ смыслѣ: кто старое вспомянетъ, тому глазъ вонъ (при этомъ есть цѣлый разсказъ про царя, который установилъ, чтобы тому засунуть въ носъ гвоздь). Но говорится еще и такъ: Когда соберутся люди, нужно поставить на столъ все, что есть, даже тѣ куски, которые остались на столѣ послѣ ужина; но отнюдь не тѣ разговоры (которые были вчера и, можетъ быть, несовсѣмъ пріятные кому-нибудь). И еще житейскія поученія: «Свака болієст има свой ліек», т. е. всему можно помочь; «Колико узгорище, толико низдолице»; «Царска (ріеч) се не пориче»; «Тко ме лани био, ніе ми ове године міо»; «Устарога злотвора никад пріятеля»; «Имах те, не познавах те; изгубих те, познах те» (что имѣемъ, не хранимъ); «Не питам тебе, брива се ли владика», что всякому извѣстно.

Поговорки, которыми отвѣчаютъ, не желая или не умѣя дать болѣе опредѣленный отвѣтъ: «Што ми велиш, нек ми буде; што ми желиш, нек ти буде», такъ какъ говоритъ хорошо, а думаетъ зло; «Джевердаре, мой по богу брате! не мой мене ватромъ преварите; за око те ни молити нетью», т. е. на себя надѣюсь, а только поможешь ли ты мнѣ? «Од баба земана, од цара Штьепана»; говорятъ, когда не знаютъ точно времени; «На покладе,

ако даде; на біеле, ако подіеле» — означаетъ обѣщаніе, которое никогда не будетъ выполнено; то же самое: «Вѣруй нему, као ланьскоме сніегу»; «Твоя баба и моя баба на едном су се сунцу гріяли»—такое родство; «Вода на огню, зец у гори»—говорятъ, когда кто приглашаетъ, не имѣя дома ничего приготовленнаго; «Онай у шило, онай у копито» — кто въ лѣсъ, кто по дрова; «Тиран — виран — элбасан — шехеристан» — нѣчто огромное, хорошо неизвѣстное.

Изреченія, возникшія изъ какого-нибудь факта, обряда или повѣрья и наблюденія природы: «Помагао е нему, ка и Байо Оташу» — а Байо былъ *дьевер на мейдану* (секундантъ) Оташа и отнесъ его съ поля мертваго, какъ и другой секундантъ своего; то же самое: «Попа Луку на арабе вуку, а Якова попречке на коня носе»; «Больи е Лука (Дюрашковичъ), но сва Жупа (Цеклинская)»; «Сва се Жупа (Никшицкая) бои Бойовича; сам Бойовичъ Трипка Поповича»; «Заклеше се турци на погачу, да веть нетье никад на Морачу (послѣ несчастнаго для нихъ боя 1820 г. См. Т. I, стр. 621). «Топ пуче у куче; све куче утуче; а оста едно куче, и нега бог утуче» воспоминанія разоренія ихъ въ 1847 г. при князѣ Даніилѣ и намекаетъ, кажется, на попа Спаха, который былъ убитъ измѣннически. «Тара не зна за Цара»—колашницы, не признававшіе надъ собою никакой власти; «Да тьемо се поклат, као *лужани*», которые, по народному преданью, населяли Бѣлопавличи и погибли всѣ, побившись изъ-за случайно выскочившаго зайца; «Ніе крива Босна, што е гладна Ерцеговина»; «Изгоріеше мостарске свіече, броечи сараевско благо»; «Ерцеговина све земле насели, а себе не расели» — такъ какъ изъ нея населилась большая часть Черногоріи, также много мѣстностей въ Боккѣ, Далмаціи, Сремѣ; сама же осталась, какою и была; «Погинуо е, као принципова гаста» (самая меньшая венец. монета); «Реве на страну, као марково рало». Когда торговецъ слишкомъ много запрашиваетъ, то говорятъ: «Ціени, као Марко мајку» намекая, что Марко продалъ свою мать. «Битье шишак (черногорская шапка) по чакмак» — похваляются турки

на черногорцевъ, разсчитывая побѣдить и отрубить множество головъ; а черногорцы отвѣчаютъ имъ тѣмъ же, ставя слово *тюлаф* или *фес* вм. шишакъ; «Стиди се, као куряк у рупи» — это выводится изъ разсказа, что волкъ, соскочивши въ глубокую яму, гдѣ посажена для приманки овца, и видя невозможность выскочить, остается съ овцой, не трогая ея, и въ такомъ положеніи его убиваютъ; «Што продаеш рог за свіечу!» «Нѣгуе га, као майка единица»; «Имао сам пушку, коя би уждила и на оца», тогда какъ она должна бы была осѣчься; «Отишао е, као мачак у фрчак»—на любовныя похожденія; «Тьерати кера на баера»— тягаться съ кѣмъ-либо, состязаться на судѣ, въ бѣгѣ, въ питьѣ и т. п.; «Шкаклив сам око врата» — отвѣчаютъ, если предлагаютъ что-нибудь съ рискомъ жизни; а такъ отвѣчалъ цыганъ, когда ему палачъ надѣвалъ петлю на шею, чтобы повѣсить. «На твоем оружу могла би се летурдьия служити», т. е. никогда никого оно не убило; «Далеко (или дубоко) си забраздіо»; «Он носи брояннце од вуне» — шерстяныя четки, какія собственно не существуютъ; а этимъ выражается самая строгая, воздержная жизнь; «Скочи, па онда реци: хоп!»—не хвались впередъ; «Сад тье зец тражити майку» или: «Пуцатье и гвоздене паланке» — будетъ сильный холодъ; «Айде, да отресемо росу са срца»—такъ предлагаютъ выпить первую рюмку водки утромъ, натощакъ; а другіе добавляютъ: «Да нас не превари кукавица», потому что впервые услышать кукушку натощакъ—обѣщаетъ несчастье; «Превари ме кукавица» — говорятъ, если случилась какая-либо неудача; — «Твоя е памет кратья од зечіега репа»; «Айде, али не мой, као гладан на нужду», т. е. не медли; «Жао ми е, да то не понесе копиланлуком» — обманомъ, лукавствомъ; «Натутурукатисе (наѣсться) тако, да се може по трбуху мотиком стругати». «Послѣдня рупа на свирали» или «крайня баджа на кавали»— послѣдняя спица въ колесницѣ; «Попу чаша, а я йок! попу друга, а я йок! поп се люти, а я йок!» говорятъ, когда кого обходятъ чѣмъ, а онъ все терпитъ. «Стой, влаше, да те запопимъ!» говорятъ человѣку, который слишкомъ заврался и занесся; а взято

это отъ турокъ, которые такъ обращались къ попадавшимся имъ безоружнымъ христіанамъ и схватывали за *перчин* (чубъ на головѣ, вообще длинные волосы), чтобы отрубить голову, и приравнивали это къ обряду постриженія во священники *); «Празной чаши молитве нема», говорится въ смыслѣ необходимости подарка кому-либо, а напоминаетъ свадебную молитвенную чашу, которая должна быть наполнена виномъ. «Вук или лисица?» спрашиваютъ человѣка, возвращающагося съ какого-нибудь дѣла (если онъ отправлялся съ торговою цѣлью, на добычу, на охоту и т. п.); вук—означаетъ удачу, лисица—противное; то же самое «тикве или дине», при чемъ первое означаетъ неудачу; «отьемоли съютра грѣховати?», т. е. работать; «уклонити кога» — убить съ общаго согласія, если онъ, напр., вредилъ общему народному дѣлу; «Не мой ми каживат зубе» — смѣяться, шутить со мной; «Од повоя до покрова»; «Уфатити се с ким у штап» — затягаться; «Узъяхати на вельега хата» — пойти въ гору; въ противномъ случаѣ «узъяхати на магаре»; Баціо е поткове» — умеръ; «Пріорао е» — близокъ къ смерти; «Цили, као да е прентино діете — слабое, нѣжное; «Зинуо е као моянски крап» (особ. рода сазаны близь Жабляка); «Метнути момку синджир за врат» — женить; о мужчинѣ говорятъ: «Иде на чекрк», если онъ ломается и важничаетъ; а о дѣвушкѣ «иде на цивили — зоне или на баши — тьоше» — если она слишкомъ красуется, модничаетъ и идетъ съ вывертами; «Студен сам с ледья; учини ми топла ледья» — я не имѣю поддержки, поддержи меня, «Омркао, а не освануо» пришелъ ночью, ушелъ до свѣта; «У найветьи ек» — въ цвѣту, въ

---

*) Въ Черногоріи вообще часто говорится *уфатити кога за перчин* (за волосы), что значитъ поставить человѣка въ полную зависимость отъ себя, привести въ покорность, заставить слушаться въ смыслѣ физическомъ и моральномъ. Не остатокъ ли это стараго обычая, какъ то находитъ Тэйлоръ у шотландцевъ? Вотъ что мы находимъ въ его соч. «Первобытная культура»: «Когда шотландскіе парни, играя въ tapріе — tousie, берутъ другъ друга за хохолъ и говорятъ: «Хочешь ли ты быть моимъ?», они не подозрѣваютъ о старомъ символическомъ обычаѣ брать въ феодальное подданство, которое продолжается у нихъ въ видѣ переживанія» (стр. 70).

полномъ развитіи; «Ситно брашно, као піена»; «Помрчина, као у тіесто»; «Кое си доба?» — спрашиваютъ въ смыслѣ: сколько сработалъ и сколько еще остается; «Не пита се он, као пьян с гатьяма». «Дьяво ме прекрстио!» говорятъ, когда кому ни въ чемъ нѣтъ удачи. Это собственно фигуральныя выраженія, относящіяся къ области языка, къ которымъ мы еще обратимся въ статьѣ объ языкѣ; здѣсь же считали не лишнимъ привести ихъ нѣсколько, такъ какъ они взяты всѣ изъ жизни и въ нихъ виднѣе отражается складъ и направленіе мысли. Въ заключеніе приведемъ рядъ эпитетовъ, которые черногорецъ даетъ человѣку по его нравственнымъ качествамъ. Часть этихъ эпитетовъ, выражающихъ главныя качества человѣка, или дающихъ ему извѣстное положеніе и честь среди своего народа, мы уже знаемъ; остаются болѣе узкія и частныя опредѣленія. При этомъ замѣтимъ, что большая часть этихъ названій относится къ дурнымъ качествамъ, такъ какъ, во 1-хъ, хорошія качества мы уже перечислили прежде; а во 2-хъ, вообще прозвища даются по какимъ-либо рѣзкимъ чертамъ, которыя и являются вслѣдствіе того исключеніями, отступленіями отъ нормы, а наконецъ недостатками и даже пороками.

Вообще характеръ человѣка выражается словомъ *тьудь* или *нарав;* но есть еще слово — *хуя* (кажется, тур.), которое употребляется въ томъ же смыслѣ, при томъ больше въ смыслѣ дурномъ, какъ причудливости, напр. «Ова жена има хую или хурлива»—сварливая. Честь—*поштенье* или *образ*, но часто употребляется *хрз*: «не удари ми у хрз», «тога не подноси ми хрз». Противоположное тому *хор* въ смыслѣ: стыдъ, срамъ, зазоръ, униженіе. Одинъ, напр., стоявши когда-то высоко, никогда не пахалъ и не копалъ, былъ всегда хорошо одѣтъ, держалъ хорошаго коня для выѣзда, принималъ у себя гостей; а потомъ обѣднѣлъ и не можетъ помириться со своимъ положеніемъ, работать и вообще жить, какъ другіе простые: «Гледам, да не буде мени хор»,—говоритъ онъ, объясняя, почему долженъ такъ держаться. «Човѣк поштен, стечан и вѣрован», который обезпеченъ иму-

ществомъ и потому всякій ему вѣритъ; *згиман*, *азгиман* чов. — богатый и держащійся высоко: «ми нисмо люди *азгимни*»—небогатые имуществомъ и потому скромные; иногда этимъ именемъ означается и насильникъ; *куветли* ч., который живетъ въ свое удовольствіе и ни въ чемъ не терпитъ недостатка, а также хорошо принимаетъ у себя другихъ.

Оцѣнивая умъ человѣка, говорятъ: *паметан*, *мудар*, *вѣшт* и еще: *ерли*; *ербаб чов. или ербатан*—мудрый, ловкій, искусный. Но ума ограниченнаго, упрямый — *едноумац*.

Зоран — видный, красивый; относится преимущественно къ внѣшнему виду и фигурѣ; а также и къ поведенію; близко къ тому *йорган:* «найорганіе момче, што мо́же бити»—съ прибавленіемъ живости. Къ этому послѣднему приближается *ласт* живой, легкій на подъемъ; нема ластіега момка», чтобы куда-нибудь быстро слетать. Въ то же время это означаетъ человѣка свободнаго незанятого никакимъ дѣломъ; оттуда *ластак*: «он ластаком добія кору лѣба», т. е. легко, безъ труда; «я сам сад ластак, слободан, не морам радити, ербо имам од чеса живѣти.» *Салтанет*—имѣющій хорошее одѣяніе и гордящійся тѣмъ, спесивый человѣкъ. *Слободан*—значитъ смѣлый, не боящійся никого и ничѣмъ не стѣсняющійся; оттуда *слабодити*— ободрять и *слободнякъ* (храбрый); это та же храбрость, только больше въ гражданскомъ смыслѣ (либералъ).

Эгоистъ, думающій только о себѣ и своемъ интересѣ — *особлив и особит чов.*

Шер — шалунъ, проказникъ, шутникъ — не въ дурномъ смыслѣ; но *шеретлук*— плутовство. *Хилав* ч.—уклончивый, податливый на все, измѣнникъ, отъ *хила* — лукавство, подвохъ. *Альчак* — маленькій ростомъ, а также плутъ, съ низкою, подлою душой. *Хаинин*—иначе *одметник*, *кои се похасіо*, т. е. не признаетъ надъ собою ничьей власти; оттуда въ пѣснѣ *хаинин-дьевойка* — предательница, коварная. Въ Васоевичахъ людей, не признающихъ никакого начальства, назыв. *фирари*, *бесудни люди*. *Бастадур*, который не стѣсняется ни съ кѣмъ и ничѣмъ,

потому что можетъ отвѣтить имуществомъ или своими личными достоинствами; *баста му. Джагадур* — готовый на все безъ разбора, сорванецъ, иногда то же, что *пустолов* — проходимецъ. *Опркат* — упрямый, который любитъ во всемъ перечить другому; *курилаф* — болтунъ, безпутный говорунъ. *Балабан* — собственно *уџич*, лучшій баранъ въ стадѣ, передовой съ погремушкой на шеѣ; а также человѣкъ, который *зори се* (величается), большимъ ростомъ, богатствомъ, одеждой, не понимая самъ себя и не имѣя никакихъ заслугъ или нравственныхъ достоинствъ; въ Пиперахъ, впрочемъ, зовутъ такъ и очень скупого человѣка. *Човѣк шубара* — разыгрывающій изъ себя господина, нѣжный и требовательный (въ Сербіи, кажется, простой и добродушный). *Благуля* — покладливый и никуда не годный; *лободлив* — *мекушан*, *слабчина* — слабый, иногда и отъ болѣзни; сильнѣе выраженіе — *узма* — никуда не годный; *метош*, какъ *сметиште*. *Тенанџија*—работающій съ остановками и отдыхами и все дѣлающій медленно *натенани*. *Мораст* — *досадан*, *тежак на ріечима*: когда начнетъ говорить тебѣ что, то не можешь отъ него отвязаться.

Блесаст — глуповатый разсѣянный, растерянный и дурачекъ; близко къ тому *диванія* — суманит, сулудан, будала.

Ламбуля — *распасан*, *неугладьен чов.*, неряха: одно у него растегнуто, другое разорвано; то же самое *ла(м)псор и матрос*, какъ ругань, особенно на Чевѣ.

Ушур, *ујам*—недостатокъ въ чемъ-нибудь: въ умѣ, зрѣніи, въ ногахъ и т. п., и о такомъ чел. говорятъ: «маньсе онога, чувай се, коему е бог ушур узео».

Муанат — слишкомъ чувствительный, раздражительный, вспыльчивый, капризный; говорится и о лошади. *Губодроб* — кто слишкомъ много сердится, такъ что у него нутро портится.

Смутикутя — безпокойный, суетливый, который постоянно мотается туда и сюда. *Фурсат* — выскочка, бахвалъ; чуть замѣтитъ слабость другого, еще больше высится передъ нимъ.

Фастак — хвастунъ, шарлатанъ; въ Цермницѣ *валян момак. Лайдак — скитница; протува* — пройдоха.

Барун, он е велики барун — обманщикъ и вмѣстѣ воръ.

Голáноц—голый, плохо одѣтый, бѣднякъ. *Керим*—ненасытимый человѣкъ, который слишкомъ много ѣстъ и вѣчно голоденъ; то же говорятъ и о животномъ; въ другихъ мѣстахъ называютъ *керим*, что означаетъ собственно бездонную пропасть, которую нельзя наполнить. *Сарош* — (Васоев.) — пьяница.

V.

ЖИЛИЩЕ СО ВСЕЮ ВНУТРЕННЕЮ И ВНѢШНЕЮ ОБСТАНОВКОЙ.

Для обозначенія помѣщенія вообще не подъ открытымъ небомъ въ Черногоріи существуетъ выраженіе *сувота* (*в* вм. *х*). Это — помѣщеніе постоянное или временное, для человѣка или домашнихъ животныхъ, въ которомъ только бы можно было укрыться отъ дождя и всякой непогоды. Собственно для людей это временныя жилища: шалашъ, шатеръ и т. п.; а для животныхъ постоянныя при домѣ или на мѣстахъ кочевокъ со скотомъ. Поэтому, когда войско или вообще народъ собирается гдѣ-нибудь внѣ населенныхъ мѣстъ, то спрашиваютъ: «стои ли войско у сувоту?» и о животныхъ: «има ли сувоте за коня?» или: «колико имате сувоте», т. е. помѣщеній для скота.

Затѣмъ имѣются еще выраженія: *кућа или дом*, которыя часто употребляются совершенно безразлично, а въ нѣкоторыхъ случаяхъ различаются, на что мы указали въ гл. III; *кула*, *чардак* и т. д. для постояннаго жилища, *колиба*, *стан*, *глада* и т. д. для жилищъ временныхъ.

Всѣ эти виды жилища разсмотримъ отдѣльно, а также и ихъ внутреннее расположеніе и обстановку съ различными хозяйственными постройками и наконецъ домашнюю утварь, посуду и орудія.

1. Дома каменные: поземуша и полача; домъ «на под»; кула и чардакъ; лучшіе сельскіе дома.

Дома прежде всего различаются по матеріалу, изъ котораго построены: изъ камня или изъ дерева.

Главнымъ образомъ во всей Черногоріи каменные дома; только въ Васоевичахъ преимущественно и почти исключительно дома деревянные; отчасти въ Морачѣ, Пивѣ и Дробнякахъ.

Разсмотримъ тѣ и другіе отдѣльно и начнемъ съ дома изъ камня.

Здѣсь мы встрѣчаемъ два типа: самый простой домъ, стоящій прямо на землѣ и потому называемый *поземуша*, и домъ *на под* или по нашему въ два этажа, гдѣ вверху живутъ люди, а внизу находится помѣщеніе для скота или подвалъ.

Первый типъ приближается къ *колибѣ* (временное жилище) и встрѣчается теперь только въ мѣстахъ глухихъ у бѣдняковъ или новопоселенцевъ; а прежде былъ вообще распространенъ безъ различія состоянія. Такіе дома бывали довольно просторные и строились солидно.

Эти дома всегда почти сухой кладки (сувомедья); крыша со скатомъ на двѣ стороны, соломенная, а иногда изъ мелкихъ природныхъ плитокъ (плоче) известковаго шифера съ наваленными поверхъ ихъ камнями, чтобы эти плитки не сносилъ вѣтеръ.

Фигура такого дома продолговатая, такъ что ширина немного больше половины длины или равная половинѣ, а иногда бываетъ и меньше.

Куда обращены двери, это зависитъ отъ условій мѣстности: южная сторона предпочитается, но въ то же время избѣгаютъ преобладающаго вѣтра, особенно сѣвернаго. Иногда онѣ бываютъ обращены къ сосѣдней скалѣ, и вообще нѣтъ обычая обращать двери къ дорогѣ, если только это не корчма.

Войдя внутрь дома, вы прежде всего встрѣчаете *огнище*, на которомъ никогда не долженъ прекращаться огонь: если нѣтъ пламени, то подъ золой должны находиться горящіе угли, отъ

которыхъ всегда можно развести огонь. Потолка въ такихъ домахъ чаще всего не бываетъ; только пространство надъ жилищемъ и далѣе покрыто плетенымъ потолкомъ изъ тонкихъ прутьевъ (*ліесе*), называемомъ *петер*.

Этотъ неполный плетеный потолокъ лежитъ на поперечныхъ грядкахъ, лежащихъ въ свою очередь концами своими на стѣнахъ, и между ними одна толстая балка (тетивица) проходитъ посрединѣ дома и надъ огнищемъ, подпертая снизу столбомъ, а если просторъ большой, то двумя и тремя (уровањ, во множ. ч. уровњи). Съ него спускается цѣпь (вериге), на которой навѣшивается котелъ (казан) для варенья ѣды, и на немъ же устраивается рѣшетчатый помостъ (черен), служащій для подвѣшиванія бараньихъ тушъ, окороковъ, колбасъ для сушки, копченья, а подальше отъ огня также висятъ мѣха съ масломъ, пласты свиного сала и т. п. Тутъ же сушатся опанки, чулки и вообще мокрая одежда. Ближе къ стѣнѣ на той же балкѣ вѣшаютъ оружіе, струку и другія вещи съ гостя, какъ только онъ войдетъ въ домъ, на большихъ вбитыхъ въ неё деревянныхъ гвоздяхъ (клинци). Верхняя грядка въ крышѣ, составляющая конекъ (шљеме), концами лежитъ на сохахъ (стројнице), упирающихся въ стѣну, а иногда бываетъ еще одна соха или больше между стѣнами, и тогда онѣ упираются опять въ ту же балку.

Стропила (кључеви), держась нижними концами на стѣнахъ, а верхними прикрѣпленные къ грядкѣ въ конькѣ, связываются между собою приблизительно на половинѣ высоты поперечными брусками (панте). Затѣмъ для соломенной крыши поперекъ стропилъ кладутся жерди, образующія такимъ образомъ рѣшетку, по которой и покрывается крыша соломой. При этомъ её прикрѣпляютъ къ стропиламъ тонкими прутьями (прутило) изъ вербы, вяза или какого-нибудь вьющагося растенія.

Пространство между крышей и стѣной съ двухъ узкихъ сторонъ кое-какъ закладывается каменьями или заплетается.

Полъ земляной, иногда помощенный плитами мѣстнаго камня безъ всякой правильности, или же каменный, такъ какъ подъ

домъ занимается обыкновенно мѣсто, состоящее изъ сплошного камня, который только выравниваютъ.

Оконъ собственно въ такомъ домѣ не имѣется; а только небольшое четвероугольное отверстіе въ стѣнѣ, противоположной дверямъ, которое, когда нужно, закрывается доскою. Иногда такое окошечко бываетъ прòдѣлано сбоку близъ двери. Отверстія эти служатъ не столько для полученія черезъ нихъ свѣта или вентиляціи, сколько для наблюденія того, что дѣлается внѣ дома. Такимъ образомъ свѣтъ въ такомъ домѣ проходитъ главнымъ образомъ черезъ двери, а вентиляція совершается черезъ крышу и сквозь стѣны, такъ какъ при сухой кладкѣ въ нихъ между камнями всегда бываютъ щели.

Иногда и въ такой *паземушь* дѣлается въ одной сторонѣ перегородка изъ плетня или досокъ и за нею образуется отдѣльная комнатка (камара); тогда помѣщеніе, гдѣ огнище, называется по преимуществу *ку́тя*. Часто, несмотря на всю тѣсноту, тамъ же устраивается помѣщеніе и для скота (козлятъ и ягнятъ); а для людей служитъ кроватью широкій помостъ изъ досокъ на сохахъ вышиною до полутора метра. На этой кровати помѣщаются только старшіе члены семейства и малыя дѣти; другіе же лежатъ на полу близъ огнища. Тамъ же помѣщается иногда и ручная мельница.

Въ одномъ изъ угловъ за огнищемъ находится *упрет:* это нѣчто въ родѣ маленькой печки при стѣнкѣ, гдѣ печется хлѣбъ на угляхъ.

Если въ такомъ домѣ нѣтъ отдѣленій для скота и для боковой комнаты, то при одной стѣнкѣ за огнищемъ и сбоку его дѣлается нѣчто въ родѣ скамейки изъ камня же вышиною до 40, а шириною до 20 сантим. и называется *пижуль*.

Въ дверяхъ, если нѣтъ косяковъ изъ цѣльнаго камня, въ замѣну ихъ ставятся большіе камни, которые при этомъ крѣпко вяжутся со стѣною. Самая дверь сколачивается также прочно изъ толстыхъ досокъ, а запирается изнутри засовомъ (*ключаница* или *качаница*) черезъ всю дверь или съ одного только края

входящимъ глубоко въ отверстіе, продѣланное въ противоположномъ косякѣ. Слово это употребляется еще и въ переносномъ смыслѣ; какъ:

«Ви сатрли љуту *качаницу*
Колашина града бѣлога.

Здѣсь разумѣется домъ Мушовичей, бывшій главною защитою Колашина.

При отсутствіи оконъ и съ чрезвычайно крѣпкими дверями такой домъ представляетъ собою маленькое укрѣпленіе и можетъ выдерживать осаду и отражать нападенія довольно значительнаго непріятеля.

Самое слабое мѣсто представляетъ соломенная крыша, которую могутъ зажечь, что и случается обычно, когда берутъ такіе дома приступомъ.

Подобно тому, что внутри дома представляетъ огнище, какъ нѣчто священное, съ чѣмъ соединяется понятіе о жизни дома,— изъ внѣшнихъ его частей представляетъ собою конекъ крыши (шлеме): когда поднимаются противъ какого-нибудь дома цѣлымъ народомъ, то прежде всего перерубаютъ конекъ, и это означаетъ, что для жильцовъ того дома нѣтъ больше жизни и убѣжища въ томъ краю, и они должны выселяться. Поэтому выраженіе «перерубить конекъ» означаетъ, что живущее въ томъ домѣ семейство подверглось изгнанію, и видѣть во снѣ, что конекъ этотъ перерубленъ кѣмъ-либо или переломился самъ собою, значитъ, что смерть или какое-нибудь великое несчастіе должны постигнуть главу того дома.

Войдемъ теперь въ подробности внутренняго устройства дома.

Самую существенную часть въ домѣ составляетъ мѣсто, гдѣ раскладываютъ огонь, — *огнище* *), которое по правилу должно

*) Въ древнеримскомъ домѣ то же самое представляетъ focus, также священное мѣсто въ домѣ, и состоявшее изъ четвероугольной каменной или

быть посрединѣ, и при этомъ часть дома между имъ и заднею стѣнкой называется *горній край*, а къ двери — *доній* (нижній).

Огнище представляетъ собою квадратъ, края котораго обложены камнемъ или деревянными брусками (сантрач). Съ одной стороны вдѣланъ въ полъ не высокій, сверху плоскій камень, на который кладутъ дрова, а на Рождество — *бадняк*, и называется онъ *пріеклад*. Иногда вмѣсто камня служитъ желѣзная подставка и называется также *пріеклад* или *демир-оджак*. Иногда такихъ пріекладовъ бываетъ два, и тогда ими пользуются для печенія мяса цѣлою тушей.

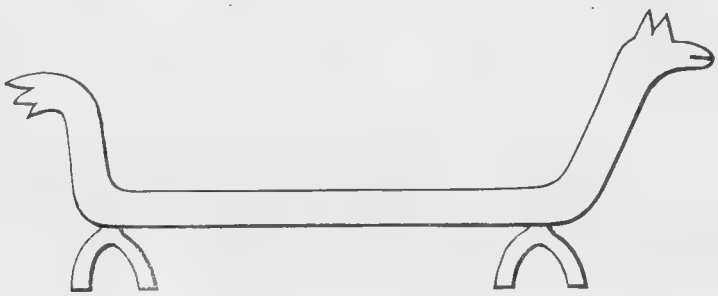

Желѣзный *пріеклад* (иначе демир-оджак), на который кладутся дрова концами, когда они горятъ на огнищѣ.

Въ частностяхъ однако встрѣчаются видоизмѣненія сообразно съ особенными потребностями и соображеніями хозяевъ. Такъ, у кучъ огнище находится большею частію въ углѣ и называется *упрет*. Часто оно бываетъ при одной изъ стѣнокъ, чтобы было больше простора посрединѣ, и если оно совсѣмъ плотно прилегаетъ къ стѣнѣ, то надъ нимъ по той стѣнѣ выводится сплетенная изъ прутьевъ труба (димняк). Это уже нѣчто въ родѣ камина и называется *оджак*.

Въ Банянахъ во многихъ домахъ мы нашли при стѣнкѣ про-

кирпичной площадки, на нѣсколько сантиметровъ возвышенной надъ поломъ и при немъ также находились *varae* изъ желѣза, на которыя клались дрова фигурою своею совершенно напоминающія черног. *демир-оджак* и также служившія и для печенья мяса на вертелѣ.

тивъ двери за огнищемъ помостъ изъ камня вышиною болѣе метра, который называется *кревет*. Это въ родѣ нашего русскаго помѣщенія для спанья на широкой печи. Подъ этимъ *креветомъ* находится *упрет*, отъ котораго онъ отчасти и нагрѣвается.

Отъ этого, такъ сказать, схематическаго представленія черногорскаго дома, каковъ онъ бываетъ въ большинствѣ или долженъ быть, дадимъ описанія домовъ извѣстной мѣстности и принадлежащихъ извѣстному хозяину.

Возьмемъ для примѣра простой домъ съ края Цетинской равнины, принадлежащій Поповичамъ, по состоянію людямъ средней руки. Домъ довольно просторный; огнище сбоку влѣво отъ двери; рядомъ съ дверью небольшое отверстіе, служащее окномъ; въ лѣвой же сторонѣ близъ огнища *упретняк* или *пепеляк*, и въ немъ виднѣются *црепули*, въ которыхъ пекутъ хлѣбъ. Потолокъ плетеный изъ прутьевъ и на немъ помѣщаются также плетеныя и обмазанныя глиной съ коровьимъ пометомъ корзины (коши) съ кукурузнымъ зерномъ. Это, какъ мы уже знаемъ, *петер*, а надъ огнищемъ изъ деревянныхъ брусковъ и досокъ *черен*. Подъ потолкомъ висятъ окорока бараньяго мяса, мѣха съ масломъ и другими молочными скопами. Вдоль одной стѣны широкая полка, на которой стоятъ сосуды съ молокомъ для приготовленія сыра. По угламъ — кровати, сундуки, мѣшки, разная посуда и утварь; тутъ же и ткацкій станъ (*статив*).

Другой домъ возьмемъ въ Цуцахъ, въ поселкѣ, называемомъ Тигедина, Вука Гилена. Всего въ домѣ 7 душъ. Хозяинъ можетъ считаться зажиточнымъ: онъ имѣетъ 9 ралъ пахотной земли (около $1^1/_2$ десятины), 120 козъ и 80 овецъ (съ мелочью), 15 головъ крупнаго рогатаго скота и 15 ульевъ. Сверхъ того у него есть *метех* (мѣсто для пастьбы скота и рубки дровъ). Домъ въ длину метровъ 7, а въ ширину до $3^1/_2$. Стѣны сложены изъ простыхъ камней, между которыми въ щели свободно дуетъ вѣтеръ. Полъ земляной; окна ни одного. Посрединѣ огнище; а за нимъ при задней стѣнкѣ заплетенное помѣщеніе (*котац* или *ко-*

шар) для козлятъ, которыхъ сажаютъ туда и вынимаютъ обратно черезъ верхъ; а почти цѣлая половина дома вправо отъ двери занята подобнымъ же помѣщеніемъ для козъ съ дверкою (струга). Овцы и ягнята имѣютъ отдѣльное помѣщеніе внѣ дома. Потолокъ покрытъ не весь, а только часть его; надъ огнищемъ *черен*. На лѣвой сторонѣ въ двухъ углахъ двѣ кровати, т. е. помосты изъ досокъ на высокихъ сохахъ; а между одною изъ кроватей и котцемъ на пространствѣ въ половину метра помѣщается ручная мельница (описаніе ея будетъ дальше). По стѣнамъ полки; передъ кроватями сундукъ и разная утварь. Все внутри закоптѣло, и солома на крышѣ также совершенно черная.

Мы уже упоминали, что эти маленькіе дома бываютъ иногда сложены изъ чрезвычайно крупныхъ камней. Это особенно замѣтно въ старыхъ постройкахъ. Такіе дома мы видѣли въ селѣ Кутьиштахъ, самомъ старомъ поселеніи племени Цекличей, и тамъ же видны развалины старыхъ домовъ чисто циклопической постройки.

Есть такіе дома въ Банянахъ и въ другихъ мѣстахъ. Къ сожалѣнію, такіе старые дома мало гдѣ сохранились вслѣдствіе частыхъ турецкихъ погромовъ Черногоріи.

Одинъ такой домъ, вполнѣ сохранившійся отъ стараго времени, мы видѣли въ с. Превишѣ въ Дробнякахъ, Іована Лазаревича или Куюнджича.

Длина этого дома 15 м. 25 с., ширина—6 м. 70 с.; высота отъ крыльца подъ крышу (стрѣху) 2 м. 2 с. Толщина стѣнъ 1 м.; а сложена она изъ камней, между которыми есть имѣющіе въ длину 1 м. 90 с., а въ вышину 1 м. 4 с. Оконъ въ настоящее время нѣтъ; а въ старое время было одно, заложенное впослѣдствіи; оно было продолговатое: по высотѣ стѣны 77 с., а по длинѣ — 80 с.

Передъ домомъ въ родѣ двора стѣнка тоже изъ крупныхъ камней, изъ которыхъ одинъ имѣетъ 2 м. въ высоту, и дѣдъ нынѣшняго хозяина вскакивалъ на этотъ камень обѣими ногами съ мѣста, безъ разбѣга. Сзади дома въ видѣ полукруга идетъ

также стѣнка высотою около метра. Такой домъ въ старое время представлялъ собою укрѣпленіе, съ которымъ безъ пушекъ трудно было что-нибудь сдѣлать.

Тамъ же видно основаніе подобнаго же дома, принадлежавшаго извѣстному въ тѣхъ краяхъ патріоту и юнаку Брку (его внукъ учитель Перо Костичъ) и разореннаго турками до основанія, такъ что можно видѣть только матеріалъ, изъ котораго онъ былъ построенъ.

Описанный выше домъ Лазаревича, хотя вы и входите въ него прямо, не поднимаясь по лѣсенкѣ или высокому крыльцу, имѣетъ подъ собою помѣщеніе, называемое *и́зба*, гдѣ держится скотъ. Это собственно природная выемка подъ частью дома въ родѣ подвала, которому спереди составляетъ стѣну природная скала, служащая основаніемъ дому, и только сзади подведена стѣна искусственная.

Такіе дома составляютъ переходъ къ домамъ на этажъ (*на под*).

Есть еще названіе для дома въ одинъ этажъ (поземуши) — *полача* и, которая можетъ быть очень длинная и помѣстительная; а иногда она состоитъ при домѣ, какъ служба, и въ ней помѣщается скотъ (Цеклинъ, Цермница, Баръ). Есть пословица: «капля по капля — это Морача; зрно по зрно — это погача; камен по камен — это *полача*».

Домъ на этажъ въ общемъ совмѣщаетъ въ себѣ тѣ же самыя главныя части, какъ и поземуша; только что является помѣщеніе и подъ домомъ, называемое *и́зба*, и потому, говорятъ о такомъ домѣ — *дом на и́збу*. Иначе это нижнее помѣщеніе называется *ко́ноба*. Она назначается главнымъ образомъ для скота, при чемъ раздѣляется перегородками, такъ что въ одномъ отдѣленіи стоитъ лошадь, въ другомъ коровы, въ третьемъ козы; иногда тамъ же отдѣленіе и для свиней.

Этотъ нижній или подвальный этажъ, какъ мы замѣтили, образуется иногда самою мѣстностью; такъ что спереди домъ представляется одноэтажнымъ, а сзади въ два этажа. Тогда входъ въ этотъ послѣдній сзади же или сбоку.

Если же весь домъ поднятъ на этажъ, тогда для входа въ верхній этажъ служитъ деревянная или каменная лѣстница или высокое крыльцо (басамаке, скале, скалине).

Входъ этотъ можетъ быть снаружи или изнутри, изъ конобы. Полъ, раздѣляющій верхній этажъ съ нижнимъ (под), состоитъ изъ толстыхъ широкихъ досокъ, положенныхъ на балки, которыя снизу поддерживаются деревянными столбами (дирези), а иногда столбами, сложенными изъ камня (стубови). Послѣдніе особенно необходимы тамъ, гдѣ огнище устроено по срединѣ дома.

Доски въ полу не пригоняются особенно плотно, такъ что не только происходитъ свободный обмѣнъ воздуха между обоими этажами, но можно даже видѣть изъ одного въ другой.

Для огнища полъ прорѣзывается, и тамъ или кладутся каменныя плиты, или набивается земля со щебнемъ, а вокругъ *сантрачь* и при одномъ краѣ *пріекладъ*. Устройство потолка тоже самое, какъ и въ поземушѣ, а также и вся прочая обстановка. Но существенная разница заключается въ кладкѣ стѣнъ; высота дома не позволяетъ ставить въ нихъ цѣлыя каменныя глыбы, но вынуждаетъ обдѣлывать камни соотвѣтственной величины, пригонять ихъ, сколько можно, плотнѣе другъ къ другу и класть съ цементомъ, состоящимъ изъ смѣси извести, глины и мелкаго щебня.

Поземушу можетъ построить почти всякій самъ для себя; а для такого дома нуженъ мастеръ; при чемъ въ болѣе благоустроенныхъ домахъ нижній этажъ дѣлается сводомъ (волат, њемер), для чего требуется еще большее искусство.

Крыша всегда бываетъ на два ската, покрыта ли соломой, или черепицей, или каменными плитками. Каждая боковая сторона называется *ли́стра*, а треугольникъ между двумя скатами крыши, нашъ щитъ, называется *ла́стовица* или *забат*. Онъ отдѣляется карнизомъ отъ крыши и отъ стѣны, но названія имъ различныя: въ первомъ случаѣ онъ называется *корниш*, во второмъ — *первaз*.

Въ одной пѣснѣ поется:

А два мрка завијаше вука
А на десну *листру* од истока.

Въ самомъ верху щитовъ продѣлываются отверстія, черезъ которыя проходитъ балка подъ конькомъ крыши, и называется *сомић*. Оно бываетъ иногда настолько велико, что черезъ него можетъ пролѣзть человѣкъ, хотя, конечно, съ большимъ трудомъ, и потому говорится: «провукао се, као лупеж кроз сомић».

Въ сельскихъ домахъ въ одной изъ *листръ* дѣлаютъ окна; а въ городахъ она оставляется безо всего въ ожиданіи, что можетъ рядомъ построиться другой домъ, который долженъ будетъ половину откупить, т. е. заплатить половину ея стоимости хозяину дома, построившемуся раньше.

Такой двухъэтажный домъ разнится отъ поземуши и величиной; хотя часто, несмотря на просторъ, верхній этажъ остается безъ всякихъ подраздѣленій и потолокъ хотя бы плетеный, не покрываетъ цѣлаго пространства. Но въ большей части случаевъ тутъ является стремленіе къ нѣкоторымъ удобствамъ: отдѣляется отъ *кутьи собственно* — камара или двѣ; потолокъ дѣлается досчатый; гдѣ-нибудь сбоку устраивается чуланчикъ (ћилер или ћирел) *).

Передъ входомъ въ двери выше крыльца дѣлается площадка, иногда покрытая сверху крышею, на каменныхъ столбахъ, съ парапетами по краямъ: это — *тріем* или *тріен*, (въ Боккѣ — *солар*), на которомъ сидятъ лѣтомъ женщины, работая что-нибудь, и мужчины безъ всякаго дѣла, покуривая трубки и разговаривая между собою или съ какимъ-нибудь гостемъ.

Лучшія постройки находятся въ Цермницѣ, Градьянахъ, Люботинѣ, Цеклинѣ, Добрскомъ селѣ, въ нѣкоторыхъ селахъ Цекличей; а въ Нѣгушахъ, не считая новѣйшихъ домовъ, отли-

*) Въ новогреч. γερλλαρι — отдѣленіе, гдѣ хранятся съѣстные припасы; и въ русскихъ монастыряхъ въ старое время — *келарь* завѣдывалъ монастырскимъ хозяйствомъ.

чались хорошею постройкой изъ тесанныхъ камней съ тремами и подраздѣленіями внутри только дома семействъ Петровичей, изъ которыхъ были владыки, а послѣ князья, и Радоничей — гувернадуровъ. Отдѣльно могутъ найтись хорошіе дома и въ другихъ мѣстахъ. Но въ перечисленныхъ выше племенахъ или областяхъ сплошь и рядомъ вы видите прекрасные дома съ галлереями (тріем), во внѣшней стѣнѣ которыхъ въ видѣ большихъ полукруглыхъ оконъ устроены арки. Между отдѣленіями дома внутри не перегородки (*мулегин*) изъ досокъ или изъ переплетовъ между столбами (*чатма*), но настоящія каменныя стѣны. Внутри и внѣ для сидѣнія устроены каменныя лавки или софы (*пижулъ*). Нѣчто цѣльное, отдѣльное въ родѣ маленькой печи устраивается и *упретнякъ*. Потолокъ, конечно, досчатый, а нижнее помѣщеніе служитъ для скота или кладовой, гдѣ хранятся различные хозяйственные предметы, запасы хлѣба и молочныхъ скоповъ, а также бочки и боченки съ виномъ и ракіей (водкой). Въ мѣстностяхъ, гдѣ занимаются винодѣліемъ, тутъ устраиваются цѣлые подвалы, гдѣ производится приготовленіе вина и ракіи. Входъ въ верхній этажъ большею частію изнутри, изъ конобы по деревянной, а иногда каменной лѣстницѣ; бываетъ и извнѣ.

Въ стѣнахъ внутри дома дѣлаются ниши (*панега*, *долап*), служащія шкапчиками; такая ниша снаружи дома, спеціально служащая для помѣщенія сосуда съ водой, называется *водни́к*. Тамъ же бываетъ и *рукомія:* это вдѣланный въ стѣнку камень, выдолбленный въ родѣ чаши, на днѣ которой продѣлано отверстіе, затыкаемое палочкой; въ неё наливается вода, и подъ струю, вытекающую изъ этого отверстія, подставляютъ руки и умываются; посредствомъ палочки регулируютъ эту струю, дѣлая её меньше или больше.

Оконъ и въ такихъ большихъ домахъ сравнительно мало, и главная часть (кутя), какъ и въ малыхъ, совершенно безъ оконъ или съ нѣбольшимъ только однимъ или двумя отверстіями. Но зато кругомъ въ стѣнѣ немного выше пола продѣлывается

рядъ небольшихъ четвероугольныхъ отверстій, служащихъ для стрѣльбы черезъ нихъ въ непріятеля, если бъ онъ сдѣлалъ нападеніе на домъ, бойницы (*пушкарíце* или *мáзгале*).

Подъ самой крышей иногда бываетъ рядъ такихъ отверстій для голубей и другихъ птицъ, ютящихся около жилищъ человѣка. По наружному виду это напоминаетъ римскій columbarium.

О дымовыхъ трубахъ, выходящихъ вонъ изъ крыши, не можетъ быть и помина, потому что нѣтъ печей. Даже на Цетиньѣ пятнадцать лѣтъ назадъ, кромѣ княжескаго дворца, не знаю, было ли три дома, имѣющихъ трубы; а теперь, конечно, есть. Но въ селахъ повсюду, и въ городахъ по внутренности до сихъ поръ такія трубы рѣдкость, и изъ печей, устроенныхъ изъ глины или желѣзныхъ, дымъ проводится подъ крышу. Поэтому, когда въ домѣ горитъ огонь, вся крыша дымится.

Мы перечислили главныя мѣстности, гдѣ находятся лучшія постройки, и изъ этого перечисленія можно видѣть, что такія мѣстности расположены ближе къ морю. Въ самомъ Приморьи дома и по селамъ,—сравнительно съ другими, настоящіе палаццо, и есть весьма древніе, а строены мастерами изъ Италіи. Но чѣмъ дальше въ глубь страны, тѣмъ постройки проще. Есть однако и тамъ хорошіе дома.

Такъ въ селѣ *Дужи* въ Дробнякахъ дома и по величинѣ, и благоустройству могутъ служить украшеніемъ и городу. Одинъ изъ домовъ Маловичей, въ которомъ намъ привелось ночевать, имѣетъ въ длину около 20 м., въ ширину около 8 м., высота такая, какъ настоящаго двухъ-этажнаго дома. Входъ по каменной лѣстницѣ изнутри, изъ конобы. Тотчасъ при входѣ обширное помѣщеніе, въ которомъ три огнища, и надъ каждымъ спускаются вериги съ котлами. По сторонамъ три камары жилыхъ и одна въ родѣ кладовой. Передъ домомъ во всю его длину мостовая изъ мелкаго камня въ родѣ тротуара; крыша съ далеко напущенною стрѣхой, чтобы, покуда отворять двери, не стоять подъ дождемъ. Такіе же и другіе дома въ томъ селѣ.

Мы уже говорили, что каменный домъ въ два этажа, иногда называется *кулой* и *чардак*. Оба названія — турецкія: первое означаетъ небольшое укрѣпленіе, въ родѣ блокгауза и значенію его вполнѣ отвѣчаетъ черногорскій большой домъ, безъ оконъ, съ твердыми запорами въ дверяхъ и бойницами въ стѣнахъ; а второе почти то же самое, часто бревенчатое, съ высокимъ балкономъ, иногда и безъ него; но всегда съ бойницами. И въ дѣйствительности такіе дома часто служили укрѣпленіями и выдерживали осаду непріятеля; нѣкоторыя воспѣты въ народной поэзіи, напр. кула Рашовичей (въ Кучахъ), Дьюришича (въ Цермницѣ), чардак Алексича (въ Дробнякахъ) и др.

Кулѣ обыкновенно даются эпитеты: *біела*, *танка*, *боянли*, *давор* и др.

«*Давор-куло*, остала ми пуста!
Лани сам те пусту начиніо,
Покрио те тиглом од Црнице,
Па си љетос мени прокапала».
(Срб. Огл. LVI, 44).

Те истрчи на *бојаньли-кулу* *)
Више градске демирли капије.

Нижній этажъ, какъ мы уже говорили, называется *ѝзба*, и кромѣ того *подрум*, гдѣ помѣщаются лошади:

Води коње у *мрачне подруме*,
А дружину на бијелу кулу.

Въ Пивѣ нижній этажъ сверхъ того называется *магаза*, гдѣ тоже ставится скотъ или складываются разные хозяйственные предметы, хотя главнымъ образомъ это означаетъ лавку или складъ товара для продажи.

---

*) Высокая, отъ *бој* — этажъ.

Помѣщеніе для лошадей называется *хар* или *ар;* но въ пѣсняхъ это названіе иногда относится къ помѣщенію людей:

Коње воде у нове подруме,
А сватове у *нове харове*,
А јенѣије на бијелу кулу.
А кад *на хар* копетану дође,
Нему Томо божју помоћ даје.
Пију вино аге од Никшићах
На *бијелом хару* Мушовића.

Такое смѣшеніе названій происходитъ отъ того, что иногда и въ дѣйствительности нѣтъ различія между помѣщеніемъ для людей и для скота.

Въ Пивѣ и Церквицахъ вы часто встрѣтите помѣщенія для скота совершенно такія же, какъ и дома, и, смотря извнѣ издали, вы невольно впадете въ ошибку, принявши за дома такія помѣщенія для скота.

Бываетъ и такъ, что люди помѣщаются въ нижнемъ этажѣ, а скотъ въ верхнемъ. Есть дома, въ которыхъ скотъ зимуетъ и въ верхнемъ этажѣ и въ нижнемъ; въ нижнемъ этажѣ перегородкою отдѣляется помѣщеніе для пастуховъ и вообще для домашней челяди, а изъ него отъ печи идетъ дымовая труба черезъ потолокъ между скотомъ подъ крышу.

Сначала навозъ проваливается между досками на головы жувущихъ внизу; а потомъ образуется такой плотный слой, что его топоромъ рубятъ на квадраты. Овцы, когда согрѣваются, меньше съѣдаютъ сѣна, меньше исхудаютъ; но зато къ веснѣ шерсть на нихъ сдѣлается желтою и вообще хуже, чѣмъ отъ овецъ, зимующихъ не въ закрытомъ помѣщеніи *).

И двухъэтажные дома, какъ мы замѣтили выше, мало отли-

---

*) См. д-ра П. Милянича. — *У чему живимо.* Грлица. Черногор. календарь за 1891 г., стр. 40.

чаются внутреннимъ устройствомъ отъ одноэтажныхъ; и въ нихъ иногда совсѣмъ не бываетъ потолка или только часть покрыта потолкомъ изъ плетня; но въ большей части есть уже стремленіе къ бо́льшему удобству. Если есть отдѣльныя комнатки, то потолокъ въ нихъ и полъ изъ досокъ и онѣ хорошо освѣщены окнами (прозори, пенджери).

Косяки оконъ и дверей и пороги цѣльные изъ тесанаго камня. Впрочемъ, въ Люботинѣ во многихъ домахъ порогъ дверей составленъ изъ двухъ половинъ, и это непремѣнное условіе, чтобы въ домѣ больше родилось дѣтей, при томъ мужескаго пола.

Крыша бываетъ соломенная, черепичная или покрывается тесомъ или мелкими дощечками (*шинда*, *клис*, *скудла*). Стѣны снаружи бываютъ выбѣлены известкой или оштукатурены; ставни у оконъ (капке, шкуре) покрашены зеленою краской. Если при этомъ передъ домомъ есть деревья, какъ въ Рѣцкой, Лѣшанской и Цермницкой нахіяхъ — тутовое, смоква, черешня, айва и др. или виноградная лоза, пущенная по стѣнамъ, то такой домъ имѣетъ весьма привлекательный видъ. Внутри однако такъ называемая *кутя*, главная часть дома, всегда остается мрачною.

2. Дома городскіе и господскіе; особо турецкіе.

Господскіе дома и дома людей зажиточныхъ или занимающихъ какое-либо болѣе высокое положеніе, такъ называемые господскіе дома собственно не подлежатъ нашему разсмотрѣнію, потому что въ нихъ исчезаетъ уже народный типъ; даже мало проявляется личный вкусъ хозяина, такъ какъ планъ дома и расположеніе въ немъ различныхъ частей и отдѣленій составляется, если не архитекторомъ, то мастеромъ, большею частію изъ Приморья, Далмаціи или Италіи. Эти дома носятъ общій типъ домовъ южной Европы; но различныя удобства въ нихъ принимаются въ соображеніе больше, чѣмъ въ упомянутыхъ выше мѣстностяхъ, особенно въ старинныхъ постройкахъ, гдѣ иногда, при всемъ просторѣ и солидности, не имѣется помѣщеній для самыхъ необходимыхъ потребностей. Больше заботы прила-

гается и къ согрѣванію: во всѣхъ такихъ домахъ имѣются печи желѣзныя, а иногда и изразцовыя (кафельныя).

Но, по старинѣ любя сидѣть и грѣться у огня, черногорецъ непремѣнно устраиваетъ въ одной комнатѣ каминъ, который называетъ *оджаклія* (также называется и комната, гдѣ онъ находится).

Кухня также въ большей части у новыхъ домовъ сохраняетъ типъ *кути:* въ ней вы найдете огнище, надъ которымъ виситъ котелъ; потолка нѣтъ и подъ крышей развѣшаны цѣлыя туши или окорока мяса, мѣха съ масломъ, цѣлые пласты свиного сала и т. п. На этомъ огнищѣ обыкновенно налагаютъ баднякъ и вообще около него часто проводятъ время по-старинному, по-черногорски. Иногда налагаютъ баднякъ и въ каминѣ.

Есть такіе дома и въ селахъ, напр. въ Цермницѣ, Цеклинѣ, Люботинѣ, Градьянахъ и др. Въ нихъ обыкновенно смѣшиваются два типа: одна часть его совершенно въ общеевропейскомъ вкусѣ, а другая — по-черногорски удерживаетъ не только помѣщеніе съ огнищемъ, но и *ко́нобу* или *и́збу*.

Иногда вкусъ хозяина совершенно нарушаетъ правильность и симметрію не только въ расположеніи внутреннихъ частей дома, но въ его внѣшности. Особенною оригинальностію отличается домъ покойнаго воеводы люботинскаго Петра Вуйовича въ селѣ Нивахъ. Домъ воеводы пивскаго Лазаря Сочицы по величинѣ, кажется, самый большой частный домъ въ Черногоріи, внутри при томъ весь раскрашенъ. Постройкой дома управлялъ мастеръ итальянецъ, а другой итальянецъ расписывалъ его внутри.

Вновь возникшіе города: на развалинахъ стараго, какъ Никшичъ, или на новомъ мѣстѣ, какъ Миркова-варошь въ Подгорицѣ, строятся по плану, съ правильными улицами и украшаются домами, магазинами и лавками тоже общеевропейскаго типа. При томъ въ Никшичѣ сразу построены дома, въ которыхъ находятся жилыя помѣщенія (сверху) и лавки (внизу); тогда какъ подгоричане прежде всего построили лавки, живутъ же въ старомъ городѣ, и только немногіе имѣютъ вмѣстѣ съ лавками или гости-

ницами и жилыя помѣщенія. Всѣ новыя постройки покрываются черепичною крышей, при чемъ черепица доставляется или изъ Цермницы, изстари занимающейся ея производствомъ (въ послѣднее время оно производится также въ Бѣлопавличахъ, Никшичѣ, Подгорицѣ и въ др. м.).

Есть такіе же дома, хотя и немного, и въ старыхъ черногорскихъ городахъ — Рѣкѣ — Черноевича и Даниловомъ-градѣ. На Рѣкѣ — Ч. большая часть домовъ турецкаго типа: внизу лавки безъ оконъ съ открывающеюся цѣлою передовою стороною съ прилавкомъ, на которомъ находятся различные предметы для продажи, или выставлены питья; закрывается такая лавка сбитою изъ досокъ крышкой (тепенек), поднимающеюся кверху и спускающеюся внизъ на петляхъ. Въ жилое помѣщеніе, находящееся вверху, подъемъ совершается по каменной или деревянной лѣсенкѣ, при чемъ наверху отъ крыши идетъ широкій навѣсъ и подъ нимъ устраивается небольшая галлерея (тріем). Окружающія галлерею перила всегда почти покрашены синею краскою; стѣны снаружи выбѣлены; въ верхнихъ этажахъ достаточно оконъ съ зелеными ставнями. Вообще видъ этого городка снаружи весьма живописный и пріятный. Комнаты внутри также выбѣлены, иногда расписаны и держатся чисто; хотя есть и невыбѣленныя и довольно мрачныя. Недостатокъ заключается въ томъ, что большая часть домовъ безъ дворовъ, а потому всѣ дома страшно скучены и не имѣютъ необходимыхъ удобствъ.

Виръ-базаръ, въ томъ же родѣ возникающій городокъ; а также Грахово и Андріевица (Васоев.). Зачатки городковъ представляютъ Горанско въ Пивѣ и Жаблякъ въ Езерахъ (племя Дробняки). Пріобрѣтенные въ послѣднюю войну города всѣ, конечно, турецкаго типа; но большая часть ихъ, вслѣдствіе выселенія изъ нихъ коренныхъ обитателей магометанъ, вначалѣ пришли въ разореніе, а потомъ на ихъ развалинахъ основались черногорцы. Вполнѣ сохранились только Подгорица и Ульцинъ.

Въ Подгорицѣ (въ старой половинѣ) дома большею частію скрываются за стѣнами внутри дворовъ, а если выходятъ на

улицу, то рѣдко имѣютъ на той сторонѣ окна. Дома ихъ по внѣшнему виду очень просторные, имѣютъ форму широкую; часто бываютъ боковыя пристройки, которыми совершенно загромождается основной планъ. Входъ въ нихъ со двора по каменному крыльцу или изнутри, изъ конобы по лѣсенкѣ, и всегда почти вдоль всего дома находится *тріемъ*. Одна большая комната, гдѣ находится кухня: она безъ потолка, а по срединѣ ея — огнище. Затѣмъ идутъ комнаты, гдѣ размѣщается семейство. Одна комната пріемная, и въ ней непремѣнно каминъ или вѣрнѣе огнище при стѣнѣ, съ колпакомъ надъ нимъ и дымовою трубою. Подлѣ него обыкновенно помѣщается хозяинъ дома, пользуясь огнемъ, чтобы раскурить трубку или папироску, а по бокамъ его размѣщаются гости. Крыши черепичныя, широкія съ большимъ напускомъ (стрѣха); по коньку крыши стоятъ по два или по три узкихъ конуса изъ глины въ родѣ маленькихъ шпицевъ. Окна во всѣхъ комнатахъ, кромѣ кухни, большія съ желѣзными рѣшотками, отъ пола возвышаются весьма мало, такъ что, сидя на полу, вы можете смотрѣть черезъ окно во дворъ. Въ женскомъ отдѣленіи окна закрываются сверхъ того густою деревянною рѣшоткой, сквозь которую извнѣ нельзя ничего видѣть, а изнутри можно. Рѣшотка эта обыкновенно раскрашена желтою и синею или зеленою краской. Стѣны дома снаружи и внутри выбѣлены и иногда раскрашены какими-нибудь арабесками, надписями и другими фигурами. Потолокъ обыкновенно изъ мелкихъ дощечекъ, расположенныхъ фигурою шести- или осьми-угольника съ шишкою въ родѣ какого-то цвѣтка по срединѣ, и тоже бываетъ раскрашенъ. Комнаты обыкновенно раздѣляются коридоромъ, изъ котораго ведутъ въ нихъ маленькія двери, вверху полукруглыя, и тоже иногда составленныя изъ мелкихъ дощечекъ съ жестяными бляхами или звѣздами по всей поверхности. По стѣнамъ подъ потолкомъ полки для посуды, а надъ дверьми нѣчто въ родѣ галлереи (мусандера), куда днемъ помѣщаютъ тюфяки, подушки и одѣяла, употребляемыя для спанья ночью. Полъ дощатый, весьма неплотный, такъ что, когда дуетъ вѣтеръ, то

посланные по нему ковры или *стуры* (рогожки изъ тростника) подымаются кверху. Вдоль трехъ стѣнъ низкій дощатый помостъ вышиною до 15 сантим., а шириною до $^1/_2$ метра, служащій для сидѣнія и для спанья. Во всякомъ турецкомъ домѣ имѣется комнатка, гдѣ совершается омовеніе (*баница, амамджик*). Есть еще въ турецкихъ домахъ такъ называемые *тьошкови:* это родъ балконовъ или галлерей съ внѣшней стороны со стеклянными стѣнками. Постройка домовъ довольно солидная: изъ крупныхъ тесаныхъ камней, большею частью принесенныхъ изъ Дукли или изъ другихъ старинныхъ построекъ, такъ что въ каждомъ почти турецкомъ домѣ найдете камни съ римскими надписями или съ какими-нибудь фигурами. Но стѣнки, раздѣляющія комнаты, большею частію изъ досокъ или переплета (*чатма*) между тонкими столбиками и обмазаны известью съ глиной. Поэтому внутри они легко подвергаются разрушенію.

Д-ръ Миляничъ, три года прожившій въ Подгорицѣ въ качествѣ врача и потому имѣвшій свободный доступъ въ турецкіе дома, характеризуетъ ихъ слѣдующимъ образомъ: «Въ Подгорицѣ есть дома, которые въ турецкое время стоили по 10.000 флор. и больше; но и въ нихъ, когда дуетъ сѣверный вѣтеръ, какъ говорится, замерзъ бы и медвѣдь. Въ тѣсныхъ и кривыхъ улицахъ вы видите дома, въ которыхъ нѣтъ оконъ; войдя во дворъ, обнесенный высокою стѣною, поднимаетесь по каменнымъ ступенькамъ и черезъ широкія сѣни вступаете въ *кутю* или кухню, гдѣ около огнища грѣется домашняя челядь, и готовится ѣда, и гдѣ всѣ они обѣдаютъ и ужинаютъ. Сербы—магометане въ праздничные дни, во время рамазана, байрама и свадебъ, тутъ устраиваютъ свои пиры; а у православныхъ въ праздникъ «славы» или во время свадебъ — тутъ ставятся трапезы и пляшутъ хороводы. Сбоку бываютъ одна или двѣ комнаты съ окнами во дворъ; а грѣются самымъ нездоровымъ способомъ, жаромъ въ *мангалъ*» *) (жаровня).

---

*) Грлица, 1891 г., стр. 38.

Дома въ Барѣ и Ульцинѣ въ главныхъ чертахъ такіе же, какъ и въ Подгорицѣ. Но тутъ въ постройкѣ видно уже вліяніе сосѣдства съ Италіей. Здѣсь вы встрѣчаете дома не только въ два, но и въ три этажа. Въ ульцинскомъ и барскомъ градахъ есть дома и въ четыре этажа. Но всѣ эти дома не турецкой постройки, а оставшіеся отъ времени господства въ этихъ краяхъ прежде сербовъ и потомъ венеціанцовъ. На многихъ изъ нихъ остались щиты съ гербами или какими-нибудь иниціалами; есть и цѣлыя надписи (латинскія). Турки, войдя въ эти дома, сдѣлали только внутри нихъ приспособленія къ своему образу жизни. Нынѣшніе обитатели этихъ домовъ сохраняютъ нѣкоторыя принадлежности въ постройкахъ, не понимая ихъ истиннаго назначенія и примѣняя къ своимъ потребностямъ. Такъ во всѣхъ старинныхъ домахъ надъ окнами по балкамъ существуютъ по два выдающихся камня съ отверстіями; они служили для помѣщенія тамъ жалюзи для защиты отъ солнца. Нынѣшніе жители, не понимая того, не только удерживаютъ оставшіеся на старыхъ домахъ, но ставятъ ихъ и на новыхъ, и пользуются ими для развѣшиванія табака, краснаго перца и другихъ растеній для сушки или дозрѣванія; а иногда тамъ же просушиваютъ и бѣлье.

Такіе дома, оставшіеся отъ времени сербскаго или венеціанскаго господства, находятся не только внутри городовъ Бара и Ульцина, но и въ ихъ окрестностяхъ и довольно далеко въ селахъ, гдѣ безъ сомнѣнія были когда-то виллы сербской или венеціанской знати. Эти постройки относятся больше къ археологіи, въ отдѣлѣ которой мы и поговоримъ о нихъ подробнѣе.

Замѣтимъ только, что въ сельскихъ домахъ и здѣсь, въ чисто арнаутскихъ селахъ, внизу находится коноба, а въ жиломъ помѣщеніи существенную часть составляетъ огнище (по алб. woter срв. срб. *ватра*), которое чаще всего устраивается при стѣнкѣ; неизбѣженъ также *пріеклад*, каменный или желѣзный, иногда оба, при чемъ желѣзный ставится спереди. Сзади огнища бываетъ устроено нѣчто въ родѣ камина или и цѣлая печь для печенія хлѣба.

Въ Барѣ дома знатныхъ беговъ называются *сарай* или *дво́ри;* таковы дома Селимбега, у котораго въ томъ же дворѣ жило до 40 чел., называвшихся *дворами* и служившихъ ему въ качествѣ его тѣлохранителей: посредствомъ ихъ онъ держалъ въ повиновеніи цѣлый городъ и совершалъ всевозможныя насилія.

3. Дома деревянные: «брвница и на избу»; способы постройки; мазанки.

Перейдемъ теперь къ домамъ деревяннымъ. Самый полный типъ такого дома находится у Васоевичей; поэтому мы и начнемъ съ васоевицкаго дома.

И здѣсь, какъ въ каменныхъ домахъ, различаются стоящіе просто на землѣ безъ помѣщенія внизу и на *и́збу*.

Первый типъ совершенно отвѣчаетъ поземушѣ и называется *брвница* (отъ *брвно*—бревно), хотя это названіе иногда присвоивается вообще деревянной постройкѣ.

Не будемъ однако останавливаться на этомъ простѣйшемъ типѣ, а перейдемъ прямо къ описанію дома *на и́збу*, такъ какъ въ немъ находятся всѣ особенности перваго, съ придачею многаго, не имѣющагося въ первомъ.

За исключеніемъ самыхъ бѣдныхъ, здѣсь всякій домъ имѣетъ по лицевой сторонѣ во всю длину галлерею (*диванана*): извнѣ вы поднимаетесь сначала на эту галлерею иногда прямо съ земли, если нижній этажъ углубленъ, а большею частію по каменной лѣсенкѣ, и потомъ черезъ дверь въ *кутю*, т. е. помѣщеніе, гдѣ находится огнище и непремѣнно посединѣ, изъ котораго другая дверь находится противоположно входной, какъ бы на задній дворъ; а еще одна влѣво ведетъ въ теплую комнату, гдѣ находится глиняная печь, называющаяся *соба*. *Собою* называютъ иногда и комнату. Въ болѣе обширномъ домѣ бываютъ двѣ такихъ комнаты; но топится только одна изъ нихъ, а другая служитъ для помѣщенія съѣстныхъ припасовъ и домашней рух-

ляди; тамъ же находится ткацкій станъ и складъ пряжи, сукна, холста и т. п. Въ обѣихъ этихъ комнатахъ по одному или по два окна весьма низко до пола, безъ рамъ, только съ деревянною рѣшоткою или съ рамами, въ которыхъ большею частію вмѣсто стекла натянута бумага.

Когда нужно открыть окно, то вынимается цѣлая рама и ставится тутъ же на полу; а на ночь окна изнутри задвигаются дощатыми крышками. Печь въ родѣ колпака на квадратномъ основаніи изъ глины при стѣнкѣ, прилегающей къ кутьѣ, откуда происходитъ и топка. Въ боковыхъ комнатахъ полъ и потолокъ изъ досокъ; послѣдній часто изъ узкихъ дощечекъ (*шашавaи*), изъ которыхъ дѣлаются и переборки въ комнатахъ.

На галлереѣ по бокамъ всегда почти имѣются одна или двѣ маленькихъ комнатки въ родѣ нашихъ чуланчиковъ (*к'ліет, з града* или *тырел*) съ окошечкомъ въ видѣ маленькаго квадратнаго отверстія или вовсе безъ окна. Здѣсь держатъ молочные скопы и другіе съѣстные припасы и питія, а иногда и спятъ.

Въ *ку́тьѣ* потолка не бываетъ, а только надъ огнищемъ черенъ. Въ комнатѣ надъ печкою подъ потолкомъ тоже черенъ изъ деревянной рѣшотки или просто жердей, на которыхъ просушивается одежда и обувь.

Нижняя часть дома всегда каменная и называется *и́зба* и *подрум;* и имѣетъ то же назначеніе, какъ и въ каменныхъ домахъ.

Крыша соломенная, чрезвычайно высокая и крутая на четыре ската. Солома прикрѣпляется къ стропиламъ и переплету между ними жердями (*лемеждье*), а съ двухъ концовъ конька высовываются два высокіе рога (*рогови*): это заостренные концы жерди, проходящей не по верху крыши, а сквозь неё и упирающейся толстымъ концомъ въ перекладину, связывающую стѣны. Назначенія ихъ мнѣ никто не могъ объяснить. Крыша эта спускается широко надъ стѣнами, такъ что подъ ея напускомъ помѣщается и галлерея.

Брусъ, служащій для связи стѣнъ, высовывается концами

изъ-подъ крыши, и этотъ конецъ называется *пріеступ;* на немъ обыкновенно вывѣшиваются сырыя кожи для просушки.

Между бревнами, изъ которыхъ строится срубъ дома, кладется мохъ, а потомъ снаружи проконопачивается коноплей (*кучина*), вслѣдствіе чего домъ вполнѣ обезпечивался бы отъ холода, если бы при томъ лѣсъ, изъ котораго строится домъ, былъ потолще. Между тѣмъ эти бревна — (*поднице*) имѣютъ толщину только до 10 или 12 сантим. Самымъ лучшимъ деревомъ считается *молика* (родъ сосны, pinus peuce). Это собственно не брусья, а толстыя доски. Изъ нихъ же вытесываются и половыя доски толщиною до 5 с., а шириною до 15 с., и изъ бревна выходитъ только одна.

Срубъ складывается изъ бревенъ по двумъ способамъ: или на концахъ бревна зарубаются и складываются накрестъ (*у успьк*), или по четыремъ угламъ ставятся столбы, въ которыхъ просѣкаются желобки, какъ пазы, въ которые вкладываются бревна, сообразно съ тѣмъ зарубленныя по концамъ.

Такой способъ называется — *у кулак* (*закулачити*). Этотъ второй способъ встрѣчается больше въ городскихъ постройкахъ.

Полъ настилается тоже двумя способами: *у ламбу*, когда одна доска ложится на другую закроемъ; и *у шипило*, когда въ доскахъ по толщинѣ просѣкаются желобки, въ которые при пригонкѣ ихъ вставляется тонкая и узкая планка (*шип* или *шипка*). Если доски впослѣдствіи ссохнутся и между ними образуется щель, планка закрываетъ её, а потомъ она и совсѣмъ заполняется пылью и соромъ. Концы досокъ прикрѣпляются гвоздями къ находящимся подъ ними балкамъ.

Потолокъ, какъ мы сказали, настилается изъ мелкихъ буковыхъ дощечекъ (*шашавац*, *шашавци*) длиною до 10 с., шириною до 17 с., а толщиною до 5 с.; при чемъ одинъ бокъ заостряется, а въ другомъ просѣкается углубленіе, и кладутся онѣ такъ, что острый бокъ одной входитъ въ углубленіе другой.

Крыша бываетъ и не соломенная, а дощатая. При этомъ различаются *штица* и *шинда*. Чтобы получить первую берется

обрубокъ дерева длиною до 1 м. 20 с. (*трупац*) и клиньями раздирается (*разбити*) отъ середины къ краямъ на дощечки, которыхъ выходитъ отъ 10—18, смотря по толщинѣ дерева, шириною отъ 20—40 с., а толщиною 5—6 с. *Шинда* же представляетъ собою мелкія дощечки, которыя кладутся иногда двойнымъ рядомъ, и тогда, если потрескаются верхнія, то не пропускаютъ воду нижнія. Пригонка тѣхъ и другихъ *у ламбу*, т. е. онѣ ложатся одна на другую закраинами шириною до 5 с., и приколачиваются гвоздями къ рѣшетинѣ (*летве*).

Есть еще крыши изъ *клиса:* это мелкія дощечки изъ самаго твердаго дуба, при томъ только изъ середины его (*стржевина*), такъ что по толщинѣ дерева выходитъ ихъ 3—6. Такая крыша стоитъ очень дорого и потому употребляется только на церквахъ; зато можетъ держаться 70—90 лѣтъ безъ поправки.

Деревянные дома въ другихъ мѣстахъ представляютъ только видоизмѣненіе васоевицкихъ; но они не такъ удобно устроены, хотя есть довольно большіе и покрытые тесомъ (въ Пивѣ и Церквицахъ).

Для примѣра опишемъ одинъ домъ въ с. Брезнахъ, принадлежащемъ Пивѣ.

До десятка домовъ стоятъ въ кучкѣ одинъ возлѣ другого, прислоняясь заднею стороной къ возвышенію, обрамляющему равнину, а съ лица имѣя передъ собою пашню, съ прекрасною черною землею. Хозяинъ дома — человѣкъ зажиточный (одинъ изъ Дурутовичей), и домъ довольно просторный, но безъ избы, а стоитъ прямо на землѣ и весьма низкій, такъ что крыша (тесовая) сзади спускается до земли. Со входа маленькій узенькій корридорчикъ, идущій влѣво между наружною стѣной и внутреннею перегородкой; вправо изъ него дверь ведетъ въ кутю, гдѣ огнище; а влѣво помѣщеніе для скота подъ одною крышей, отдѣляемое отъ жилого помѣщенія перегородкой. Кутя, конечно, темна, тѣсна и загромождена разнымъ скарбомъ. Въ крышѣ отверстіе, но не для свѣта, какъ я предполагалъ, а прорублено для того случая, что въ томъ году водою затопляло домъ и черезъ это отверстіе вытаскивали все имущество. Въ другомъ мѣстѣ

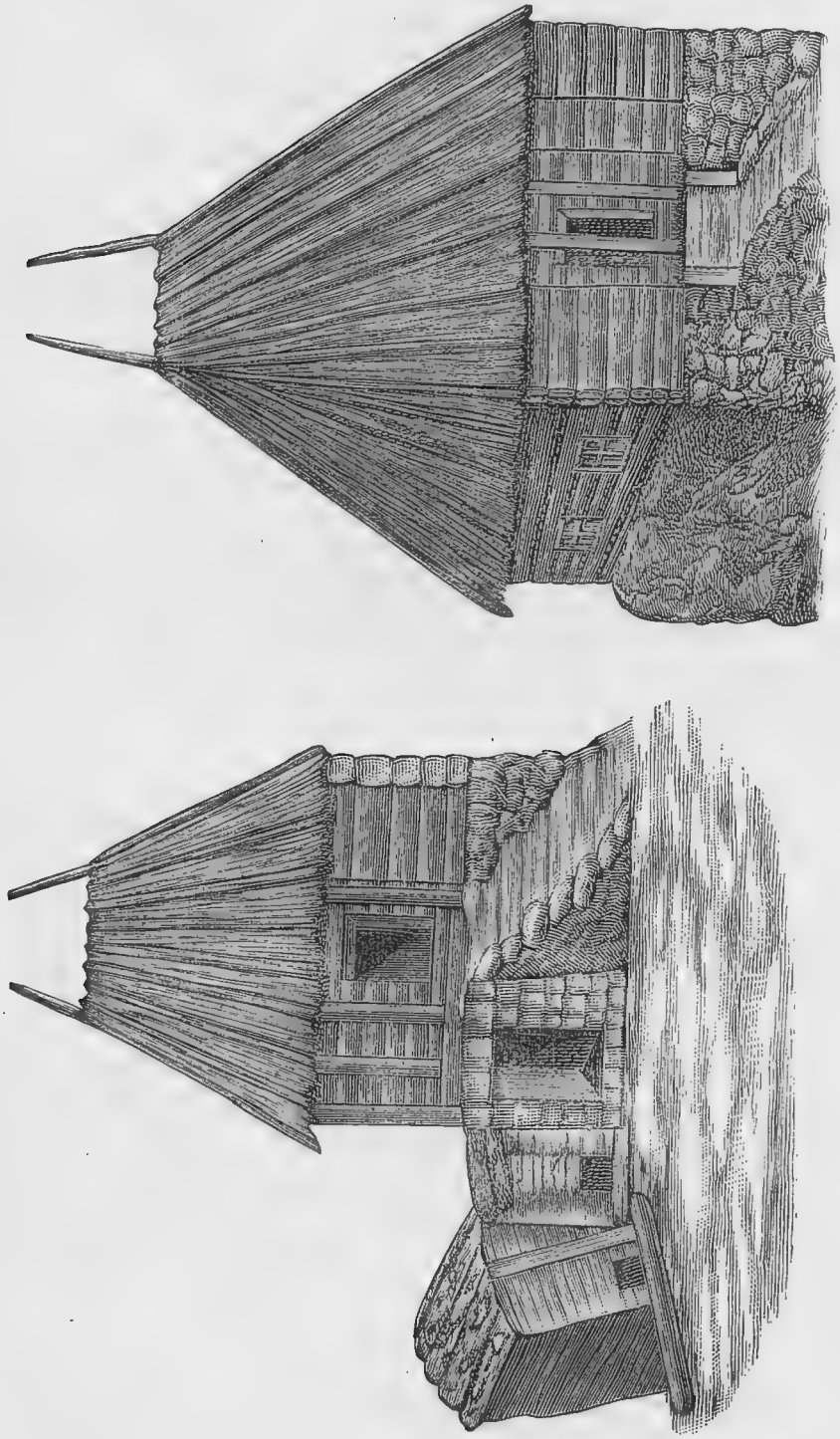

Васоевицкіе дома.

тоже, я знаю, вода доходитъ иногда подъ крышу и все-таки не хотятъ поднять домъ на этажъ. По Пивѣ и въ Церквицахъ большая часть домовъ имѣетъ со входа корридорчикъ, но не открытую галлерею, какъ у васоевичей, и потому внутри дома очень глухо и дымъ всегда страшный.

Въ Дробнякахъ и Горней-Морачѣ деревянные дома большею частью *на и́збу*.

Въ городкѣ Андріевицѣ (въ Васоевичахъ) смѣшанная постройка: есть деревянныя поземуши, есть построенныя на этажъ, при чемъ въ нижнемъ этажѣ помѣщается лавка или корчма, иногда подвалъ для храненія бочекъ со сливовицей, и тутъ же конюшня. Деревянные дома съ такими же лѣсенками во второй этажъ извнѣ и изнутри и съ балкончиками. Есть и каменные дома съ перегородками (*пріебой*) внутри между различными отдѣленіями, сдѣланныя изъ *чатмы* и оштукатуренныя. Часть домовъ построена при горѣ, и потому прежде всего дѣлается выемка земли или камня (*зако́пина*), а потомъ кладется фундаментъ (*полуменат*).

Постройка домовъ деревянныхъ производится большею частію самими поселянами подъ руководствомъ своего же домашняго мастера (*у́ста*) и чаще всего помочью (*мобой*), которая главнымъ образомъ служитъ для подвозки матеріала и для подъема бревенъ на высоту. При этомъ дается довольно обильное угощеніе: сверхъ хлѣба, достаточно мяса, сыра, водки, а для болѣе почетныхъ и черный кофе; вслѣдствіе чего и говорится: «Кад се кутя гради, село се рани». Помочь эта можетъ стоить дороже найма; но выгода въ томъ, что такимъ способомъ постройка совершается быстрѣе. Большіе, городскіе дома строятся мастерами частью домашними, частью *дибранами* (изъ Дибры). Мастеръ для каменныхъ построекъ называется *каменар* или *кршаня*, и въ селѣ Великомъ есть цѣлый родъ, который носитъ это названіе и занимается этимъ мастерствомъ.

При постройкѣ дома есть обычай приносить жертву въ видѣ закланія барашка или другого животнаго на углѣ зданія, когда стѣны выведены подъ крышу, и даются мастеру не только хозя-

иномъ, но и посторонними лицами цвѣтные платки или полотенца, которыя онъ и выставляетъ на палкахъ. Иные требуютъ этихъ жертвъ и когда заложутъ порогъ въ главной двери, и когда начнутъ выводить окна.

Въ Васоевичахъ, когда строится деревянный домъ, то никому не запрещается брать щепки, мелкіе обрубки и другіе отброски (*шлам*), чтобы всякій пожелалъ добра тому дому.

Есть наконецъ дома ни каменные, ни деревянные. Это, вопервыхъ, мазанки изъ плетня, какихъ прежде много было въ Бѣлопавличахъ, особенно по Косовомъ-лугу, гдѣ постоянно угрожала опасность со стороны турецкой крѣпости Спужа; а затѣмъ тоже мазанки, въ которыхъ весь остовъ дома изъ бревенъ, а между ними дѣлается рѣшотка изъ жердей; жерди же эти заплетаются тонкими и длинными деревянными тесинками, и послѣ все это замазывается. Послѣднія можно видѣть въ Колашинѣ, частью въ Никшичѣ и въ другихъ мѣстахъ, гдѣ было господство турокъ. Это — преимущественно корчмы и мелкія лавчонки; но иногда такую постройку ухитрялись дѣлать и въ два этажа.

4. Дворъ и различныя постройки при домѣ; постройки для временного житья.

Общее названіе огороженнаго мѣста — *обор*. Иногда огорожа эта состоитъ изъ частокола, т. е. натыканныхъ тонкихъ кольевъ (розга, — ге), которая можетъ держаться очень долго, особенно если эти колья дреновые. Но настоящій дворъ вокругъ дома носитъ два названія безразлично: *авлія* и *стобор*. Часто этого двора въ видѣ огорожи вокругъ дома и не бываетъ; а только передъ домомъ съ лицевой стороны выравнивается площадка, на которой посажены одно или нѣсколько деревьевъ и размѣщены разныя хозяйственныя постройки. Но въ селахъ, гдѣ бо́льшая скученность домовъ, какъ Нѣгуши, Добрское — село, Цеклинъ, Люботинъ, Цермница и др. непремѣнно дворъ окруженъ каменною стѣнкой сухой кладки или съ известью; особенно въ Церм-

ницѣ, гдѣ довольно солидныя ворота съ аркою, иногда съ какимъ-нибудь знакомъ на ней. Часто этотъ дворъ бываетъ сзади дома, въ который вы входите прямо съ улицы или съ дороги; или вмѣсто двора служатъ нѣсколько скалъ, окружившихъ домъ.

Въ пѣсняхъ упоминается: *камена* — или *мермер-авлія* и *дижер-авлія;* первая обозначаетъ дворъ, мощенный мраморомъ, а о второй не могъ узнать. Упоминается также у Васоевичей *долап* у вратима:

Да он иде у турску джамію,
Да с' сакріе у *долап* до врата.

Стобор въ одной пѣснѣ упоминается такимъ образомъ:

«Ја ћу градит' дворе јаворове,
Посадићу зелено *стоборје*,
Да не можеш долазити млада,
Да ти видиш ђе Али-бег спава».

По этому можно предполагать, что, *гдѣ стоборве*, тамъ должны быть посажены деревья; хотя называютъ этимъ именемъ дворъ чаще всего безъ всякой растительности внутри; но непремѣнно долженъ быть обнесенъ стѣною. При томъ дворъ, обнесенный высокою стѣною, напр. въ Морачскомъ монастырѣ, называютъ *градъ*.

Деревянные дома въ Васоевичахъ, а также и въ другихъ мѣстахъ, никогда почти не имѣютъ огороженнаго двора. Но передъ домомъ всегда находится рощица изъ плодовыхъ деревьевъ: грушъ, сливъ, яблонь, черешенъ. Передъ домомъ же всегда бываетъ вбитъ деревянный столбикъ (кунь, сиджим) *), для привязыванія лошади, если пріѣзжаетъ гость, или если пока не выйдетъ кто изъ своихъ, отправляющихся въ дорогу.

Есть дворъ вокругъ дома или нѣтъ его, при немъ всегда находятся *коши* или *кошари*, въ Морачѣ и Васоевичахъ назы-

*) *Сиджим* — собственно приколъ, на которомъ пускаютъ лошадь въ полѣ.

ваемые также — *салаш:* это — большія, сплетенныя изъ пруть евъ корзины, въ которыхъ складывается кукуруза въ початкахъ.

Они бываютъ вышиною до 2-хъ метровъ, шириною 1 или $1^1/_2$ метра, а длина различна: иногда одинаковая съ шириной, а большею частію длиннѣе и иногда весьма длинныя. Основаніе этимъ плетенкамъ составляютъ четыре бруса, и вверху такая же рама изъ брусьевъ. Внизу настилается дощатый пòлъ, а верхъ покрывается тоже досками или соломенною крышей, которая всегда можетъ быть поднята, такъ какъ кукуруза бросается сверху; а вынимается черезъ четыреугольное отверстіе внизу. Въ этихъ кошахъ кукурузные початки весьма легко провѣтриваются и сушатся. Коши эти могутъ быть переносимы съ одного мѣста на другое. А есть и круглые, заплетенные прямо на землѣ и потому не переносные.

Въ старой каменистой части Черногоріи необходимую принадлежность двора составляетъ гумно (*гýмно*). Это — кругъ, хорошо вымощенный изъ тесанныхъ каменныхъ плитъ въ діаметрѣ отъ 6 и болѣе метровъ; посединѣ отверстіе, въ которое вставляется столбъ (*стожер*), чтобы вокругъ него гонять лошадь для молотьбы, (иногда молотятъ сами люди цѣпами), а края возвышены до $^1/_3$ метра и тоже сложены изъ тесаннаго камня; тутъ продѣлано отверстіе для проведенія внутрь лошади. Когда смотрите сверху, такое гумно представляется въ видѣ круглаго блюда. Не всякій хозяинъ имѣетъ свое гумно; и часто нѣсколько хозяевъ строятъ одно гумно вмѣстѣ. Оно занимаетъ всегда нѣсколько возвышенное мѣсто. При немъ находится маленькое крытое помѣщеніе, въ которое съ гумна сваливаются обмолоченныя солома и мякина; это — *поята*, *вята* или *трница*.

На гумнѣ же бываютъ народныя собранія и пляска; въ послѣднемъ случаѣ одни, какъ зрители, сидятъ на закраинѣ, а внутри пляшутъ или водятъ хороводъ.

Иногда, больше впрочемъ въ городахъ, бываетъ особое помѣщеніе, сарайчикъ для сѣна (*сіоница*).

Въ мѣстахъ, гдѣ держатъ много скота и потому собирается

большое количество молочныхъ скоповъ устраивается и для нихъ особое плетневое же, переносное помѣщеніе (*млькар*).

При домѣ же или въ нѣкоторомъ отдаленіи отъ него устраивается пригонъ для скота (*тор*). Это — огороженное мѣсто, при томъ огорожу составляетъ или просто набросанный сухой колючій кустарникъ, или срубленныя цѣлыя деревья (въ Васоевичахъ), или рѣшетка изъ узкихъ дощечекъ.

Мѣсто тора перемѣняется: онъ ставится тамъ, гдѣ хотятъ унавозить землю для пашни или луга. Въ Васоевичахъ есть общинный пригонъ для скота, называемый *врзина*, и всегда договариваются: «айде да метнемо стоку у *врзину*» (*врзина* — также легкая огорожа около посѣвовъ).

При торѣ непремѣнно находится и крытое помѣщеніе для скота (*стан*). Помѣщенія эти бываютъ различной формы и носятъ различныя названія: *кутьяра* (*кутьер*, *кутьера*), *плужина*, *превіяча* или *котара*, *стан*. Первыя два представляютъ собою одно и то же: это миніатюрный домикъ изъ бревенъ и съ дощатою крышей, поставленный на полозья, такъ что его можно передвигать съ одного мѣста на другое. Въ ней человѣкъ можетъ только протянуться; тутъ онъ спитъ, карауля овецъ отъ волка и отъ вора; а прежде нужно было беречься и отъ разбойническихъ четъ. Около *плужинъ* въ Цуцахъ и Озриничахъ часто бывали цѣлыя битвы. Въ Бѣлопавличахъ, а частью и по Катунской нахіи встрѣчается другая форма: *превіяча*. Это нѣчто въ родѣ конусообразнаго колпака изъ соломы и прутьевъ: основаніемъ служитъ обручъ, къ которому прикрѣпляются нѣсколько жердей, связанныхъ концами вверху; между ними пространство оплетается прутьями, а послѣ покрывается соломой; она безъ пола, въ вышину немного болѣе метра; а при основаніи въ діаметрѣ такая, чтобъ только можно было протянуться пастуху. Она такъ легка, что человѣкъ можетъ переносить её на рукахъ.

Въ Васоевичахъ при торѣ, хотя бы и въ селѣ, устраивается изъ досокъ и непереносное помѣщеніе для пастуховъ, а также и для ягнятъ; тамъ же, кромѣ пастуховъ, ночуютъ и тѣ члены

семьи, которые ухаживаютъ за скотомъ. Такое помѣщеніе называется *станъ*.

Станомъ же называется и помѣщеніе, устраиваемое на полозьяхъ изъ плетня съ соломенною крышей и дощатымъ поломъ, которое зимой находится при домѣ, а раннею весной по послѣднему снѣгу парою воловъ тащатъ въ горы (на планину). Оно служитъ для храненія молока и молочныхъ скоповъ, во время жизни въ катунѣ.

Въ горы его тащатъ порожнимъ, а съ горъ наполненнымъ не только молочными скопами, но и кое-какими другими домашними принадлежностями. Если нѣтъ снѣгу, то тащатъ по травѣ, особенно если она влажная или покрыта инеемъ; тогда полозья лучше скользятъ.

Есть наконецъ еще родъ жилья — *савардак* (Дробн.) или *дубиро* (Вас.). Это большой конусообразный шалашъ изъ жердей, покрытый соломой. Онъ настолько великъ, что по срединѣ его, какъ въ домѣ, устраивается огнище и надъ нимъ *петеръ* или *черенъ*. Это на половину постоянное жилище: оно устраивается при нивахъ, удаленныхъ отъ села; въ самомъ же селѣ служитъ временнымъ жилищемъ, если домъ сгорѣлъ, а выстроить новый не успѣли или не имѣютъ средствъ. Иногда онъ остается при домѣ, исполняя то же назначеніе, какъ и *станъ;* или въ него пускаютъ жить какое-нибудь бѣдное семейство, покуда оно будетъ въ состояніи обзавестись собственнымъ хозяйствомъ и домикомъ.

Во всякомъ случаѣ это временныя жилища, въ которыхъ ищутъ убѣжища на время отъ нужды, а отнюдь не постоянныя, какъ то предполагаетъ д-ръ Миляничъ (Грлица, 1890 г., стр. 39—40).

Отъ нужды живутъ иногда въ землянкахъ, покрытыхъ дерномъ (*бусара*) или въ шалашахъ изъ вѣтвей дерева, кое-какъ уснащенныхъ съ помощью крупныхъ травъ, какъ папоротникъ и др. (*катафа*). Послѣднія служатъ помѣщеніемъ войску за неимѣніемъ палатокъ.

Намъ остается разсмотрѣть постройки внѣ села, собственно

говоря, въ *катунахъ*. Ихъ весьма мало: *станъ*, *колиба* или *глада*— всѣ три названія относятся къ человѣческому жилью въ катунѣ.

Это самой простой формы четвероугольный, продолговатый домъ, смотря по мѣстности, каменный сухой кладки или деревянный изъ бревенъ или досокъ, а крыша въ обоихъ случаяхъ изъ широкихъ и толстыхъ досокъ, которую на высокихъ горахъ напр. на Комѣ и Дурмиторѣ, на зиму снимаютъ; иначе снѣгомъ придавило бы и развалило всю колибу. Внутри, какъ и въ обычномъ домѣ, огнище, гдѣ-нибудь кровать изъ жердей съ насланною травою, а одинъ край весь занятъ полками въ два ряда, на которыхъ разставляется молоко. Въ Васоевичахъ сверхъ того задняя стѣнка, находящаяся противъ двери, носитъ особенное названіе — *кучеле*.

Въ горне-морачскихъ катунахъ мы встрѣчали колибы изъ жердей въ родѣ шатра или трапеціи, покрытыя еловою корой, которыя просторомъ превосходятъ настоящіе дома. Такъ одна подобная колиба, въ которой помѣщалась семья въ 11 душъ, имѣла въ длину до 15 метровъ, въ ширину около 10, а въ вышину 4—5. Такая колиба можетъ служить 20 лѣтъ. Большею же частію онѣ очень тѣсныя и потому иные имѣютъ ихъ по двѣ и по три.

Вокругъ нихъ, конечно, *обор* и *тор*, огороженные жердями въ прясло; вмѣсто воротъ, выпускаютъ скотъ, вынувши изъ одного прясла жерди, и это отверстіе называется *струга;* поэтому говорятъ: пустить овецъ *на стругу* (*остружити*, *застружити*); «*овце саме су се остружили*».

Для скота устраиваютъ еще открытое сверху помѣщеніе изъ досокъ, ставя ихъ рядомъ стоймя наклоненными верхними концами внутрь — это *прибой* или *пріебой* (Вас., Дробн., Пива). Благодаря такому наклону стѣнокъ внутрь, подъ ними образуется небольшой навѣсъ, гдѣ овцы и могутъ спасаться отъ дождя, а иногда тамъ же съ ними лежитъ и пастухъ. Вмѣсто такой цѣлой огорожи, ставится часто только одна стѣнка съ той именно стороны, откуда бьетъ дождь или снѣгъ, и это называется—*слон*.

Въ катунахъ, какъ мы говорили, люди живутъ со своимъ скотомъ только лѣтомъ; но иные остаются и на зиму. Такія колибы мы встрѣчали на Синявиной-планинѣ, которая отличается тѣмъ, что зимою тамъ господствуетъ тихая погода, часто при яркомъ солнечномъ освѣщеніи; но сообщенія съ остальнымъ міромъ не имѣется никакого. Это дѣлается съ разсчетомъ, чтобы не переносить оттуда сѣно въ село, отстоящее отъ той мѣстности слишкомъ далеко. Остающіеся тамъ на зимовку поэтому запасаются достаточнымъ количествомъ сѣна для скота, а для себя мукой, солью, керосиномъ для освѣщенія и боевою амуниціей для охоты и для защиты отъ волковъ.

Выходятъ они изъ дома за дровами или на охоту на *крпляхъ* (родъ лыжъ). Такія колибы обыкновенно болѣе солидной постройки, и крыша покрывается соломой или сѣномъ.

Для собаки также устраивается помѣщеніе въ родѣ *кутьяры*, называемое — *страчь* *).

Этимъ исчерпывается весь нашъ матеріалъ, относящійся къ описанію жилища человѣка и окружающихъ его другихъ построекъ для скота и вообще службъ.

Остановимся теперь немного на оцѣнкѣ его съ двухъ точекъ зрѣнія: историко-этнографической, какъ типа въ ряду построекъ другихъ народовъ, выражающаго степень культурнаго развитія и особенный народный характеръ, и экономическо-гигіенической.

5. Главныя характерныя черты черногорскаго дома и оцѣнка его по отношенію къ здоровью и приглядности.

Сообразивъ всѣ существенныя черты черногорскаго дома, мы получимъ слѣдующія его главныя очертанія: онъ — четвероугольный изъ камня или изъ дерева; въ немъ непремѣнно должно быть огнище, а въ потолкѣ и въ полу нѣтъ никакой надобности; оконъ — никакихъ.

*) Въ Сербіи плохой домишко называется *страчара* или *бурдель*.

Съ этими главными чертами вы встрѣчаете домъ не только въ Черногоріи, но и въ глубинѣ Далмаціи, въ Сербіи, Славоніи и Хорватіи, въ окрестностяхъ Загреба, не говоря уже о Старой-Сербіи и другихъ мѣстностяхъ, еще не освободившихся отъ турецкаго господства.

Въ мѣстностяхъ, принадлежащихъ Черногоріи, а занятыхъ албанскимъ племенемъ, — мы находимъ тотъ же въ существенныхъ чертахъ типъ дома. Слѣдовательно это — типъ, принадлежащій не одной исключительной народности, но цѣлой группѣ народностей, занимающихъ Балканскій полуостровъ и нѣсколько сѣвернѣе его въ глубь западной Европы.

Это — южный предѣлъ умѣреннаго пояса, гдѣ лѣтняя теплота преобладаетъ надъ холодами зимы. Здѣсь зима даетъ себя почувствовать только тамъ, гдѣ мѣстность находится на значительной абсолютной высотѣ; тогда какъ въ мѣстностяхъ приморскихъ и вообще мало возвышенныхъ надъ моремъ зима съ продолжительно держащимся снѣгомъ не существуетъ. Благодаря такому отсутствію въ этихъ предѣлахъ настоящей зимы, тамъ и не заботятся объ устройствѣ печей и довольствуются однимъ огнищемъ или каминомъ; а между тѣмъ морозы доходятъ до 20° R.

Благодаря такому взгляду, даже въ Венеціи ученые люди, занимаясь зимой въ тамошнихъ библіотекахъ, сидятъ въ шубахъ и шапкахъ, а для ногъ устраиваютъ также мѣховое помѣщеніе; объ отопленіи однако этихъ библіотекъ никто и не помышляетъ, потому что это южные, теплые предѣлы. Все равно какъ въ тѣхъ же предѣлахъ не находятъ потребности въ горячей банѣ.

Въ послѣднее время и въ западной Европѣ, по крайней мѣрѣ въ сѣверной ея половинѣ, заводятся печи; рядомъ съ этимъ распространяются горячія бани, часто носящія названіе *русскихъ*. И дѣйствительно русская печь по степени даваемой ею теплоты и сравнительно малому количеству топлива, а также и русская баня, доступная послѣднему простолюдину, представляютъ собою самый совершенный типъ въ Европѣ.

Излишне было бы пускаться въ разборъ различныхъ способовъ согрѣванія жилища; мы остановимся на томъ фактѣ, что въ западной Европѣ преобладаетъ типъ огнища и камина; тогда какъ на востокѣ ея, всецѣло занимаемомъ Россіей, всюду находите печь самыхъ разнообразныхъ формъ, начиная отъ простой печи, сбитой изъ глины, до такъ называемой голанки, и заканчивая кафельной или изразцовой съ цѣлою системою теплопроводныхъ трубъ или каналовъ и такъ называемыми амосовскими или пневматическими печами.

Въ устройствѣ этихъ печей принимается въ соображеніе не только количество даваемой ими теплоты, но и сбереженіе ея и экономія въ топливѣ. Сообразно съ этимъ и дома устраиваются такъ, чтобы въ нихъ, сколько возможно, больше задерживалась теплота.

Въ этомъ отношеніи русская изба, за исключеніемъ курной, находящейся только не во всей средней и частью въ южной Россіи, представляетъ собою самый совершенный типъ: полъ и потолокъ составляютъ существенную и необходимую принадлежность избы; точно также и окна; двери непремѣнно должны плотно притворяться и сверхъ всего передъ входомъ въ жилое помѣщеніе устраиваются сѣни. Русская изба, какъ бы ни была бѣдна, должна имѣть дворъ въ видѣ плетневой, дощатой или каменной огорожи, въ которой построены сарайчики и клѣвушки, а иногда отдѣльно погребъ и т. п. Всему есть свое мѣсто, свой уголокъ, все прибрано, несмотря на тѣсноту и нужду; все принаровлено къ сезону: на зиму двери обиваются, если не полстью, то рогожкой, окна закупориваются или вставляются двойныя рамы. Ничего подобнаго не находимъ мы въ черногорскомъ домѣ.

Въ своей простѣйшей формѣ черногорскій домъ представляетъ собою юрту кочевниковъ. У монголовъ средней Азіи юрты передвижныя изъ тонкой рѣшотки, ставящейся въ кругъ и обмотанной войлокомъ; а у ихъ соплеменниковъ бурятъ, живущихъ въ Сибири, эти юрты деревянныя, 6 или 8-угольныя и постоянныя. Но, не отставая совсѣмъ отъ кочевой жизни, бурятъ строитъ

нѣсколько юртъ въ различныхъ мѣстахъ: въ одной онъ проводитъ зиму, въ другой лѣто, въ третьей—весну, въ четвертой—осень. Если не всякій можетъ имѣть четыре юрты, то двѣ непремѣнно: лѣтнюю и зимнюю. Деревянная юрта бурята, какъ бы то ни было, представляетъ собою болѣе совершенный типъ, чѣмъ войлочная юрта монгола: въ ней, во-1-хъ, больше приспособленій для согрѣванія и она можетъ быть болѣе помѣстительна; иногда къ ней пристраивается комнатка сбоку и тамъ устраивается печь; полъ часто бываетъ вымощенъ досками, въ стѣнахъ устраиваются окошечки, затянутыя пузыремъ. А иные прямо строятъ себѣ избы и дѣлаются осѣдлыми, занимаясь не однимъ скотоводствомъ, но и хлѣбопашествомъ. Такой переходъ отъ кочевого образа жизни къ осѣдлому, отъ юрты къ избѣ совершается подъ вліяніемъ трехъ важныхъ факторовъ въ культурной жизни народовъ: внѣшней природы — климата и мѣстности, большаго или меньшаго простора и, наконецъ, примѣра сосѣдей.

Славяне, поселившіеся на Балканскомъ полуостровѣ и занявшіе сначала лучшія мѣстности съ богатою природой и мягкимъ климатомъ, не чувствовали потребности въ солидной постройкѣ домовъ и въ большихъ заботахъ о теплѣ, потому что зима вообще тамъ не продолжительна и не такъ сурова, и жизнь мало заключается внутри дома, а больше внѣ его. Не побуждалъ ихъ къ тому и примѣръ найденныхъ ими на мѣстѣ старожиловъ, извѣстныхъ подъ общимъ именемъ иллировъ. Поэтому они и остановились на томъ типѣ построекъ, который напоминаетъ юрту, принадлежащую собственно кочевому быту; тогда какъ и сѣверные и сѣверо-восточные братья одни подъ вліяніемъ высшей культуры, другіе вслѣдствіе естественныхъ условій жизни пошли много дальше въ развитіи этого первоначальнаго типа. Что касается собственно Черногоріи, то въ деревянныхъ домахъ Васоевичей мы встрѣчаемъ болѣе совершенную форму: въ нихъ мы находимъ цѣлое отдѣленіе, вполнѣ приспособленное для жизни, съ печкой и окнами, и дверь; изъ него не выходятъ прямо на дворъ; въ нихъ гораздо плотнѣе сбиты полы и потолки;

а *кутья* собственно служитъ кухней и для препровожденія времени днемъ и вечеромъ; тогда какъ ночью всѣ сходятся спать въ теплую комнату, которая не остываетъ цѣлую ночь, потому что отъ времени до времени въ печь и ночью подбрасываютъ дровъ. Но черногорецъ не любитъ этой спертой комнатной теплой атмосферы, предпочитая сидѣть у разложеннаго посреди избы костра, грѣться около него и въ то же время любоваться высоко поднимающимся пламенемъ, хотя бы подчасъ приходилось страдать отъ дыма. Это послѣднее считается даже необходимостью: «Ко се ніе дима надиміо, ніе се код ватре огріяо», говоритъ черногорская пословица. А гдѣ бы онъ накладывалъ баднякъ, еслибъ не было огнища? гдѣ бы сушилось мясо или рыба? Вотъ почему, какъ мы уже упоминали, черногорецъ и въ городскомъ домѣ, сохраняетъ помѣщеніе съ огнищемъ; это его культъ.

Существенную часть въ черногорскомъ домѣ составляетъ и такъ называемая *и́зба* или *ко́ноба*. Въ сельскихъ домахъ сѣверной Россіи этому отвѣчаетъ *подклѣть*, въ которой тоже главнымъ образомъ помѣщается скотъ. Но эта подклѣть тамъ превращается иногда въ кухню и трапезную; особенно въ Сибири на постоялыхъ дворахъ. Даже въ Иркутскѣ мы знаемъ нѣсколько домовъ совершенно городской постройки, при которыхъ имѣется такая же подклѣть съ ходомъ сзади, а иногда изъ верхняго этажа туда ведетъ узенькая лѣсенка, и тамъ обыкновенно обѣдаютъ и ужинаютъ, какъ одни хозяева, такъ и съ гостями. Къ русской сѣверной избѣ съ подклѣтью больше всего приближается васоевицкій домъ.

Что касается наружнаго вида, удовлетворяющаго вкусъ, и удобствъ черногорскаго дома, то мы должны совершенно исключить изъ этого разсмотрѣнія такъ называемыя поземуши, жизнь въ которыхъ заодно со скотомъ обусловливается только какою-либо необходимостью: неимѣніемъ средствъ или времени для лучшей постройки, а иногда вслѣдствіе необезпеченности отъ непріятелей; такъ какъ у иныхъ турки сжигали дома по три, четыре

и даже до семи разъ; въ такомъ положеніи находились жители роскошнѣйшей равнины бѣлопавлицкой Косова-луга, вѣчно угрожаемые турками сосѣдняго Спужа, и тутъ вы находите самыя несчастныя плетневыя колибы съ необработанною, какъ бы заброшенною вокругъ нихъ землею. Въ такомъ положеніи человѣкъ доходитъ до какого-то тупого равнодушія ко всякому удобству и ко всему, что доставляетъ какое-либо удовольствіе въ жизни; и это со временемъ входитъ въ привычку такъ, что и до сихъ поръ иные остаются въ прежнихъ жилищахъ, хотя въ послѣдніе годы и тутъ начинаютъ возникать бѣлые каменные домики, и все больше и больше обработывается поле.

Въ такихъ жилищахъ терпится всякаго рода нужда, и не можетъ быть и рѣчи о приглядности или какихъ-либо удобствахъ. Мы остановимъ наше вниманіе на домахъ, построенныхъ на *ízbu* или *pod*, въ которыхъ видно нѣкоторое стремленіе не только доставить жителямъ ихъ нѣкоторыя удобства, но и внѣшности дома придать болѣе приглядный видъ.

Мы уже говорили, что такіе каменные домики, если они побѣлены снаружи, снабжены окнами съ зелеными ставнями и имѣютъ передъ собою нѣсколько деревьевъ, — смотрятъ весьма красиво и весело, рисуясь на сѣромъ фонѣ окружающихъ ихъ голыхъ сѣрыхъ скалъ. Но въ большей части селъ дома эти не бѣлятся и не имѣютъ оконъ и, лѣпясь подлѣ скалъ, совершенно сливаются съ ними своимъ сѣрымъ цвѣтомъ и такими же сѣрыми, закопченными соломенными крышами. Иногда, смотря на такой домъ даже вблизи, вы съ трудомъ можете разобрать, гдѣ кончается природная скала и начинается постройка. Домъ и скала такъ сливаются и, можно сказать, взаимно ассимилируются, что произведеніе человѣческихъ рукъ, постройка — является какъ бы частью скалы или какимъ-то приростомъ къ ней. Такого вида большинство домовъ даже на Нѣгушахъ, гдѣ есть дома и чисто городского типа.

Не менѣе мраченъ такой домъ и внутри. Если не пылаетъ большой огонь, вы вначалѣ не можете ничего разглядѣть; да

и при полномъ освѣщеніи огнемъ находитесь въ какомъ-то полумракѣ: свѣтъ только около огнища и противъ двери, а кругомъ все какіе-то темные углы. Стѣны закоптѣли; замѣняющія потолокъ и лежащія на нихъ балки и самая крыша совершенно черныя, иныя бревна, ближе къ огнищу и надъ нимъ, отъ копоти пріобрѣтаютъ какой-то блескъ, точно они изъ чернаго полированнаго дерева.

Вѣтеръ свободно дуетъ сквозь крышу и стѣны, какъ черезъ дверь; если продолжительный дождь, то стѣны плачутъ, а зимой въ морозъ по скважинамъ наполняются инеемъ!

Нечего и говорить о томъ, что, выбирая между холодомъ и теплomъ, приходится или затворить двери и задыхаться отъ дыма, или, чтобъ меньше дымило, впускать въ домъ цѣлый потокъ вѣтра. Конечно, «привычка — вторая природа», и черногорецъ выноситъ этотъ дымъ, не морщась; но зато бѣлье его, и безъ того рѣдко перемѣняемое, коптится, какъ и все кругомъ; а главное — страдаютъ глаза. Тутъ развивается воспаленіе вѣкъ въ сильной степени (conjunctivitis) и катаракты. Глазныхъ болѣзней въ Черногоріи такъ много, что д-ръ Миляничъ изученіе ихъ сдѣлалъ своею спеціальностью. У большинства вы видите красные бѣлки глазъ и края вѣкъ, немного отекшихъ и напущенныхъ.

Другое неудобство представляетъ спанье всѣхъ въ той же комнатѣ въ повалку, большею частью просто на полу, гдѣ постилается только войлокъ или веретья, а иногда просто какой-нибудь мѣшокъ или что-нибудь изъ одежды. Если есть кроватъ, то её занимаютъ только старшіе члены; то же самое если есть каморка: и въ ней помѣщается одна супружеская чета или одинъ глава семейства. Для бо́льшаго тепла спятъ по нѣскольку человѣкъ вмѣстѣ подъ однимъ покрываломъ безъ различія пола, братья съ сестрами, хотя бы были и взрослыя; часто не раздѣваются вполнѣ.

Не подлежитъ сомнѣнію, что такое спанье въ кучѣ и въ одеждѣ должно опять вредно вліять на здоровье.

Васоевицкій домъ и въ этомъ отношеніи представляетъ больше удобствъ, такъ какъ тамъ есть цѣлое отдѣленіе теплое и просторное, гдѣ во время спанья можно удобнѣе размѣститься и вполнѣ раздѣться; а также и днемъ нѣтъ необходимости сидѣть и дымиться возлѣ огнища.

Впрочемъ, сидѣть около огня и не столько грѣться, сколько просто смотрѣть на него, шевелить дрова, чтобы сильнѣе горѣли, и подкладывать ихъ — одно изъ удовольствій черногорца, одна изъ принадлежностей его кейфа. Ему это пріятно, сидитъ ли одинъ, молча покуривая свой чубукъ, или съ гостями въ оживленномъ разговорѣ о личныхъ дѣлахъ или о минувшихъ военныхъ событіяхъ и о участвовавшихъ въ нихъ геройхъ. Поэтому и васоевичи, несмотря на то, что имѣютъ просторное теплое отдѣленіе, проводятъ большую часть времени около огнища или на галлереѣ (диванана). Черногорцы другихъ мѣстностей, особенно катуняне, презираютъ теплыя каморы васоевицкихъ домовъ, приписываютъ имъ вредное вліяніе на здоровье вслѣдствіе спертости воздуха и бо́льшую нечистоту, такъ какъ въ теплѣ больше плодятся всякаго рода паразиты. И въ этомъ случаѣ они правы, потому что просушка мокрой и грязной обуви надъ горячею печью въ этихъ плотно закупоренныхъ комнатахъ вмѣстѣ съ экспекораціями людей производитъ ужасно затхлую атмосферу, въ которой свѣжему человѣку невыносимо находиться. А для паразитовъ, особенно для клоповъ, обыкновенно на зиму замирающихъ, здѣсь настоящая теплица, и они кишмя кишатъ въ щеляхъ деревянныхъ стѣнъ и половъ, тогда какъ въ простыхъ каменныхъ домахъ, безъ каморъ, ихъ не имѣется и среди лѣта.

Сказать правду, благоустроенные черногорскіе дома изобилуютъ этимъ паразитомъ больше, чѣмъ простые, стоящіе прямо на землѣ и безъ теплыхъ отдѣленій. Чистота далеко еще не вошла въ жизненную потребность массы черногорцевъ, и потому они и въ благоустроенныхъ домахъ живутъ по старому, не наблюдая должной чистоты и порядка. И въ этомъ отношеніи они предпочитаютъ помѣщеніе съ огнищемъ, гдѣ господствуетъ ко-

поть, и кругомъ гуляетъ вѣтеръ, залѣзая во всѣ щели стѣнъ и подъ крышу, инстинктивно, такъ сказать, сознавая, что такого рода дома для нихъ и здоровѣе, и въ нѣкоторыхъ отношеніяхъ удобнѣе.

Какъ ни возстаетъ противъ черногорскихъ домовъ д-ръ Миляничъ, приписывая вліянію ихъ массу болѣзней, можно сказать, эндемическихъ въ Черногоріи, тѣмъ не менѣе черногорецъ еще долго не разстанется съ этимъ типомъ дома, который создался подъ вліяніемъ условій его жизни и сообразуется съ его характеромъ, степенью культуры и со всѣми потребностями его жизни. Огнище, какъ мы замѣтили выше, вошло, такъ сказать, въ его религіозный культъ, и въ то же время надъ нимъ онъ сушитъ и коптитъ мясо или рыбу; надъ нимъ же устраиваются склады всякаго зерна, которое тамъ безопасно отъ сырости, плѣсени и всякой порчи; стропила, на которыхъ держится крыша, и балки, служащія для связи стѣнъ и для помоста въ родѣ потолка, пропитываясь дымомъ, дѣлаются тверже, не гніютъ и не страдаютъ отъ червя. Весь промокшій подъ дождемъ, черногорецъ, придя домой, не перемѣняетъ одежды, а только согрѣваетъ то ту, то другую промокшія ея части, и это дѣйствуетъ, какъ согрѣвающій компресъ, и отчасти предотвращаетъ ревматизмъ. А главное, какъ ни загроможденъ черногорскій домъ, въ немъ всегда полная вентиляція, и вы никогда не найдете удушливой атмосферы. Кромѣ дыму, вы не чувствуете никакого смрада. Всевозможныя каморы, согрѣваемыя глиняною или желѣзною печью, или мангаломъ, несравненно нездоровѣе, чѣмъ просто кутя безъ пола и потолка, гдѣ вы согрѣваетесь только подлѣ костра, поднимающаго пламя подъ крышу и усиливающаго токъ и постоянный обмѣнъ воздуха внутри дома и внѣ его. Да и не сидитъ черногорецъ много въ домѣ: онъ вѣчно на дворѣ, чуть только перестанетъ непогода, особенно дѣти, чобаны и чобанки, большую часть года бродятъ со своими стадами; не говоря уже о катунахъ, гдѣ они проводятъ все лѣто, впивая въ себя самый здоровый воздухъ горъ и лѣса.

При отсутствіи со всѣхъ сторонъ закупоренныхъ и постоянно теплыхъ комнатъ, черногорецъ не разнѣживается и не чувствуетъ рѣзкой разницы между температурою дома и внѣшнею. Когда ложатся спать, на огнищѣ не пылаетъ огонь, который могъ бы распространять вокругъ теплоту, а оставляется только жаръ, присыпанный сверху золой, чтобъ онъ сохранился до утра (это называется — *запретати*); и спящіе согрѣваются только собственною теплотой, сохраняемой подъ разнаго рода покрывалами.

Въ Черногоріи очень много накожныхъ болѣзней, вслѣдствіе множества паразитовъ, которыми полна атмосфера южныхъ странъ, и эти болѣзни приняли бы безъ сомнѣнія болѣе интенсивный и заразительный характеръ, еслибъ черногорцы жили въ болѣе теплыхъ и закупоренныхъ жилищахъ. Такъ болѣзнь *буганцы* (engelures) въ простыхъ сельскихъ домахъ почти не бываетъ; а въ болѣе благоустроенныхъ, такъ называемыхъ господскихъ домахъ часто поражаетъ одинаково дѣтей и взрослыхъ и дѣлается повальною. Правда, это показываетъ, что и такъ называемые господскіе, благоустроенные дома не вполнѣ отвѣчаютъ гигіеническимъ условіямъ. Такъ въ женскомъ институтѣ на Цетиньѣ эта болѣзнь свирѣпствовала; а въ настоящее время, когда директриса С. П. Мертваго предприняла мѣры противъ сырости и холода, ея почти нѣтъ или, если появляется, то въ весьма мягкой формѣ.

Но нужно принять во вниманіе и то обстоятельство, что Черногорія не имѣетъ своихъ мастеровъ, а пользуется такъ называемыми *марангунами* изъ сосѣднихъ странъ, Далмаціи и Италіи, которыя, конечно, лучшихъ мастеровъ удерживаютъ дома, а отпускаютъ только менѣе искусныхъ или съ какимъ-нибудь порокомъ; поэтому въ Черногоріи даже богатые люди едва въ состояніи добиться благоустроенности въ своихъ домахъ. Большая часть этихъ домовъ требуетъ поправки крышъ почти ежегодно, и тогда все-таки во время сильныхъ дождей является течь; крупа и снѣгъ часто забиваются подъ черепицу и, оставаясь на по-

толкѣ таютъ и вода протекаетъ внутрь. Стѣны такія, что дождь, бьющій въ нихъ сбоку, проникаетъ тоже внутрь дома. Отсюда вѣчная сырость, отъ которой зарождаются ревматизмы и другія болѣзни. Все это конечно приписывается влажности климата; но что же влажнѣе климата Петербурга, который весь стоитъ на водѣ и купается въ туманахъ; а между тѣмъ и въ немъ устраиваются сухіе дома. Все дѣло заключается въ плохой постройкѣ, что зависитъ отчасти отъ неумѣнія или недобросовѣстности мастеровъ, а отчасти отъ плохого матеріала, въ выборѣ котораго руководятся больше его дешевизною, чѣмъ добротою. Нужно при этомъ замѣтить, что, кромѣ камня и извести, весь матеріалъ привозится изъ-за границы; даже доски и балки, при своихъ лѣсахъ, привозятся изъ Тріеста или Фіуме; лучшая черепица — изъ Италіи; иногда дверные и оконные косяки изъ Корчулы.

Отсутствіе домашней индустріи дѣлаетъ такія постройки слишкомъ дорогими и недоступными для простого человѣка; да и не умѣетъ черногорецъ хорошо устраиваться въ этихъ новыхъ домахъ; а потому господствуетъ и долженъ еще на долгое время господствовать въ Черногоріи описанный нами типъ простыхъ черногорскихъ домовъ, которые по нашему мнѣнію, больше удовлетворяютъ гигіеническимъ условіямъ и потребностямъ жизни черногорца, чѣмъ многіе дома Цетинья и другихъ городовъ, въ которыхъ часто встрѣтите больше ненужной роскоши, чѣмъ настоящихъ удобствъ.

Чистота однако и благоустроенность все больше и больше входятъ въ жизнь и потребность черногорца. Для иностранцевъ теперь есть уже въ Черногоріи гостинницы ни въ чемъ не уступающія таковымъ въ Далмаціи; но больше всего подтверждаютъ это мелкія корчмы въ городахъ, служащія своимъ же черногорцамъ. Часто въ нихъ нѣтъ дощатаго пола, кровати устроены изъ ящиковъ изъ-подъ какого-нибудь товара, столъ кое-какъ сколоченъ своимъ домашнимъ мастеромъ самоукомъ; но полъ чисто выметенъ, на кроватяхъ чистое бѣлье, по стѣнамъ полки

съ чистою посудой, та же чистота и въ маленькой кухонкѣ. Проходя мимо нихъ вечеромъ, когда онѣ внутри освѣщены, вы черезъ окна можете любоваться ихъ пріятнымъ видомъ; а если приведется въ такихъ корчмахъ имѣть квартиру, то можете быть увѣрены, что все будетъ чисто, а простая однообразная, пища будетъ вкусно изготовлена и питательна. То же самое все больше встрѣчается и въ сельскихъ домахъ, при чемъ всегда замѣчается, что чистота господствуетъ въ тѣхъ домахъ, въ которыхъ хозяйка, а иногда и одна изъ снохъ, родомъ изъ мѣста, наблюдающаго чистоту, какъ Цеклинъ, Цермница и др.

6. Внутренняя обстановка дома; способы отопленія и освѣщенія; домашняя утварь, посуда и орудія.

Простотѣ и, такъ сказать, первобытности устройства черногорскаго дома вполнѣ отвѣчаетъ и вся его внутренняя обстановка. Начнемъ съ огрѣванія дома.

Мы знаемъ уже, что такое огнище; посмотримъ теперь, какимъ способомъ добывается огонь и разжигаются дрова.

Въ настоящее время всюду распространяются фосфорныя спички (*сумпораде, фульмине или фульминанте, кресавице, тыбрит, палидрвца и др.*); а прежде единственнымъ источникомъ огня были кремень и огниво, искра отъ которыхъ зажигала трутъ, добываемый съ буковаго дерева. Чтобы разжечь пламя употребляли сухую траву или листья, а иные приготовляли и сѣрныя спички. Прибѣгаютъ также къ добыванію огня посредствомъ тренія (извіянье огня), впрочемъ въ крайне рѣдкихъ случаяхъ; а есть и особенный способъ этого добыванія огня, къ которому прибѣгаютъ, какъ къ врачебному средству. Это дѣлается такъ.

Берутъ двѣ доски и укрѣпляютъ ихъ въ землѣ одну противъ другой; затѣмъ берутъ палку сосновую или еловую; съ одного конца её немного просверливаютъ и въ отверстіе набиваютъ пороху, который сверху забивается кускомъ трута; потомъ

этотъ же конецъ заостряютъ и приготовленную такимъ образомъ палку вставляютъ между досокъ концами въ продѣланныя въ нихъ не насквозь дырочки. Посредствомъ веревки двое вертятъ эту палку туда и сюда, отчего порохъ вспыхиваетъ и заостренный конецъ загорается. Это служитъ для лѣченья, когда обметаетъ губы или носъ, или когда появятся болячки по всему тѣлу. Тогда даютъ палкѣ немного погорѣть, чтобы образовались угли, которые собираютъ, растираютъ съ масломъ или саломъ и мажутъ болячки. Если болячки по всему тѣлу, тогда проводятъ больного между двумя досками, и все пройдетъ. Самый лучшій огонь, т. е. самый цѣлебный, если палку вертятъ два двоюродныхъ брата.

Добывши огонь, какимъ бы то ни было способомъ, чтобы раздуть пламя, имѣется особенное орудіе, называемое *пу́халица* (*пу́хати* — дуть): это желѣзная трубка, большею частью изъ испорченнаго ружейнаго ствола. Для выгребанія жара, когда нужно на немъ что-нибудь испечь или поставить кофейникъ, служитъ небольшой желѣзный крючокъ (о́жега) въ родѣ нашей качережки; а чтобы ворочать дрова, всегда находится палка — *ткач*, которая особенно употребляется на Божигѣ (Рождество), когда около огнища не должно быть ничего желѣзнаго.

Для согрѣванія отдѣльной комнаты, употребляется жаровня (мангал * или те́гар). Для этого есть особенный желѣзный сосудъ, или употребляютъ желѣзный сачъ, которымъ покрываютъ хлѣбъ въ *црепуль* (о нихъ послѣ). Этотъ сосудъ съ жаромъ ставится или просто на землю, или на желѣзный треножникъ (*саджай*, *тигонь*, *трепьель*).

Общее названіе всякаго рода освѣщенія—*свитак*. Для этого въ настоящее время служитъ керосинъ (*петролей*, *газ*) въ маленькихъ жестяныхъ лампочкахъ. Прежде же жгли сало, обмочивши

---

*) Въ Монголіи — это яма близъ огнища, въ которую на ночь сгребаютъ жаръ и засыпаютъ пепломъ, вслѣдствіе чего онъ, не перегорая скоро, даетъ теплоту во всю ночь и сохраняется до утра. По-монгольски — *галъ* — огонь, а *мануху* — сохранять.

въ него полотняную тряпку въ родѣ фитиля и на деревянной подставкѣ въ родѣ русскаго ночника — *лукіерна* (малорос. *каганец*). Иные сами приготовляли или покупали сальныя свѣчи или въ особенныхъ случаяхъ жгли и восковыя свѣчи, тоже домашняго приготовленія. Приготовленіе восковыхъ свѣчей весьма просто: растапливаютъ въ какомъ-нибудь плоскомъ сосудѣ воскъ и потомъ протягиваютъ сквозь него фитиль нѣсколько разъ, смотря по тому, какую толщину должна имѣть свѣча.

Для освѣщенія какого-либо темнаго угла на короткое время, чтобы, напр., пойти въ канобу или подрумъ, употребляется лучина (*луч*) изъ горной породы сосны, содержащей въ себѣ много смолы, служащая также для разжиганія дровъ въ печи и углей въ мангалѣ.

Въ городахъ, особенно гдѣ есть турки, употребляется фонарь (ферал, феньер, лантерна). *Луч* — служитъ и для ловли рыбы остью (у насъ—*подсвѣтъ*); онъ же употребляется и для освѣщенія дороги; для той же цѣли служитъ родъ факела (*зубля* или *зубья*); это дубовая палка почти въ руку толщины, одинъ конецъ которой камнемъ измолотятъ такъ, что онъ весь измочалится, затѣмъ высушатъ, и палка горитъ такъ сильно, что и вѣтеръ не задуваетъ.

Для очистки двора употребляется метла изъ прутьевъ, иногда съ листьями; поэтому въ пѣснѣ говорится:

«Да бришемо *пером* дворе» т. е. листомъ съ дерева.

Въ домѣ употребляется вѣникъ тоже изъ мелкихъ прутиковъ и еще изъ растенія *грчица* (centaurea); и онъ называется также *ме́тла*.

Металлическую посуду чистятъ особенною травой (*дренак*).

Для сидѣнья, какъ мы уже упоминали, устраиваются каменныя скамейки въ собственной кутьѣ (*пижули*) противъ огнища и внѣ дома, въ родѣ нашей заваленки; въ деревянныхъ домахъ ставятся вокругъ стѣнъ, особенно въ теплой каморѣ деревянныя скамьи (*скемліе лаве*, *лавице*). Чтобы сидѣть ближе къ огню, служатъ маленькія скамеечки на трехъ ножкахъ (*столице*). Въ Пивѣ такая скамеечка съ невысокою круглою спинкой —

называется *сто*. Почти въ каждомъ домѣ находится деревянное кресло круглое съ такою же спинкой (*наслоняч* или *наслоняча*) въ вышину до 25 сантим. и съ перильцами для рукъ, чтобъ облокотиться, или четвероугольное со спинкою высотою до головы и тоже съ перильцами для рукъ. Отъ пола высота незначительная—30—35 с. Кресла эти домашней работы, иногда украшены фигурною рѣзьбой и называются: *узложити столац*, *столовач* или *столоваk*. На немъ обыкновенно сидитъ старшій членъ семьи или почетный гость. За недостаткомъ мебели садятся на камень или на какой-нибудь обрубокъ, покрывши струкой или просто на полу, скрестивши подъ себя ноги.

По стѣнамъ устраиваются полки (*полице*, *равице*, *равови* или *рафови*, *шканціе*); всегда почти подъ череномъ устраивается висячая полочка, на которую ставится молоко. Большая, широкая полка вдоль всей почти стѣны въ самомъ домѣ и внизу, въ избѣ — въ Дробнякахъ называется *а́тула*; на ней ставятся болѣе тяжелые и громоздкіе предметы. Въ одномъ изъ угловъ, тамъ, гдѣ огнище, находится четыреугольное корытце съ дномъ нѣсколько уже, чѣмъ вверху, и на ножкахъ: это *начве*, гдѣ мѣсятъ хлѣбъ.

Въ Дробнякахъ вдоль стѣны со входа въ двери находится *преспьк*: это закромъ для храненія муки и жита, прикрѣпленный къ стѣнѣ. Въ Васоевичахъ также при стѣнкѣ у заднихъ дверей устраивается нѣчто подобное и называется *долап*; въ немъ нѣсколько отдѣленій: одинъ ларь для муки, другой для печенаго хлѣба, картофеля, помѣщеніе для посуды и сверху *начве*.

Въ Катунской нахіи, гдѣ нѣтъ въ близкомъ разстояніи водяныхъ мельницъ, непремѣнную принадлежность дома составляетъ ручная мельница (*млин*, *ждрвань*). Устройство ея очень просто. Выкладывается гдѣ-нибудь близъ стѣнки каменное четыреугольное возвышеніе; на немъ устанавливается дощатый помостъ съ небольшими закраинами, на которомъ и помѣщаются два небольшихъ жернова — одинъ неподвижный, а другой на оси и съ отверстіемъ посрединѣ, куда сыплется зерно, и съ

деревянною ручкою на краю, за которую вертятъ. Въ закраинѣ доски сдѣлано отверстіе, черезъ которое мука сгребается внизъ въ какой-нибудь сосудъ.

У насъ въ Россіи первое мѣсто въ меблировкѣ дома составляетъ столъ, занимающій всегда красный уголъ подъ образами; въ черногорскомъ домѣ онъ далеко не играетъ такой роли. Часто ѣда происходитъ безъ всякаго стола: постелютъ какой-нибудь мѣшокъ или струку, и это замѣняетъ столъ; но есть столъ (*софра*) круглый отъ 50—75 с. въ діаметрѣ на низенькихъ ножкахъ, такъ что вокругъ него садятся на полу, скрестивши подъ себя ноги. Онъ обыкновенно, когда не нуженъ, виситъ на стѣнкѣ, для чего въ одномъ краю придѣлано отверстіе и вдѣта веревочка. Въ домахъ, приближающихся къ общеевропейскому типу, конечно, есть столы, какъ и вездѣ, за которыми сидятъ на стульяхъ или высокихъ скамейкахъ. Названія такому столу: *трпеза* или *таволин*, и рѣдко *сто* или по-сербіянски *астал*.

Въ турецкихъ домахъ тотъ же типъ круглаго низкаго стола, но бо́льшаго размѣра и называется тоже *софра* и *синія*; послѣднее, собственно, относится къ большому металлическому блюду, которое покрываетъ собою весь столъ.

Для храненія платья и различной рухляди служатъ сундуки (*скриня*, *сепет*, *сандук*), домашней работы или покупаемые за границей, а главнымъ образомъ въ Скадрѣ: размалеванные, на ножкахъ въ родѣ львиныхъ лапъ, запирающіеся внутреннимъ замкомъ (*брава*) или внѣшнимъ висячимъ (*катанац*). Часто роль сундуковъ исполняютъ ящики, въ которыхъ когда-то были ружейные патроны. Между этими сундуками выдѣляется *дьвоячка скриня*, принадлежащая дѣвушкѣ, которая складываетъ въ нее свое приданое: все, что сработаетъ сама, или что ей подарятъ.

Есть еще сундучокъ (канавета), въ которомъ хранятся двѣ бутылки: одна ракіи, другая — вина, табакъ, купленный на базарѣ или что̀-нибудь изъ лакомства, и тамъ же узелокъ съ деньгами. Кромѣ того, есть различныя корзинки и плетенки (крошне, котарице, зимбиль), мѣшки (вретье) и т. п.

Для спанья устраиваются кровати, тоже домашняго издѣлія, иногда просто дощатый помостъ на четырехъ сохахъ; но большинство, какъ мы уже говорили, спитъ прямо на полу.

О колыбелькѣ, также составляющей необходимую принадлежность внутренней обстановки дома, мы уже говорили (гл. IV, стр. 317); добавимъ еще, что къ дугѣ надъ нею (*лучац*) обыкновенно привязываютъ погремушки (*пра́пор*, *прапорчић*). Наконецъ нѣкоторые устраиваютъ для ребенка родъ станка съ колесцами подъ четырьмя ножками, въ которомъ ребенокъ учится держаться на ногахъ и ходить (*дубац* или *стоянница*).

Непремѣнно должно находиться въ домѣ корытце для мытья бѣлья, а иногда для обмыванія ребенка (*копаня*, *шкип*) — длиною до $1^1/_2$ м., а шириною до $^1/_2$ м. За этимъ слѣдуютъ различные сосуды для ношенія и содержанія воды или молока, для приготовленія на зиму запасовъ капусты и др. овощей, для приготовленія кушанья, для ѣды и питья и т. д.

Воду носятъ изъ болѣе отдаленныхъ мѣстъ въ боченкѣ, длинномъ и сплюснутомъ съ двухъ сторонъ, чтобы онъ плотнѣе прилегалъ къ спинѣ (*брема*, *бременица*, *товарія*); а иногда его носятъ на головѣ. Изъ колодезей черпаютъ воду котелкомъ красной мѣди, луженнымъ внутри (*сить*, *руменджа*) и съ дужкой, къ которой привязывается веревка для спуска въ глубину. Для ношенія же воды служитъ и кадушка около двухъ нашихъ ведеръ, суженная кверху, чтобы меньше плескалась вода (*каца*); её носятъ на головѣ, подложивши кругъ, смотанный изъ тряпки. Носятъ также, если вода близко и можно прямо зачерпнуть, въ ведеркѣ въ родѣ нашей шайки съ однимъ ушкомъ (*штругла*); въ нее же доятъ молоко. Есть еще сосудъ *джбань*, то же, что нашъ жбанъ, съ носикомъ при днѣ, поднимающимся не совсѣмъ до верха сосуда, такъ что если сосудъ полонъ, то всегда бьетъ фонтаномъ; черезъ этотъ носокъ (*пипа*) и пьютъ. Есть жбанъ и другой формы съ носочкомъ на самомъ верху (*бу́ца*), служащій для содержанія молока или вина. Молоко для приготовленія сыра предварительно варится въ котлѣ и разливается въ широкія и

плоскія корытца или лотки (*карлице*). Ихъ долбятъ изъ ольхи или изъ липы; а также изъ особенной породы горной сосны (чешлика, дивли бор); всякая посуда, сдѣланная изъ этого дерева, отличается прочностью.

Есть еще деревянный сосудъ величиной съ нашу кружку изъ трости и съ обручами, но не круглый, а съ боковъ немного сжатый (*дебе*); въ него собираютъ пѣнки съ молока.

Масло бьютъ въ кадушечкѣ, книзу не много расширенной (*стап*); палка, которою сбиваютъ (*метьяица*) на нижнемъ концѣ снабжена кружкомъ (*врчка*).

Есть еще деревянныя круглыя долбленыя чаши (*ваган*), въ которыхъ держатъ муку, тѣсто, молоко и т. п.

Въ кадушкахъ различной величины (бадань) лѣтомъ держатъ кукурузу, фасоль, пшеницу и др., а на зиму въ нихъ квасятъ капусту; для соленья и квашенья огурцовъ, стручковаго перцу, помидоровъ и т. п. употребляются кадушечки меньшихъ размѣровъ (*кадуч*).

О сосудахъ для вина скажемъ въ отдѣлѣ винодѣлія.

Часто носятъ воду въ жестянкахъ изъ-подъ керосина (*лама*, *ма́тара*).

Для вытягиванія вина изъ бочки вмѣсто ливера служитъ кубышка съ чрезвычайно узкимъ и длиннымъ горлышкомъ (*натегач*, *хайдук*); а иные употребляютъ ливеръ жестяной и стекляный. Переливаютъ вино или ракію въ другой сосудъ съ узкимъ горлышкомъ посредствомъ деревянной или жестяной воронки (*пирія*, *лакомица*).

Много сосудовъ различной формы и съ различными названіями для питья воды и вина. Самый обыкновенный сосудъ въ домѣ — жестяная кружка различной величины (*коната*, *сафа*); тоже кружка, но низкая изъ мѣди или олова, массивная и съ маленькою ручкой, какъ у чайной чашки (*тас*, *ямак*, *саплак*), служитъ главнымъ образомъ въ дорогѣ, для чего дѣлается кожаный мѣшочекъ, привѣшивающійся сбоку.

Маштрафа — жестяная или мѣдная кружка для питья вина

или водѣ; есть маштрафы старинныя фамильныя серебряныя съ рѣзьбою или филиграномъ. Спеціально для умыванья служитъ *рукомія*, сосудъ металлическій въ родѣ кувшина какъ *ибрик*.

Въ Васоевичахъ извѣстенъ *кондир*—кружка изъ жести или мѣди въ 3 оки съ большою ручкой. Въ Печи и другихъ мѣстахъ Старой Сербіи онъ служитъ мѣрою при продажѣ вина или ракіи.

Для питья воды служитъ также жестяной или мѣдный луженый ковшъ съ длинною ручкой (*чевчія*, *горужда*), а иногда деревянный и съ искусно вырѣзанною ручкой (у Васоев. *чаша*).

Въ Катунской нахіи часто встрѣчается родъ деревяннаго бокала съ рѣзьбою для питья вина или воды (*ку́тэ*, собств. *кутао*, род. пад. *кутла*).

Ракію пьютъ рюмкой или маленькимъ стаканчикомъ (*чашица*, *срча*, *жмуль*).

Стекляный стаканъ называется *чаша* или *путир*.

Кофе пьютъ или изъ круглой фарфоровой массивной чашечки безъ ручки (*фильджан*) или съ ручкою (*цикара*) *).

Есть наконецъ еще деревянный долбленый сосудъ для вычерпыванья воды изъ лодки или для сыпучихъ тѣлъ, какъ кофе, мелкій сахаръ, рисъ и т. п., то же, что у насъ черпакъ, совокъ (*испон*, *испод*, *исполац*, *паль*).

Для печенія хлѣба служатъ *црепуля* и *сач*, о которыхъ скажемъ ниже. Для кипяченія воды или молока и вообще для варенія мяса и чего бы то ни было въ большомъ количествѣ служитъ котелъ (*казан*, *котао*), который постоянно виситъ надъ огнищемъ. Въ родѣ его, меньшаго объема и нѣсколько суженный кверху, такой же металлическій сосудъ и служащій для той же цѣли — *пинята*.

Когда варятъ какое-либо кушанье, его мѣшаютъ большою

*) *Цикара* же называютъ и изоляторъ на телеграфномъ столбѣ; только васоевичи называютъ его — *чашица*.

ложкой съ длинною ручкой (*вараіца*, *варлаіца*), какъ нашъ половникъ.

Если нужно сварить что-либо наскоро и въ небольшомъ количествѣ, то берутъ особенный сосудъ мѣдный, внутри луженный съ ручкой *рукатка*, а иные называютъ его по-италіански bronzino. Такой же сосудъ можетъ быть и глиняный. Варятъ также и въ горшкѣ (*лонац*).

Сваренное жидкое кушанье выливаютъ или въ жестяное круглое блюдо (*сахан*), въ глиняное обливное блюдо (*блюдва*) или въ такую же миску (*тьяса*). Въ Васоевичахъ употребляется еще небольшая миска — *калéница* (привозятъ изъ Бѣлопополя).

Ножъ, служащій черногорцу въ войнѣ, исполняетъ свою извѣстную службу и въ домашнемъ обиходѣ: имъ разрубаются бараньи туши; а для разрубанія болѣе мелкихъ частей служитъ особенный ножъ съ расширеніемъ на концѣ и съ закругленіемъ лезвея (касатур, скобла). Женщины, кромѣ того, носятъ на поясѣ маленькій ножикъ въ роговой колодкѣ (кэба). Маленькій ножъ въ деревянныхъ, обтянутыхъ кожею ножнахъ для ношенія на поясѣ мужчинами, также служащій въ домашнемъ обиходѣ называется *бритва*, потому, вѣроятно, что имъ же при случаѣ и брѣются. Оттуда и складной ножъ называется *бритвулин*, а для перьевъ сверхъ того по-италіански *темперин*.

Жидкое кушанье ѣдятъ деревянными или оловянными ложками (*ожица*, *кашика*); а твердое просто руками или вилкой (*вилюшка*, *пирун*, *пантанур*).

Жарятъ мясо на вертелѣ (*спица*, *ражань*); а иные имѣютъ для того небольшую на ножкахъ желѣзную рѣшотку (*градель*).

Кофе жарятъ или просто на желѣзной лопатѣ, или въ барабанѣ (*долап*); а мелютъ въ особенной для того мѣдной мельницѣ (*млин, воденица*). Варятъ его въ маленькомъ жестяномъ сосудѣ съ ручкой (*джезвица*).

Для помѣщенія ложекъ, а также столовыхъ ножей и вилокъ, если таковые имѣются, устраивается особенный сосудъ, сплетенный изъ тонкихъ прутьевъ въ родѣ кошеля съ поперечными

перегородками, за которыя и задѣваются ложки. Это — *ожичняк* и виситъ онъ на стѣнкѣ.

Есть еще плоское мѣдное или жестяное блюдо (*тепсія*), въ которомъ пекутъ особенное кушанье — *питу*.

Для соли служитъ деревянная солонка въ родѣ нашей (*сланица*), которая вѣшается на стѣнѣ, а также въ родѣ чаши или большой рюмки. Иные имѣютъ для того цѣлый приборъ въ родѣ нашихъ судковъ, гдѣ находятся соль, уксусъ, перецъ, оливковое масло (конча).

У городскихъ жителей въ употребленіи для глаженья бѣлья утюгъ (утія, супреш) со вкладываемою внутрь нагрѣтою чугунною плиткой (ду́ша).

Во всякомъ почти домѣ по потребности пекутъ просфору, чтобы понести въ церковь или для крестнаго имени; только та просфора (*проскура*, *летурдія*) несравненно большихъ размѣровъ, чѣмъ наша, въ формѣ нашего обычнаго круглаго хлѣба, а сверху подобающее изображеніе вытискивается особенною деревянною печатью (*плоча*). Есть проклятіе: «да му пропадне плоча, на кою летурдію пече».

Непремѣнную принадлежность въ домашнемъ обиходѣ составляетъ мѣхъ (*міех*, *міешина*). Это — кожа, содранная съ барана цѣликомъ, вскрытая только отъ головы; съ нея состригаютъ только или сбриваютъ шерсть, даютъ нѣсколько просохнуть и сосудъ готовъ. При наполненіи жидкостью завязываютъ только отверстія на конечностяхъ ногъ. Въ нихъ носятъ вино, ракію, оливковое масло, а иногда ихъ же наполняютъ скорупомъ (родъ масла) и другими молочными скопами. Впрочемъ, для послѣдняго больше служитъ бараній же или бычачій пузырь.

Кромѣ орудій, употребляемыхъ исключительно для обработки земли, о которыхъ будемъ говорить въ своемъ мѣстѣ, въ каждомъ домѣ непремѣнно должны быть топоръ (*сѣкира*) и *ко-*

сіер — кривой ножъ, насаженный на длинную рукоятку. Обыкновенный домашній топоръ не широкій, но болѣе массивный и служитъ для срубанія болѣе толстыхъ деревъ, раскалыванія бревенъ и разрубанія на куски и т. п. Въ отличіе отъ этого есть плотничій топоръ (*брáдва*) болѣе широкій внизу и болѣе тонкій, служащій главнымъ образомъ для обтесыванія бревенъ или досокъ и вообще для отдѣлки. Косіеръ же служитъ для рубки кустарника, иногда очень колючаго, такъ что его не только нельзя придержать рукой, но и приступиться къ нему; а затѣмъ имъ же рубятъ вѣтви деревъ для корма скоту и даже не очень толстыя деревца, колья, которыя имъ же обтесываются и заостряются. Нужно ли перерубить полѣно, сдѣлать клинъ, деревянный гвоздь и вообще какую-либо мелкую подѣлку, — все это дѣлается съ помощью косіера, такъ что онъ употребляется больше, чѣмъ топоръ, и чобанъ, отправляясь со стадомъ на паству, всегда имѣетъ его при себѣ, заткнувши за поясъ, какъ ножъ; имъ пользуется одинаково и женщина; если ужалитъ въ палецъ змѣя, имъ же ужаленный и отрубаетъ тотъ палецъ.

Есть еще два орудія, которыя употребляются и при обработкѣ земли, но также необходимы и вообще при домѣ; это—родъ кирки—*цапица* или *трнокоп* (и *црнокопица*) и *казма*. Первая съ однимъ, расшireннымъ къ низу острымъ концомъ, вторая сверхъ того имѣетъ и другой конецъ совершенно острый, какъ гвоздь. Оба эти орудія служатъ для первоначальной разработки плотной каменистой почвы; а второй однимъ концомъ

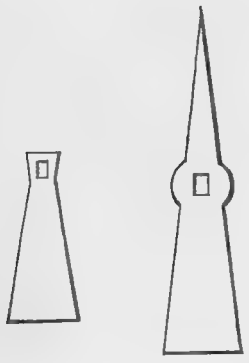

Цапица. Казма.

спеціально для разбиванія камней, въ то время какъ другой конецъ представляетъ собою цапицу; вообще онъ тяжелѣе и массивнѣе. Оба эти орудія также часто требуются и при домѣ; все равно какъ и мотыга (*мотика*). Гораздо меньше употребляется желѣзная лопата (*тюрек*, *пала*) или заступъ.

Съ помощью топора и ножа или косіера черногорецъ устраиваетъ всю внѣшнюю и внутреннюю обстановку дома: кровать, скамеечки, круглые столы, кресло и т. д., иногда прибѣгая къ помощи бурава (*свердао*), долота (*длето*) и небольшой пилы (*пила*, *шега*), которыя имѣются, конечно, далеко не въ каждомъ домѣ. Распиливаютъ иногда они сами бревна на дрова и самыя дрова на болѣе мелкія полѣнья, устраивая пилу въ особаго рода станкѣ или козлахъ (*кросне*); но, если требуется работа большою пилой (*пила*, *шега*, *шара* и оттуда глаголы: *распилати*, *расшарати*), напр. распилить толстое дерево поперекъ или на доски, то приглашаются всегда пильщики (*шегачи*) изъ старой Сербіи и Дибры.

Есть, изобилующія лѣсомъ мѣстности, жители которыхъ славятся, какъ древодѣлы, таковы: Бѣлоши близъ Цетинья, ораховчане въ Кучахъ, многіе между васоевичами, пивлянами, дробняками и др. Они дѣлаютъ чашки, ложки, корытца разнаго рода, боченочки, кадушечки, гусли, формы для печенія просфоръ, табачницы и т. п., и дѣлаютъ иногда очень изящно, украшая вещь рѣзьбою. Въ Пивѣ, напр., славится этимъ Олица Благоевичъ изъ Дубы, въ Пѣшивцахъ М. С. Лѣшковичъ, въ Трепчахъ П. Н. Самарджичъ, Миланъ Вуксаихъ изъ Цермницы, особенно знаменитый, и др., работу которыхъ можно послать на любую выставку.

Для производства сосудовъ долбленыхъ, какъ корытца, чашки, ложки, имѣется особенный инструментъ въ родѣ круглой желѣзной ложки съ острыми краями (*узгибач*, *шлед*, *проспк*).

Всѣ измѣренія при этомъ производятъ пядью (*пед*) или топорищемъ (*држалица*), которое обыкновенно бываетъ въ 4 пяди (80—90 сантим.). Въ послѣднее время все больше и больше распространяется складной метръ.

Въ числѣ обычныхъ домашнихъ орудій находится: *такмак*— большой деревянный молотъ, колотушка и небольшой желѣзный — *чекич*; а иногда вмѣсто молота употребляется просто обрубокъ, кое-какъ обтесанный (*матрак*; то же названіе даютъ и человѣку, отличающемуся физическою силой); *туцань* — круг-

лый обрубокъ, служитъ для расправленія шапки, какъ на болванѣ, а также и для сидѣнья. Кое-гдѣ встрѣчается еще *тюлумак* — топорикъ, на обратной сторонѣ котораго родъ молотка; собственно въ старину это было и боевое орудіе.

При постройкахъ употребляютъ еще нѣкоторые инструменты, также хорошо извѣстные всякому черногорцу и часто имъ употребляемые. Такъ для струганія досокъ употребляется настругъ (*бланя*, *ренде*); для измѣренія мелкихъ дѣленій и для круговыхъ линій употребляютъ циркуль (*шеста*, такъ называющійся по тому, что радіусъ укладывается по окружности 6 разъ; въ другихъ мѣстахъ называется *чап*); для удержанія перпендикулярнаго положенія служитъ отвѣсъ на шнуркѣ (*туня*) *). Для штукатурки и вообще для замазки щелей известкой всегда имѣютъ особую лопаточку (*мештрія*). Извѣстенъ имъ также и водяной уровень, ватерпасъ. Отлично они умѣютъ своими средствами пронивеллировать мѣстность для проведенія дороги или воды. Но лучше всего производятъ каменныя работы, въ которыхъ употребляютъ кирку (*казма*), буръ (*бургія*) для сверленія камня, чтобы отверстіе наполнить порохомъ и взорвать камень (*минати, лагумати*), ломъ (*тюскія*), чтобы потомъ разваливать.

Стоянъ Новаковичъ въ сочиненіи «Стара Србска Војска» говоритъ о постройкѣ *градовъ*, и при этомъ упоминаетъ, какъ о мучительной работѣ, о способѣ переноски камней на разстояніе нѣсколькихъ километровъ такимъ образомъ: на всемъ этомъ протяженіи разстанавливается весь народъ и передаютъ камни изъ рукъ въ руки одинъ другому отъ мѣста, гдѣ ихъ берутъ до мѣста постройки (стр. 145). Такимъ же образомъ, говорятъ, перенесены были камни изъ Діоклеи въ Подгорицу, когда турки тамъ строили градъ. Этотъ способъ черногорцы практикуютъ до сихъ поръ. Когда при раскопкахъ Діоклеи требовалось скоро

*) То же самое и часть лесы у удочки съ грузиломъ, между этимъ послѣднимъ и поплавкомъ

разбросать громадную кучу камней, чтобы очистить мѣсто, то рабочіе всегда прибѣгали къ этому способу — *рука руци*, становясь иногда въ два ряда. Дѣло шло очень быстро, а въ то же время несравненно легче, чѣмъ каждому взявши камень, нести, хотя бы и не на далекое разстояніе, и вмѣсто отдыха при проходѣ обратно безъ тяжести, здѣсь работающій имѣетъ короткіе, но безпрестанные промежутки. Это чисто народный способъ, къ которому черногорцы прибѣгаютъ охотно.

VI.

НАРОДНЫЙ КОСТЮМЪ И ОТНОСЯЩЕЕСЯ КЪ НЕМУ ДОМАШНЕЕ (ЖЕНСКОЕ) ПРОИЗВОДСТВО.

Съ описаніемъ костюма мы соединяемъ домашнее производство, состоящее исключительно въ женскомъ трудѣ, съ помощью котораго происходитъ, какъ изготовленіе всей одежды черногорца, такъ и обработка самаго матеріала, изъ котораго она изготовляется; начнемъ съ послѣдняго.

1. Матеріалъ и его приготовленіе: шерсть, ея обработка и крашеніе; конопля, ленъ и шелкъ; предметы, относящіеся къ постели и чистотѣ.

Главный матеріалъ составляетъ шерсть отъ собственныхъ стадъ, которую женщины прядутъ, ткутъ, вяжутъ или плетутъ, приготовляя изъ нея такимъ образомъ различныя части одѣянія. Затѣмъ слѣдуютъ конопля и ленъ; приготовленіе изъ нихъ различныхъ тканей низвелось почти на ничто, вслѣдствіе дешевизны матерій бумажныхъ, привозимыхъ изъ-за границы. Такимъ образомъ шерсть остается главнымъ и почти единственнымъ матеріаломъ для домашняго производства.

Шерсть различается: снятая со старыхъ овецъ цѣлымъ

руномъ (*вуна*, *руно*) и *ярина* — съ молодыхъ овецъ, клочками, мелкая, не дающая полнаго руна.

Первая — всегда расчесывается двумя гребнями съ зубьями изъ желѣзныхъ пластинокъ; а вторую — бьетъ шерстобитъ (*дрндар*, *тресач*) въ томъ самомъ родѣ, какъ и у насъ шерстобиты, большею частію странствующіе *).

Приготовленную такимъ образомъ шерсть прядутъ въ продолженіе цѣлаго года. Для пряденія служитъ весьма несложный приборъ: *преслица* — въ видѣ лопаточки, при чемъ къ широкой части привязывается шерсть, а узкую, составляющую какъ бы рукоятку лопаточки, пряха держитъ подъ лѣвою мышкой;—и *вретено*. Все это, конечно, домашняго производства. Пряденіе производится не только дома, но и въ дорогѣ. Вначалѣ, когда запрядаютъ и веретено слишкомъ легко, на нижній конецъ надѣвается кольцо изъ глины (*пршлен*), чтобы веретено устойчивѣе и долѣе удерживало вращательное движеніе; иногда натыкаютъ для того картофелину или кусокъ ошелушеннаго уже кукурузнаго початка **). Съ веретенъ эта пряжа сматывается въ клубки, пока не накопится ихъ столько, чтобы можно было начать что-нибудь ткать; а часть ея разматывается съ клубковъ въ мотки на колесѣ, называемомъ *витао* или *чекрк*, напоминающемъ и нашъ приборъ, служащій для той же цѣли.

Устройство ткацкаго стана (*стан*, *статив* или *статива*, также — *разбой* и *натра*) въ главныхъ чертахъ такое же, какъ у насъ; но еще проще и первобытнѣе, вслѣдствіе чего каждый хозяинъ устраиваетъ его самъ, безъ помощи мастера. Вотъ его составныя части: общая рама — *стан*; валъ, на который наматы-

---

*) Есть еще шерсть *пóстриж*, которую снимаютъ съ овцы раньше общей стрижки съ заднихъ частей и подъ брюхомъ, чтобы удобнѣе было доить.

**) При раскопкахъ Діоклеи мы находили кружки изъ кирпичной массы, очевидно, служившіе для этой же цѣли и у римлянъ; это такъ называемый *verticillus*. Судя по рисункамъ, у римлянъ того же устройства было и веретено (fusus) и преслица (colus), которая при томъ, какъ и черногорская, затыкалась за поясъ съ лѣвой стороны.

вается основа, назыв. *вратило*; внизу два бруска, которые при тканьѣ перебираются ногами — *падногаче*. Затѣмъ идутъ: *нити*, *брдо* (въ бердѣ пластинки *зубац*, *зубци*), *цѣви* (цѣвки или шпульки); челнокъ имѣетъ нѣсколько названій — *чун*, *чунак* или *метик* и вмѣстѣ съ цѣвкой — *софія* (кучи и пиперы) или *совилья* (Цетинье).

Вообще черногорскій ткацкій станъ занимаетъ меньше мѣста, чѣмъ нашъ, и, когда не въ работѣ, весь разбирается и складывается гдѣ-нибудь въ уголкѣ. При распредѣленіи пряжи въ тканьѣ наблюдается слѣдующее: *пасмо* нитокъ захватываетъ въ бердѣ 30 зубцовъ, а въ одномъ зубцѣ *чисмица* — нить, иногда двойная.

Основа большею частію нитяная и снуется внѣ дома, при чемъ растягивается на весьма длинное пространство; утòкъ (*потка*) — шерстяной.

Самый простой видъ шерстяной ткани представляетъ сукно, всегда изъ бѣлой шерсти, круто сученой въ двѣ нити, довольно узкое — 15—16 пасминъ или широкое до 18 пасм.; длиною до 25 метровъ. Сотканное, оно свертывается въ трубку и потомъ сдается на сукновальню, воротившись изъ которой становится готовымъ матеріаломъ для производства изъ него одежды. Пояса ткутъ шириною въ 9 чисмицъ.

Есть еще ткань *раша* или *клашне*: здѣсь за основу берется шерсть въ одну нить (*кудјелица*), но для этого выбирается лучшая шерсть съ длинными, крѣпкими волокнами; а утòкъ — тоже шерсть *ярина*.

За этимъ слѣдуютъ цѣлые готовые предметы, сотканные изъ шерсти. *Поняви*, *бъль*, *губер*: основа нитяная, а за утокъ берется шерсть, преимущественно *постриж*, пряденая полого съ шишками и утолщеніями, чтобы вся нить была толще, массивнѣе. Она служитъ одѣяломъ и ею свободно могутъ покрываться двое. То же самое, меньшаго размѣра и плотнѣе тканое, приближающееся къ сукну, называется *гу́ба* (Васоев.) и *копровац* (на Кчевѣ, вм. покровац).

Въ Васоевичахъ ткутъ изъ крашеной шерсти *крамче* или *понявицу*, служащую для покрытія постели, она можетъ служить и одѣяломъ; длиною она въ ростъ человѣка; по краямъ полосы красныя и черныя, мѣстами узкія полоски желтыя, а по угламъ такія же клѣтки.

Тамъ же ткутъ изъ козьей шерсти *чергу*, иначе называемую *покровац*: она бываетъ длиною до двухъ метровъ, а шириною нѣсколько меньше и вся въ полосахъ: рыжая, бѣлая и черная, потому что такого цвѣта шерсть козъ. Она служитъ для покрытія отъ дождя себя и вещей, а также стелется, какъ половикъ; на ней сушатъ жито, фасоль, лукъ и въ ней же валяютъ полсть.

Въ Пивѣ и Дробнякахъ ткутъ сѣрое сукно съ примѣсью козьей шерсти (*костреть*), которая особенно помогаетъ непромокаемости матерій, и потому изъ нея дѣлаютъ плащи съ башлыкомъ для покрытія головы отъ дождя (*кабаница*, *копоран*). Наконецъ на томъ же станѣ работаются *струки*, при чемъ основа и утокъ шерстяныя; пряжа должна быть круто пряденная, только въ одну нить и при тканьѣ сбивается плотнѣе, чѣмъ всякая другая ткань. Такъ же ткутся и торбицы изъ различной крашеной шерсти; главнымъ образомъ полосы на ней бѣлаго, чернаго, краснаго и желтаго цвѣта.

Изъ шерсти же вяжутся на иглахъ или крючкомъ чулки, перчатки, *якета* (въ родѣ курточки), *джупелето* (женское одѣяніе въ родѣ узкой рубашки, надѣваемое сверхъ нея). Изъ шерсти же валяютъ полсть (*пу́стина*) и вьютъ веревки.

Здѣсь же кстати сказать и о крашеніи, такъ какъ красятъ исключительно только шерстяную пряжу.

Въ настоящее время завелись въ городахъ спеціальные красильщики, которымъ сдаютъ свои пряжу поселяне для окраски. Но это крашенье производится преимущественно только въ красную и черную краски: первая производится посредствомъ кошенили (*кермез*), которую толкутъ и, смѣшавъ съ кусочками свинца, растворяютъ крѣпкою водкой (тьезап), а послѣдняя производится желѣзнымъ купоросомъ (карабоя, ferrum sulfuricum).

Есть и желтая краска. Эти цвѣта больше всего и требуются; требуются однако и другіе цвѣта, но въ маломъ количествѣ, поэтому красильщикъ ими и не занимается, и тутъ является въ помощь домашнее искусство. Прежде же, конечно, и все производилось домашними средствами. Для краснаго или собственно темно-краснаго цвѣта служитъ марена (*бротъ*). Желтый цвѣтъ получается изъ коры граната и барбариса; черная краска изъ желѣзнаго купороса (*чивит*); для этого его толкутъ, распускаютъ въ чистой водѣ; потомъ берутъ воду, въ которой мыта только что снятая съ овцы шерсть (*сьра*), дадутъ ей отстояться и тогда сольютъ въ котелъ, вскипятятъ, положатъ растворенный купоросъ, и краска готова; окунутъ въ нее мотокъ пряжи раза два и онъ выходитъ совершенно чернымъ.

Это простой способъ, чему предшествуетъ только очищеніе пряжи отъ жировыхъ веществъ, производимое щелокомъ (*луг, ликсія*), который приготовляется посредствомъ всыпанія въ воду золы (*залужи-се*).

Рядомъ съ этимъ идутъ способы и болѣе сложные; напр. для черной краски берутъ ясеневый листъ и варятъ; если же онъ сухой, то необходимо предварительно мочить его нѣсколько дней; послѣ прибавляютъ желѣзнаго купороса, и краска готова.

Потомъ то же самое разбавляютъ водой, варятъ снова и всыпаютъ квасцовъ: изъ этого выходитъ желтая краска. Если же къ этому послѣднему составу придадутъ синяго купороса, то получится темнозеленая краска. Изъ ясеневаго же листа получается и синій цвѣтъ.

Свѣтложелтая краска, получаемая изъ ясеневаго листа съ примѣсью квасцовъ (*шап, коцель*), называется *чиста, шаплена, коцеляна.*

Что касается холста, то его ткутъ еще изъ конопли, а изъ льна рѣже. Коноплю, конечно, прежде всего мочатъ, для чего имѣется такъ называемое *мочило* на рѣкѣ, на потокѣ или въ какомъ-нибудь скопленіи стоячей воды (*локва*); остальное приготовленіе не представляетъ никакихъ особенностей. Холстъ

ткется изъ конопли весьма мало; а конопляная пряжа служитъ больше при производствѣ шерстяныхъ тканей. Ширина холста до 23 пасминъ. Изо льна, сколько мнѣ извѣстно, только Мркоевичи и вообще въ окрестности Бара ткутъ холстъ, изъ котораго шьютъ себѣ бѣлье: оно довольно толстое, но въ мытьѣ пріобрѣтаетъ лоскъ и чрезвычайно прочно, служитъ въ три раза долѣе, чѣмъ изъ бумажной ткани. Меньше ткутъ въ Жупѣ Никшицкой, Дробнякахъ, Васоевичахъ и Пивѣ.

Хлопчатая бумага всюду вытѣсняетъ коноплю и ленъ. Кромѣ бумажныхъ тканей, много расходится и пряжи бумажной. Между прочимъ въ Подгорицѣ, Барѣ и Ульцинѣ изъ бумажной пряжи, очень тонкой, но круто пряденой и потому крѣпкой, женщины ткутъ тонкій и рѣдкій холстъ, иногда съ продольными или поперечными болѣе густыми полосами. Холсты эти, несмотря на ихъ тонкость, довольно прочны, и изъ нихъ шьютъ женскія и отчасти мужскія рубашки, особенно для лѣта; дѣлаютъ изъ нихъ также простыни и скатерти, вставляя между полотнищами холста полоски, плетеныя или вязаныя, бѣлыя или красныя, и полотенца съ цвѣтными полосами — желтыми и красными — по концамъ и съ различною цвѣтною же вышивкой изъ бумаги, шелка или золотомъ.

Остается сказать о шелковыхъ матеріяхъ, которыя производятся исключительно въ Подгорицѣ, Барѣ и Ульцинѣ. Въ этихъ мѣстахъ магометанки и христіанки прядутъ шелкъ и потомъ изъ него ткутъ чрезвычайно тонкія матеріи, служащія для женскихъ рубашекъ, большею частію достигающихъ только до пояса, особенно для невѣстъ: матерія эта называется *бурунджук* и бываетъ того цвѣта, какого были коконы, т. е. бѣлаго, желтаго, палеваго и бланжеваго, съ розовымъ оттѣнкомъ.

Въ отдѣлѣ географіи при поименованіи растенія *жукка* (Spartium juncium) мы уже говорили о производствѣ изъ этого растенія грубыхъ тканей для мѣшковъ, передниковъ и рѣдко для носильнаго бѣлья.

Рядомъ съ этими домашними матеріями идутъ иностранныя

тонкія сукна преимущественно краснаго и малиноваго цвѣта, а также зеленаго, синяго и голубого. Это тонкое сукно называется — *свита*. Бумажныя же заграничныя матеріи, какъ мы уже сказали, совершенно вытѣснили домашнія полотна.

Такимъ образомъ вся домашняя рухлядь въ черногорскомъ домѣ представляетъ собою произведеніе женскихъ рукъ. Въ дополненіе къ сказанному перечислимъ еще нѣкоторые предметы изъ домашней рухляди.

Часть этихъ принадлежностей для спанья мы уже упомянули: понявы, губеры, покровцы, черги и т. д. служатъ для постилки и покрыванія. Подушка (ястук, поглавница, узглавач) также состоитъ изъ наволочки домашней шерстяной ткани, набитой шерстью. Когда есть кровать, то на нее кладется, какъ постель, *сламница*, т. е. большой мѣшокъ, набитый соломой или шелухой отъ кукурузныхъ початковъ. Въ болѣе зажиточныхъ домахъ извѣстны *постели*, *душек* и тюфяки (штрамаци, сађилук), набитые шерстью и прошитые въ нѣсколькихъ мѣстахъ, чтобы шерсть не сбивалась въ одно мѣсто. Этотъ тюфякъ кладется не прямо на доски кровати, а на упомянутый выше мѣшокъ, набитый кукурузной шелухой (*шушибине*). Такая постель несравненно лучше нашихъ перинъ и пуховиковъ и обладаетъ мягкою упругостью, какой не даютъ даже постели на пружинахъ, особенно, если нижняя подстилка каждый день перебирается черезъ отверстіе, нарочно для того сдѣланное вдоль мѣшка.

Сверху эта постель покрывается простыней (*простирач*, *ленцун*) изъ домашней ткани или купленной. На подушки надѣвается наволочка (*навлака*, *тестемель*). Для одѣванія, кромѣ различныхъ понявъ и бѣлей, служитъ одѣяло, стеганое на шерсти (*јорган*).

Скатерть на столѣ (*тавая*) большею частію изъ домашней ткани; а для утиранья, если сидятъ за софрой (круглымъ столомъ), кладется вокругъ всего стола одно длинное полотенце; если же за высокимъ четвероугольнымъ столомъ, то тоже длинныя полотенца для каждой стороны, вдоль стола или же на

каждаго маленькое полотенце, свернутое какъ салфетка (*таваюн*, *убрусчич*, *рушник*).

Такія же полотенца служатъ и для утиранія послѣ умыванья (*рушник*, *шугоман*, *пешкир*). Отправляясь куда-нибудь, черногорецъ, держащійся стараго обычая, всегда носитъ съ собою полотенце, которое служитъ ему прежде всего для утиранія пота, а потомъ для утиранія послѣ умыванья, и для другихъ потребъ, напр. завязать что-нибудь въ одинъ конецъ, обмотать шею и т. д. Встарину для этой цѣли служило особенное полотенце изъ тонкой шерстяной ткани, бѣлое или красное (*пештемáль*), которое носили черезъ плечо. Теперь же вмѣсто того носятъ обыкновенный бумажный платокъ въ родѣ носового (*фацулет*, *марама*).

2. Различіе костюма въ старое и новое время; что считается по обычаю самымъ существеннымъ въ одѣяніи. Костюмъ мужской простой и болѣе роскошный; костюмъ и различныя принадлежности дорожныя; изъ старины; противъ роскоши.

Въ старое время вся одежда черногорца выходила изъ рукъ черногорской женщины, начиная отъ рубашки и оканчивая опанкомъ, который она же ко́рчила изъ воловьей кожи. Но съ теченіемъ времени, по мѣрѣ выступленія черногорскаго народа изъ рамки его тѣснаго отечества и все бо́льшаго общенія съ остальнымъ свѣтомъ, домашнія издѣлія стали уступать заграничнымъ. Много измѣнился и усложнился и самый костюмъ, равно какъ измѣнилась и усложнилась и самая жизнь черногорца. Не были однако и прежде черногорцу чужды произведенія высшей, западной культуры. Многіе предметы роскоши приходили съ Востока, изъ Турціи. Тонкія сукна разныхъ цвѣтовъ, шелковыя матеріи, золото въ нитяхъ для шитья, сафьянъ, разныя металлическія издѣлія, янтарь и драгоцѣнные каменья, не говоря уже объ оружіи,—все это давно уже приходило въ Чер-

ногорію изъ-за границы. Но эти иностранные товары вы могли видѣть только на главаряхъ, людяхъ богатыхъ, да и тѣ рядились въ нихъ только въ высокоторжественные дни, а въ остальные одѣвались въ то, что изготовляли ихъ жены. При томъ же костюмы, однажды сдѣланные, держались до смерти носившаго ихъ и переходили къ его наслѣдникамъ.

Теперь же эти роскошные костюмы сдѣлались достояніемъ всѣхъ черногорцевъ. И рѣдкій черногорецъ не имѣетъ бѣлаго *гуня* и синихъ штановъ изъ заграничнаго сукна; и, навѣрное, половина имѣетъ также джемаданы и елеки, расшитые, если не золотомъ, то чернымъ шелковымъ шнуркомъ; вмѣсто опанокъ сплошь и рядомъ носятъ штиблеты и высокіе сапоги.

И какъ осложнился этотъ костюмъ! Теперь на одѣваніе черногорцу требуется, по крайней мѣрѣ, двадцать минутъ, а прежде онъ могъ быть одѣтъ въ 5 м. Прежде черногорскій мужской костюмъ сверхъ нижняго бѣлья состоялъ изъ гуня, который закрывалъ всю грудь, штановъ, доколѣнницъ, которыя надѣвались, какъ чулокъ и стягивались шнуркомъ, чулокъ и опанокъ; затѣмъ былъ поясъ съ кожанымъ силафомъ для оружія; теперь — гунь съ открытою грудью, и потому требуется еще джемаданъ; доколѣнницы застегиваются крючками, которыхъ на каждой ногѣ отъ 30—42; остальное, какъ и прежде.

Это замѣчаніе наше относительно различія между костюмомъ стараго и новаго времени вызывается тѣмъ, что, имѣя своею задачею описаніе народнаго быта во всей его чистотѣ и первобытности, мы постоянно встрѣчаемся съ чертами, которыя явились въ позднѣйшее время.

Поэтому мы не можемъ остановиться на описаніи только современнаго костюма, но должны будемъ заглядывать нѣсколько и въ старое прошлое его, сказать, каковъ онъ былъ прежде, и откуда возникъ теперешній.

Начнемъ съ общаго названія одежды. Общее названіе одежды — *одјело* или *одјетья* и *обука*. У васоевичей опанки, чулки и доколѣнницы называются — *обут*, а все остальное —

обутья. Но глаголы одѣться и раздѣться выражаются словами *опасатисе* и *распасатисе*, и, если кто выскочилъ не въ полномъ костюмѣ, говорится — *распас*. Изъ этого видно, что главную, существенную часть въ черногорскомъ костюмѣ составляетъ — *поясъ*. И въ лѣтнее время вы нерѣдко встрѣтите черногорца безъ гуня и верхнихъ штановъ; но всегда опоясаннаго. Какъ-то стыдно выйти безъ пояса или скинуть его днемъ, до ночи, пока не настанетъ время полнаго отдыха и сна. Съ поясомъ вмѣстѣ надѣвается и кожаный силафъ, за который непремѣнно затыкается оружіе — пистолеты (теперь револьверъ) и ножъ, или что-нибудь одно. Поэтому, разумѣется, кто опоясался, тотъ и при оружіи; а *распасый* — безоружный.

Для мальчика первымъ знакомъ, что онъ отличается и отдѣляется отъ дѣвочекъ, служитъ то, что онъ надѣваетъ поясъ. Въ одной пѣснѣ говорится:

«А да би ме мајка не родила
И *мушкијем пàсом опасала*,
Ако јутрос не посијечем главе».

Это выраженіе иногда переносится и на женщину, и о ней говорится *распаса*, если не въ полномъ костюмѣ; но чаще говорится о замужней женщинѣ и дѣвушкѣ — *гологлава*, т. е. что первая безъ платка на головѣ, а вторая — безъ капицы, или тоже безъ платочка; это для женщины такой же стыдъ, какъ для мужчины быть безъ пояса.

Бѣлье, т. е. все нижнее одѣяніе и все портяное носитъ общее названіе — *рубље*; тогда какъ верхнее одѣяніе — *хальине*. Встарину *хальина* назывался гунь; все равно какъ въ Пивѣ и Герцеговинѣ этимъ именемъ и теперь называется верхняя женская одежда. Въ старинныхъ документахъ верхняя суконная одежда называлась *свита* (срв. малорос. *свита* — кафтанъ).

Перейдемъ теперь къ разсмотрѣнію отдѣльно мужского и женскаго костюма. Начнемъ съ рубашки.

Мужская рубашка въ настоящее время съ воротничкомъ и прямымъ разрѣзомъ по срединѣ груди застегивается пуговкой, запрятывается въ штаны; всегда бѣлая; пестрая же — большая рѣдкость.

Встарину же она была съ широкими рукавами и застегивалась иначе: въ воротникѣ были продѣланы дырочки, сквозь которыя проходилъ красный шнурокъ, шерстяной или бумажный, съ кисточками на концахъ, а предварительно оба конца продѣвались въ одну круглую пуговицу, которая, когда нужно было стянуть воротникъ, поднималась до верху, когда жъ не нужно, спускалась внизъ. Она носилась на выпускъ поверхъ штановъ; а потомъ стали спереди заправлять ее внутрь, тогда какъ сзади оставалась выпущенною, и съ этою цѣлію она съ боковъ была разрѣзана. Теперь это совершенно забылось, и я слышалъ, какъ мать корила своего маленькаго сынка: «Что ты выпустилъ рубашку, какъ *лаћманинъ!* (иностранецъ)». Рубашка эта у многихъ (если не у большинства) простыхъ черногорцевъ доводится до весьма малыхъ размѣровъ, спускаясь чуть только ниже пояса. Поэтому у васоевичей, носящихъ гунь въ видѣ курточки, часто виднѣется голое тѣло между имъ и штанами. Это и дало поводъ шуткѣ надъ васоевичами, что они будто не носятъ рубашки Хотя, правду сказать, много такихъ и не между одними васоевичами. Въ Ровцахъ однажды, войдя въ домъ, я увидѣлъ до 30 человѣкъ, сидѣвшихъ безъ рубашекъ на какой-то скупщинѣ; и не разъ видѣлъ людей, идущихъ за плугомъ въ такомъ же видѣ. Тутъ дѣйствуетъ отчасти бѣдность, порождающая вообще небрежность относительно костюма, а отчасти жаркое лѣто.

Въ старое время, если въ будни и на работѣ иногда не носилась рубашка, то, когда человѣкъ отправлялся куда-либо въ гости, она была принадлежностью остального народнаго костюма и бывала расшита вся. Вотъ какъ описывается такая рубашка въ одной васоевицкой пѣснѣ:

Ђевојка је сунце братимила:
«Врућe сунце, мој по бо̨гу брате!

Стани мало над гором зеленом,
Доклен брату кошулицу везем:
На рамена лабудова крила,
Међу плећи међедову шапу,
Уз рукаве шевтели бехара,
Уза скуте ајкунине прутке».

На новорожденнаго не надѣваютъ рубашки; а лежитъ онъ все время, пока встанетъ на ноги, въ пеленкахъ и разныхъ одѣялахъ.

Довольно долго, лѣтъ до шести и иногда больше, мальчиковъ держали безъ штаниковъ, только въ длинной рубашкѣ, одинаково съ дѣвочками; а теперь и четырехлѣтняго одѣваютъ, какъ взрослаго. Подштанники — на шнуркѣ спускаются чуть ниже колѣнъ такъ что вся голень остается голою; а до недавняго времени ихъ вовсе не было.

Верхній костюмъ составляетъ суконный *гунь* съ недлинными полами, широко раздвинутыми на стороны и также широко открытою грудью.

Васоевичи и кучи до сихъ поръ еще носятъ, подобно албанцамъ, суконную куртку съ запахивающимися одинъ на другой бортами и застегивающимися мѣдными дутыми пуговицами. Они называютъ его *гунь* и *джемаданъ*. Такой же гунь можно встрѣтить у ровчанъ и морачанъ; а прежде онъ имѣлъ болѣе широкое распространеніе между всѣми черногорцами. Штаны (*гатье*) у простого черногорца бѣлыя изъ *раши* или *клашни*, довольно широкія вверху, спускающіяся немного ниже колѣнъ; на поясѣ обшивка (*вјенац*), черезъ которую продѣвается толстый шнурокъ или тесьма (*учкур*, *гојтан*, *свитњак*), чтобы завязывать ихъ на поясѣ.

По порядку одѣванія слѣдовало бы прежде упомянуть доколѣнницы: это кусокъ сукна, назначеніе котораго плотно обхватить икры или вообще всю голень отъ щиколки до сгиба колѣна. Въ кройкѣ требуется большое искусство. По краямъ пришиты

крючки и петельки, посредствомъ которыхъ доколѣнница застегивается такъ, что совершенно гладко обтягиваетъ ногу. Доколѣнницы надѣваются прежде всего, какъ только человѣкъ поднимется съ постели. Застегиваніе доколѣнницъ при всемъ навыкѣ отнимаетъ слишкомъ много времени, и при томъ для того необходимо, чтобъ былъ свѣтъ. Впрочемъ, иной застегиваетъ съ пятой на десятую; въ такомъ случаѣ и не нужно столько крючковъ; нѣкоторые такъ и дѣлаютъ. Тогда однако не достигается главная цѣль,—чтобы нога была гладкая и стянута. Васоевицкіе штаны не требуютъ доколѣнницъ, потому, что безъ нихъ обхватываютъ всю ногу: они узки и отъ колѣна внизъ совершенно плотно прилегаютъ къ ногѣ; имѣютъ однако внизу продольный разрѣзъ, который застегивается четырмя крючками. Здѣсь мы видимъ доколѣнницы вмѣстѣ съ штанами. Спереди у васоевицкихъ штановъ дѣлаются два разрѣза въ родѣ какъ для кармановъ, но кармановъ нѣтъ; а это служитъ для согрѣванія рукъ зимой.

Встарину черногорцы носили доколѣнницы иначе: онѣ были съ постояннымъ шнуркомъ, продѣтымъ въ петельки, который растягивался и стягивался по потребности въ одну минуту. Въ настоящемъ усовершенствованномъ видѣ онѣ введены въ Черногоріи, говорятъ, цеклинянами, которые прежде были очень богаты и щеголяли костюмомъ. То же самое есть и въ турецкомъ костюмѣ и называется — *тозлуки*, которые однако больше служатъ для удобства при верховой ѣздѣ.

Но въ то же время нужно замѣтить, что нога, хорошо стянутая доколѣнницей, ступаетъ какъ-то тверже, и человѣкъ въ нихъ идетъ легче. Можетъ быть, ими устраняется расширеніе венъ и артерій при усиленномъ напряженіи мышцъ голени во время подъемовъ или спусковъ по скалистымъ тропинкамъ, гдѣ приходится не итти, а скакать. Что это не прихоть, а существенная потребность,—доказываетъ примѣръ другихъ народовъ. Такъ, напр., жители Македоніи, Дибры и другихъ мѣстъ Балканскаго полуострова обматываютъ эту часть ноги узкимъ ремнемъ. То же самое дѣлалось и въ древнемъ мірѣ: у римлянъ это была

fascia cruralis, которая и употреблялась и для лошадей во время сильнаго бѣга. Штаны надѣваются послѣ доколѣнницъ и должны нѣсколько захватывать ихъ верхній край, и тутъ, чтобы они не раздѣлялись, связываются тесьмой или застегиваются нарочно для этого сдѣланными и расшитыми подвязками (*подвезе*) съ двумя крючками.

За этимъ слѣдуетъ обувь. Чулки шерстяные или, собственно, поски (*чарапе, бечве*) съ разрѣзомъ съ внутренней стороны вдоль паголенковъ и съ оторочкой изъ краснаго или темносиняго сукна кругомъ всѣхъ краевъ, а на разрѣзѣ 3—4 крючка и петли для застегиванія, при чемъ ими захватывается и нижняя часть доколѣнницъ. На пальцы еще надѣваются носки, не достигающіе и половины стопы съ расшитыми краями (*навршци, напрстци*). Это дѣлается для того, чтобы было мягче ногѣ особенно въ той части, гдѣ пальцы больше всего сжимаются опанкомъ; да и весь ходъ черногорца больше на пальцахъ. Въ Морачѣ, Дробнякахъ и другихъ мѣстахъ надѣвается цѣлый носокъ, на всю ступню только безъ паголенковъ и при томъ черной шерсти (*назувице*). Сверхъ всего этого надѣваются опанки. Это обувь въ родѣ малороссійскихъ поршней, изъ толстой воловьей кожи съ весьма низкими краями безъ пяты и едва покрывающая пальцы съ острымъ переднимъ концомъ; здѣсь два угла твердой, какъ кость, кожи образуютъ какъ бы рогъ на концѣ. Передняя часть сверху заплетена тонкими ремешками изъ невыдѣланной овечьей кожи (*опута*) поперекъ отъ одного края опанка до другого, а вдоль по срединѣ проплетается въ три-четыре ряда и вверху оставляется петелька для прикрѣпленія опанка къ ногѣ. Онъ такимъ образомъ покрываетъ почти только одну подошву, поэтому долженъ быть крѣпко привязанъ къ ногѣ, для чего и придается ремешекъ изъ той же опуты, который опутываетъ ногу такъ, что связываетъ его черезъ петельку въ переднемъ переплетѣ съ пятой и боками. Для большей мягкости кладется въ опанокъ суконная стелька (*обояк*), особенно когда опанокъ поистерся и кожа сдѣлалась тонкою.

Въ послѣднее время вмѣсто опуты употребляютъ для переплета бѣлый шнурокъ: это на первое время лучше и красивѣе; при томъ опута въ мокрое время раскисаетъ и опанокъ отъ того болтается на ногѣ, тогда какъ шнурокъ больше стягиваетъ. Но зато шнурокъ въ сухое время растягивается и легче перетирается; а зимой слишкомъ сильно стягиваетъ ногу. Поэтому лучшій опанокъ съ опутой, которую черногорецъ всегда носитъ съ собою въ запасъ и можетъ легко исправлять всякую порчу. Относительно же мокраго времени нужно замѣтить, что тогда раскисаетъ и весь опанокъ и становится негоднымъ: вы чувствуете себя почти, какъ босымъ, и нога при томъ слишкомъ скользитъ. Поэтому простой черногорецъ въ такомъ случаѣ снимаетъ опанки и несетъ ихъ подъ пазухой подъ струкой, а самъ идетъ босой; ему все равно, такъ какъ мокрый камень меньше рѣжетъ ногу. Опанковъ много сортовъ; есть между прочимъ герцоговинскіе, у которыхъ сзади пятки также сдѣланъ переплетъ, отъ котораго идетъ ремень, обхватывающій ногу выше щиколотки, и продѣвающійся сквозь петельку отъ передняго переплета и застегивающійся пряжкой. Такой опанокъ легче надѣть, потому что нужно только застегнуть пряжку; но часто ремень третъ, а пряжка также жметъ верхнюю часть ступни, лишенную мяса и сухую. Есть подгорицкіе опанки, у которыхъ внизу, какъ у обычнаго опанка, воловья невыдѣланная кожа, а верхъ изъ черной выдѣланной кожи. Дѣлаютъ ихъ еще изъ кожи, служащей подошвой для сапогъ (*корам*). Но все это, какъ суррогаты. Настоящій и лучшій опанокъ—это старо-черногорскій съ опутой и безъ пяты. Онъ, во-первыхъ, самый легкій, что и составляетъ первое условіе обуви; во-вторыхъ въ немъ меньше всего рискуете натереть ногу въ пальцахъ, такъ какъ она свободна со стороны пяты; въ-третьихъ, его легче исправить на дорогѣ.

Кто не носилъ опанокъ или дѣлалъ только пробу, тотъ не можетъ вполнѣ оцѣнить ихъ достоинство: въ нихъ нога легка, свободна и какъ бы сама собой поднимается и находитъ мѣсто среди торчащихъ камней, куда ступить; да куда бы ни ступила,

ей все равно, потому что опанокъ какъ бы прилипаетъ къ камню; въ немъ нога не скользитъ и не колеблется. Нужно только пріучить свою собственную подошву къ твердому грунту.

Матеріаломъ, какъ мы уже упоминали, служитъ воловья кожа просто высушенная. Но есть искусство эту самую кожу сдѣлать толще, что весьма важно для опанка; не обладая этимъ искусствомъ, Черногорія свои воловьи кожи продаетъ въ Австрію, покупая оттуда тѣ же самыя кожи для опанковъ нѣсколько выдѣланныя.

Только опуту приготовляютъ черногорцы сами: для этого высушиваютъ овечью кожу, распяливши её гвоздочками на дверяхъ, потомъ острымъ ножемъ сбриваютъ шерсть и разрѣзываютъ её на тонкіе ремешки, которые смачиваютъ, крутятъ, связываютъ и сматываютъ въ клубокъ. Она всегда находится и на продажу въ лавкахъ.

Воловья кожа также покупается въ лавкахъ, разрѣзанная на куски, какіе требуются для пары опанокъ. Цѣна опредѣляется вѣсомъ, такъ какъ отъ вѣса зависитъ толщина кожи. Кожа эта сначала мочится, потомъ морщится, ставится на колодку и тогда дѣлается переплетъ. Она бываетъ двухъ сортовъ: соленая и несоленая. Первая удобна тѣмъ, что, когда опанокъ высохнетъ, его легче опять увлажить, когда нужно обуть: стоитъ только замотать въ мокрую тряпку или въ свѣжую траву или даже поставить на влажную землю; тогда какъ опанокъ изъ несоленой кожи нужно полить водой и такъ онъ долженъ стоятъ нѣсколько часовъ (горячею водой, конечно, можно увлажить скорѣе). Зато первый легче раскисаетъ въ мокрую погоду. Поэтому черногорецъ, приготовляя опанки, сообразуется съ сезономъ: лѣтомъ изъ соленой кожи, а остальное время, изъ несоленой. На далекомъ пути, если вы идете все по каменистому грунту, хорошій опанокъ выдерживаетъ мѣсяцъ, а плохой не больше трехъ недѣль, послѣ чего протирается. Но черногорецъ не броситъ его, а положитъ заплаты, и опанокъ можетъ носиться еще столько же. При томъ заплатанный опанокъ меньше скользитъ по льду или по смерз-

шемуся снѣгу, а также по травянистымъ горамъ на крутыхъ склонахъ. Поэтому черногорецъ иногда нарочно обуваетъ заплатанные опанки *(пречаница)*.

Привыкшій ступать по камнямъ даже голою ногой черногорецъ часто ходитъ въ опанкахъ безъ чулокъ и въ самыхъ изодранныхъ опанкахъ; иногда безъ всякой привязи къ ногѣ, и опанокъ не скидается.

Однимъ словомъ опанки — это крылья черногорца; поэтому есть пословица:

Нема друга без камена лута,
Нити крила без опанака.

При случаѣ, опанокъ служитъ черногорцу вмѣсто оружія. Такъ, одинъ черногорецъ, схваченный спужскими турками, когда его вели на мостъ, чтобы тамъ отрубить ему голову, опанкомъ убилъ одного на смерть, другого сшибъ съ ногъ и убѣжалъ. Но съ опанками нужно свыкнуться и, такъ сказать, сродниться, какъ черногорецъ; въ противномъ случаѣ въ нихъ легче всего натрудить ногу. Австрійское военное начальство, во время своихъ походовъ по Герцеговинѣ и Кривошіямъ (1881—82 гг.) пробовало своихъ солдатъ обувать въ опанки; но результаты оказались плачевные: большинство солдатъ послѣ небольшого похода не въ состояніи были двигаться; исключеніе составляли только тѣ изъ нихъ, которые носили опанки дома въ Далмаціи и еще не успѣли отъ нихъ отвыкнуть.

Одѣвшись и обувшись, черногорецъ опоясывается. Обычный черногорскій поясъ домашняго тканья изъ шерсти съ продольными полосами синими, желтыми, черными и др. по главному полю краснаго или малиноваго цвѣта (канице, пас). Длина его бываетъ до 3-хъ и 4-хъ метровъ; а ширина около 15 сантим. При такой длинѣ, понятно, что можно хорошо обмотаться. Обмотавшись сначала немного, онъ потомъ опоясываетъ силавъ, и затѣмъ обматывается поясомъ сверхъ него до конца. Иногда опоясывающійся, прикрѣпивъ одинъ конецъ за что-нибудь, самъ вертится.

Силавъ — это нѣчто въ родѣ мягкаго кожанаго чемоданчика изъ нѣсколькихъ листковъ, представляющихъ собою отдѣленія для помѣщенія различныхъ вещей; широкая часть находится спереди, прикрывая часть живота, и отъ нея идетъ ремень съ пряжкой, опоясывающій тѣло. Сюда затыкаются: пистолетъ, иногда два, или револьверъ, большой боевой ножъ или малый ножикъ для разныхъ потребъ; *арбія*, металлическая палочка, которою заряжается пистолетъ (ею же чистится и трубка); тамъ же полотенце или платокъ, кошелекъ или узелокъ съ деньгами. Однимъ словомъ — это цѣлый арсеналъ; но, само собою разумѣется, что онъ не всегда бываетъ полонъ.

Весь этотъ костюмъ завершается шапкой. Мало кому неизвѣстна черногорская *капица:* это — шапочка съ плоскимъ дномъ и прямымъ околышемъ шириною около 8 сантим. Она вся изъ краснаго или малиноваго тонкаго сукна и вдвое глубже, чѣмъ указанная выше мѣра околыша; но потомъ края эти заворачиваются, и околышъ этотъ становится двойнымъ; а сверху ставится такого же сукна кружокъ, расшитый золотомъ такъ: съ одного боку вышита золотомъ дуга, состоящая изъ трехъ полосъ, изъ которыхъ средняя въ три строчки въ тамбуръ, а по обѣ стороны ея съ малыми промежутками — двѣ въ двѣ строчки и еще двѣ въ одну; всего пять полосъ. Внутри этой дуги шифръ князя Николая, Н. I. Околышъ снаружи обшитъ тонкою шелковою матеріей *(деравія* или *богазія)*, такъ что края ея немного переходятъ наверхъ и въ сборахъ занимаютъ часть упомянутаго кружка. Внутри подкладка какой-нибудь матеріи тоже красной или бѣлой и другого цвѣта, а иногда пестрая *). Она довольно

*) Надобно замѣтить, что есть люди, которые эту капицу считаютъ чѣмъ-то кореннымъ черногорскимъ, ведущимъ свое начало чуть ли не отъ Косовской битвы, и на основаніи этого даютъ ей такое толкованіе: красный цвѣтъ на верхушкѣ — кровь сербская, пролитая на Косовомъ полѣ; черный околышъ — трауръ; а золотыя полукружія наверху — надежда на возвращеніе сербовъ къ прежней ихъ силѣ и славѣ. Это объясненіе встрѣчается почти у всѣхъ иностранныхъ путешественниковъ.

легка, но на головѣ сидитъ непрочно; да и самъ черногорецъ не даетъ ей покоя: то надвинетъ на брови, то на затылокъ, то набекренитъ на какую-нибудь сторону; однимъ словомъ она вертится на головѣ черногорца, сообразно съ состояніемъ его духа, особенно если онъ что-нибудь разсказываетъ съ одушевленіемъ или въ раздраженномъ состояніи. Конечно, все это продѣлывается на досугѣ, когда черногорецъ на мѣстѣ; а иначе онъ забываетъ, какъ она сидитъ у него на головѣ, и только бережетъ, чтобъ не упала. На случай сильнаго вѣтра онъ обвязываетъ её платкомъ. Иные въ зимнее время и вообще въ непогоду снимаютъ съ себя поясъ и обматываютъ имъ всю голову въ видѣ турецкой чалмы, захватывая также шею и нижнюю часть лица. Эта чалма называется *поша*, и оттуда глаголъ *запошитисе*. Кучи и васоевичи въ этихъ случаяхъ обматываютъ голову бѣлою бумажною тканью на арнаутскій манеръ, такъ что видны только глаза, носъ и усы. Въ Барскомъ и Ульцинскомъ округахъ обвязываютъ шапочку поперекъ синимъ платкомъ, свернувши въ видѣ широкой ленты завязанные концы спереди.

Капица эта недавняго происхожденія, именно отъ времени князя Даніила, и тогда её называли *шишак*. Поэтому турки и албанцы, похваляясь впередъ, что побѣдятъ черногорцевъ, говорили: «битье шишак по чакмак», т. е. черногорская капица будетъ продаваться по 4 сольда, такъ много погибнетъ черногорскихъ головъ. Иначе она называлась *завратка* (такъ и теперь её зовутъ въ Герцеговинѣ) по завороченнымъ кверху краямъ. До кн. Даніила шапки были двухъ видовъ: одни носили фесы, въ томъ числѣ самъ князь и его предшественникъ владыка Раде (Петръ II) *); а другіе—красную шапку, какъ въ Приморьѣ, подъ

Фантастичность такого объясненія очевидна, а такъ какъ она возникла недавно, то можно бы допустить её у недавняго ея установителя; но прототипомъ ей послужила, съ одной стороны, старая красная шапка въ родѣ колпака, съ другой — далматинская, которая, какъ ни разнится по мѣстностямъ, всегда имѣетъ наверху вышивку въ видѣ полукруга, а иногда и кисть; все это изъ чернаго шелка; и у иныхъ по нижнему краю черный ободокъ въ родѣ околыша.

*) Впрочемъ есть портретъ влад. Петра II въ капицѣ.

нею же была бѣлая войлочная шапочка *(бѣлача)*, какую теперь носятъ арнауты и даже христіане, состоящіе подъ турецкимъ господствомъ, и называемая *тюлаф*. Носили также и просто бѣлую войлочную капицу — *пу́стенак*.

Была наконецъ красная суконная шапка, называвшаяся *татарлія*, которую обычно носили курьеры или царскіе гонцы *(татар)*.

Описывая весь верхній костюмъ, кромѣ капицы, мы имѣли въ виду только простонародный; тогда какъ у людей чиновныхъ и зажиточныхъ онъ значительно видоизмѣняется. Такъ гунь шьется изъ тонкаго заграничнаго сукна; штаны изъ такого же синяго сукна или раши, тоже синей, заграничной; при томъ они дѣлаются безмѣрно широкіе, такъ что между ногъ собираются во множество складокъ *(у́спло;* по-герцегов. *тур);* на ходу они сообщаютъ тѣлу лишній жаръ, а при посадкѣ на лошадь задѣваютъ за луку сѣдла. Всѣ швы и края оторачиваются краснымъ шелковымъ шнуркомъ; а если изъ *свиты*, то карманы съ боковъ расшиваются золотомъ. Поверху ихъ обшивка изъ красной или малиновой матеріи, бумажной, шерстяной или шелковой (по-черног. *тур*, по-герцегов. *віенац*), куда продѣвается шнуръ или тесьма.

Васоевичи эти широкіе штаны изъ синей раши называютъ *диміе*, на подобіе турецкихъ; а простые черногорскіе тоже широкіе — *пеленгатье*.

Кромѣ того подъ гунемъ еще надѣвается — *джемадан*, краснаго сукна различныхъ достоинствъ и сообразно съ тѣмъ расшитый по бортамъ бумажнымъ или шелковымъ чернымъ шнуркомъ, или золотомъ. Это родъ жилета съ бортами, далеко запахивающимися одинъ на другой и застегивающимися сбоку четырьмя металлическими пуговицами и черными изъ шелковаго шнурка петлями; онъ закрываетъ всю грудь подъ горло. Верхніе края бортовъ тоже расшиваются или шнуркомъ, или золотомъ, при томъ широкою полосой и различными фигурами, или однимъ кантомъ.

Сверхъ гуня еще носится *елек* тоже краснаго сукна и рас-

шитый шнуркомъ или золотомъ. Это родъ куртки безъ рукавовъ, широко распахнутой спереди и потому никогда не застегивающейся.

Елекъ этотъ иногда замѣняютъ *токе* той же формы, но покрытыя спереди металлическими, большею частію серебряными бляхами или пуговицами, плотно связанными одна съ другою, съ такими же пластинками вокругъ шеи, гдѣ для застегиванія находится запонка съ какимъ-нибудь драгоцѣннымъ камнемъ или цвѣтнымъ стекломъ. Токи могутъ запахиваться плотнѣе, чѣмъ елекъ, и напоминаютъ собою латы, назначеніе которыхъ они и исполняли въ свое время. Они большею частію наслѣдуются отъ предковъ. Иные же, чиновники, долженствующіе присутствовать во дворѣ при парадахъ, заказываютъ ихъ, преимущественно въ Венеціи или и у домашнихъ мастеровъ, давши имъ образцы.

Мѣсто джемадана иногда замѣняетъ *ечерма* — безъ запахивающихся бортовъ и съ прямымъ разрѣзомъ на груди, вдоль котораго съ обѣихъ сторонъ идутъ два ряда черныхъ шелковыхъ пуговицъ (до 30), служащихъ единственно для украшенія, а подъ ними находятся нѣсколько крючковъ и петелекъ для застегиванія снизу до половины груди. Впрочемъ, ечерма обычно застегивается только на три-четыре крючка внизу, а грудь остается открытою; такъ какъ это лѣтнее одѣяніе. Пуговицы и шитье тоже бываютъ золотыя.

Гунь замѣняется *доламой*, которая отличается отъ него тѣмъ, что у нея рукава изъ-подъ мышки почти до кисти руки разрѣзаны и могутъ быть откинуты назадъ, такъ что рука остается въ одной рубашкѣ; для этого и рукава, конечно, должны быть шире, по крайней мѣрѣ, сверху. Она всегда почти бываетъ зеленаго сукна, и у нея борты, края рукавовъ и углы полъ расшиваются малиновымъ шнуркомъ (у бокелей и приморцевъ — золотомъ).

Домашней работы поясъ также у зажиточныхъ людей замѣняется покупнымъ шелковымъ, который называется *трамболос* (такъ турки называютъ Триполи, откуда они первоначально

получались) и лучшіе получаются черезъ Царьградъ изъ Малой Азіи. Они тоже очень длинные и сшиваются по ширинѣ изъ нѣсколькихъ полосъ, а послѣ свертываются; и при этомъ иные обладаютъ особеннымъ искусствомъ свернуть такъ, чтобы всѣ полосы и клѣтки, всегда очень яркихъ цвѣтовъ (преимущественно зеленаго, желтаго и синяго), переливались одна въ другую. Въ подражаніе имъ производятся такіе пояса и на австрійскихъ фабрикахъ, всегда почти съ примѣсью бумаги или чисто бумажные.

Опанки у людей, занимающихъ высшее положеніе, или просто со средствами также уступаютъ мѣсто сапогамъ, штиблетамъ, ботинкамъ и башмакамъ, щегольскимъ, едва покрывающимъ концы ступни, при чемъ выказываются стройность ноги и изящно связанные чулки, съ красною оторочкою и съ нитями золота.

Но, по правдѣ сказать, стройность ноги лучше всего видна въ опанкѣ, еще не растоптавшемся, и въ доколѣнницѣ, плотно охватывающей сухую мускулистую голень; въ сапогахъ же черногорецъ точно волочитъ ноги. Точно такъ и стройность стана лучше всего обрисовывается въ простомъ черногорскомъ костюмѣ, при хорошемъ ростѣ, съ тонкой таліей, широкихъ плечахъ и природной граціи движеній.

Мы описали костюмъ черногорца, въ которомъ онъ сидитъ дома или выходитъ въ хорошую погоду; но остается сказать о томъ, что̀ онъ надѣваетъ, когда нужно защититься отъ холода и непогоды.

Первое мѣсто занимаетъ здѣсь *струка*. Безъ нея черногорецъ шагу не можетъ сдѣлать изъ дома: она защищаетъ его отъ вѣтра и дождя, её постилаетъ онъ, гдѣ нужно сѣсть, на ней выкладываетъ изъ своей дорожной сумки взятые изъ дома съѣстные припасы, ею же покрывается, когда ложится спать, ею же онъ и красуется, перекидывая черезъ плечо на различныя манеры. Черногорская пословица совѣтуетъ: «Носи струку лѣтомъ, а зимой, какъ хочешь» — другими словами: зимой не нужно напоминать о ней, а главное, чтобъ не забыть лѣтомъ, понадѣявшись на хорошую погоду. Такъ черногорецъ и поступаетъ.

Струка то же самое, что шотландскій плэдъ, только несравненно грубѣе. Мы уже говорили, какъ её ткутъ; скажемъ теперь о подраздѣленіи струкъ и ихъ характерныхъ особенностяхъ.

Въ старой Черногоріи она черная; въ герцеговинскихъ краяхъ, какъ и въ сосѣднихъ Кривошіяхъ — бѣлая; въ околинѣ Бара и Краинѣ полосатая: полосы черныя, сѣрыя и бѣлыя идутъ поперекъ. Носятъ также черногорцы и герцеговинцы струку сѣрую, иногда съ примѣсью козьей шерсти *(синьгава, синьгавица)*. Цвѣтъ струки зависитъ отъ природнаго цвѣта шерсти, изъ которой она сдѣлана. Большинство носитъ не черную струку, вслѣдствіе того, что черныхъ овецъ держатъ мало и потому трудно найти столько черной шерсти, чтобы достало на всѣхъ, носящихъ струки. Черныя овцы здѣсь вообще рѣдкость. Но въ то же время обычай установилъ извѣстный цвѣтъ, и съ нимъ нужно сообразоваться. Поэтому за недостаткомъ природной черной шерсти чернятъ бѣлую. Черненная струка на видъ лучше: лучше самый цвѣтъ, и сверхъ того краска придаетъ какой-то блескъ шерсти; но предпочитается природная краска, хотя она имѣетъ нѣсколько рыжеватый оттѣнокъ; за то крашенная со временемъ полиняетъ, а эта никогда. Впрочемъ въ послѣднее время черногорки научились такъ красить, что краска ихъ выноситъ и дождь, и всякую непогоду.

Остановимся спеціально на черногорской струкѣ, потому что она представляетъ собою самый совершенный типъ.

Длина ея 2—2½ метровъ, а ширина 50—70 сант.; по краямъ привѣшиваются кисти на шнуркахъ въ длину до 50 сант., которыя вмѣстѣ составляютъ бахраму, и чѣмъ она длиннѣе и гуще, тѣмъ лучше струка. Въ струкѣ цѣнится плотность и въ то же время мягкость; поэтому выбирается лучшая шерсть, которая и прядется круче обыкновенной для прочности, такъ какъ въ ней и основа шерстяная. Длина опредѣляется ростомъ человѣка, и женская струка всегда короче мужской. Мужская и женская струки, кромѣ длины, строго различаются и еще нѣкоторыми особенностями.

Первая вся сплошь черная, а во второй, на первый взглядъ тоже сплошь черной, всмотрѣвшись внимательнѣе, вы замѣтите по всей поперечныя полосы темносинія или темнозеленыя.

На мужской же струкѣ только на концахъ одна полоса изъ цвѣтныхъ узкихъ ромбиковъ и съ краевъ короткія поперечныя не насквозь полоски яркаго цвѣта—желтыя, красныя, синія или зеленыя. Кромѣ того есть разница и въ кистяхъ: на мужской струкѣ кисти висятъ на крученомъ кругломъ шнуркѣ; а на женской — этотъ шнурокъ просто плетеный плоскій или на четыре угла; при томъ перемѣшиваются шнурки цвѣтные — малиновые и зеленые.

Различіе это дѣлается, очевидно, съ цѣлью, чтобы не могло произойти между ними смѣшенія; и большой стыдъ, если мужчина по ошибкѣ возьметъ женскую струку. На женской струкѣ сверхъ того бываетъ кисть на одномъ краю ея посединѣ.

Въ старое время носили одну вещь, служившую для сбереженія одежды, *парталь*: это кусокъ выдѣланной кожи въ видѣ четыреугольника съ свинцовыми круглыми бляшками по тремъ краямъ; а на двухъ углахъ колечки съ ремнемъ, на которомъ онъ носился черезъ правое плечо на лѣвомъ бедрѣ. *Парталь* служилъ для того, чтобы ружьемъ не терло одежды; а въ то же время въ дорогѣ на немъ, какъ на столѣ, раскладывали ѣду; имъ же въ нуждѣ зачерпывали воду, а иногда и молоко. Ихъ дѣлали на Рѣкѣ, въ Никшичѣ, въ Бѣлопавличахъ на Прентинской-главицѣ и въ турецкихъ городахъ.

Также для сбереженія одежды отъ ружья на лѣвомъ плечѣ нашивался кусокъ кожи, а прикладъ ружья для той же цѣли вкладывался въ кожаный чахолъ. Это, впрочемъ, обычай турецкихъ агъ и беговъ, отъ которыхъ перенимали и черногорцы; теперь же никакихъ подобнаго рода предосторожностей не принимается.

Въ Васоевичахъ, Дробнякахъ и Пивѣ въ зимнее время вмѣсто струки носятъ *кабаницу*, которая бываетъ у первыхъ бѣлая, у остальныхъ сѣрая — и всегда съ башлыкомъ для покрытія головы.

У кучъ и васоевичей, живущихъ въ сосѣдствѣ съ арнаутами, есть еще *дьюрдинка*. Она въ родѣ елека, только съ короткими рукавами, едва спускающимися съ плечъ и съ квадратнымъ лоскутомъ сзади съ небольшою бахрамой, который поднимается на голову, чтобы защитить её отъ вѣтра или дождя; она не доходитъ до пояса и на груди широко распахнута. Назначеніе ея главнымъ образомъ защитить легкія, къ которымъ свободный доступъ вѣтра изъ-подъ лопатокъ. Она изъ черной шерсти, внутри ея суконная подкладка, часто красная, и боковой карманъ. Имя ея, по народному сказанію, происходитъ отъ Дьурдья Кастріота, иначе Скандербега, знаменитаго албанскаго вождя и героя († 1467).

Люди со средствами до недавняго времени носили кабаницы въ родѣ венеціанскихъ плащей безъ рукавовъ, такъ что въ нихъ заматываются и драпируются, перекидывая нижній конецъ съ правой стороны на лѣвое плечо или обратно. Она всегда тонкаго синяго сукна съ красною, суконною же подкладкой. Такую же носитъ князь, только голубого цвѣта. Въ послѣднее время ношеніе ея ограничено воеводами и другими высшими чинами. Въ старое время въ томъ же родѣ была *япуджа*: у простого народа бѣлая домашняго сукна или изъ раши, у богатыхъ и знатныхъ красная. Многіе зажиточные люди носятъ такъ называемый *талаган*, въ родѣ бурки безъ рукавовъ, но съ отверстіями для рукъ, косматый и черной шерсти съ красною суконною оторочкой и съ мѣдными пуговицами вдоль разрѣза рукавовъ. Талаганы покупаются въ Скадрѣ.

Наконецъ есть еще верхняя одежда, которая дѣлается изъ бараньей шкуры, для чего обрѣзываются шея и ноги, прорѣзываются отверстія для рукъ, и костюмъ готовъ: онъ носится шерстью наружу и называется *кожух*. Особенно пригоднымъ онъ считается при плаваніи по водѣ, на рыбной ловлѣ, потому что не принимаетъ на себя воды при заплескахъ, да и не стоитъ много; а при ношеніи камней на плечѣ онъ замѣняетъ подушку.

Въ дополненіе къ обуви для особенныхъ случаевъ упомя-

немъ еще, что въ мѣстахъ, гдѣ падаютъ большіе снѣга по горамъ и образуется ледъ, дѣлаются особыя приспособленія. Такъ въ Васоевичахъ на носки опанокъ надѣваютъ кольца, сплетенныя изъ прутьевъ, съ которыми меньше скользитъ нога по ледяной поверхности или по смерзшемуся снѣгу; эта обувь называется—*мачке* (кошки). Въ старое время прикрѣпляли къ опанкамъ нѣчто въ родѣ подковокъ съ гвоздями.

Въ тѣхъ случаяхъ, гдѣ приводится итти по снѣгу, который проваливается, употребляютъ *крпле* (*Васоев.*) или *крне* (Дрбн.), замѣняющія лыжи, но много отличающіяся отъ нихъ. Эти *крпли* состоятъ изъ деревяннаго обруча, концы котораго заходятъ одинъ за другой, гдѣ они связываются, а посрединѣ веревочный переплетъ съ двумя петлями для продѣванія ногъ.

Онѣ тонутъ въ снѣгу, но не много и тѣмъ не менѣе довольно тяжелы, потому что въ нихъ человѣкъ не можетъ скользить, а долженъ поднимать ногу, вытаскивая ихъ изъ снѣгу. Чтобы ходить въ нихъ, нужно также имѣть привычку. При всемъ томъ однако черногорцы въ нихъ гоняютъ сернъ и, нагнавши на какой-нибудь утесъ вышиною до 10 и болѣе саженъ, съ котораго онѣ принуждены соскочить внизъ, соскакиваютъ и сами за ними, при чемъ серны глубоко тонутъ въ снѣгу, а охотники хватаютъ ихъ живыми.

Кстати при этомъ поименуемъ и другія дорожныя принадлежности черногорца пѣшехода, а относительно всадника скажемъ вмѣстѣ съ описаніемъ конской сбруи.

Весь багажъ черногорца (*пртљаг, партаљ* *) составляетъ сумка (*торбица, обрамница, валевица*), четыреугольная, плетенная изъ шерсти съ пестрыми полосами и кистями по угламъ,

*) Въ словарѣ В. Карадж. стоитъ слово *партà* безъ объясненія, а только приведенъ стихъ изъ пѣсни: «На плетя му *парте* изніела».

съ толстыми шнурками тоже изъ малиновой и красной шерсти; она носится на спинѣ, но черезъ одно только плечо. Ея прямое назначеніе — вмѣщать съѣстные припасы: хлѣбъ (*брашеникъ*), сыръ, кусокъ сухого мяса, изрѣдка бутылочку ракіи, а еще рѣже кое-что изъ одежды: рубашку, чулки, полотенце. Иногда для мелкихъ вещей служитъ кожаная сумочка (*оптóк*, *чанта или чантра*, *джаклица*).

Женщины всегда носятъ на рукахъ плетеную сумочку въ родѣ ридикюля (*алевица*, *плетивача*) съ принадлежностями какой-нибудь женской работы, какъ клубокъ шерсти, вязальныя иголки, крючекъ и т. п.

Въ послѣднее время употребляютъ и зонтики (*чадор*, *лумрела*); но въ войскѣ это строго запрещается.

Многіе виды одежды или принадлежности костюма въ настоящее время утратились и вспоминаются только въ пѣсняхъ. Такъ *самур-калпак* — соболья высокая шапка, которую до недавняго времени носили и воеводы; а теперь только въ особенныхъ случаяхъ надѣваетъ князь; *перяница* — украшеніе надъ шапкой въ видѣ пера, а при влад. Петрѣ II и князѣ Данилѣ большая бляха съ гербомъ; теперь она замѣнилась тоже бляхой съ гербомъ, но небольшою серебряною, иногда позолоченною и различной формы, смотря по званію носящаго, и называется *грб* (гербъ), который бываетъ особый для перяниковъ, кабадахій, капетановъ, офицеровъ и т. д.

Часто также упоминается въ пѣсняхъ *чекрк-челенка*—украшеніе надъ шапкой въ видѣ флюгерка, вертѣвшагося на оси; бывало такихъ челенокъ и нѣсколько на одномъ. *Мор-долама*— по словамъ однихъ синяя (*модра*) по другимъ темно-зеленая (*угасито-зелена*); но при смѣшеніи этихъ двухъ цвѣтовъ у черногорцевъ, не знаешь, какой изъ нихъ принять; а другіе объясняютъ, что она отличалась вообще богатою отдѣлкой и величиной, какъ поется въ одной пѣснѣ:

На драгоме мор-долама
Мором до земле.

Меневши — долама и — *чакшире* — фіолетоваго цвѣта (*меневши* по-турец. фіялка). Упоминается еще въ пѣсняхъ *тамбарин* съ эпитетомъ *морски;* это — тоже плащъ безъ рукавовъ и съ капюшономъ, какой и теперь носятъ ульциняне и другіе моряки (отъ итальянск. tabàrro) *).

Пропускаемъ турецко-албанскій костюмъ, насколько онъ не усвоенъ черногорцами.

Имѣя въ виду только общенародный костюмъ, мы должны бы исключить и все то, что составляетъ принадлежность немногихъ лицъ или небольшой группы людей, представляющей собою особый классъ; но, какъ мы замѣтили выше, эти особые вкусы особаго класса въ Черногоріи, при ея маломъ объемѣ, сообщаются цѣлой массѣ народа, и мы едва ли ошибаемся, сказавши, что едва ли найдется четверть населенья Черногоріи, которая одѣвалась бы по старинному и простонародному, довольствуясь домашними издѣліями и не раздѣляя той роскоши, которую допускаютъ себѣ люди чиновные и зажиточные. Этому способствуетъ и врожденное черногорцу чувство равенства, которое не допускаетъ никакого внѣшняго различія, какого бы то ни было, отдѣльнаго класса людей. Простой черногорецъ хочетъ одѣваться также, какъ и чиновный, и никто его не осудитъ, а только скажетъ: «Може му бит, ако баста», т. е. пусть его, если въ состояніи.

Въ послѣднее время правительство старается поставить границы роскоши въ одеждѣ; напр. запрещено дѣлать новыя одежды съ золотымъ шитьемъ, и въ торжественные дни и чиновники должны являться ко двору безъ золотого шитья, которое остается только для придворныхъ чиновъ, обязанныхъ участвовать въ собраніяхъ, гдѣ бываютъ представители иностранныхъ державъ. Мѣра эта простирается и на женщинъ. И теперь многіе только донашиваютъ свои старыя золотыя одежды. Была мысль и совсѣмъ вытѣснить изъ употребленія иностранное сукно, чтобы замѣнить его домашнимъ; но отъ этой мѣры воздержались.

*) Въ Боккѣ въ настоящее время *табар табарин* — назыв. женское верхнее одѣяніе для защиты отъ холода, въ родѣ кофточки.

Въ заключеніе считаемъ не лишнимъ замѣтить, что вся одежда, перечисленная нами въ первомъ отдѣленіи, какъ одежда общечерногорская, изготовляется черногорской женщиной. Она же продолжаетъ работать и новыя одежды изъ заграничнаго матеріала: гуни, штаны, капицы, джемаданы и т. д., подражая въ вышивкѣ спеціальнымъ занимающимся тѣмъ мастерамъ, преимущественно бывшимъ турецкимъ подданнымъ изъ Герцеговины, подгоричанамъ, баранамъ, албанцамъ и нѣкоторымъ, научившимся у нихъ черногорцамъ и въ прежнихъ черногорскихъ городахъ.

Въ Цетиньѣ существуютъ нѣсколько заведеній, занимающихся спеціально изготовленіемъ черногорскаго одѣянія; еще больше это производство въ Подгорицѣ; есть и въ другихъ городахъ и городкахъ, но уже не въ видѣ спеціальныхъ заведеній, а какъ подспорье мелкой торговлѣ. Здѣсь однако, кромѣ доколѣнницъ, все производится изъ заграничнаго матеріала.

3. Простой женскій костюмъ съ указаніемъ на различіе его по мѣстностямъ; юбка и ея исторія; значеніе пояса у замужней женщины; прическа и головной уборъ; измѣненіе костюма въ новѣйшее время; какъ одѣваются въ городахъ, присоединенныхъ отъ Турціи; различныя украшенія.

Перейдемъ теперь къ женскому костюму.

Онъ разнообразится по мѣстностямъ больше, чѣмъ мужской. Однообразіе встрѣчаете только въ старой Черногоріи, а въ остальной половинѣ каждый округъ имѣетъ нѣчто свое особенное. Существенная же разница заключается въ томъ, что въ первой—на головѣ у дѣвушекъ капица, у замужнихъ платокъ, верхній костюмъ бѣлый и юбка; а во второй — фесъ на головѣ, а юбка замѣняется другими видами одежды, съ которыми познакомимся ниже; первый въ общемъ проще и однообразнѣе, второй сложнѣе и пестрѣе. Въ мѣстахъ пограничныхъ съ Албаніей, какъ Кучи, костюмъ опять отличается отъ того и другого; а

также особый костюмъ въ городахъ, только со времени послѣдней войны присоединенныхъ къ Черногоріи.

Кромѣ разницы въ главныхъ частяхъ, есть еще разница въ вышивкахъ и въ пристрастіи къ тому или другому цвѣту или роду матерій.

Эти послѣднія, слишкомъ тонкія и легкія особенности мы не въ состояніи прослѣдить; а представимъ только два главные типа параллельно одинъ съ другимъ, отмѣчая при томъ и тѣ болѣе важныя особенности, которыя встрѣчаются помимо тѣхъ двухъ типовъ.

Начнемъ съ рубашки.

Насколько у мужчины рубашка въ пренебреженіи, настолько у женщины она составляетъ главную часть костюма: ею она хвалится, по ней судятъ, насколько она искусна въ шитьѣ, этой существенной части женской работы. Она всегда расшита, если не шолкомъ съ золотомъ, то цвѣтною бумагой. Расшивается обыкновенно воротъ около шеи, прямой разрѣзъ на груди и края рукавовъ.

Шитье на груди и воротѣ производится отдѣльно и на болѣе тонкомъ полотнѣ и потомъ вставляется въ станъ готовой рубашки, и это называется — *огрляк*; при томъ шитье на воротѣ — *ождріелье или коліер*, а остальное — *ошвице*, также и на рукавахъ, которые у кисти застегиваются.

Вышивка эта чрезвычайно разнообразна даже въ одной и той-же мѣстности; сколько бы ни имѣла женщина рубашекъ, она старается, чтобы шитье было, сколько возможно, различное. Въ ошвицахъ на груди обыкновенно идутъ двѣ полосы, пространство между которыми наполняется мелкимъ шитьемъ различной формы, это называется *прутчеви*, которыхъ нѣтъ на воротѣ. И всѣ эти фигуры имѣютъ каждая свое названіе: *водьице*, *крстичи*, *ступчичи*, *пласице*, *кукаче*, *криваче*, *заиглице* и т. д. Шитье по вороту сообщаетъ и самому воротнику особое названіе: *округли коліер*, *змійн*, *пласач* и др. Кстати замѣтимъ, что шитье по верхней одеждѣ крупное и имѣетъ также свои названія: *гране*, *бадеми*, *криваче*, *грождье* и др. Шелкъ или бумагу различныхъ цвѣтовъ, требующіеся при вышиваніи узоровъ, нама-

тываютъ на катушку, длиною до 10 сантим., раздѣленную поперекъ на 4—5 отдѣленій и украшенную какою-нибудь рѣзьбою; это — *свилар* (см. рисунокъ).

Опоясавшись и надѣвши спереди передникъ, женщина со своимъ одѣяніемъ въ домашнемъ обиходѣ готова, исключая убранства головы или обуви. Упомянутый передникъ составляетъ также существенную часть женскаго костюма. Онъ состоитъ изъ куска чернаго и бѣлаго рѣдкаго сукна (*раши*) съ бахрамой по нижнему краю и носитъ названіе *опрегляча*, *прегляча*, *опрéжина* или *кецéля*. Къ таліи она прикрѣпляется узкимъ поясомъ (*вéза*). У васоевичей ее замѣняетъ нѣчто другое, такъ называемый *ирам*: это кусокъ домашняго, рѣдкаго же чернаго сукна съ клѣтками, вышитыми изъ цвѣтной бумаги и также съ бахрамой внизу; онъ окутываетъ все тѣло ниже пояса, но на правомъ боку края не сходятся. И то, и другое прикрѣпляется на таліи длиннымъ домотканнымъ съ полосами поясомъ, который поднимается высоко подъ груди. Женщина, какъ мы замѣтили, можетъ ограничиться однимъ этимъ костюмомъ; но по большей части носятъ и другую одежду сверхъ рубашки.

Въ Граховѣ носятъ синій суконный *коретъ* или *гунину*, въ другихъ мѣстахъ называется и *мрчина*, съ рукавами; спереди онъ разрѣзанъ только до пояса, такъ что надѣвается какъ рубашка; по краямъ оторочка и желтыя металлическія пуговицы. Въ Пивѣ и Дробнякахъ то же самое темнокраснаго сукна, иногда расшитое узорами зеленаго, синяго и желтаго цвѣта, и называется *копоран*.

У Кучъ сверхъ портяной рубашки носятъ еще рубашку бѣлую изъ сукна или вязаную изъ шерсти, спускающуюся немного ниже колѣна и плотно обхватывающую весь станъ. У иныхъ по арнаутскому обычаю все это красное или темно-малиновое, при томъ состоитъ изъ двухъ частей: сверху родъ

кофточки, плотно обтягивающей талію и спускающейся немного ниже ея, и ниже узкая юбка того же цвѣта, расшитая узорами зеленаго, синяго и желтаго цвѣта; названіе того и другого *джуп и джупелето*.

Въ катунской части Черногоріи ничего этого нѣтъ; но прежде и тамъ сверхъ рубашки носили—*милтён*: одѣяніе до пять изъ краснаго сукна или свиты. Въ настоящее же время носится до пояса *якета*, вязанная изъ шерсти или изъ бумаги; а отъ пояса — *котула* (юбка) изъ покупной матеріи шерстяной или бумажной; а если она же изъ домашней шерстяной ткани бѣлой или черной, то называется *раша*.

Эта часть женскаго костюма имѣетъ свою исторію. Въ первоначалномъ женскомъ костюмѣ въ домашнемъ обиходѣ сверхъ рубашки, кромѣ *гуня*, подъ различными названіями, не требовалось ничего, и только при выходѣ изъ дома станъ ниже пояса обматывался кускомъ шерстяной матеріи или привязывался передникъ. Но все это теперь устраняется юбкой, которая при томъ удобнѣе и проще всевозможныхъ опреглячъ, кецелей и т. п. Поэтому многія женщины катунской нахіи, бывавшія въ Которѣ и другихъ мѣстахъ Приморья, гдѣ уже была юбка, стали ее носить. Но это считалось измѣною народному обычаю и *лацманствомъ*, и потому юбка подверглась преслѣдованію. Сначала дѣло шло домашнимъ образомъ: старый глава семьи, иногда подученный своею старою же доматьицей, забирался въ сундукъ молодой снохи-вольнодумки и, найдя эту запрещенную вещь, на первый разъ не уничтожая ее, заставлялъ передѣлать на что-нибудь другое; а въ другой разъ тутъ же предавалъ сожженію. А когда этимъ вольнодумствомъ заразились и нѣкоторые мужья, допуская своимъ женамъ носить юбки, то въ дѣло стало мѣшаться цѣлое село, и составлялась иногда цѣлая комиссія, которая приходила въ извѣстный домъ и требовала выдачи запрещеннаго костюма для уничтоженія или сама обыскивала женскіе сундуки; случалось, что съ обыскомъ ходили изъ дома въ домъ и, набравши цѣлую коллекцію юбокъ, предавали ихъ торжествен-

ному аутодафэ, наругавшись надъ отступницами и учинивъ необходимыя указанія на этотъ случай впередъ и угрозы.

Это совершалось на Цетинскомъ полѣ во время правленія влад. Петра II и чуть ли даже не при кн. Данiилѣ, который и остановилъ публичное преслѣдованіе. По селамъ однако въ болѣе отдаленныхъ краяхъ она не вошла еще въ общее употребленіе и до сихъ поръ.

Продолжимъ теперь объ остальномъ костюмѣ. Сверхъ граховскаго *корета*, въ другихъ мѣстахъ *копорана* или *джупа*, спереди привязывается *опрегляча* или *кецеля*, а при юбкѣ — *футо* (передникъ). Сверхъ всего этого идетъ поясъ просто шерстяной, домотканый или кожаный.

У кучъ этотъ послѣдній довольно широкій и весь покрытъ свинцовыми (а у богатыхъ серебряными) бляшками или блестками (*пулице*). Въ прежнее время и въ старой Черногоріи женщины носили кожаные пояса до 20 сант. въ ширину съ большими серебряными бляхами и крупными сердоликами (якици), природными или искусственными. Такой старинный поясъ назывался *мукадем-пояс*. Но къ кожаному поясу относится и слѣдующее мѣсто изъ одной васоевицкой пѣсни, гдѣ женщина говоритъ: «Я би мое *токе* расковала»?

Въ послѣднее время этотъ тяжелый кожаный поясъ замѣняетъ болѣе легкій — *тьемер* — узкій, съ филигранною серебряною оправой и съ двумя большими пряжками (*павте*), украшенный разноцвѣтными (зеленаго или малиноваго цвѣта) камнями природными или искусственными, и со свѣшивающеюся въ два ряда дугою изъ-подъ пряжекъ серебряною же цѣпочкою.

Подъ старинымъ тяжелымъ поясомъ носился еще поясъ, называвшійся *женски трак*, во множ. числѣ *тра́кови*: это суконная полоса шириною до 6 сантим. во всю длину сукна до 5 и болѣе метровъ, которымъ широко обматывалась вся талія, чтобы не было сильнаго давленія отъ пояса. Онъ обыкновенно красился такъ: середина красная или малиновая, а края — синіе или зеленые.

Кованный поясъ и *траки* носятъ только замужнія женщины, и послѣдніе имѣютъ еще одно значеніе: когда разводится жена съ мужемъ, то часть этихъ тракъ разматывается изъ-подъ пояса, мужъ отрѣзываетъ ее ножницами или ножемъ, и это значитъ, что разводъ между супругами совершонъ и обоюдно признанъ.

Поверхъ всего этого костюма надѣвается еще у Катунянъ *корет*—кафтанчикъ безъ рукавовъ, бѣлаго сукна, на распашку; то же и у Кучъ; у остальныхъ — *зубун*: тоже безъ рукавовъ и на распашку темносиняго сукна, съ красною оторочкою по краямъ разрѣза, идущаго спереди сверху донизу; а вверху большія серебряныя дутыя пуговицы.

Обувь у всѣхъ составляютъ чулки бѣлые шерстяные или красные, расшитые (у Кучъ и Васоевичей) и опанки.

Вся эта одежда не имѣетъ никакого различія, какъ у замужнихъ женщинъ, такъ и у дѣвушекъ; различіе же состоитъ только въ головномъ уборѣ. Этотъ уборъ нераздѣлимъ отъ ношенія волосъ, которое измѣняется у женщины, отъ ея дѣтства и до старости. Дѣвочки съ дѣтства стригутся гладко, какъ и мальчики; потомъ лѣтъ 7—10 у дѣвочекъ волосы запускаются: у катунянъ и въ герцоговинскихъ краяхъ онѣ стригутся въ кружокъ съ проборомъ отъ лба по срединѣ темени, у васоевичей и кучъ остаются безъ пробора, а послѣ, расчесывая кругомъ, подрѣзываютъ спереди, такъ что они достигаютъ половины лба; остальные же волосы остаются безъ подрѣзки. Съ 12—14 лѣтъ начинаютъ заплетать волосы въ двѣ косы и связываютъ ихъ или на затылкѣ или кольцами съ боковъ. Въ прежнее время поверхъ волосъ дѣвушки носили бѣлый платочекъ, называемый — *руба* или *крпа*, подвязываемый подъ подбородокъ, иногда обматывали всю шею и даже ротъ (особенно васоевичи и кучи).

Иногда вмѣсто бѣлаго платочка служилъ синій.

Въ послѣднее время по всей Черногоріи все больше и больше распространяется капица, одинаковая съ мужскою, только вмѣсто полукруга сбоку и княжескаго герба — посрединѣ кругъ

въ нѣсколько рядовъ золотымъ шнуркомъ, а среди круга звѣзда или какая-нибудь подобная ей фигура, и только сверхъ нея платочекъ. Маленькія дѣвочки, пока не начнутъ заплетать косъ, не носятъ этого платочка; а иныя не носятъ его и съ заплетенными косами до времени, когда уже считаются невѣстами. У горожанокъ, а также у болѣе зажиточныхъ и по селамъ все болѣе и болѣе распространяется и такая мода: платочекъ, большею частію шелковый черный, прикрѣпляется булавкой наверху капицы и откидывается складками назадъ, такъ что драпируетъ всю заднюю часть головы съ шеей и закрываетъ находящіяся сбоку, въ кольца связанныя косы. Дѣвушки, не придерживающіяся строго народнаго обычая, покрывая голову платочкомъ, умѣютъ выказать свои роскошные фестонами связанные волосы; но по обычаю этого не должно быть. Отчасти волосы прикрываются съ цѣлью, чтобы въ нихъ не набивалась пыль и чтобъ они не вѣтрили; а главнымъ образомъ по народному обычаю дѣвичьи волосы должны быть скрыты отъ всякаго посторонняго взгляда; поэтому дѣвушка расчесываетъ ихъ, если нѣтъ отдѣльной комнаты, въ какомъ-нибудь уголкѣ внѣ дома, гдѣ бы ее никто не видѣлъ; если же совсѣмъ некуда дѣваться, то она расчесываетъ ихъ, покрывшись какимъ-нибудь одѣяломъ, или поднявшись рано, когда всѣ еще спятъ. Стыдно замужней женщинѣ быть *гологлавой*, а еще стыднѣе то дѣвушкѣ. Если мужчина насильно сниметъ съ дѣвушки капицу, это приравнивается къ покушенію на ея невинность; и, что̀ бы она ни сдѣлала въ оборону противъ этого покушенія — пырнула ножемъ, выколола глазъ или повредила носъ,—ее не судятъ, а ея противникъ долженъ укрываться и отъ правительственнаго суда, и отъ народнаго осужденія. Выходя замужъ, она разстается съ капицей и перечесываетъ иначе свои волосы. Впрочемъ, есть мѣста, гдѣ по убранству головы и не отличите замужней женщины отъ дѣвушки, на что укажемъ ниже. Замужнія женщины убираютъ голову въ Катунахъ иначе, чѣмъ въ остальныхъ частяхъ Черногоріи.

Волосы остаются заплетенными въ двѣ косы, которыя, обертываясь каждая въ свою сторону, вокругъ всей головы, укладываются въ два ряда спереди на темени, а концами закрѣпляются на затылкѣ; кромѣ того отъ нихъ отдѣляются по одному пасму съ каждой стороны спереди, которыя идутъ къ затылку, прижимая уши до половины ихъ. Сверху накидывается платокъ, согнутый съ угла на уголъ, при чемъ образуется треугольникъ, одинъ уголъ котораго виситъ сзади, покрывая затылокъ и шею, а два боковые закидываются на верхъ, на темя, гдѣ и прикрѣпляются большою булавкой къ косамъ. Такое убранство весьма просто и живописно; но портитъ то, что волосы на вискахъ и ушахъ представляютъ какую-то сплошную намазанную и прилизанную массу. Впрочемъ, нѣкоторыя не дѣлаютъ этого, а зачесывая волосы спереди назадъ, не прилизываютъ ихъ и пускаютъ свободно: тогда шевелюра черногорки выказывается во всей ея роскоши съ соблюденіемъ должной простоты и скромности. Въ остальной Черногоріи замужнія женщины спускаютъ косы спереди внизъ, такъ что онѣ мотаются; а иногда ихъ связываютъ сзади, чтобы не мѣшали работать. Сверху надѣвается красная суконная шапочка, довольно высокая, которая покрывается бѣлымъ полотенцемъ со спускающимися назадъ расшитыми концами (крпа, крпетина). Въ косы вплетаются низки серебряныхъ монетъ разной величины, и потому при каждомъ движеніи женщины слышится бряцанье. Въ прежнее время вплетались большія серебряныя кольца (*укосници*), въ родѣ браслетъ, съ цвѣтными камнями.

Въ нѣкоторыхъ мѣстахъ Пивы и дѣвушки носятъ то же убранство головы, и вы ихъ можете различить отъ замужнихъ только по платку на головѣ, бѣлому, который у замужнихъ бываетъ темносиній или черный. Кромѣ того въ прежнее время дѣвушки украшали края шапки цѣлою бахромой изъ блестящихъ металлическихъ бляшекъ (*трепетлике*), покрывавшихъ весь лобъ; иногда надѣвалась діадема изъ тѣхъ же бляшекъ, жемчуга

или бисера (*парте*)*). Такое убранство головы у невѣсты называется иначе *прије́вес*, *превеса*.

У бѣлопавличей кое-гдѣ сохранилась еще особенная шапка, которую носятъ невѣсты (*тюк*). Кромѣ того внѣ Старой Черногоріи замужнія женщины имѣютъ обычай повязывать лобъ синимъ или краснымъ платкомъ, свернувши его узкою полосою (*чембер или повези́ло*), которымъ придерживается крпа, а иногда и безъ нея.

На ночь женщины заматываютъ голову короткимъ полотенцемъ, чтобы не трепались волосы. Такое полотенце у васоевичей называется *канавац* и бываетъ домашней работы изъ конопли, а изрѣдка и изо льна.

Мы до сихъ поръ говорили о женскомъ костюмѣ, который носитъ масса, главнымъ образомъ простонародье въ селахъ. Но не можемъ не сказать нѣсколько словъ въ дополненіе и о томъ костюмѣ, который хотя и отступаетъ отъ обще-народнаго, но тѣмъ не менѣе при всѣхъ видоизмѣненіяхъ получилъ право народнаго.

Такъ, бѣлый коретъ бываетъ расшитъ золотомъ: полы по угламъ и края рукавовъ; вмѣсто простого домотканаго пояса надѣваютъ шелковый трамболосъ, если нѣтъ тьемера; коретъ также измѣняется: это куртка съ рукавами изъ бархата или атласа, преимущественно темномалиноваго цвѣта, расшитая золотомъ, открытая на груди, а на поясѣ застегивающаяся крючками. При этомъ рубашка бываетъ изъ тонкой шелковой матеріи въ родѣ нашего тюля (*бурунджук*) и тоже съ вышитыми золотомъ узорами; юбка тонкой шерстяной матеріи или шелковая, большею частію фіолетоваго цвѣта; на головѣ платокъ также шелковый черный, съ полосами по краямъ темномалиноваго и зеленаго цвѣта; опанки замѣняются штиблетами

*) Даничичъ въ своемъ «Рѣчникѣ» подъ этимъ словомъ приводитъ слѣдующее толкованіе: «limbus» и далѣе цитируетъ изъ одного стараго документа: «работане златом и свиломъ и сь бисеромь, и четири комата *парте* ветьхе с бисеромь и сь жмалдѣ (сред. лат. smaldus, эмаль) плащь црьленога аксамита с бисерним *парътами*».

на высокихъ каблукахъ; въ рукахъ носовой платокъ весьма тонкой бумажной ткани съ золотымъ шитьемъ. Наконецъ нѣкоторыя горожанки слѣдуютъ общеевропейскому костюму и носятъ платье съ лифомъ и юбкой (*абит*), а сверху иногда надѣваютъ коретъ. Рукава и воротъ обматываютъ кружевами (*грешпа, кера*).

Женщины подгорицкія и другихъ городовъ, находившихся подъ турецкимъ господствомъ, носили по турецкому обычаю широкія панталоны изъ чернаго или темномалиноваго каленкора (*диміе*) и, когда выходили изъ дома, всегда сверху покрывались фереджей, а также бѣлились и румянились. Теперь все это оставлено. Въ остальномъ костюмѣ нѣтъ ничего особеннаго: рубашка, юбка, *антерія* — родъ джемадана и сверху коретъ или гунь и *елек*; есть еще длинная одежда — *джуп*; поясъ простой или трамболосъ или тьемеръ. Грудь, сверхъ рубашки, покрываютъ еще платкомъ.

Домашняя ихъ обувь — туфли (папуче) или *нануле* (и *налуне*), состоящія изъ деревянной подошвы съ двумя поперечными брусочками подъ пяткой и носкомъ и кожаною петлею сверху на носкѣ, въ которую продѣваютъ ногу. Дѣвочки иногда въ этихъ нанулахъ ходятъ по улицамъ, ловко въ нихъ бѣгая и стуча по каменной мостовой.

Когда выходятъ изъ дома, надѣваютъ башмаки съ острыми носками—черные, желтые и красные, часто расшитые золотомъ. Войдя въ комнату, не только женщины, но и мужчины снимаютъ обувь и остаются въ чулкахъ, чтобы не затоптать всюду постланные ковры.

Волосы замужнія женщины заплетаютъ въ двѣ косы и, обмотавъ вокругъ головы, повязываютъ сверху платкомъ (*повезач*) — молодыя цвѣтнымъ, а старыя бѣлымъ, подвязывая имъ и подбородокъ. Молодыя женщины, подражая албанкамъ, дѣлаютъ изъ краснаго платка на верху темени нѣчто въ родѣ шапочки или коронки, а концы платка спускаются сзади. Это очень красиво и даетъ женщинѣ возможность показать свои волосы, спе-

реди совсѣмъ открытые. Сверху *повезача* есть еще *фаѣело*. Дѣвушки платье носятъ въ томъ же родѣ; а волосы заплетаютъ въ одну косу безъ всякаго покрова, спущенную сзади вдоль спины; иныя же, какъ и замужнія, носятъ двѣ косы. Тотъ же костюмъ и на маленькихъ дѣвочкахъ, хотя на нихъ онъ какъ-то тяжелъ и неуклюжъ, особенно когда сравнишь ихъ съ дѣвочками магометанками, на которыхъ обыкновенно весьма легкій костюмъ: тонкая бѣлая, немного ниже колѣнъ рубашка, всегда очень чистая; изъ-подъ нея виднѣются такія же панталоны; сверху родъ корсетика, не достигающаго таліи, застегнутаго или распахнутаго на груди; волосы распущены по плечамъ и спинѣ, а спереди пострижены надъ лбомъ; обуви чаще всего нѣтъ никакой. Въ такомъ костюмѣ магометанскія дѣвочки представляются болѣе легкими и гибкими; походка ихъ и всѣ движенія живѣе и свободнѣе.

Что касается другихъ украшеній, какъ на рукахъ кольца (*прстени*), въ ушахъ сережки (брнице, *миндьюше*) и на шеѣ ожерелья (*дьердани*), то ихъ въ старой Черногоріи носятъ мало: многія женщины совсѣмъ не носятъ сережекъ, а ожерелья только въ особенные праздничные дни; въ новыхъ же черногорскихъ краяхъ, особенно въ Пивѣ и Дробнякахъ всего этого гораздо больше; нѣтъ однако и сравненія съ тѣмъ, что носятъ въ королевствѣ Сербскомъ.

Когда-то носили и браслеты (*белензуци*, *наручници*).

Общее заключеніе.

Мы говорили уже о томъ, какъ соблюдается чистота вообще въ черногорскомъ домѣ, замѣтивъ при этомъ недостатокъ въ ней, особенно въ мѣстахъ, страдающихъ недостаткомъ воды. Но заботливость о чистотѣ всегда была присуща черногорцу, хотя бы онъ вслѣдствіе особенно невыгодныхъ условій жизни и не удовлетворялъ ей. Поэтому бѣлье при стиркѣ всегда подвергалось предварительно щелоченію, а за недостаткомъ мыла

употребляли особенную глину, которую разыскивали иногда далеко отъ своего жилища. Въ послѣднее же время всюду распространено употребленіе мыла; при этомъ моютъ не одно бѣлье, но всю одежду, не исключая суконныхъ синихъ панталонъ, джемадановъ и коретовъ, хотя бы на нихъ было золотое шитье. Бѣлые гуни обыкновенно при этомъ подсиниваютъ. Въ употребленіи также глаженье; для чего употребляется утюгъ, называемый *утія* или *супреш*, а чугунная плитка внутри его, служащая для нагрѣванія, *душа*; глаголъ отъ этого — *утіяти* или *супрешавати;* употребляютъ также и крахмалъ.

Возвращаясь къ костюму, замѣтимъ, что въ старой Черногоріи въ немъ больше простоты, не лишенной тонкаго вкуса, напр. въ женскомъ костюмѣ бѣлый коретъ съ золотымъ шитьемъ, легко наброшенный на голову въ видѣ драпировки темный платокъ, не скрывающій роскошныхъ косъ, лежащихъ на темени, или у дѣвушки молодецки надѣтая капица и т. д. Въ вышивкахъ рубашекъ, на что полагается много заботы, также главное составляетъ золото, а остальное — цвѣтные шелкъ или бумага, въ которыхъ однако никогда не бываетъ цвѣтовъ кричащихъ. Въ остальныхъ частяхъ костюмъ болѣе сложный и тяжелый, красивый иногда только своею простотой. Рѣдко черногорки украшаются и цвѣтами, потому, можетъ быть, что ихъ и нѣтъ почти, кромѣ дикихъ.

VII.

ПИЩА, ПИТЬЕ И УПОТРЕБЛЕНІЕ ТАБАКУ.

Какъ земледѣлецъ и вмѣстѣ съ тѣмъ, даже нѣсколько больше — скотоводъ, черногорецъ въ питаніи своемъ обладаетъ широкимъ выборомъ веществъ изъ двухъ царствъ — растительнаго и животнаго. Земледѣліе доставляетъ ему хлѣбъ, овощи и фрукты; скотоводство — мясо и молоко въ различныхъ видахъ. И еще одно важное подспорье составляетъ тоже довольно значительная рыбная ловля. Какъ ни значительно въ Черногоріи скотоводство, которому, какъ увидимъ ниже, черногорецъ предается больше, чѣмъ земледѣлію, — большая часть скота идетъ на продажу живьемъ или въ видѣ сушенаго мяса вмѣстѣ съ другими получаемыми отъ него продуктами, какъ сыръ, масло, шерсть и кожи. Только хлѣбъ весь остается дома, составляя главную пищу черногорца. Поэтому онъ, приглашая кого-либо въ гости, говоритъ: «Пожалуйте къ намъ хлѣба откушать», а въ то же время предупреждая вопросъ о томъ, что будетъ за столомъ, и стараясь умѣрить требовательность посѣтителя добавляетъ: «И мамо доста лѣба и соли и добре воле». При заклинаніяхъ чѣмъ-либо особенно дорогимъ или святымъ чаще всего услышишь: «Тако ма лѣба и соли, које сам изјео с тобом», рядомъ съ другимъ: «Тако ми вина». Послѣднее ставится рядомъ съ хлѣбомъ и солью потому, что имъ причащаются. Но другіе

предметы пищи и питія никогда не упоминаются въ заклинаніяхъ.

Отправляясь на войну или въ какой-нибудь дальній путь, черногорецъ носитъ въ своей торбицѣ прежде всего «брашеник» т. е. хлѣбъ; а при томъ можетъ быть въ ней сыръ или кусокъ мяса; но все это не главное и называется *смок*, какъ у насъ приварокъ; откуда и глаголъ *смочити*, *присмочити*.

Присмочити хлѣбъ, значитъ ѣсть его съ прибавкою *смока* т. е. сыра, мяса, молока, лука и т. п. Если это изъ молока, то называется *бѣли смок*, къ которому относятся и яйца.

Посты, которыхъ черногорцы въ массѣ придерживаются строго, также помогаютъ большему употребленію мучной пищи. Изъ царства растительнаго много также употребляется картофеля, капусты, лука и фасоли.

Остановимся прежде всего на мучной пищѣ.

Сѣя, смотря по мѣстности, всевозможные хлѣба, какъ рожь, ячмень, пшеницу, кукурузу, гречу, чечевицу и др., черногорецъ предпочитаетъ всему кукурузу, и сѣетъ ее даже на такихъ мѣстахъ, гдѣ тому не благопріятствуетъ климатъ, напр. въ Пивѣ, Дробнякахъ, на высокихъ горахъ въ Васоевичахъ. Безъ кукурузнаго хлѣба черногорецъ просто не можетъ жить. Даже въ городахъ, гдѣ есть пекарни, и печется постоянно пшеничный хлѣбъ, ему предпочитаютъ кукурузный; въ большихъ мастерскихъ, по заявленію хозяевъ, кормить рабочихъ пшеничнымъ хлѣбомъ дешевле, чѣмъ кукурузнымъ, потому что послѣдняго они съѣдаютъ больше. Общее названіе зернового хлѣба—*жито* присвоивается главнымъ образомъ кукурузѣ. И нѣтъ хлѣба, изъ котораго приготовлялось бы столько различныхъ видовъ пищи, какъ изъ кукурузы. Начнемъ съ хлѣба, который называется просто *љб* или *урметиновица*; а негушане, подражая которанамъ, крестятъ его итальянскимъ именемъ *бабанаца*. Приготовляется этотъ хлѣбъ слѣдующимъ образомъ: замѣшивается мука въ большой деревянной чашкѣ (*ваган*) или въ *начвахъ* съ весьма малымъ количествомъ соли и квасится, но весьма короткое время.

Затѣмъ мѣсится и, когда пріобрѣтетъ достаточную густоту, печется двумя способами: въ *упретнякѣ* или въ *црепулѣ* подъ *сачемъ*.

Что такое упретнякъ, мы уже говорили; когда тѣсто готово, то разогрѣтый жаромъ подъ этой печи очищается и на него вываливается изъ вагана тѣсто, а потомъ сверху покрывается золой и жаромъ, и такимъ образомъ хлѣбъ испечется.

Црепуля или *црепня*, какъ мы сказали, плоское блюдо съ крутыми краями изъ глины, иногда обожженное, какъ кирпичъ, а иногда только хорошо высушенное. Въ первомъ обыкновенно посрединѣ въ днѣ продѣлывается дырочка, а въ послѣднемъ нѣтъ ничего, и въ немъ печется хлѣбъ, какъ въ упретнякѣ, только оно предварительно сильно нагрѣвается на огнищѣ. Црепули необожженныя приготовляются многими женщинами домашнимъ способомъ; а обожженныя привозятся изъ Скадра, Печи и др. мѣстъ, гдѣ онѣ изготовляются на маленькихъ заводахъ. Хлѣбъ въ этихъ послѣднихъ печется такимъ образомъ. Прежде всего црепуля кладется на огонь, чтобъ раскалилась; затѣмъ крючкомъ, продѣвши его въ дырочку дна, снимаютъ ее съ огня и, поставивъ на полъ, вываливаютъ тѣсто и покрываютъ желѣзнымъ сачемъ, который представляетъ собою форму низкаго колпака съ ушкомъ наверху, и съ небольшою закраиной кругомъ по низу; а сверхъ него насыпаютъ жару съ золой. Такимъ образомъ хлѣбъ пропекается снизу отъ раскаленной црепули, а сверху отъ жара, лежащаго на сачѣ.

Свѣжеиспеченный и горячій такой хлѣбъ довольно вкусенъ, особенно со *скорупомъ* (родъ сливочнаго, нетопленнаго масла); но онъ скоро черствѣетъ, сильно крошится и дѣлается совершенно безвкуснымъ. Поэтому его и ѣдятъ большею частію со смокомъ: сыромъ, молокомъ, мясомъ или съ какою-нибудь похлѣбкой. И чабану (пастуху), цѣлый день бродящему со стадомъ, въ его торбицу кладется кусокъ хлѣба и немного сыра. Въ постъ же или по нуждѣ ѣдятъ просто сухой хлѣбъ.

Тѣмъ же способомъ приготовляется и пшеничный хлѣбъ,

называемый *погача* (focaccia); а иногда приготовляютъ изъ пшеничной муки прѣсный хлѣбъ въ родѣ лепешки и пекутъ его въ золѣ, это — *прјесновача*. То же самое изъ ржи, ячменя и гречи; при чемъ послѣднія мелются съ шелухой. Ячменный хлѣбъ больше всего въ употребленіи въ Банянахъ, Пивѣ и Дробнякахъ.

Другое кушанье, приготовляемое изъ кукурузной муки — *качамак*, играющій весьма важную роль въ жизни черногорца. Онъ приготовляется такъ: кипятится въ котлѣ вода, потомъ всыпается въ нее мука, сначала немного, и мѣшается большою ложкой, потомъ все больше и больше, пока загустится, какъ тѣсто; бросается туда немного соли. Все искусство состоитъ въ томъ, чтобъ размѣшать такъ хорошо, чтобъ вся масса была одинакова. Потомъ котелъ снимается, и кто управляетъ, беретъ ложкой и раздаетъ каждому въ чашку, а иногда просто на руки. Это весьма важно при домашнихъ путешествіяхъ партіями и на работахъ: хлѣбъ тяжелъ и не такъ помѣстителенъ, какъ мука, которой берется мѣшочекъ, и еще нуженъ котелокъ. Качамакъ можетъ быть готовъ за одинъ часъ.

Въ старое время въ Морачскомъ монастырѣ, при игуменѣ Димитріѣ, въ голодный годъ цѣлое населеніе Морачи, а отчасти и другихъ мѣстъ приходило въ монастырь кормиться качамакомъ. Вдоль всего монастырскаго двора разстилалось сукно, только что сотканное и ни на что не употреблявшееся, замѣняя накрытый скатертью столъ; по краямъ усаживались сотни народа; приносились котлы съ дымящимся качамакомъ, и самъ игуменъ съ нѣсколькими помощниками изъ народа же передъ каждымъ выкладывалъ большою ложкой *килу* или *груду* (комокъ) качамака. Много разъ мнѣ случалось его ѣсть, и онъ мнѣ казался несравненно вкуснѣе кукурузнаго хлѣба, можетъ быть, потому, что онъ всегда свѣжій и горячій; а съ молокомъ кислымъ или прѣснымъ и со скорупомъ онъ совсѣмъ вкусенъ, и напоминаетъ нѣсколько нашу саламату. Приготовляется онъ также съ картофелемъ, который въ сваренномъ видѣ растирается и смѣ-

шивается съ качамакомъ деревянною палкой или особеннымъ пестомъ (*туцань*); и это также очень вкусно.

Изъ кукурузной же муки и тѣмъ же способомъ готовится *каша*, которая однако много жиже нашей и хлебается ложкой.

И еще кушанье *скроб*, въ которомъ совсѣмъ мало муки, такъ что вода только замутится. Онъ и готовится тогда, когда недостатокъ въ мукѣ; а иногда просто пріятна такая похлебка, которую и приготовляютъ по вкусу гуще или жиже. Иногда къ нему прибавляется скорупа, и тогда сверху образуется довольно плотная пѣнка. Это въ то же время — пища пастуховъ, когда они только что пригнали стадо; а пригоняютъ они стадо тогда, когда появится вечерняя звѣзда, которую потому и называютъ *скробарица*. Иногда это кушанье сварится и остается, пока придутъ пастухи; а кто-нибудь изъ оставшихся дома, приподнявши сбоку пѣнку, выхлебаетъ весь скробъ, и подъ нею ничего не останется.

Въ видѣ приправы кукурузная мука входитъ въ различныя кушанья, или изъ нея дѣлается нѣчто въ родѣ похлебки, какъ *тарана*, *бунгур* (оба тур. куш.). Есть особое кушанье *кулеш*, которое приготовляется слѣдующимъ образомъ. Кукурузныя зерна сначала поджариваютъ, потомъ мелютъ и изъ этой муки (называется — *прга*) варятъ качамакъ. Въ Васоевичахъ, если въ скробъ всыплютъ много муки или накрошатъ много хлѣба, то говорятъ: «О како си закулешіо». Какъ черногорецъ цѣнитъ главныя изъ упомянутыхъ выше кушаній, выражено въ слѣдующей поговоркѣ: «Качамаче, добри човѣче! Скробе — гладни дробе; жељо — лѣбо!». Кукурузною мукой начиняются колбасы (*кубасиде*), особенно такъ называемая *мушни́ца*, *кулен*, или *поп*, куда входятъ свиное сало, изюмъ и другіе припасы; она мѣшается въ яичницу вмѣстѣ съ сыромъ или кислымъ молокомъ называется *којгана̀*, (въ Далмаціи *преврта*); съ нею же готовится и весьма распространенное и очень любимое даже въ лучшихъ домахъ, начиная съ княжескаго, *скоруп* или *го́тов* (въ Сербіи *цицвара*). Онъ готовится такъ: берется молодой сыръ и маленькими

кусочками кладется на *тепсію* (жестяная сковородка), растапливается, и изъ него образуется тягучая масса; потомъ подсыпается и смѣшивается мука, а затѣмъ кладется скорупъ, который все это заливаетъ масломъ. Можетъ быть приготовлено это кушанье и безъ сыра. Оно довольно вкусно; но для человѣка, не привыкшаго къ очень жирной ѣдѣ, тяжело. Сверхъ всего его поливаютъ иногда еще сотовымъ медомъ. Въ Васоевичахъ примѣшиваютъ въ него немного зеленаго лука или смѣшиваютъ съ такъ называемымъ *затопом*: это бараній желудокъ, сваренный и изрѣзанный въ куски вмѣстѣ съ небольшимъ количествомъ печенки и легкаго, и вмѣстѣ все залитое въ сало и потомъ хранящееся въ мѣху, откуда и вырѣзывается кусками или пластами. То же самое называется *готовиш*, *подробац* и *каурма*; а подъ затопомъ разумѣется иногда баранье сало слѣдующимъ оригинальнымъ способомъ заготовленное въ прокъ. Берутъ сала около 10 окъ, растапливаютъ въ котлѣ, изъ котораго оно переливается для остуженія въ другой сосудъ, плоскій глиняный или тоже металлическій; но, пока оно не остыло, кладутъ веревку изъ лыка (преимущественно содраннаго съ вязоваго дерева), завязанную посрединѣ петлей (*гужва*), которая серединой погружается на дно, тогда какъ концы свѣшиваются черезъ края; а потомъ, когда сало застынетъ, то его вынимаютъ въ видѣ круга, концы веревки связываютъ и такъ вѣшаютъ на гвоздь подъ крышей. Когда нужно, отъ него рѣжутъ куски и употребляютъ для приправы къ мучной ѣдѣ.

Початки кукурузы, молодые, но уже имѣющіе въ себѣ мучнистое вещество, ѣдятъ, испекши на жару, и это называется *печеняк*. Зерна зрѣлой кукурузы жарятъ въ маслѣ или скорупѣ. Но варить молодую кукурузу, какъ у насъ, у нихъ не въ обычаѣ.

Еще дѣлается изъ нея *прга:* берутся кукурузныя зерна и мелются вмѣстѣ съ солью; а затѣмъ эта мука поджаривается и съ нею ѣдятъ хлѣбъ (не кукурузный), обмакивая въ нее, какъ въ какой-нибудь смокъ. Это тамъ, гдѣ кукуруза плохо родится, какъ въ Никшицкой окрестности и Пивѣ.

Ржаной и ячменный хлѣбъ ѣдятъ потому только, что эти виды жита въ тѣхъ мѣстахъ лучше родятся; ячменную муку иногда примѣшиваютъ къ кукурузному хлѣбу, отчего онъ пріобрѣтаетъ больше вязкости и нѣкоторую сладость, какъ смѣшиваютъ иногда и съ пшеничною мукой. Изъ гречневой муки печется нѣчто въ родѣ лепешки и замѣшивается каша; но больше она употребляется въ видѣ примѣси къ другой мукѣ.

За кукурузой слѣдуетъ наибольшее употребленіе пшеницы. Мы уже упомянули приготовляемую изъ пшеничной муки *погачу;* въ городахъ, бывшихъ въ турецкомъ владѣніи, пекутъ такъ называемые *симиты* и *сомуны*: первые болѣе высокіе и изъ болѣе квашеннаго тѣста, а послѣдніе въ родѣ лепешекъ сладковатые, иногда же въ нихъ ощущается нѣчто въ родѣ горечи. Вообще простой черногорскій хлѣбъ, испеченный дома, несравненно лучше этихъ произведеній турецкихъ пекаренъ. На Цетиньѣ многіе покупаютъ хлѣбъ, приносимый на базаръ изъ окрестныхъ селъ, особенно изъ Добрскаго-села, предпочитая его даже лучшему бѣлому хлѣбу городскихъ пекарей, и имѣютъ основаніе: этотъ послѣдній, какъ бы ни былъ хорошо приготовленъ, бѣлъ и мягокъ, всегда имѣетъ во вкусѣ нѣчто постороннее, вѣроятно, вслѣдствіе того, что въ получаемой изъ Тріеста мукѣ есть какія-нибудь постороннія примѣси. Самую лучшую муку называютъ *сѝта*, или еще выше сортъ *войничка сита* (преимущественно приходившая во время войны изъ Одессы).

Какъ ни пристрастенъ черногорецъ къ кукурузѣ, но въ особенныхъ случаяхъ требуется непремѣнно пшеничный хлѣбъ. Изъ пшеничной муки непремѣнно готовятъ *проскуру* (обычный хлѣбъ, приготовляемый дома, съ печатью наверху, въ дни поминовенія усопшихъ и др.) и *колач* въ день прославленія *крестнаго* имени. *Коливо* или *панагія* (кутья) также должны быть изъ пшеницы.

Изъ пшеничной же муки пекутъ *приганицы* (наши оладьи), употребляемыя въ нѣкоторые дни, какъ *бадній* вечеръ и бѣлая недѣля (масляница). Ихъ замѣняютъ *мáсенице:* это родъ тонко

раскатанной лепешки, которая засушивается и послѣ рвется на куски и поджаривается въ скорупѣ, замѣняющемъ масло.

Изъ пшеничнаго хлѣба приготовляютъ особенное кушанье, называемое *по́пара*. Оно готовится такъ: хлѣбъ рѣжется на ломти, потомъ ломится на болѣе мелкіе кусочки, которые обвариваются горячею водою и вмѣстѣ съ нею и съ прибавкою скорупа варятся, но такъ чтобъ не разварились въ сплошную массу.

Когда положатъ побольше скорупа, это кушанье довольно вкусно и доставляетъ при томъ горячее, скоро и легко изготовляемое;—за неимѣніемъ, однако, часто варится безъ скорупа.

Въ послѣднее время не только въ городахъ, но и въ селахъ распространяется употребленіе привозимыхъ изъ-за границы макаронъ и другихъ препаратовъ изъ тѣста (*пашта*, pasta); но есть и своего домашняго изготовленія родъ лапши. Для этого дѣлаютъ тѣсто съ небольшимъ количествомъ яицъ, раскатываютъ его въ очень тонкій листъ, который потомъ высушиваютъ на солнцѣ (обыкновенно это заготовленіе производится осенью для зимы); и это называется *юфка*. Потомъ её ломаютъ на мелкіе кусочки или, пока еще не совсѣмъ высохла, разрѣзываютъ въ родѣ лапши, и въ измельченномъ видѣ она называется *ерíште*. Кушанье, приготовленное изъ этого, какъ наша лапша, называется *юфка* или *рѣзанцы*.

Въ родѣ нашего слоенаго пирога у черногорцевъ есть *пита*, состоящая изъ очень тонкихъ листиковъ, между которыми прокладываются тонкіе слои — сыра, мяса, сваренныхъ листковъ свеклы, капусты и т. п.

Въ Подгорицѣ изъ тѣста-же дѣлаютъ кушанье — *малтія*. Это тоже очень тонко раскатанная лепешка, которую свертываютъ въ трубку въ родѣ веревки, а потомъ разрываютъ на куски и поджариваютъ въ маслѣ, давши только зарумяниться, а сверху заливаютъ сахарнымъ сиропомъ; лѣтомъ вмѣсто сахару употребляютъ кислое молоко. Многія хозяйки даже въ селахъ умѣютъ готовить бисквитное печенье — *патишпань* (pain d'Espagne). Есть еще и другія, собственно городскія и не народныя

кушанья; но мы ихъ пропустимъ и перейдемъ къ мясной пищѣ.

Больше всего въ Черногоріи держится мелкій рогатый скотъ, овцы и козы, которыя и играютъ главную роль въ экономической жизни народа. Крупный-же рогатый скотъ служитъ, какъ рабочая сила. Овцы и козы главнымъ образомъ даютъ черногорцу молоко и молочные скопы; коровы-же держатся исключительно для этого только въ городахъ. Поэтому больше всего употребляется въ Черногоріи мясо овечье и козье, и затѣмъ въ значительно меньшемъ размѣрѣ говяжье.

Бойня скота называется — *кланица*, *касапница*, *поспькъ*, *комарда*; а мясникъ—*касап* или *касапин* и *комардар*. Въ бараньей тушѣ различаются: *плеће*, заключающее въ себѣ переднюю часть, *кошет*—задняя, *полутица*—съ ребрами, особенно въ сушеномъ мясѣ, и *побочина* или *побушина*, иначе *джампа*—паховая часть; у крупнаго рогатаго скота — *стегно* — задняя нога; вообще же четвертая часть — *черек*—*први* и *задни*. Въ городахъ отдѣльно продаются голова, ноги (*паче*), легкія и т. д. Въ мясѣ, кромѣ его обыкновенныхъ качествъ, наблюдается еще, здорово-ли оно, и если замѣтятъ въ немъ бѣлые пузырьки или крупинки, особенно въ свиномъ мясѣ, то его не ѣдятъ и называютъ такое мясо *шпрокаво* или *франковато*.

Свиней не вездѣ можно держать въ достаточномъ количествѣ, поэтому и свиное мясо употребляется въ ограниченномъ количествѣ; оно считается лакомствомъ, и его не всегда можно найти на базарахъ. Но на званыхъ обѣдахъ ветчина (*пршута*) съ капустой составляетъ непремѣнное и при томъ очень лакомое блюдо.

Что касается бараньяго и козьяго мяса, то оно употребляется свѣжее и соленое. Самое вкусное мясо, конечно, отъ молодыхъ животныхъ, и потому ягнятина—лакомое блюдо черногорца.

По народному опредѣленію можно колоть и ѣсть ягнятъ только съ Юрьева дня (23 апрѣля), когда они уже нѣсколько подрастутъ и наѣдятся травы.

Для почетнаго или дорогого гостя черногорецъ непремѣнно заколетъ ягненка или козленка; для себя же, кромѣ извѣстныхъ случаевъ или праздниковъ, никогда не заколетъ не только ягненка, но и старой овцы или барана. Это бываетъ только на *Божич* (Рождество) или на праздникъ *славы*, если онъ случится въ скоромный день; а также на свадьбахъ обѣ стороны, какъ женихова, такъ и невѣстина, колятъ много барановъ. Люди побогаче, живущіе далеко отъ базаровъ, колютъ барановъ исключительно для себя и для своего потребленія; а вообще черногорцы, если и заколютъ нѣсколько штукъ осенью, или уже когда наступитъ зима, такъ что скотъ нужно ставить на сѣно, то исключительно для приготовленія сухого мяса (сухо месо, кастрадина), которымъ онъ можетъ пользоваться отъ времени до времени почти цѣлый годъ. При этомъ голова и внутренности съѣдаются свѣжими; варятся также отдѣльно ноги; изъ головокъ приготовляется студень (*пиктія*); а туша цѣлая или по частямъ держится нѣкоторое время въ разсолѣ, а потомъ развѣшивается въ домѣ подъ огнищемъ, гдѣ постепенно высушится и продымится, какъ у насъ ветчина. Такимъ образомъ приготовляется безразлично баранье и козье мясо. Нѣкоторые приготовляютъ больше для продажи и, занимаясь этимъ въ большомъ количествѣ, для того закупаютъ скотъ. Сухое мясо продаютъ и за границу.

Говяжьяго мяса совсѣмъ почти нельзя найти въ селахъ, и рѣдко случится, если кому-нибудь необходимо продать коровенку или бычка, то, чтобы не гнать далеко на базаръ, въ договорѣ съ нѣсколькими заколютъ и потомъ раздѣлятъ мясо. Приготовляютъ и говяжье сухое мясо изъ части вдоль хребта и изъ лопатокъ, и это называютъ *кланица* или *лонга*. Это дѣлаютъ для себя только немногіе зажиточные хозяева или торговцы, особенно содержатели гостинницъ или хановъ (постоялыхъ дворовъ). Однимъ словомъ простые черногорцы рѣдко ѣдятъ дома свѣжее мясо; но сухое мясо въ рѣдкомъ домѣ не имѣется въ продолженіе, по крайней мѣрѣ, полугода.

Свиное мясо, какъ мы замѣтили, употребляется мало; но на

Рождество непремѣнно долженъ быть испеченъ поросенокъ или цѣлый подсвинокъ. Поэтому неимѣющіе своихъ свиней покупаютъ поросятъ на базарѣ и къ тому дню ихъ откармливаютъ. Кромѣ того, также поступаютъ, чтобы, получить окорока, которые солятъ и коптятъ, иногда снявши съ нихъ сало; а остальныя части съѣдаютъ свѣжими. Это мясо откормленной свиньи и называется *крметина*. Больше же всего употребляется свиное сало (*сланина*), которое, конечно, солятъ, но не рѣжутъ на куски и не складываютъ въ кадушки, какъ у насъ, а развѣшиваютъ большими кусками или цѣлымъ пластомъ, снятымъ вдоль хребта отъ хвоста до шеи, и это называется *крпа сланине*. По потребности отрѣзываютъ отъ него куски, а цѣлый пластъ продолжаетъ висѣть. Сало это, какъ и у насъ, замѣняетъ масло и мясо. Кромѣ того, приготовляются различныя колбасы, о которыхъ мы упомянули выше; а проживающіе въ Черногоріи изъ турецкихъ предѣловъ изъ кишокъ приготовляютъ *суджуки* *), родъ колбасъ, начиняя ихъ мясомъ, саломъ и различными спеціями; потомъ ихъ варятъ и оставляютъ въ прокъ.

Изъ дикихъ звѣрей ѣдятъ мясо зайца и дикой козы; но охота на послѣднюю ограничена правительствомъ; зайца же многіе не ѣдятъ, да не умѣютъ и приготовить, и потому ихъ больше продаютъ въ города.

Изъ домашней птицы держатъ только куръ и то въ весьма маломъ количествѣ. Утокъ держатъ въ мѣстахъ, гдѣ есть рѣки, какъ рѣка Черноевича, Подгорица, Даниловградъ; гусей же, какъ и индюшекъ, покупаютъ въ Скадрѣ и Драчѣ. И все это составляетъ господскую пищу.

Рыбы въ Черногоріи достаточно и черногорцы ѣдятъ её охотно, особенно цеклиняне, владѣющіе отличными рыболовными мѣстами. Другія-же мѣстности покупаютъ отъ цеклинянъ мелкую сушеную рыбу — *уклеву* и нѣкоторые другіе мелкіе сорты.

---

*) Слово это турецкое и напоминаетъ нашъ сычугъ, который однако у насъ представляетъ нѣчто другое.

И потому рыба играетъ весьма важную роль въ экономіи черногорца, давая ему приправу (смок) для постныхъ дней.

Мы перечислили весь матеріалъ мясной пищи и отчасти указали, въ какомъ видѣ онъ потребляется; теперь скажемъ, какъ онъ приготовляется для ѣды въ видѣ отдѣльнаго кушанья.

Мясо, какъ свѣжее, такъ и сухое, варится въ котлѣ, если его много, или въ горшечкѣ, просто, безъ всякой приправы или съ капустой, картофелемъ, иногда съ рисомъ; сухое мясо преимущественно съ капустой, особенно съ кислой.

Замѣтимъ при этомъ, что какое бы мясо ни варили, жидкости (*ю́ха, чорба*) оставляется очень мало, и при угощеніяхъ дадутъ только немного хлебнуть и скорѣе убираютъ: это по ихъ понятію послѣдняя ѣда. Поэтому въ черногорскомъ простонародномъ быту нѣтъ горячихъ въ родѣ нашихъ, какъ щи, разныя похлебки, уха и т. д. Въ Подгорицѣ же, Барѣ и на Рѣкѣ, конечно, приготовляютъ различныя горячія, которыя вообще называютъ по-итальянски *манестра* и всегда сильно подбитыя мукой и приправленныя уксусомъ, лукомъ, перцомъ и т. п.; но подаютъ ихъ на столъ всегда охлажденными. Впрочемъ, также охлаждаются и другія кушанья, потому что имѣютъ обычай ставить на столъ сразу всѣ кушанья. Это однако не въ обычаѣ у черногорцевъ, подъ вліяніемъ которыхъ измѣняютъ свой обычай подгоричане и др. Главную же часть черногорскаго стола составляетъ печеное баранье мясо: обыкновенно пекутъ цѣлаго барана на *ра́жањ* (вертелъ деревянный или желѣзный) и потомъ ѣдятъ его холоднымъ нѣсколько дней. Въ этомъ отношеніи черногорецъ чрезвычайно искусенъ, не жалѣетъ труда и совершаетъ цѣлую операцію съ необычнымъ для него терпѣніемъ.

Вертелъ — это цѣлый колъ, который проходитъ сквозь животное отъ зада въ ротъ; ноги связываются и прикрѣпляются къ вертелу. Затѣмъ одинъ конецъ или оба кладутся на камни на огнище, и къ одному боку пригребается жаръ, но не сильный. Вертелъ поворачивается медленно въ продолженіе нѣсколькихъ часовъ.

Все искусство состоитъ въ томъ, чтобы мясо хорошо испеклось, и не растрескалась бы кожа. Въ предупрежденіе этого иногда берутъ кусокъ свиного сала и топятъ его на лучинѣ, капаютъ по кожѣ, или кусокъ этотъ завертываютъ въ бумагу и зажигаютъ.

Иногда его начиняютъ рисомъ съ изюмомъ и другими приправами, или кладутъ въ него цѣлую курицу, которая также хорошо испечется. Если эта работа производится не на открытомъ мѣстѣ, то совершающій его подъ конецъ *одими*, т. е. отъ дыма и жара у него заболятъ глаза и завертится голова; но онъ все терпитъ, по окончаніи же выйдетъ и ляжетъ на дворѣ, а иногда невольно упадетъ.

И дѣйствительно такимъ образомъ испеченное мясо превосходитъ вкусомъ всякое, испеченное другимъ способомъ. Когда бываютъ большія народныя пиршества, такимъ образомъ пекутъ цѣлыхъ быковъ.

О сухомъ мясѣ мы уже говорили, что оно варится и главнымъ образомъ съ капустой; но большею частью его ѣдятъ сырьемъ, какъ у насъ ветчину, откуда и происходитъ распространенность страданій отъ ленточнаго глиста. Пекутъ они его на жару и маленькими кусочками и то немного, какъ выражаются, подержатъ на жару, «да се пригріе».

Ветчину они ѣдятъ тоже или сырьемъ, или варятъ главнымъ образомъ съ капустой и меньше съ картофелемъ. Свиное сало часто замѣняетъ мясо и также варится съ капустой, и это составляетъ въ нѣкоторыхъ мѣстностяхъ одно изъ лучшихъ кушаній. По этому поводу есть пословица: «Турци кажу: тарана је рана; црногорци: купус и сланина».

Курицу варятъ и пекутъ такъ же, какъ ягненка, и въ этомъ послѣднемъ видѣ она превосходна. Но иногда, ставя на столъ, её разрѣзаютъ на мелкіе куски и поливаютъ медомъ.

Рыбу свѣжую, если крупная—сазанъ, лаксфорель, угорь—варятъ и въ уху прибавляютъ уксуса, муки, предварительно поджаривши съ оливковымъ масломъ (*уље*), такъ что

варится съ мукой и разными приправами и выходитъ изъ того какая-то густая похлебка; или же её жарятъ на оливковомъ маслѣ; а мелкую, какъ горную форель, уклеву, скобаля (родъ плотвы) и др. пекутъ на жару или также жарятъ въ маслѣ. Сухую уклеву ѣдятъ сырою или немного пекутъ (пригрѣваютъ на жару). Упомянутыя выше рыбы, кромѣ уклевы, сушеныя и соленыя варятся съ капустой. Это мы говоримъ объ употребленіи рыбы по цѣлой Черногоріи вообще, а въ мѣстностяхъ, гдѣ она особенно ловится въ изобиліи, какъ Рѣцкая-нахія, окрестности Подгорицы и нѣкоторые городки или базарныя мѣстечки, есть много способовъ ея приготовленія; но всѣ они похожи одинъ на другой и основаны на приправахъ, такъ что въ ихъ приготовленіи особенный вкусъ рыбы почти ничего не значитъ. То же можно сказать и относительно приготовленія мясныхъ блюдъ въ городскихъ корчмахъ: всѣ они, какъ *пирьянъ*, *янія*, *папазіянія* и т. п. ни что иное какъ разрѣзанное на куски мясо съ различными, но похожими одинъ на другого соусами, въ которыхъ вкусъ мяса — говяжье оно, баранье или куриное — совершенно исчезаетъ. Да и не народныя это черногорскія кушанья, а турецкія, греческія, отчасти итальянскія.

Яйца не варятъ, а пекутъ въ горячей золѣ, чтобъ были крутыя; а чтобы были всмятку, ставятъ въ холодный пепелъ передъ огнемъ и поворачиваютъ, чтобы согрѣть одинаково со всѣхъ сторонъ; но выходитъ иногда яйцо съ одной стороны крутое, а съ другой совсѣмъ сырое. Кромѣ того изъ нихъ приготовляютъ яичницу на скорупѣ или на свиномъ салѣ, какъ мы уже упоминали.

За этимъ слѣдуетъ молочная пища.

Молоко здѣсь главнымъ образомъ получается отъ овецъ и козъ, которыхъ начинаютъ доить послѣ того, какъ отдѣлятъ молодыхъ животныхъ отъ ихъ матерей, хотя и до того времени доятъ по-немногу, чтобы только пріучить ихъ къ доенію. Это первое доеніе происходитъ до отправленія на катуны, и тутъ всѣ члены семейства одинаково пользуются молокомъ приблизительно отъ

Юрьева-дня до Троицы, когда часть семейства отправляется на катунъ. Тогда живущіе на катунѣ пользуются молокомъ безъ ограниченія, а оставшіеся въ селѣ получаютъ его изрѣдка или отъ времени до времени сами отправляются на катунъ, чтобы вдоволь напиться и наѣсться молока.

Оно употребляется въ двухъ видахъ: прѣсное и кислое; при томъ сырымъ молоко не пьютъ никогда, а всегда вареное, при чемъ всегда въ него кладется хоть небольшой кусочекъ соли: оттого оно дѣлается гуще и слаще. Это называется *вареника* или *варевина*; а когда скажете просто *мліеко*, то это значитъ—кислое. Самое густое и самое сладкое молоко бываетъ въ августѣ, и это называется *ярдум* или *грушавина*. Оно такъ густо, жирно и сладко до приторности, что я никогда не могъ съѣсть его больше десяти ложекъ, тогда какъ черногорцы съѣдаютъ его огромное количество. Его однако не даютъ много ѣсть, потому что съ него же снимаются пѣнки, изъ которыхъ дѣлается скорупъ, а изъ оставшагося молока варится сыръ. Какъ все это производится, мы скажемъ въ отдѣлѣ скотоводства и жизни на катунѣ; а здѣсь говоримъ о молокѣ и молочныхъ скопахъ, какъ о пищѣ. Въ этотъ молочный періодъ пьется молока вдоволь, особенно кислаго, которое замѣняетъ воду.

На катунѣ никогда не ѣдятъ мяса, если не придетъ какой-нибудь гость, и питаются исключительно молокомъ въ разныхъ видахъ.

Гдѣ много молокà, дѣти досыта наѣдаются того, что пристаетъ къ стѣнкамъ сосудовъ, и имѣетъ особое названіе *гребица*, и это самое сладкое. Само собою разумѣется, что на катунѣ чаще, чѣмъ въ селѣ, варится скорупъ съ кукурузной мукой и качамакъ не ѣдятъ безъ молока.

Этотъ молочный періодъ продолжается приблизительно до Митрова дня (26 октября), слѣдовательно полныхъ шесть мѣсяцевъ.

Изъ растительныхъ веществъ послѣ хлѣба по всей Черногоріи больше всего распространено употребленіе картофеля и капусты.

Самое обычное употребленіе картофеля—*запретати* (испечь въ золѣ); а затѣмъ варятъ; но для этого нѣкоторые сорты, и между ними русскій, не годятся, потому что растрескивается кожица и все содержимое разваривается. Ѣдятъ его съ хлѣбомъ, и рѣдко съ сыромъ или со скорупомъ. Наконецъ примѣшиваютъ его въ разныя кушанья съ капустой или съ мясомъ. Поджариванія въ маслѣ скоромномъ или постномъ простой народъ вовсе почти не знаетъ; а въ городахъ, конечно, приготовляютъ его на различные способы. О примѣшиваніи картофеля въ качамакъ мы уже говорили; но иногда примѣшиваютъ его и въ хлѣбъ.

Капусты здѣсь два главныхъ вида: *раштан* — на высокомъ стеблѣ, не завивающаяся въ головку и дающая только сѣрые листья, которые выбиваетъ почти цѣлый годъ въ теплыхъ мѣстахъ, какъ Рѣка, Цермница, Баръ, Ульцинъ и др., гдѣ она главнымъ образомъ и произрастаетъ, и вилковая (*гловато зелье*).

Первая, конечно, не поступаетъ въ запасы и употребляется прямо со стебля, что продолжается до Рождества; а вторая хранится или свѣжая въ головкахъ, или квашеная.

Самая распространенная по всей Черногоріи вилковая капуста, гдѣ она отлично родится, принося вилки, хотя небольшіе, но твердые съ весьма нѣжными и сладкими листьями внутри головки. На приготовленіе ея въ прокъ полагается много заботы, и черногорецъ хвалится своимъ *бадневымъ зельемъ*, т. е. заквашеннымъ въ большой кадушкѣ (*бадань*). Приготовленіе это весьма просто: очистивъ отъ сѣрыхъ листьевъ и отрѣзавъ стебель, дѣлаютъ ножомъ ямку въ этой срѣзанной части и набиваютъ въ неё соли съ чайную ложечку; затѣмъ складываютъ ихъ въ кадушку и наливаютъ водой; когда капуста вопьетъ эту воду, наливаютъ ея еще; а послѣ всего этотъ разсолъ, пришедшій уже въ броженіе, выпускаютъ черезъ отверстіе въ днѣ кадушки и опять вливаютъ туда же, и продѣлываютъ эту операцію разъ или два. Начинаютъ её ѣсть около Рождества, а затѣмъ, когда разговѣются, она составляетъ непремѣнную приправу въ столѣ, осо-

бенно къ мясу. И дѣйствительно эта капуста превосходна; но ея всякій имѣетъ только для себя; такъ что горожане выписываютъ изъ Австріи (изъ Крайны) безвкусную шинкованную капусту, называя ее въ отличіе отъ своей *краут*.

Изъ другихъ огородныхъ растеній такое же широкое распространеніе имѣетъ лукъ, который кладутъ въ кушанья, какъ приправу, и ѣдятъ въ сыромъ видѣ съ хлѣбомъ какъ *смок*.

Горохъ почти неизвѣстенъ въ Черногоріи, и только въ городахъ знаютъ мелкій горошекъ (*бидж*); а *грах* въ нѣкоторыхъ мѣстахъ называютъ фасоль (ваджола); употребляютъ также чечевицу (*летья*, *сочевица*); около Подгорицы, Бара и Ульцина употребляютъ крупные желтые бобы, угловатой формы. Въ Дробнякахъ и Пивѣ изъ фасоли дѣлаютъ такое приготовленіе. Разваривають её, потомъ процѣживаютъ на сито (цједило) и, если еще остается много жидкости, то и въ другой разъ процѣживаютъ черезъ холстъ; этотъ густой осадокъ посолятъ немного и высушатъ, и потомъ изъ него готовятъ супъ; это называется *пáпула*.

Отъ свеклы (*цвекла*) употребляютъ главнымъ образомъ только листья (*блитва*), сваренные при другомъ кушаньѣ или же, какъ отдѣльное постное кушанье съ оливковымъ масломъ, солью и уксусомъ; изъ нея же дѣлается и постная *пита зеляница*.

Весьма мало извѣстны рѣпа (*репля*) и морковь (*мрква*, *шаргарепа*). Въ мѣстахъ особенно теплыхъ какъ Рѣка, Жаблякъ, Подгорица, Баръ, Ульцинъ, въ продолженіи лѣта довольно много ѣдятъ арбузовъ и дынь; но тыквы служатъ почти исключительно для корма свиней; только одинъ мелкій сортъ изъ нихъ (*тиквице*) употребляется людьми: ихъ начиняютъ мясомъ съ рисомъ.

Не очень распространено и употребленіе огурцовъ (*краставац*). Въ бывшихъ турецкихъ городахъ много употребляются: красный перецъ (*паприка*), чеснокъ (*чешанъ*), помидоры, потлажаны, баміи (hibiscus), праса (особенный видъ сладкаго лука) и растенія, служащія для приправы—петрушка (*петрусин* и *майдана*), укропъ (*копар*), мята и др. Тамъ же лукъ и чеснокъ мари-

нуютъ; а паприки, помидоры и огурцы сохраняютъ въ разсолѣ (гуршія).

Употребляютъ въ пищу и дикія растенія, какъ портулакка (*тушт*), два вида лебеды (*лобода питома* и *штир* или *пардў*, bonushomo), цикорій (*жутяница*), родъ дикаго артишока (*кравац* (carduus), дикая спаржа (шпароге) и въ томъ же родѣ молодые, только что показавшіе изъ земли ростки (куке) вьющагося растенія (*шкромутовина*, clematis vitalba) и т. п. Приготовляется все это сваренное съ прибавленіемъ соли и оливковаго масла.

О грибахъ же и ихъ употребленіи имѣютъ весьма слабое понятіе; да и мало ихъ, такъ какъ не достаетъ для нихъ толстаго слоя лѣсной почвы и влаги. Общее названіе имъ *печурке*, *бубешке* и *книга*.

Бродя со стадами по горамъ, пастухи лакомятся дикими ягодами, какъ малина, земляника (*ягоде*), чернига (*боровница*), ежевика и черная малина (купьена, rubus fruticosa, которую смѣшиваютъ съ ежевикой), кое-гдѣ крыжовникъ (*огрозд*, *шмоняк*). Но всѣ эти ягоды не собираются и изъ нихъ не дѣлается никакого употребленія, только въ послѣднее время землянику стали приносить на продажу въ Цетинье.

Впрочемъ для лакомства у нихъ много различныхъ фруктовъ.

Фрукты эти они частью продаютъ на ближнихъ базарахъ, частью потребляютъ сами; но впрокъ не запасаютъ. Впрочемъ въ Васоевичахъ я видѣлъ груши и яблоки, нанизанныя на шнуръ и повѣшенныя надъ огнищемъ, гдѣ онѣ сушатся.

Въ Цермницѣ и Рѣцкой нахіи, около Подгорицы, а также въ округахъ Бара и Ульцина приготовляютъ варенье изъ айвы и вишенъ (*сладко*, *пекмез*, *рецель*, *бестиль*), смоквы. Въ маломъ количествѣ для себя сберегаютъ до Рождества и виноградъ.

Медъ употребляютъ въ Черногоріи въ двухъ видахъ: *клюк* — съ вощиной и *цъдь* — безъ нея, прибавляя его къ другой ѣдѣ, напр. къ цицварѣ или дѣлая изъ него напитокъ, а наконецъ и какъ лѣкарство внутреннее при простудахъ и внѣшнее въ видѣ мази при ушибахъ.

Скажемъ нѣсколько словъ объ употребленіи соли. Она въ Черногоріи доставляется правительствомъ изъ Сѣциліи и продается дешевле, чѣмъ въ сосѣднихъ Австріи и Турціи, и ея употребляется здѣсь очень много; её даютъ постоянно и скоту. Но въ домѣ нѣтъ обычая ставить солонку на столъ, а держится она гдѣ-нибудь на полкѣ, и если кто потребуетъ соли, то ея принесутъ вамъ въ рукахъ щепоткой. Если случится недостатокъ соли гдѣ-нибудь въ дорогѣ, то употребляютъ, чтобы посолить мясо, ясеневую золу.

Всякій черногорецъ пьетъ черный кофе, т. е. безъ молока, и если не найдете его постоянно во всякомъ домѣ, тѣмъ не менѣе нѣтъ бѣдняка, который не покупалъ бы его и не пилъ бы дома отъ времени до времени, хотя бы и безъ сахару.

Кофе даютъ свѣжій, вареный на чистой водѣ (агарли кафа) или чаще всего постоявшій и на гущѣ (*шербет*, *тоза*, *фундать*, *телва*). Варятъ его въ маленькомъ жестяномъ сосудѣ (*джезва*) съ длинною ручкой, и если сверху образуется пѣнка, её называютъ *каймак*; такой кофе самый лучшій. Остатки обыкновенно сливаютъ въ другой такой же большой сосудъ; держатъ ихъ 24 часа и на другой день наливаютъ, и на этой жидкости варятъ кофе, прибавивши немного свѣжаго.

Иные пьютъ душицу (майчина душица), считая её за видъ чая; есть и еще растеніе близъ Подгорицы (на Вельемъ-брдѣ), которое считаютъ настоящимъ чаемъ: оно даетъ очень темный настой и на чай нисколько не похоже. Въ городахъ рядомъ съ кофе распространяется все больше и больше питье и настоящаго чая; иные выписываютъ себѣ и самовары изъ Россіи.

Какъ ни много производится въ Черногоріи вина, но его недостаточно даже для собственнаго употребленія. Поэтому постоянно пьютъ вино только края, сами производящіе его; но и тутъ богатство не дошло еще до того, чтобы можно было пить вино каждый день за обѣдомъ и за ужиномъ.

Края же, не производящіе вина, пьютъ его только на великіе праздники или при особенныхъ семейныхъ событіяхъ весе-

лаго или печальнаго характера. Оно здѣсь настолько было рѣдко, что иногда даже причащались не виномъ, а водкой. Теперь однако вслѣдствіе усовершенствованія дорогъ и вообще усилившагося общенія между всѣми краями, вино можно найти и въ Пивѣ, и Дробнякахъ и др.

Но въ сѣверныхъ краяхъ народъ употребляетъ его рѣдко, и его замѣняетъ часто *медовина*, которую приготовляютъ изъ меда съ прибавкою водки или безъ нея.

Вкуса большого въ этихъ медахъ я не нашелъ, хотя иные и хвалятъ ихъ. Одни изъ нихъ опьяняютъ и довольно крѣпкіе, а другіе — просто водянисто-сладкое питье. Въ тѣхъ же краяхъ приготовляютъ *воднúцу* изъ плодовъ можжевельника, дрена (ebulus masculus), черниги и др. Для этого собираютъ упомянутые плоды, наполняютъ ими боченокъ и оставляютъ пока не произойдетъ нѣкотораго броженія. Это питье употребляютъ лѣтомъ, какъ прохладительное и отчасти цѣлебное.

Теперь о водкѣ (ракія). Она производится главнымъ образомъ изъ виноградныхъ выжимковъ и называется *лозовача* или *грождьяница*. Лучшій сортъ ея *првоток* или *первенац*: это самая крѣпкая, вытекающая изъ котла при началѣ; а слѣдующая затѣмъ уже слабѣе.

Первенацъ — можетъ сравниться съ самою лучшею нашею водкой или даже лучше ея: при значительной крѣпости она не имѣетъ никакого посторонняго вкуса или запаха и не производитъ ни сильно палящаго, ни гребущаго ощущенія. Она пьется преимущественно въ старой Черногоріи; а также въ окрестностяхъ Подгорицы; но въ болѣе отдаленныхъ мѣстахъ её замѣняетъ водка изъ сливъ (*шлива, шливовица*), которая также имѣетъ свой первенецъ, мало уступающій во вкусѣ лозовачѣ; но слабая сливовица представляетъ собою кисловатую водицу и напоминаетъ монгольскую *арахи*, которую гонятъ изъ молока. Въ Барѣ, отчасти въ Ульцинѣ и Лѣшанской нахіи много ея гонятъ изъ тутовыхъ ягодъ: эта имѣетъ непріятный запахъ, и часто её мѣшаютъ съ виноградной.

Гонятъ также водку изъ смоквъ; а въ иныхъ мѣстахъ изъ дрена, есть даже изъ можжевельника.

Дѣлаютъ наконецъ водку изъ спирта, привозимаго изъ Австріи, которую мѣстные корчмари фабрикуютъ своими домашними средствами. Она называется *шпиритуша* или *ламбек*; это послѣдній сортъ водки, но отличается крѣпостью и дешевизной и потому расходится между бѣднымъ населеніемъ и особенно распространена въ сѣверныхъ предѣлахъ *).

Водку пьютъ обычно прежде ѣды и иногда много прежде, утромъ, и ничѣмъ не закусываютъ; а только кое-гдѣ есть обычай предварительно съѣсть кусочекъ чего-нибудь соленаго, напримѣръ, сухого мяса, уклевы, или кислаго и остраго, какъ капуста, огурцы изъ разсола или паприки — это называется *осолити уста;* или же по выпивкѣ даютъ кусочекъ яблока, гранаты, смокву или другой фруктъ. Есть люди, которые пьютъ водку послѣ ѣды; это особенно тамъ, гдѣ нѣтъ вина.

Тонкое угощеніе составляетъ *медовая ракія:* её варятъ и пьютъ горячею утромъ, особенно на свадьбахъ, на другой день послѣ сильной попойки вечеромъ. Она считается также хорошимъ средствомъ противъ кашля. Все, что мы говорили до сихъ поръ о пищѣ и питьѣ, относится къ черногорцамъ-сербамъ; но есть въ Черногоріи магометане, которымъ законъ съ одной стороны запрещаетъ употребленіе спиртныхъ напитковъ и свинины, а съ другой стороны не налагаетъ на нихъ постовъ въ смыслѣ запрещенія въ извѣстное время ѣсть мясо, молоко и яйца. Тѣмъ не менѣе они сравнительно употребляютъ мяса меньше, чѣмъ живущіе вмѣстѣ въ ними христіане. Они больше потребляютъ различной зелени, которая главнымъ образомъ и разводится ими, особенно въ Подгорицѣ по берегамъ р. Рыбницы. Они же главные потребители различныхъ сладостей и въ ихъ обиходѣ найдете гурабіи — печенье изъ разсыпчатаго тѣста на маслѣ и съ

*) Въ Боккѣ чистая, природная виноградная водка называется—*штьето* (итал. schiétto).

сахаромъ; *тарайлія* или *баклава* сладкая пита изъ листковъ тѣста, тонкихъ, какъ листъ бумаги. Такая пита, приготовляемая для свадьбы, составляется изъ 100 и болѣе листковъ, надъ раскатываніемъ которыхъ трудятся нѣсколько женщинъ, а и для накладыванія ихъ одинъ на другой требуется не менѣе трехъ женщинъ.

Приготовляютъ также *халву* — это густая масса изъ муки, масла, сахара и еще какихъ-то приправъ. Для непьющихъ вина и водки, существуетъ *зинзибира*, — шипучій напитокъ въ родѣ кислыхъ щей, и *боза* — въ родѣ нашего бѣлаго кваса (преимущественно для бѣднѣйшаго класса) и разнаго рода сиропы *(шуруп)*. Они пьютъ много кофе и умѣютъ лучше приготовлять его. При поджариваніи его иные подбавляютъ немного масла. Зимой пьютъ также горячій напитокъ изъ салепнаго корня. Ульцинскіе магометане-арнауты въ этомъ отношеніи въ главномъ имѣютъ тотъ же вкусъ.

Что касается арнаутъ-поселянъ ульцинскаго округа, то они мало чѣмъ отличаются во вкусахъ отъ черногорцевъ, гдѣ не сталкиваются предписанія религіи, такъ какъ они всѣ католики и магометане. Арнауты же торговцы и ремесленники въ городахъ отличаются вообще большою экономичностью въ ѣдѣ: они часто довольствуются лукомъ съ уксусомъ или другою какою-либо зеленью, маслинами и кое-когда только ѣдятъ мясо, тогда какъ горожанинъ-сербъ не ѣстъ мяса только въ постные дни.

Мы не входимъ однако въ подробности относительно этихъ группъ, потому что однѣ совершенно недоступны изслѣдованію вслѣдствіе замкнутости ихъ внутренней жизни; а другія (арнауты) составляютъ какъ бы инородное тѣло въ организмѣ Черногоріи, и должны быть изучаемы въ связи со всѣми арнаутскими племенами, находящимися внѣ Черногоріи, что не входитъ въ нашу задачу.

Тѣмъ не менѣе мы считали неоходимымъ указать на нихъ и отмѣтить хотя бы нѣсколько отличительныхъ чертъ, такъ какъ при тѣсной жизни съ магометанами православные сербы кое-

что и перенимали отъ нихъ и главнымъ образомъ со стороны вкуса, какъ въ ѣдѣ, одѣяніи, нѣкоторыхъ обычаяхъ этикета и даже во внутренней семейной жизни. Это можно замѣтить въ Подгорицѣ и Барѣ, откуда эти пріобрѣтенныя особенности разносились и внутрь Черногоріи, какъ Рѣка и Даниловградъ.

Въ общемъ можно сказать, что черногорецъ питается хорошо: кромѣ хлѣба, онъ въ продолженіи года закалаетъ нѣсколько барановъ для потребленія въ свѣжемъ видѣ и сверхъ того въ продолженіи года имѣетъ нѣсколько тушъ сухого мяса; иные въ подспорье имѣютъ свиное мясо и сало, куръ и яйца; рыбой иные изобилуютъ, а другіе, не имѣющіе своей, отъ времени до времени лакомятся покупкою ея въ сухомъ видѣ; молокомъ питаются вдоволь полгода, а затѣмъ въ продолженіи другой половины года имѣютъ молочные скопы. Черногорецъ можетъ имѣть въ изобиліи всякихъ овощей, но не заботится о томъ, потому что не любитъ ихъ, кромѣ картофеля и капусты, и не чувствуетъ потребности въ нихъ; питья — вина и ракіи сравнительно также имѣетъ довольно, чтобы пить, по крайней мѣрѣ, разъ въ недѣлю, а мало-мальски зажиточные люди и каждый день не обходятся безъ полубутылки вина за обѣдомъ.

Имѣя такимъ образомъ возможность хорошо ѣсть и пить, черногорецъ однако во всемъ умѣренъ, а въ то же время обладаетъ способностью съѣсть огромное количество мяса и выпить вина или ракіи; но онъ воздерживается отъ чрезмѣрности въ томъ и другомъ, какъ изъ экономіи, такъ и изъ приличія. Пьяницъ въ селахъ черногорскихъ совершенно нѣтъ; а если есть они въ городахъ, то пользуются общимъ презрѣніемъ. Правда, въ городскихъ корчмахъ вы всегда найдете посѣтителей; но эти посѣтители только проводятъ тамъ время за неимѣніемъ никакихъ общественныхъ увеселеній и развлеченій, а потребляютъ напитки въ весьма маломъ количествѣ; поэтому корчмари отъ нихъ никогда не наживаются, а только кое-какъ перебиваются, стараясь при томъ вести и какую-нибудь другую торговлю.

Есть люди, которые любятъ выпить, но они дѣлаютъ это

дома, втихомолку, чтобъ никто не видѣлъ и не зналъ; такихъ людей весьма мало и только въ городахъ: есть такіе и между магометанами, которые между прочимъ рядомъ съ водкой (особенно они любятъ *мастику*, въ родѣ ликера) не считаютъ грѣхомъ пить и вино, если только оно не красное. Иные не ѣдятъ и чернаго винограда, а только бѣлый.

Весьма распространено въ Черногоріи и употребленіе табаку. Курятъ его даже малыя дѣти лѣтъ 8, и это не вызываетъ осужденія почти ни отъ кого, начиная съ родителей, относящихся къ тому равнодушно. Гдѣ бы ни былъ черногорецъ и куда бы ни отправился, въ бой или въ какое-либо дальнее путешествіе, онъ вездѣ носитъ съ собою свою *сипсію* или *симсію* (трубка съ чубукомъ) и куритъ её все время, даже на ходу. Онъ идетъ съ нею и въ церковь, оставляя передъ входомъ; а иной беретъ съ собою внутрь.

Люди, имѣющіе своего верхового коня и сѣдло, устраиваютъ въ немъ особенное помѣщеніе для трубки. Чубукъ (*чибук*, или чаще всего называемый *камиш*) служитъ иногда орудіемъ, чтобы избить кого-нибудь, и бываютъ чубуки очень толстые изъ черешни, рашельки (родъ крушины, prunus Mohaleb?) или другого какого дерева. Богатые люди пріобрѣтаютъ чубуки жасминовые изъ Скадра, а простой народъ дѣлаетъ ихъ самъ изъ домашняго дерева; въ особенности для этого хороша фудлика (*дъермешик*, viburnum lantanum), снаружи похожая на жасминъ и также съ мягкой древесиной. Но она рѣдко бываетъ достаточной длины для чубука, и потому она больше идетъ на *цигарины* или *цигарлаки* (чубучки для папиросъ). Трубки однако все больше и больше уступаютъ мѣсто папиросамъ, которыя удивительно ловко свертываютъ черногорцы даже съ самыми корявыми отъ работы руками. Мундштучки для папиросъ замѣнили чубуки; они бываютъ различны: у богатыхъ заграничной работы, особенно хороши призренскіе и сараевскіе серебряные съ травленными узорами или филигранные, и чернаго или какого другого дерева съ серебряными инкрустаціями съ янтарнымъ мундштукомъ или безъ

него. Серебряные филигранные производятся и домашними мастерами.

Непремѣнной принадлежностью трубки является и кисетъ для табаку. Кисеты бываютъ большею частью домашней работы изъ краснаго или зеленаго сукна, четвероугольные, нѣсколько удлиненные, какъ и всякій мѣшокъ, и расшитые шелкомъ; а есть и заграничные, особенно скадарскіе, которые шьются и расшиваются шелками булами (жены магометанъ) изъ ихъ собственныхъ верхнихъ костюмовъ, устарѣвшихъ и перемѣненныхъ на новые. Кисетъ носится съ правой стороны на тесьмахъ съ валикомъ на концѣ и затыкается за поясъ; а когда нужно трубку наполнить табакомъ, она опускается внутрь кисета. Кисеты эти становятся все рѣже и рѣже; а у простыхъ черногорцевъ они чаще всего изъ бараньей кожи изъ извѣстной части тѣла.

Курильщики папиросъ большею частью носятъ табачницы (*кутія*) заграничнаго производства изъ papier maché съ рисунками на крышкѣ или изъ какого-нибудь тонкаго дешеваго металла; есть конечно и серебряныя заграничныя и домашняго производства. Простой же народъ часто держитъ табакъ въ платкѣ, который носитъ за поясомъ.

Женщины, конечно, не курятъ; но въ старое время пожилыя женщины курили, и теперь я видѣлъ курящихъ женщинъ изъ того времени: онѣ курятъ трубку на длинномъ чубукѣ съ достоинствомъ, какъ и мужчины, среди цѣлаго собранія. У магометанъ куренье табаку между женщинами, даже молодыми довольно распространено.

Но нерѣдко встрѣтите черногорцевъ, которые вовсе не курятъ, и такіе находятся преимущественно во внутренности Черногоріи, въ глухихъ краяхъ, при томъ цѣлыми домами, какъ будто до нихъ еще не проникла эта мода (много некурящихъ въ Цермницѣ). Нельзя съ точностью опредѣлить, когда именно проникло къ черногорцамъ куренье табаку; но по свидѣтельству старожиловъ въ не такъ отдаленное время бывало, что въ цѣ-

ломъ селѣ не находилось ни одного курящаго. Оно проникло въ Черногорію, безъ сомнѣнія, отъ турокъ. Куренье вообще не осуждается никѣмъ; но есть пословица: «съ дувана кутья поплювана»; а въ одной пѣснѣ дѣвушка говоритъ, что она пойдетъ замужъ за того, кто не пьетъ вина и не куритъ табаку. Поэтому иные оставляютъ куренье въ угожденіе своимъ женамъ, если имъ это особенно противно, или же въ видахъ здоровья.

VIII.

СЧЕТЪ, МѢРА, ВѢСЪ И МОНЕТА.

Представивъ описаніе матеріальной обстановки черногорца и приступая къ описанію его практической жизни и дѣятельности, считаемъ необходимымъ познакомиться съ его народными способами производить измѣренія и счисленія въ той же области.

Характеризуя черногорца, какъ отдѣльную личность, мы имѣли уже случай отмѣтить, что онъ — хорошій счетчикъ и въ школѣ обнаруживаетъ хорошія способности къ математикѣ. Въ практической жизни нѣтъ мѣста проявленію этой способности нигдѣ, кромѣ мѣры времени и пространства или счета денегъ и другихъ предметовъ.

Въ этомъ случаѣ, имѣя отличный глазомѣръ, которымъ онъ съ точностью можетъ опредѣлить въ метрахъ видимое пространство, по видимому объему опредѣлить вѣсъ камня или какого-либо животнаго, вычислить, сколько потребуется для извѣстной постройки камня и извести и т. п.; онъ въ то же время обнаруживаетъ наклонность избѣгать точныхъ, опредѣленныхъ чиселъ. Такъ, на вопросъ, сколько у него дѣтей, онъ отвѣтитъ: «троечетверо-пятеро»; прійдя въ корчму съ товарищами и заказывая

кофе или водку, онъ никогда не скажетъ, сколько именно рюмокъ или чашекъ, но: «четыри-пет кафа» или «ракія». Въ томъ же родѣ отвѣтитъ онъ вамъ, если спросите, сколько у него скота. Но онъ отлично знаетъ, сколько у него въ домѣ душъ, которыя онъ долженъ прокормить; на сколько головъ скота нужно припасти сѣна; со сколькими товарищами пришелъ въ корчму и расчиталъ впередъ, сколько нужно будетъ заплатить. Въ этомъ случаѣ обнаруживается въ затаиваньи точной цифры скромность или щедрость и небрежность къ мелкому счету: ему все равно, если будетъ больше. Но при расчетахъ никогда мнѣ не случалось видѣть, чтобы черногорецъ считалъ по пальцамъ или жеребейкамъ и вообще чтобы много задумывался.

Въ самомъ счетѣ мы не замѣтили никакихъ особенностей, кромѣ того, что нѣкоторые (впрочемъ, весьма рѣдко) постаринному считаютъ еще: «двадесет-девет, двадесет-десет; тридесет-девет, тридесет-десет» и т. д.; и затѣмъ: «тридесет-едан, четирдесет-едан». Знаютъ черногорцы и любятъ употреблять слишкомъ большія числа: сотни тысячъ и мильоны; а въ смыслѣ большого, но неопредѣленнаго числа, напр. если спрашивается: «Колко тај човјек (очень богатый) има станья» отвѣчаютъ: «тушта и тама!» это значитъ: не сочтешь.

Считаютъ предметы парами, пятками, десятками. При продажѣ или покупкѣ прежде означается цѣна, а послѣ количество покупаемаго: «за 1 солад 5 (ораха); за шестицу (10 сольдовъ) три јаја; за цванцику (34 с.) два бремена (дрва) или за талир 8 бремена» и т. п. На вѣсъ продаются и жидкости, какъ молоко, вино или водка; или для того есть вымѣренная по вѣсу посуда: коната и конатица, боца, барило и т. д.

Отъ способа расчетовъ и счисленій перейдемъ къ измѣреніямъ и начнемъ съ времени. Цѣлый годъ, конечно, дѣлится по временамъ года и по главнымъ праздникамъ и періодамъ календарнаго года, какъ: Юрьевъ и Митровъ дни, рождественское заговѣнье, постъ, масляница и т. д. Нѣкоторые года имѣютъ свои названія по совершившимся въ нихъ событіямъ. Такъ говорятъ:

«Омерпашина године»—1853 г., когда Омеръ-паша напалъ на Черногорію; «у вријеме првог Жабљака»—1836 г., когда черногорцы въ первый разъ отняли у турокъ Жаблякъ; «Карадьордьеве параде», когда Карагеоргій завоевалъ съ турками въ Сербіи. Очень давнее время, которое нельзя опредѣлить, назыв. *земан* (или заман): «то је било у земан» или «од баба замана». Годы по ряду считаютъ такъ: *лани* (и ланихъ)—въ прошломъ году; *преколани или ономлани* — въ третьемъ году; *тяун — или таунлани* — въ четвертомъ году. Въ этомъ году говорятъ: *љѣтосъ, пролѣтосъ, јесенасъ.*

Части года означаются по церковнымъ праздникамъ и по календарю метеорологическому, о чемъ мы будемъ говорить въ другомъ мѣстѣ. А относительно дней, считая ихъ назадъ, выражаются такъ: *јучер*—вчера; *ономад* или *ономадне* и *прекјучер*—третьяго дня; *оновече* — того дня; *таун — или тяундан* — четвертаго дня или *зајучер* (Пива); и *таунвечер* — того же дня вечеромъ; *шала-пауидан* — пятаго дня; считая впередъ, говорятъ: *сјутра, прекосјутра.*

Времена дня означаютъ такъ: самое раннее время — *у свануше, у зору, у праскозорје, у цик зоре*; далѣе: часъ дня или два часа; а вечеромъ — *у први мрак, сахат ноћи* и т. д. Часто прибѣгаютъ и къ турецкому опредѣленію времени: *сабаха*—разсвѣтъ; полдень (подне) не имѣетъ особеннаго названія; *ићиндија*—между 3 и 4 ч. пополудни; *акшам*—время захожденія солнца и наконецъ *јација*—два съ половиною часа послѣ акшама. Есть выраженія: *у попасно доба* — когда скотъ выпускаютъ попастись немного, чтобы потомъ подоить, приблизительно ок. 9 ч. у.; *у ручано доба*—когда бываетъ ѣда передъ полднемъ, ок. 10 ч. у. Ночью опредѣляютъ время по звѣздамъ, какъ: *даница, вечерња, влашићи, штапови* (объ нихъ мы будемъ говорить послѣ); или: *два сахата ноћи; сахат пред зору* и т. п. Рѣже опредѣляютъ время по пѣтухамъ: *у прве, у друге, у третье кокоте.*

Цѣлыя сутки называются *дан и ноћ;* а половина сутокъ—*полуредица*. Есть еще слово *чело*, которымъ означаются 12 часовъ

работы въ продолженіе сутокъ; напр. при выжиганіи извести говорятъ, что «он је имао 6 чела» т. е. три дня по 12 часовъ *). *Час* означаетъ неопредѣленное, но очень короткое время: «није далеко, *час; за час* може се дотьи; нема *ни час* адавдье» — какъ бы нѣсколько минутъ; *часком*—сейчасъ; «додьи код мене *часком*». А нашъ часъ выражается турецкимъ словомъ *сахат* или общимъ въ Западной Европѣ — *ура*. Части же его: четверть — *кварат, черек, фрталь* и рѣдко *четврт;* минута—тоже минута и *дикика* (въ Герцеговинѣ: красехъ); и говорятъ: осам и по ($8^1/_2$) или осам и по сахата; а за половину: *осам манье кварат* или *десет манье десет* или *фали десет*, т. е. безъ десяти минутъ.

Разстояніе черногорецъ опредѣляетъ временемъ, въ которое человѣкъ можетъ пройти пѣшкомъ извѣстное пространство, т. е. часами и его частями и потомъ днями или *конаками* (ночлегами). Поэтому говорится: разстояніе столько-то часовъ и столько-то дней или *конаковъ*.

Часъ черногорскій равняется приблизительно 5 километрамъ. Отъ этого отличается часъ *кириджійскій*, т. е. возчиковъ, идущихъ съ вьючными животными, лошадьми или лошаками, который много меньше: отъ 4—$4^1/_2$ килом. Въ лѣтній день человѣкъ идетъ 10, 12 и до 14 часовъ; а въ зимній 8 и не болѣе 10. Сообразно съ этимъ лѣтній день можно выразить мѣрою разстоянія въ 50—70 килом.; а зимній не болѣе 50.

Малыя разстоянія выражаются въ шагахъ (корак, корачај), которыхъ считается два на 1 сажень (сежань, фат, клафтер, растега или растегляй), представляющей собою пространство между двухъ растянутыхъ рукъ. Хотя это маховая сажень, приблизительно австр. клафтеръ, равняющійся 1 м. 89 с.; тѣмъ не менѣе шагъ=$94^1/_2$ с. или почти 1 метру. Это шагъ однако

*) Это бываетъ при работахъ, которыя не могутъ быть прекращаемы ночью, пока не совершится вся операція, какъ при выжиганіи извести, при гонкѣ водки и т. п., когда работаютъ посмѣнно по 12 часовъ: одни днемъ, другіе ночью.

мѣрный, а ходовой = 70—80 с. Есть еще мѣра *свежань*, равняющаяся тремъ локтямъ (лакат); а черногорскій локоть = 41 с. ½ милим., которыхъ три и составятъ нашу мѣрную или косую сажень (2,134 м.). Въ шагахъ и саженяхъ выражаются только малыя разстоянія; а для большихъ разстояній, которыя однако менѣе четверти часа, есть измѣреніе по выстрѣлу ружья: *пушкомет, колико пушка може дотурити*. Это, впрочемъ, должно относиться къ старымъ ружьямъ, а не къ нынѣшнимъ дальнобойнымъ. Меньше шага является мѣра — *стопа* или *нога*, которыхъ считается 6 на сажень. Затѣмъ слѣдуютъ: *педь* (наша пядь) — разстояніе между оконечностями крайнихъ пальцевъ (большого и мизинца) распяленной руки; *ромача или чеперек* (Бѣлопавл.)—разстояніе между распяленными большимъ и указательнымъ пальцами (наша четверть); и *подланица* — ширина сложенныхъ вмѣстѣ четырехъ пальцевъ (безъ большого); говорятъ: *седам педи и подланица*.

При постройкахъ и при измѣреніи толщины или ширины досокъ и другого строительнаго матеріала употребляется мѣра *унча*. По народному опредѣленію это — середній суставъ большого пальца и равняется 4 сантим. или 1,64 нашего дюйма. По другому, тоже народному опредѣленію, унча отвѣчаетъ ширинѣ большого пальца, если послѣдній составъ его упереть во что-нибудь твердое, приблизительно 2,4 сантим.

Въ торговлѣ при измѣреніи матерій хотя и употребляется въ послѣднее время метръ и его части, тѣмъ не менѣе упоминаются еще нѣкоторыя старыя мѣры, какъ венеціанскій локоть для измѣренія шерстяныхъ матерій въ 68 сант., а для шелковыхъ въ 64; австрійскій эленъ въ 78 с., и аршинъ тоже въ 78 с.

Для измѣренія поверхностей земли въ прежнее время за основаніе принята была унча, равная 4 сантим. Дѣлался квадратъ, каждая сторона котораго равнялась 27 унчамъ или 1 м. 8 с., и 60 такихъ квадратовъ составляли рало; а въ новѣйшее время принята унча вѣнская въ 2,63 сантим.

По новѣйшему опредѣленію черногорское рало = 1817,31 кв.

метр.; а сравнительно съ мѣрами другихъ странъ оно является въ такихъ отношеніяхъ:

1 рало = 18 франц. арамъ и $17^1/_3$ кв. м. или въ 1 гектарѣ заключается $5^1/_2$ ралъ и $4^1/_2$ кв. м.; а въ русской казенной десятинѣ 6 ралъ и 21 кв. м., а въ хозяйственной въ 3,200 кв. саж.— 7,28 рала.

Имѣя въ виду не столько точное опредѣленіе этихъ мѣръ, сколько различные виды ихъ и названія, носящія на себѣ народный характеръ, мы остановимся здѣсь и на тѣхъ различныхъ мѣрахъ земли, которыя въ настоящее время измѣнились или вовсе вышли изъ употребленія, и только упоминаются въ старинныхъ документахъ. Такимъ документомъ является грамота Иванбега, которую мы уже не разъ цитировали въ другихъ случаяхъ.

Въ ней встрѣчаемъ слово *комать земле* въ смыслѣ опредѣленной мѣстности безъ означенія ея величины; «Еще приложихь на Цѣтиню *комать земліе* прѣд црквомь от потока, како тече потокь оу понорь и до поута кои греде къ двору нека іе црквь за кипоуріе». (Т. I, стр. 769).

Съ болѣе опредѣленнымъ понятіемъ, какъ бы въ смыслѣ пашни вообще, употребляется слово *стоупъ:* «И ще е било коукне земле остоикь той све рекосмо да соу *стоупове церковны.* А що е кметщина, тоуден да се населе кметіе црковны» (стр. 768). «И еще приложихь *стоупъ земліе* на горніе добро, кои ми се заложно Гюргь Мрькшикь за $\overline{\text{м}}$ перперь на залогоу» «дроугы *стоупъ* на Іаблано кои ми заложи Остоіа Радосаликь и Гюргь Мрькшикь за $\overline{\text{п}}$ перперь».

Изъ позднѣйшихъ документовъ *ступъ* упоминается въ купчей записи митроп. Ромилія (1551 г.): «а по раздиелу свое землѣ нам церковне да церковне земле не прихвате, ни да буде церковной земли ни *подара* (?) ни *по ступа*». И еще въ записи 1763 г. «А судисмо одъ баштине Иовишине цркви светой Господьи монастыру на Цетинѣ *ступъ земле* подъ орахъ» *).

*) Д. Даничичъ (Рјечник из книжев. стар.) толкуетъ *стльпъ*—ager и приводитъ нѣсколько мѣстъ отъ Mon. Serb.; а С. Новаковичъ («Село» 1891 г.) го-

Долац, во множ. ч. *доци*, означающіе въ настоящее время искусственно сдѣланныя терраски *на склонѣ* горы, поддерживаемыя снизу каменными стѣнками, въ иванбеговой грамотѣ употребляется съ собственнымъ именемъ его владѣльца: «отолень у Тесно-ждріело, с Такорніка у границу *на дно Ругина доца*, и оттоле на западь у граніцу више Миомана клобучара кутье». Выраженіе «на дно» ясно указываетъ, что этотъ долацъ представляетъ собою возвышенное мѣсто и граница проходила подъ нимъ.

Въ дарственной записи 1696 г. они упоминаются съ бо̀льшею опредѣленностію: «Плѣту (?) лазину и Моравину, виноградъ и Дабкович зграду и подъ Барине и Клач-ниву и Петричевинъ и Растоку и Лучицу и *Вели долацъ* и Піявицу. на ню е хиляда Аньдрияне Рабовъ и на биелу рудину *три доца* и одрина код кутье ковачеве». Въ цитированной выше записи 1551 г. влад. Ромилія упоминается *лѣшица:* «а кодъ негове землѣ *одну лешицу земль* улучену що може рало задьести». Тамъ же упоминается и *лакат:* «и изъ цодъ медье остависмо от нашего разлога замене *по еданъ лакатъ земле* и билеге постависмо». *Гонь* упом. въ зап. 1752 г. «*гонь земль* под лавицомъ»; и *дань ораня* въ зап. 1763 г.

Часто упом. въ позднѣйшихъ записяхъ *діоница:* «заставише Шороевичъ бащину владыки на поноръ Раичко Милошевъ *дионицу* и Іовета Радоевъ и Вукъ Дракуловъ и Ново Дракуловъ и Воинъ и Вучицъ—*седам діоница* за то дахъ 37 гроша и 21 пару» (1687 г.); «продахъ ѣркви мою бащину у дворища код крша *діоницу, що се зове Була* о(д) друма до горе и при гори и *репъ о(д) діонице;* и други *комать земль при діоници* отъ крша до Иванове» (1742 г.); «продали двѣ діоница отъ друма до горе», одна называется *Медача*, а др.—*Иванишица* «за що бѣху медью церковниемъ нивама за 97 гроша муниде латинске» (1764 г.); Иво Дьюкановъ изъ Владисаличей продалъ владыкѣ Василію

воритъ, что это были «ветьи комади орница са гомилицомъ (кучкою) кутья и настаньеника» (стр. 133) и еще: «Ступ у смислу потеса или ветьег комада землье за обделаванье» (стр. 160, сноска).

«*четверти діо наше Ивановича діонице* подъ голомъ страномъ, и Вука ми на мирисмо за ніеговъ діо бащиномъ подъ Ябучане на Верлилаче више пута и ниже пута. И тако остаде либеръ нашъ діо діонице кои е одіеленъ от друма до циля, медью церковнимъ нивами» и т. д. «за 17 гр. и 5 динаръ» (1764 г.).

Изъ этихъ цитатъ видно, что *діоница* представляетъ цѣлый участокъ обработываемой земли, принадлежащій одному дому или семейству.

Есть еще много наименованій, которыхъ величину и значеніе съ точностью мы не можемъ опредѣлить, а только приведемъ заключающее ихъ мѣсто изъ иванбеговой же грамоты: «и от замѣне Ратка Остоика отогде церковно при светои Текли *12 кварать седбе пшеничне* и около те земле *печа дубраве;* і оу Кошучи до *старь и четьвртаникъ сьдбе*, и на Чемѣ е Ратко сѣдіо (садіо?) медьомь лозіе, када е радьяло наиветыіе 55 крьбаль, а наимане 30 крьбаль віна бівало; і више зграде раткове *комать дубраве,* і две кметщине раткове, на коих сѣди Нікола ковачь і Вукота Крівокутьіа, оба кмета церковна сь бащінами да су кметіе, ка и Стругари; и на Іабланово *два кабла сьдбе пшенічне*» (стр. 771) *).

Большая часть этихъ названій не утратилась и донынѣ, хотя и измѣнилось, можетъ быть, ихъ значеніе. Такъ въ Никшичѣ и теперь *ступ*—означаетъ пахотную землю, при томъ съ длинными гонами, какіе бываютъ при пахотѣ плугомъ въ 4—5 паръ воловъ. *Діоница* теперь означаетъ часть подѣленной нивы вдоль; слѣдовательно полоса, ширина которой зависитъ отъ величины цѣлаго подѣленнаго куска и отъ количества частей, на которыя онъ раздѣлился; противоположное этому теперь *долац*, означающій небольшое пространство, но болѣе широкой и заокругленной формы (*долац* въ смыслѣ искусственно сдѣланной терасы — другое). *Гон* теперь означаетъ отдѣльную ниву, а иногда

*) *Кьбль* Даничичъ толкуетъ—modius; мѣра денегъ, зернового хлѣба и соли; и теперь знаютъ мѣру *кабао* или *кэба*, но неопредѣленной мѣры, приблизительно 2 багажа жита.

отождествляется съ раломъ, но большимъ, которое вспахать могутъ только пара хорошихъ воловъ. *Печа* (можетъ быть, итальян. *pezzo)* то же самое, что *комад.*

Затѣмъ мы встрѣчаемъ опредѣленія по количеству высѣваемаго зерна. *Стар*, какъ мѣра сыпучихъ тѣлъ, заключаетъ въ себѣ 4 багажа, а *багаж* — 10 окъ; слѣдоват. стар равнялся 40 окамъ (2,66 нашего пуда) или по совершенно точному измѣренію 60 килогр. (3 пуда, 22 Ф. $12^1/_2$ з.). Барскій багажъ равняется 15 окамъ. Но величины стара въ прежнее время мы не знаемъ. *Четвертаникъ*, очевидно, четвертая часть стара; но «*12 кварат*» означали, какъ будто, другую мѣру.

Замѣчательно, что въ извѣстныхъ намъ старыхъ документахъ, хотя и говорится о пахотной землѣ «що би рало задьело», «докле рало оре»; нигдѣ однако не упоминаются въ смыслѣ мѣры земли ни *рало*, ни *дан оранья*, которыя извѣстны всюду по сербскимъ землямъ въ настоящее время (есть только въ одной записи 1763 г.).

Въ прежнее время пространство опредѣлялось количествомъ высѣяннаго зерна; а потомъ — временемъ, употребленнымъ рабочею силою для обработки. Оттуда *дан оранья* или *рало* — то, что можно вспахать за день, а *коса ливаде* — то, что одинъ косарь можетъ скосить за одинъ день (въ дѣйствительности и та, и другая мѣра меньше нормальной). Изъ другихъ мѣръ земли слѣдуетъ измѣреніе виноградниковъ. Здѣсь единицею принимается *мотика* — часть виноградника, которую одинъ человѣкъ можетъ вскопать за день. Мѣра мотики однако не вездѣ одинакова: въ Цермницѣ — это рядъ въ 30 саженъ длины (5 рядовъ даютъ до 40 ведеръ или 960 окъ вина); а въ Подгорицѣ — 400 кореньевъ. Правительство не имѣетъ надобности подводить эту единицу подъ одну мѣру, такъ какъ взимаетъ пошлину съ вина.

Есть мѣра, относящаяся къ работѣ при окапываніи кукурузы или винограда, *поата* (въ Далм. *пòстопа*): это полоса или гонъ, при концѣ котораго останавливаются, немного отдыхаютъ, собственно только переведутъ духъ и начинаютъ новый (*поатьяти*

или *поватьяти* и значитъ перевести духъ). И говорится: «мы радимо безъ поате», т. е. безъ отдыховъ, и тогда, конечно, нѣсколько выше поденная плата.

Въ старыхъ документахъ мы встрѣчаемъ только — *виноград, лозіе* и *одрина* (если лоза расправлена по *жердямъ*); а мѣрою служитъ количество получаемаго вина.

Изъ мѣръ сыпучихъ тѣлъ мы уже упоминали старъ и багажъ. Кромѣ того есть еще мѣра *хум* = 90 до 100 окъ или 11 багажей, употребляющійся до сихъ поръ въ Старой Сербіи, а также и въ Черногорскомъ Приморьи, въ Барѣ и Ульцинѣ, и извѣстный въ Цермницѣ, Подгорицѣ и Васоевичахъ. Васоевичи, вслѣдствіе своего сосѣдства съ Печью, знаютъ и употребляемую тамъ мѣру *шеник* или призренскую *кармицу:* это кадушечка вмѣстимостью отъ 29 — 32 окъ, что зависитъ отъ качества зерна; и такой мѣры на товаръ (до 120 окъ) идетъ 4.

Для мѣры жидкостей служатъ для вина *всдро* въ 24 оки и *барило* въ 48 окъ (цермницкое барило = 52 окамъ); а для ракіи *боца* — стеклянный сосудъ въ родѣ нашего штофа съ перехватомъ на широкой сторонѣ продольно и вмѣщающій въ себѣ двѣ оки или три конаты, иначе три литры. Въ Васоевичахъ извѣстенъ сосудъ, употребляемый собственно въ Печи, *кондир* — изъ жести или мѣди въ родѣ большой кружки, съ большою ручкой, которымъ продаютъ вино и ракію, а вмѣстимость его 3 оки. Въ герцоговинскихъ краяхъ есть мѣра въ $1^1/_2$ оки *юндья* — для скорупа и масла, а также и для другихъ веществъ, и говорится: *двіе юндье, три юндье.* И здѣсь мѣра собственно объема имѣетъ свое точное опредѣленіе въ мѣрѣ на вѣсъ.

Есть еще мѣры *коната* — жестяной сосудъ мѣрою въ 1 литру и *конатица* — половина ея. Въ послѣднее время для измѣренія жидкостей принята *литра* или кубическій дециметръ, отвѣчающій по вѣсу 1 килограмму.

Вѣсъ въ прежнее время измѣрялся окой *(ока),* которая равнялась 400 драмамъ (турецк.) или тремъ литрамъ; а по десятичной мѣрѣ 2 килогр., 43 декогр. и $^1/_{100}$ килогр.; русской мѣрѣ

отвѣчаетъ 2 ф. 52 з. и 38 д.; а нашъ пудъ поэтому содержитъ въ себѣ 15,71 оки. Теперь же за единицу мѣры усвоенъ килограммъ съ его подраздѣленіями. Большія количества измѣряются на квинталъ (100 килогр.), а спеціально рыба съ цеклинскаго лова на мильяръ (1,000 килогр.). На морскихъ судахъ принята *тоннелата* (тоже 1,000 к.). Орудіемъ измѣренія служитъ *кантаръ* (нашъ безменъ, и это названіе тоже извѣстно) или *боланджа*, для болѣе крупныхъ тяжестей, напр. мяса, зернового хлѣба, соли и т. п.; для меньшихъ же *баландзете* — вѣски съ чашками и съ точкою опоры подъ коромысломъ. Есть и вѣски съ висячими чашками — *терезіе*.

Въ употребленіи также и общеизвѣстный *децималь* подъ тѣмъ же именемъ.

Разновѣсъ, кромѣ отдѣльныхъ названій граммъ, декаграммъ и т. д., носитъ общее названіе *илька*. Въ смыслѣ самой малой мѣры употребляется слово *богда*, также зерно пшеничное (гранъ) и еще меньше (въ Турціи *мисирли богда* — особенная кукуруза изъ Египта).

Когда навьючиваютъ лошадь *(товаре)*, то полный вьюкъ называется *товар* въ 100 окъ, а каждая сторона *страна* или 50 окъ. И говорятъ: «купіо сам едну *страну жита*», т. е. 50 окъ. Впрочемъ, вслѣдствіе затруднительныхъ дорогъ и слабаго состоянія животныхъ, полный товаръ никогда почти не навьючивается, а только 60—80 окъ.

Общее названіе денегъ *паре*, *новци*, *динари* и *аспре*, которое произошло отъ названія мелкой монеты тур. *пара* и австр. *новац* или *новчич* — новый Kreuzer, заступившій мѣсто стараго, который былъ вдвое большаго размѣра. Часто слышится выраженіе: «не мам *солди*» въ смыслѣ «не мам пара» (нѣтъ денегъ) отъ итальянск. soldo для австр. крейцера; или: «не мам пара, ни *динара*». Встрѣчается также названіе — *аспре* въ смыслѣ мелкой монеты и непремѣнно старой. Венеціанская монета *denaro* или *danaro*, конечно, имѣла обращеніе въ Зетскомъ государствѣ, отъ котораго осталось воспоминаніе и въ Черногоріи.

Само собою разумѣется, что цѣнность этой монеты была различна въ разныя времена и въ разныхъ странахъ. Въ Черногоріи, съ тѣхъ поръ какъ она вошла въ торговую сферу Австріи, этимъ именемъ обозначался старый крейцеръ (шайновый, $1^1/_2$ нынѣшнихъ). Была еще болѣе мелкая монета *газета*, которыхъ двѣ шло на динаръ. Есть пословица: «погинуо е, као *принципова (венец. дожа) гаста*», въ которой гаста можетъ означать ту же газету.

Извѣстно, что въ Зетскомъ государствѣ была своя монета и что она ковалась въ Драчѣ (Durazzo) и Ульцинѣ; въ послѣднемъ и теперь изрѣдка находятся серебр. монетки съ латинск. надписью Balsa и гербомъ Большичей. Но ея, по всѣмъ вѣроятіямъ, было очень мало, и потому преобладала монета иностранная, главнымъ образомъ венеціанская, которая продолжала ходить и послѣ паденія Зетскаго государства. Послѣ вошла въ обращеніе турецкая монета и наконецъ австрійская, которая, въ недавнее, впрочемъ, время совершенно вытѣснила турецкую.

При мнѣ еще была въ ходу тур. *кацила* — мелкая серебр. монетка, немного болѣе пары; *бешлык* — серебр. мон. въ 5 грошей или $^1/_2$ гульдена; *чакмак*, иначе *патакун* — четырехкрейцеровая мѣдная австр. монета. Турецкое крупное серебро идетъ и теперь по курсу австрійскихъ денегъ: *біела меджидія* или *цекин* — 4 гульдена. Упоминается иногда *колонат* = 2 флоринамъ; это испанскій талеръ. Вообще же теперь въ ходу австр. монета. *Крейцар*, иначе *новчич* или *солад, шестица*, иначе *бановац* — 10 крейц.; назыв. также и *грош*, но собственно грошъ турецкій 8 крейц. Замѣтимъ при томъ, что въ числѣ старыхъ монетъ, находимыхъ въ землѣ, нерѣдко попадаются и польскіе гроши.

Затѣмъ слѣдуетъ австрійскій цванцигеръ (20 старыхъ крейцер.), который назыв. *цванцик, францика* и *ванцика*, иначе *плета*, и цѣна ему была установлена правительствомъ въ 34 сольда, а теперь они совсѣмъ изъяты изъ употребленія. Гульденъ назыв. *фиорин* или *виріун; талир* — 2 Фіор.

Золотая монета австр. *дукат* или *маджарія*, которой опредѣляется цѣна по курсу; франц. *наполеон*, тур. *жута меджидія*, а также всѣ золотыя монеты и другихъ странъ.

Бумажная монета назыв. *банка* или *карта*, а звонкая, преимущественно серебряная — *тврди новац;* говорится: у *тврде* фіорине или талире.

Размѣнять крупную монету на болѣе мелкую выражается словомъ *променити* и *розбити;* а говорится также и «*сломи* ми плету» въ томъ же смыслѣ размѣна.

IX.

ЗЕМЛЕДѢЛІЕ.

1. Вообще о земледѣліи; различныя угодья: планина, пахотная земля, лугъ и т. д.; предварительная подготовка земли для пашни; количество обработываемой земли; различныя почвы и удобреніе; орошеніе и осушеніе и вліяніе его на здоровье.

При обозрѣніи жизни племени мы имѣли случай показать, какъ происходило разграниченіе земель и какъ дѣлились самыя земли между братствами и родами и наконецъ между отдѣльными домами или семьями, не входя однако въ характеристику различныхъ угодій, на чемъ и должны теперь остановиться.

Кромѣ названій *дѣдовина*, *очевина*, *куповина* и т. п. терминовъ юридическихъ, мы имѣемъ много другихъ, имѣющихъ значеніе чисто-хозяйственное.

Въ числѣ такихъ названій *планина* означаетъ высокія горы, на которыхъ находятся пастбища и лѣсъ, состоящіе въ общинномъ владѣньи братства или рода. Но то же названіе носятъ иногда и мѣста низкія и ровныя въ смыслѣ пастбищъ. Такъ криничане (въ цермницкой части Краины) называютъ планиной пастбища на сѣв. сторонѣ Скадарскаго озера, каждый годъ потопляемыя этимъ озеромъ.

Въ смыслѣ общаго владѣнія такія мѣста носятъ еще названія: *комун или комуница*, *метех*, *беглак* и *вакам* (во множ. ч. *вакмови*); названія *забіо или забіель*, *листоспък* употребляются отчасти въ томъ же смыслѣ, а главнымъ образомъ означаютъ лѣсокъ дровяной или для мелкихъ домашнихъ подѣлокъ, находящійся при томъ недалеко отъ жилища. Мѣстность, служащая исключительно для пастьбы скота, назыв. *пашняк*, *пасиште или испуст*. Поселянинъ всякій имѣетъ пастбище на собственной землѣ и пускаетъ скотъ иногда по ливадамъ и нивамъ по уборкѣ сѣна или хлѣба; города-же не имѣютъ своихъ планинъ, а только пастбища около города и забіель. Земля же пахотная, ливады, а также огороды и сады находятся въ частномъ владѣніи отдѣльныхъ домовъ. Она раздѣляется на — *ораницу или баштину*, которая обработывается подъ посѣвы хлѣбовъ, и засѣянная назыв. *нива*,—и *луг или ливада*, *также косаница*, гдѣ косится трава. Затѣмъ слѣдуютъ *виноград*, гдѣ садится виноградная лоза; *вотьняк*, гдѣ насажены плодовыя деревья; а спеціально для сливовыхъ деревьевъ существуетъ названіе *сливняк;* въ Пиперахъ *сад* то же, что и у насъ въ смыслѣ насажденія плодовыхъ деревъ. Впрочемъ, въ Черногоріи плодовыя деревья не составляютъ особыхъ насажденій, и даже виноградъ часто садится по краямъ террасъ, засѣянныхъ кукурузой. Только маслины занимаютъ пространство сплошь, не мѣшаясь съ другими растеньями, и такое насажденіе назыв. *маслинада*. Огородъ для различныхъ овощей носитъ названія *зграда* и *врт*, а также *бостан*. Въ Пивѣ и Дробнякахъ подъ именемъ *врта* разумѣется преимущественно капустникъ; тамъ и говорятъ поэтому: «ми имамо три врта купуса». Мѣсто, гдѣ садятся преимущественно дыни и арбузы, назыв. *диниште* (отъ *диня*—арбузъ); впрочемъ, это только маленькіе уголки, а большею частію и они садятся съ другими растеньями, особенно между кукурузой. Есть названіе *сада*:

«Ајкуна је *саду* продавала,
Те Омеру тутум куповала».

Это насажденіе плодовыхъ деревьевъ и овощей въ виноградникѣ.

Изрѣдка слышится названіе *ципур* въ смыслѣ огорода, а главнымъ образомъ гдѣ садится лукъ, для котораго требуется самая гнойная земля *); оттуда въ пѣсняхъ часто при угощеньи упоминаются различныя *дьяконіе*, *тьипуріе*.

На Цетиньѣ одна мѣстность назыв. *ципур*, какъ собственнымъ именемъ, потому что тутъ когда-то былъ монастырскій огородъ. Огородъ и садъ вмѣстѣ назыв. *зграда* и *перивой*. Въ Катунской нахіи употребляютъ иногда и слово *джардин* въ смыслѣ сада и огорода, а главнымъ образомъ, если тамъ есть цвѣты или кустарникъ и деревья, служащія не столько для пользы, сколько для удовольствія.

Отъ различныхъ названій земли соотвѣтственно различному ея назначенію перейдемъ къ ея обработкѣ и начнемъ съ ея подготовки.

Есть мѣстности въ Бѣлопавличахъ, Васоевичахъ, Пивѣ и др., гдѣ не требуется никакой предварительной подготовки и можно сразу пахать плугомъ или раломъ. И въ каменистой части Черногоріи, какъ Катунская нахія, Лѣшанская и др., гдѣ земля представляетъ только незначительныя площадки земли, лежащія въ углубленіяхъ между скалъ, въ цѣломъ составится довольно значительная площадь земли, искони готовой и обработываемой. Но когда-то все это было покрыто лѣсомъ и завалено каменьями, и сколько усилій и работы нужно было употребить на то, чтобы эти пространства, когда-то почти непроходимыя, обратить въ нивы! Эту работу продолжаетъ черногорецъ и понынѣ, прибавляя къ унаслѣдованному отъ предковъ новыя пространства, чтобы потомъ обратить ихъ въ нивы, огороды и виноградники;

---

*) Не отъ новогреческаго-ли слова τζίπουρο — навозъ, удобреніе?

и потому остановимся прежде всего на этой работѣ. Если дѣло только въ очисткѣ отъ лѣса, то дѣлаютъ такъ: срубаютъ его и потомъ зажигаютъ; затѣмъ перекапываютъ землю *трнокопом* (киркой), при чемъ стараются переворачивать землю, чтобы верхнія части, особенно если сверху дернъ *(плас)*, обернуты были внизъ. На томъ пока и останавливаются. На первое лѣто ставятъ здѣсь *тор* (стойло для скота), чтобы нагноить; а на слѣдующее опять перекапываютъ и одни садятъ капусту, которая на такихъ мѣстахъ лучше всего родится, а послѣ только хлѣбъ (Васоев.); другіе же прежде всего сѣютъ хлѣбъ: рожь, ячмень, гречу (Пива и Катунск. нах.); отлично также родится и картофель, если эти мѣста не слишкомъ высокія, гдѣ не бываетъ позднихъ морозовъ, которыхъ такъ боится картофель. Такимъ образомъ земля обработывается лѣтъ 5; а потомъ, когда оставшіеся пни подгніютъ, выкорчуютъ и ихъ, и послѣ того обработываютъ землю раломъ. Это называется *крчевина*, и оттуда — *раскрчити* (наше раскорчевать) землю. Новая, никогда не паханная земля называется *но́вина*, *поновэк* или *ледина*.

Это тамъ, гдѣ изъ-подъ лѣса прямо открывается достаточно толстый слой земли; но есть мѣста, гдѣ, какъ въ большей части Катунской нахіи, лѣсъ скрываетъ подъ собою цѣлыя скалы и щели между ними, а между ними нагроможденія валуновъ и мелкаго щебня. Здѣсь приходится предварительно работать порохомъ и молотомъ; а взорвавъ скалы и удаливъ съ расчищаемой площадки заваливающіе ее камни, начинаютъ съ краевъ нагребать землю. Если мѣстность наклоненная, то въ нижней части выкладывается изъ камня стѣнка, хотя и сухой кладки, но очень твердая, вышиною иногда въ ростъ человѣка, и къ ней сверху нагребается земля, чтобы образовалась ровная площадка, назыв. *долац, позид или позида* (во множ. ч. *доци, позидови*). Принимается при этомъ въ соображеніе, чтобы дождевая вода, приходящая сверху, съ горы, орошала сдѣланную площадку, но не проходила черезъ неё потокомъ, который вообще сносилъ бы землю, а главное уносилъ бы верхнія, легкія и самыя питатель-

ныя органическія частицы. Иногда цѣлый бокъ горы покрывается нѣсколькими десятками такого рода террасокъ, при томъ такой горы, на которой нѣтъ никакой растительности, кромѣ шалфея и разнаго рода колючекъ, и земли почти не видать. Земля эта нагребается изъ трещинъ, и такимъ образомъ цѣлая почва создается вновь. Это называется *трапити;* то же самое говорится вообще о глубокой раскопкѣ земли и очисткѣ ея отъ мелкихъ камешковъ. Если такимъ образомъ нива приготовляется въ какомъ-нибудь воронкообразномъ углубленіи, то часто при этомъ на самомъ днѣ открывается отверстіе, ведущее въ какую-нибудь пропасть: его необходимо задѣлать, потому что иначе туда унесетъ всю землю. Есть такія маленькія площадки обработанной земли въ видѣ квадратиковъ или кружочковъ, что ихъ скорѣе можно назвать ящиками или корзинками съ насыпанною землей, чѣмъ нивами. Обработка такихъ мѣстечекъ, конечно, ручная и послѣ первоначальной ихъ разработки; нелегкое дѣло слѣзать въ нихъ и обратно изъ нихъ карабкаться, а тутъ требуется ихъ обработать, засѣять и потомъ, собравъ жатву, вынести её наверхъ. Современемъ въ нихъ образуется прекраснѣйшая почва, но она дѣлается такою вслѣдствіе постояннаго удобренія навозомъ, который приносится на неё въ продолженіи многихъ лѣтъ.

Неудивительно, что такимъ образомъ созданная руками человѣка земля пріобрѣтаетъ большую цѣнность. Вообще земли, годной для посѣвовъ, въ Черногоріи очень мало: именно на 1 душу приходится приблизительно около 1 рала пахотной земли ($^1/_7$ нашей казенной десятины), а сѣнокосовъ менѣе $^1/_4$; или на 1 домъ $5^1/_2$ ралъ пахотной земли и 1. 2 покоса. При томъ есть мѣста, напр. вся почти Катунская нахія, Кучи, Братоножичи и др., въ которыхъ положительно негдѣ косой махнуть. Земля обработанная всегда почти находится въ огорожѣ изъ камней сухой кладки (сувомедья), или живой изъ колючаго кустарника (живая, живица); а между нивами, находящимися въ одной котловинѣ по границѣ просто кладется рядъ камней *(мргинъ)*.

Пахотная земля, какъ мы видѣли, измѣряется *раломъ*, представляющимъ собою пространство, которое можно вспахать за день, иначе *дан оранья,* а равняется она 1817, 31 кв. метр. или немного болѣе $^1/_6$ русской казенной десятины; покосы, называемые *ливада,* измѣряются *косой,* которая равняется половинѣ рала, а виноградникъ *мотыгой*, отвѣчающей $^1/_6$ рала. Теперь скажемъ о качествѣ земли. По природнымъ качествамъ черногорецъ различаетъ нѣсколько видовъ природной почвы. *Црница* — черная земля, природный черноземъ, состоящій изъ перегноя органическихъ веществъ, считается самою лучшею землею для всякаго посѣва. *Црвеница*—красная глина съ значительною примѣсью извести, составляющая почти по всей горной Черногоріи подпочву подъ весьма тонкимъ слоемъ чернозема; въ Пивѣ её зовутъ *ридьюша;* при удобреніи она родитъ хорошо и вообще съ годами улучшается. *Кремештавица,* образовавшаяся изъ *кремештака* — глинистаго сланца, легко разбивающагося на пластинки и кубики, которые въ водѣ растворяются, дѣлаются мягкими и подъ атмосферными вліяніями обращаются въ глинистую почву. Она еще тоще предыдущей, требуетъ больше удобренія и болѣе продолжительнаго времени вообще для улучшенія. Этѣ двѣ почвы вначалѣ годны только для ржи, ячменя, крупника (triticum spelto, monococum или dicocum) и потомъ для пшеницы. *Хума, хумава земля,* иначе *бьелуга* — бѣлая земля, состоящая изъ тощей, промытой водою глины, съ большою примѣсью извести, составляющая подпочву на равнинахъ воднаго образованія, какъ Цетинская, Зетская и нѣкот. др. Въ ней задерживается влага, но питательности никакой, и потому ее иначе называютъ *мртва земля;* чтобы на ней родилось что-нибудь, нужно слишкомъ много удобренія навозомъ. А между тѣмъ та же земля, можетъ быть, съ меньшею примѣсью глины, а съ большею — измельченнаго известняка, въ Бѣлопавличахъ употребляется въ видѣ удобренія. Это дѣлаютъ тамъ, гдѣ земля черная и особенно если много унавожена: тогда гдѣ-нибудь на краю той же нивы копаютъ яму въ родѣ коло-

дезя, иногда довольно глубокую, до двухъ метровъ, и выбрасываютъ оттуда эту бѣлую землю, а послѣ разбрасываютъ ее по нивѣ. Такимъ образомъ удобренная нива лѣтъ на 5 и даже до 10 не нуждается больше ни въ какомъ другомъ удобреніи. Открытіе это сдѣлано случайно. Земля эта, иначе называемая *пржина* или болѣе крупная *бьелуга* (мелкій песокъ, но не изъ кварца, а изъ какой бы то ни было породы, въ Черногоріи же преимущественно изъ известняка), употреблялась для другихъ цѣлей; ее примѣшивали къ известкѣ въ постройкахъ, къ смѣси для приготовленія черепицы и т. п. и одинъ поселянинъ, перевозя ее на лошакѣ, просыпалъ часть по нивѣ, и, гдѣ она была просыпана, оказался лучшій урожай. То же самое случилось, когда копали колодезь, и часть этой земли попала на ниву. Съ тѣхъ поръ и стали её употреблять, какъ удобреніе, и это называютъ *пржинање, пржинати земљу*. Въ прошломъ году земля эта въ двухъ образчикахъ послана была для химическаго анализа въ Парижъ, и оказалось, что питательныхъ веществъ въ ней нѣтъ почти никакихъ (въ одномъ образчикѣ фосфорной кислоты на 100 частей 0,04, а въ другомъ—0,08), и все дѣйствіе ея заключается въ разрыхленіи почвы, особенно въ тѣхъ мѣстахъ, гдѣ она долго бываетъ потопляема водою и потому сильно уплотняется и дѣлается вязкою *). Надобно замѣтить, что въ Бѣлопавличахъ же я видѣлъ нивы, покрытыя нарочно галькою, а въ Дробнякахъ въ селѣ Дужахъ — цѣлые камни лежали на нивѣ, и по народному объясненію камни эти предотвращаютъ сильное высыханіе почвы, такъ какъ подъ ними и около нихъ всегда больше задерживается влага. Факты эти обращаютъ наше вниманіе и какъ примѣры наблюдательности черногорца.

Есть земля *иловача, гнила (глина), гнилава,* которая тоже считается хорошею, но обработка ея труднѣе. Земля называется *коштьелава,* которая, будучи распахана, лежитъ въ комкахъ; ихъ

*) Объ этомъ см. статейку г. Ф. Іерговића. Пржинање земље у Бјелопавлићима. Гл. Црног. 1891 г. № 13.

необходимо разбивать, что и исполняется деревяннымъ молоткомъ на длинной палкѣ, и только послѣ этой операціи она поддается боронѣ; такая земля считается очень плодородною.

Говорится: *серта, отседита* земля, которая слишкомъ уплотнилась, утоптанная скотомъ; *оселепи се земля,* когда не легко просыхаетъ и потому прилипаетъ къ лемешу или мотыгѣ: *земля се плеше под ногама,* т. е. сбивается и уплотняется. Если земля стояла подъ водой, или её долго поливали дожди, то ждутъ, чтобы она *протьюнула*—протряхла, просохла, чтобы не мазалась, а разсыпалась подъ плугомъ; *рови се, ровита земля* — рыхлая. *Бухавица, бухава* — земля слишкомъ рыхлая, страдающая отъ малѣйшей засухи, вывѣтрившаяся и содержащая въ себѣ при томъ мало питательныхъ веществъ, вообще тощая, плохая. Земля се *троши, ијесе* (съѣдается) истощается отъ времени; потому её нужно удобрять, но и этого мало: её наново перекапываютъ глубоко, переворачиваютъ, выбираютъ попадающіеся камни и мелкую гальку (пржину), и такимъ образомъ земля поправляется дѣлается новью.

Кромѣ удобренія, земля для отдыха оставляется въ *пролог* (Пива)—въ залежь, перелогъ или *ялова* — безъ посѣва; тогда она *се ялови или претля,* т. е. жирнѣетъ; такимъ же отдыхомъ считается для земли, если посѣянное на ней не дало урожая. *Заливадити* землю—значитъ оставить пашню подъ траву и пастбище: она нагноится отъ скота, и года черезъ три её опять пашутъ.

Самый простой способъ удобренія земли состоитъ въ томъ, что по ней пускаютъ скотъ, и сверхъ того одинъ уголокъ обращается въ *торъ* (стойло), гдѣ скотъ остается на ночь. Торъ этотъ переносится съ одного мѣста на другое, и такимъ образомъ удобрится цѣлая нива.

Рядомъ съ этимъ идетъ и другой способъ удобренія: женщины приносятъ удобреніе въ корзинахъ на спинѣ или оно привозится на лошакахъ, ставится по нивѣ кучками, а послѣ передъ пахотой разбрасываютъ его по всей нивѣ и запахиваютъ. Общее названіе скотскаго удобренія *гной, дьубре* и *буњиште,* и этому удобренію

придается большое значеніе: потому говорится: «Осам кмета у селу лажу, буниште не лаже». Есть еще выраженіе для удобренія: *мито* и земля *мити се*, *митлива*, т. е. требуетъ много удобренія.

Передъ пахотой есть обычай собрать съ нивы всю траву и что осталось соломы отъ прошлаго посѣва, сжечь, а пепелъ разсыпать по землѣ. Въ Цуцахъ говорится; *олиберіо сам землю* — вполнѣ подготовилъ для пашни. *Пастрнак* — называется нива, съ которой только что убранъ одинъ хлѣбъ, обыкновенно озимая пшеница, и на ней сѣется другой — кукуруза. Это, конечно, въ тѣхъ мѣстахъ, гдѣ лѣто продолжительнѣе, какъ Бѣлопавличи, Зета, Цермница и др.

Къ этимъ же приготовительнымъ работамъ нужно отнести и орошеніе, которое все больше и больше распространяется въ Черногоріи, хотя далеко не въ той степени, въ какой оно могло бы быть.

Больше всего оно введено въ Васоевичахъ, гдѣ безъ орошенія остаются только 4 села, а остальныя всѣ имѣютъ воду. Дѣло это устраивается очень просто: если хотятъ воспользоваться потокомъ, находящимся на высотѣ, то прямо разводятъ его мелкими канавками по нивамъ и лугамъ; а если берутъ воду отъ рѣки, то прокапываютъ каналъ, назыв. *яз* или *яжа*, сдѣлавши предварительно приблизительное измѣреніе высоты паденія, а потомъ передъ началомъ его дѣлаютъ въ рѣкѣ небольшую запруду изъ камней для подъема воды. Орошеніе называется *вада*, и говорится, что земля находится *под вадом*.

Если пускаютъ воду на лугъ, то по нему въ различныхъ направленіяхъ прокапываютъ мелкія канавки, переполнивъ которыя, вода разливается сплошь по лугу, а потомъ сливается въ большія канавы, которыя прокопаны вокругъ луга, и по нимъ она удаляется вонъ. На нивы она идетъ изъ окружающихъ ея большихъ канавъ, запруживаемыхъ внизу, чтобы вода шла черезъ края, и потомъ она идетъ сплошь черезъ борозды. Села Слатина и Забрдье (въ Васоевичахъ) пользуются р. Градишницей, которая впадаетъ въ Лимъ у с. Требчи, а къ упомянутымъ селамъ

часть ея воды отводится подземнымъ путемъ, для чего её немного перегораживаютъ въ томъ мѣстѣ, гдѣ отъ нея идетъ отверстіе. Та же вода служитъ и для мельницъ.

За Васоевичами по распространенности орошенія слѣдуетъ Морача, хотя тутъ оно идетъ исключительно изъ мелкихъ потоковъ и ключей, текущихъ къ главной р. Морачѣ; самая же Морача не выводится нигдѣ для этой цѣли, частью потому, что ея русло лежитъ очень глубоко, а частью просто у народа не находится настолько предпріимчивости и взаимнаго согласія, которое необходимо для какого-либо болѣе значительнаго сооруженія. И здѣсь къ морачскому монастырю подземнымъ путемъ отводится рѣчушка Ибришница, текущая въ Морачу параллельно р. Мртвицѣ (см. на картѣ села Ибрія и Трешнево), и служитъ какъ для орошенія поля, такъ и для мельницы; а значительный избытокъ этой воды отъ подножія монастырскихъ стѣнъ низвергается въ Морачу со скалы отвѣсно съ высоты 40 метровъ.

Достаточно обильна орошеніемъ и окрестность Бара, хотя при большой сушѣ, когда особенно требуется орошеніе, многіе источники воды изсякаютъ; но есть и неизсякающіе, которые идутъ отъ Залева и отъ р. Желѣзницы. Живущіе въ Барскомъ же округѣ Мркоевичи всѣ почти свои нивы орошаютъ ключами, обильно посылаемыми имъ высотою Лисиномъ, находящимся въ одномъ массивѣ съ Руміей.

До нѣкоторой степени существуетъ орошеніе въ Ульцинѣ, Цермницѣ, въ верхней части Бѣлопавлицкой долины, въ Жупѣ Никшицкой, Дробнякахъ, Колашинѣ. Но оно современемъ должно больше развиться, какъ въ сейчасъ упомянутыхъ нами мѣстностяхъ, такъ и въ другихъ, гдѣ орошеніе когда-то было, на что указываютъ развѣтвленія римскаго канала въ окрестности Подгорицы; а имѣетъ для того всѣ необходимыя условія и Никшицкая равнина съ Горнимъ-полемъ. Въ Косіеревскомъ-монастырѣ существуютъ остатки чигиря, на р. Требишницѣ, который поднималъ изъ нея воду для орошенія съ помощью ея же тока; теперь онъ брошенъ и разваливается; а сооруженіе было значительное.

Относительно пользованія водою народъ всегда руководился правиломъ, что всякій изъ племени, которому принадлежитъ вода, можетъ ею пользоваться свободно, если она находится на его землѣ, а въ то же время не долженъ мѣшать въ томъ своему сосѣду, односельянину или однобратственнику воспользоваться ею и въ томъ случаѣ, когда ему самому по положенію его земли было то невозможно.

Въ Васоевичахъ я знаю такіе примѣры. Но въ прежнее время при неустановившемся еще строго законномъ порядкѣ это правило часто пренебрегалось иногда вслѣдствіе какой-нибудь ссоры, а иногда просто вслѣдствіе глупаго сербскаго *ината*, т. е. упрямства, неоснованнаго ни на чемъ другомъ, какъ только на самоволіи: «баста ми», могу, и все тутъ. Изъ-за этого возникали не только распри, но и вооруженныя побоища, сопровождавшіяся кровавыми жертвами. Впослѣдствіи черногорское правительство, учредивъ судъ для разбора всевозможныхъ тяжбъ и распрей, старалось регулировать эти отношенія, а окончательное регулированіе этому вопросу даетъ новый гражданскій законникъ (1888 г.), въ которомъ ему посвящены §§ 117—136 (стр. 44—50).

Сюда входятъ статьи: о водѣ вообще, орошеніе, о потокахъ и наносахъ. Въ послѣдней статьѣ разумѣются потоки, которые приносятъ своими наводненіями пользу, осаждая на потопляемыхъ ими мѣстностяхъ вещества, полезныя для земли или, напротивъ, вредныя, напр. массу камней, которые могутъ совершенно завалить её и сдѣлать ни къ чему негодною. Въ первомъ случаѣ сидящіе ниже не могутъ ему запретить задерживать воду прежде на своихъ земляхъ и послѣ пускать её дальше, если ея будетъ достаточно; а во второмъ они имѣютъ право принимать мѣры для ея уклоненія. Въ большомъ размѣрѣ это практикуется на почвѣ международной. Именно изъ-подъ села Мирца въ Черногоріи (на южной сторонѣ Ловчена) въ зимнее и весеннее время идетъ сильный потокъ, вынося изъ горъ массу каменьевъ, которые заваливаютъ земли живущихъ внизу приморцевъ, ав-

стрійскихъ подданныхъ. По допущенію черногорскаго правительства община упомянутой части Приморья заграждаетъ этотъ потокъ въ черногорской территоріи стѣною, за которою и осаживается весь несомый потокомъ камень, и эта работа повторяется черезъ извѣстные годы, по мѣрѣ того какъ наростаетъ слой осажденнаго камня, достигая уровня стѣны.

У Мркоевичей орошеніе не только прекрасно организовано, но и исполняется съ точностью; тамъ въ одномъ какомъ-нибудь потокѣ участвуютъ до 40 хозяевъ, и каждый знаетъ свое время, когда можетъ воспользоваться водою и сколько часовъ, отъ 5 и до 48 ч. Если на одномъ ряду находятся нивы съ пшеницей и кукурузой, то хотя бы послѣдняя была и дальше, на неё пускаютъ воду прежде, а пшеница будетъ ждать, пока удовлетворятся всѣ кукурузныя нивы: это дѣлается вслѣдствіе того соображенія, что пшеница здѣсь всегда озимая, а потому весь ростъ ея и наливъ зерна оканчивается тогда, когда земля еще полна весенней влаги. Иной продаетъ свое право на воду безъ земли, а другой продаетъ землю, оставивъ воду за собою, которая потомъ арендуется другимъ.

Различаютъ и качество воды, употребляемой для орошенія: такъ въ Васоевичахъ потоки, идущіе въ р. Кральштицу съ Лисой-планины считаются болѣе питательными, чѣмъ вода Злорѣчицы. Дѣло въ томъ, что первые идутъ изъ-подъ катуновъ, гдѣ стоитъ множество скота, и сносятъ оттуда значительную часть верхняго нагноеннаго временемъ слоя земли, осаждаютъ её на нивахъ и удобряютъ ихъ; эти потоки или *сплаке,* какъ ихъ называетъ народъ, полны питательныхъ веществъ или *сласти,* по народному же выраженію. Злорѣчица же съ ея притоками берется изъ глубины каменистаго нѣдра горъ и потому вода ея слишкомъ чиста и холодна; въ то же время она слишкомъ быстра и, пущенная на нивы или луга, смываетъ легкій верхній слой земли и лишаетъ её лучшихъ частицъ, которыми питалось бы растеніе.

Мы уже упоминали, что послѣ орошенія вода впускается

въ канавы бо́льшаго размѣра, по которымъ она стекаетъ въ какую-нибудь большую рѣку. Вся равнина подъ Баромъ перерѣзана такими канавами, которыя однако не выполняютъ своей роли: отводимая ими вода или остается въ нихъ, предаваясь гніенію, пока высохнетъ, или растекается и образуетъ въ нижней части равнины, отдѣляемой отъ моря песчанымъ баромъ, гніющее болото, отчего и происходитъ малярія, порождающая жестокую барскую лихорадку. Въ другихъ мѣстахъ, напр. въ Васоевичахъ, съ распространеніемъ орошенія между людьми усиливается лихорадка, на мелкій скотъ распространяется болѣзнь *метиль,* состоящая въ томъ, что печень животнаго наполняется какимъ-то червемъ и животное сначала жирѣетъ, а потомъ издыхаетъ.

Въ видахъ оздоровленія барской мѣстности черногорское правительство предприняло выкопать каналъ, который отводилъ бы всю воду въ море, не задерживаясь на равнинѣ; но дѣло это поручено было человѣку не искусному въ томъ, и каналъ не приноситъ никакой пользы, оставаясь постоянно сухимъ, тогда какъ ниже его продолжаетъ собираться вода, постоянно питающая гніющее болото. И послѣ только догадались часть этихъ водъ, такъ называемую Рену, отвести ея прежнимъ путемъ въ р. Рикавацъ. Въ окрестности Ульцина также находится обширная, низкая равнина между хребтомъ Можурой и р. Бояной, весьма плодородная, но которая страдаетъ отъ наводненій, съ одной стороны вслѣдствіе множества потоковъ, стекающихъ съ сосѣднихъ горъ; съ другой съ поднятіемъ уровня Скадарскаго озера и обращеніемъ р. Дрина въ Бояну, послѣдняя стала переливаться черезъ свои края и затоплять всю низкую часть равнины, не имѣющую природнаго стока къ морю и лежащую при томъ почти на одномъ уровнѣ съ нимъ.

Тамъ въ старое время когда-то былъ прокопанъ каналъ, посредствомъ котораго главный потокъ Братица отводился къ морю; онъ сохранился и до сихъ поръ. Но Бояна стала вливаться въ позднѣйшее время и вслѣдствіе того образо-

валось обширное Зоганьское болото съ озеромъ посреди его. Когда-то это мѣсто было совершенно сухое, и на днѣ озера открываются остатки мощеной дороги; а потомъ оно обратилось въ болото, заросшее камышемъ и окугой. Когда Ульцинъ съ его округомъ поступилъ во владѣніе Черногоріи, князь Николай рѣшился приступить къ осушенію этого болота. Первоначальныя изслѣдованія однако не привели ни къ какому результату и говорили даже, что это невозможное дѣло, такъ какъ болото лежитъ слишкомъ низко; но Его Высочество не остановился на томъ и поручилъ сдѣлать нивеллировку рус. воен. топографу В. И. Варману, который нашелъ это дѣло не только возможнымъ, но и начертилъ планъ, а потомъ по приказанію князя приступилъ къ работѣ, которую, начавъ зимой, окончилъ къ лѣту. Прокопанъ былъ каналъ въ два километра отъ края болота, а потомъ продолженъ и еще на два километра въ глубь болота. Въ настоящее время онъ имѣетъ въ длину болѣе 4-хъ килом., шириною по срединѣ вверху 8 метр. (внизу уже), а при впаденіи въ море 18 м.; при началѣ отъ болота тоже много шире, чѣмъ посрединѣ. Глубина средняя $1\frac{3}{4}$ м.; а есть и $2\frac{1}{2}$, гдѣ онъ просѣкаетъ наносное возвышеніе. Наклонъ 2 м. 20 с. или на каждый килом. около $\frac{1}{2}$ м., настолько незначительный, что, когда въ морѣ большой вѣтеръ къ берегу, волны его идутъ по каналу до половины его длины и дальше. Тѣмъ не менѣе болото высыхаетъ съ каждымъ годомъ и озеро уменьшается въ объемѣ и теряетъ глубину; а вокругъ открываются земли, дающія богатѣйшій урожай, хотя бы была полнѣйшая засуха. Бояну сначала хотѣли удержать плотинами; но послѣ увидѣли, что это напрасный трудъ: она какъ приходитъ, такъ и уходитъ, ни сколько не задерживаясь, благодаря каналу, и земля всегда на время открывается изъ-подъ воды и просыхаетъ, чтобы можно было своевременно произвести запашку. Въ настоящее время открылось около 6000 ралъ земли, изъ нихъ болѣе 2000 уже распахиваются. А откроется еще не менѣе 2000; современемъ же должно высохнуть и самое озеро. Это дало князю возможность поселить въ Уль-

цинѣ до 200 семействъ черногорцевъ и ускоковъ изъ Приморья (Поборы).

Здѣсь, какъ и въ Барѣ, свирѣпствуетъ лихорадка, главнымъ образомъ оттого, что новые поселенцы не привыкли къ тамошнему климату и не умѣютъ беречься, а кромѣ того большинство изъ нихъ бѣдняки. Тѣмъ не менѣе съ годами возрастаетъ ихъ благосостояніе, отъ котораго въ значительной степени улучшается и состояніе здоровья. Но малярія совершенно исчезла бы, еслибъ былъ регулированъ Дринъ, отъ котораго зависятъ наводненія Бояны. И теперь она должна въ значительной степени ослабѣть, когда всюду будетъ произведена надлежащая канализація, необходимая при обработкѣ земли. Предполагается и еще въ нѣкоторыхъ мѣстахъ произвести орошеніе и осушеніе и уже производились въ этомъ направленіи должныя измѣренія и изслѣдованія; и можно надѣяться, что усилія правительства помочь народному сельскому хозяйству увѣнчаются новыми успѣхами. Такимъ образомъ мы встрѣчаемъ въ Черногоріи дренажъ въ двухъ видахъ: старый, народный, основанный на домыслѣ и искусствѣ народа, и новый, въ которомъ по мысли и подъ руководствомъ просвѣщеннаго правительства прилагается искусство культурныхъ странъ свѣта.

Дѣйствіе орошенія имѣетъ въ различныхъ мѣстахъ различныя названія: *топити, плавити, кропити, заливати.* Перейдемъ теперь къ производству земледѣльческихъ работъ и начнемъ съ орудій.

2. Земледѣльческія орудія; способъ паханія; время посѣвовъ; что сѣется или садится; уходъ за кукурузой и ея уборка; уборка другихъ хлѣбовъ и молотьба; фасоль и картофель; враги посѣвовъ и сорныя сѣмена; урожаи и цѣнность земли; сѣно.

Пашутъ землю *раломъ* (въ Морачѣ *пань* или *пэнь*) и *плугомъ* (въ Герцегов. *цабао*). Послѣдній, впрочемъ, употребляется весьма мало (только въ Никшичѣ), потому что нѣтъ для того обширныхъ

полей съ глубокою почвой; при томъ новь поднимается киркой и мотыгой, послѣ которыхъ также не нуженъ плугъ, и потому главнымъ и почти исключительнымъ орудіемъ пахоты остается рало.

Рало въ родѣ нашей сохи и въ него впрягается обычно пара воловъ. Вмѣсто голаго отдѣльнаго описанія мы предлагаемъ на рисункѣ единственную форму плуга и нѣсколько видовъ рала.

Плугъ въ Никшичъ.

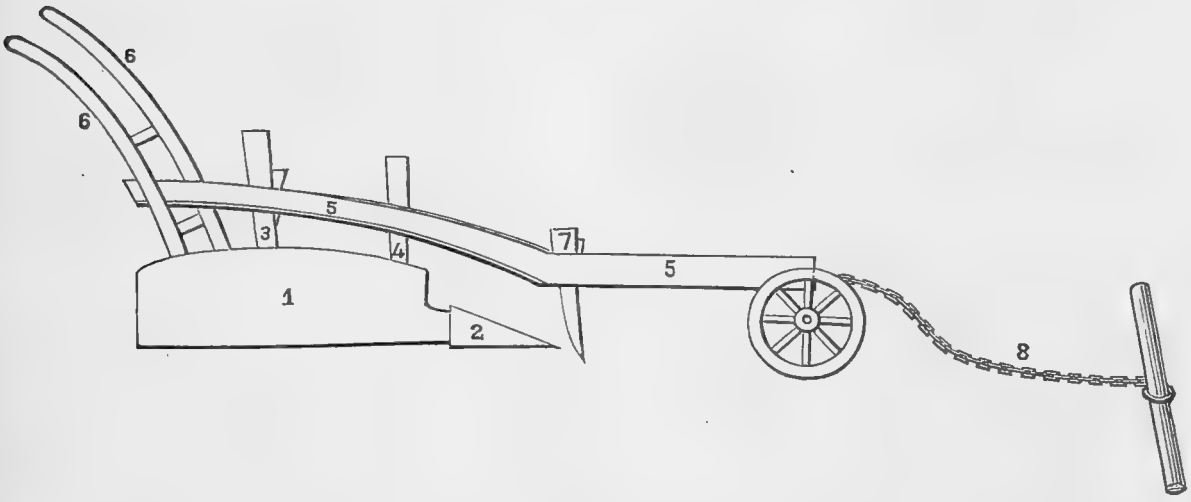

штица; 2) *лемешъ;* 3) *котла*; 4) *цимель*; 5) *грядель;* 6) *ручица;* 7) *цртало* и 8) *влачег.*

Рало (соха).

1. *Васоевицкое рало съ бороной.*

а) рало.

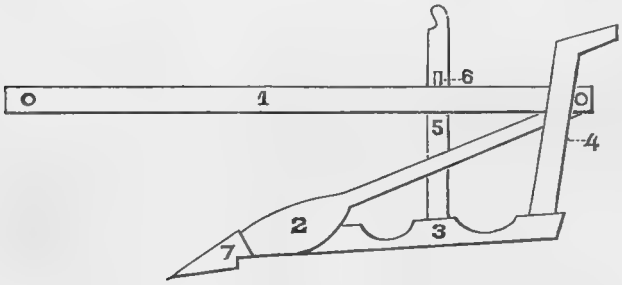

1) *гредель*—длина 18 четв., ширина 2 верш.; толщ. 1 в. (она пропущена сквозь ручицу). 2) *штица* — 6 в. 3) *плазац* — 4 в. 4) ручица толщ. 3 в. 5) *козечаник* — 5 в. (онъ пропущенъ сквозь гредель и штицу). 6) *товарац* (заклепка). 7) *раоник* (лемешъ).

б) брана или дряча.

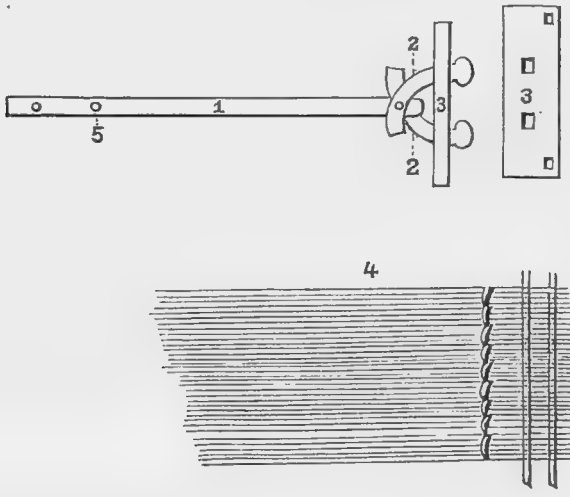

1) *ойница* — длина 12 четв. 2) *тегаре.* 3) *била* — длина 5 четв., шир. $1^1/_2$ четв. 4) *пера* (изъ березовыхъ прутьевъ). 5) *заворень* — колышекъ для прикрѣпленія ярма.

2. *Зетское рало.*

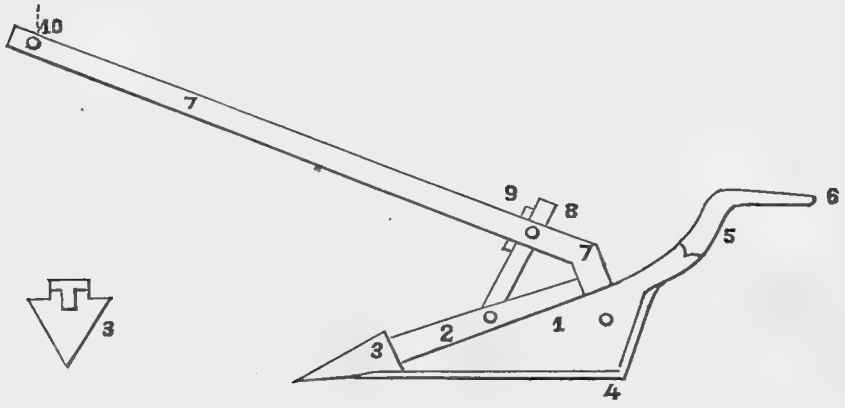

1) *постава.* 2) *штица.* 3) *раоник* или *јемеш.* 4) низ од гвождья. 5) *ручица.* 6) *рукодрж.* 7) *гредель.* 8) *козолац.* 9) *затега.* 10) *водья.*

3. *Цермницкое.*

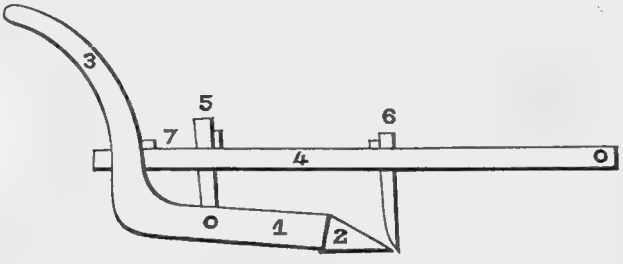

1) *плаз.* 2) *јемеш.* 3) *ручица.* 4) *войца.* 5) *котла.* 6) *чертало.* 7) *клинац.*

4. *Изъ Цетинскаго поля.*

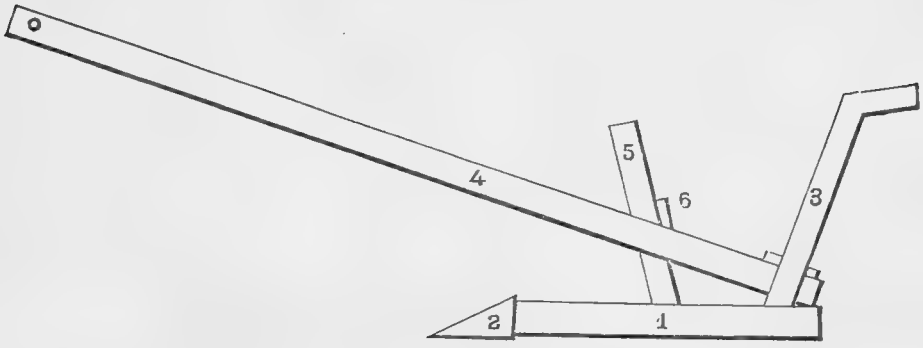

1) *штица.* 2) *јемеш.* 3) *ручица.* 4) *гредељ.* 5) котла. 6) *кокотичь.*

5. *Дробняцкое.*

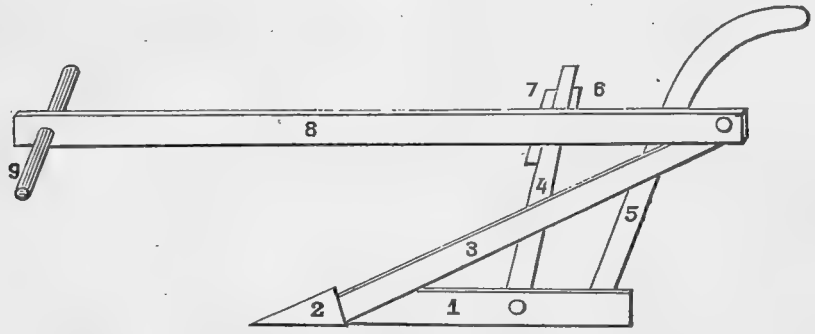

1) *поставак.* 2) *јемеш.* 3) *штица.* 4) *козалац.* 5) *ручица.* 6) *клинац.* 7) *заглавак* 8) *гредељ.* 9) *курџк.*

При паханьи употребляется орудіе, посредствомъ котораго очищаютъ лемешъ отъ налипнувшей на него земли, и имъ же,

погоняютъ воловъ. Онъ называется *ошница* и состоитъ изъ палки длиною до $1^1/_2$ метра съ насаженною на концѣ желѣзною лопаточкой, называемой *отикача.* Такой видъ имѣетъ онъ въ Зетѣ и окрестности Подгорицы *).

*) По формѣ это совершенно напоминаетъ древне-римскій rallum (сокращ. изъ radulum), служившій для той же цѣли.

Паханіе раломъ совершается такъ, что борозда идетъ къ бороздѣ отъ одного края къ другому; длина гоновъ различна по мѣсту, но большею частью они бываютъ короткіе и не больше 100 метр.; ширина пласта 15—20 сантим., а глубина до 10 с. Первое паханье назыв. *преориванье* (преорати); а потомъ просто *оранье и сіянье;* поперечная распашка краевъ *одор* или *одориванье.*

Хорошими быками можно вспахать за день 1 рало, почему оно и называется *дан оранья;* но большею частью быки бываютъ слабые, особенно весной, когда зимній кормъ истощился, а новый еще не наросъ, и потому рало вспахивается за $1^1/_2$ дня. Идя за раломъ и направляя отъ руки лемешъ, чтобы шелъ на одинаковой глубинѣ, пахарь то и дѣло покрикиваетъ на своихъ бычковъ «кормильцевъ» (ранитель или хранитель), называя ихъ по именамъ: «О, средо! о, реджо! о, балё!» и тому подобными именами. Молодой, еще непріучившійся бычокъ обыкновенно идетъ вонъ изъ борозды и портитъ дѣло, и за то называется *штетибразд* (этимъ же именемъ называютъ и человѣка, который за какое дѣло ни возьмется, всегда его попортитъ). При концѣ борозды онъ кричитъ на нихъ: «Врш, врш!», чтобы дотягивали до края, а не сворачивали, къ чему у нихъ есть наклонность. Иногда перепахиваютъ ниву въ другой разъ поперекъ, чтобы больше разрыхлить землю, а отчасти и углубить, потому что первая распашка бываетъ не совсѣмъ чистая, особенно если земля уплотнилась. Иные пашутъ и въ третій разъ. Очень трудно бываетъ пахать, если земля залежалась, сбилась подъ ногами пасшихся на ней стадъ и заросла травой; особенно затрудняетъ трава *троскот* (пырей), который такъ роскошно растетъ на хорошей землѣ и своими тонкими костянистыми кореньями опутываетъ лемешъ такъ, что онъ просто вылѣзаетъ вонъ изъ земли, и тогда тоже требуется помощь *ошницы.*

Распахавши такимъ образомъ ниву, иногда предварительно разбиваютъ комья, а большею частью тотчасъ же пускаютъ борону, на которую для тяжести наваливаютъ каменья или сажаютъ дѣтей, а иногда усаживается самъ хозяинъ. Это на-

зывается *лачити* (собст. *влачити* и *завлачити*). Сѣютъ въ борозду и въ разбросъ, иногда подъ рало. Если сѣютъ въ разбросъ, то вдоль цѣлой полосы проводится одна борозда или больше, смотря по ширинѣ, чтобы держаться порядка и знать, до какого мѣста уже брошено сѣмя. Эта борозда называется *лія*. Въ мѣстахъ, гдѣ на нивѣ можетъ задерживаться вода, проводятъ борозды для скорѣйшаго освобожденія нивы отъ воды.

Узкая полоса между двумя нивами или на одной и той же, оставленная нераспаханною, называется *склáд, раздіо, мрiнь*.

Время пахоты опредѣляется конечно мѣстностью и ея климатическими условіями: въ то время какъ на Цетиньѣ лежитъ снѣгъ, на Рѣкѣ въ полномъ разгарѣ полевыя работы.

Подъ озимые хлѣба пашется, конечно, по уборкѣ яровыхъ и послѣ перваго дождичка; а для яровыхъ—какъ только сойдетъ снѣгъ, гдѣ онъ бываетъ, и протряхнетъ земля. Весенняя пахота иногда замедляется тѣмъ, что рабочій скотъ за зиму очень ослабѣлъ и не можетъ работать, пока не отрастетъ кормъ, чтобы накормить. Въ окрестности Подгорицы мнѣ случалось видѣть, что сжинаютъ для корма скоту рожь, уже выколосившуюся. Въ Дробнякахъ и Пивѣ начинаютъ пахать въ низкихъ мѣстахъ, въ то время какъ на высокихъ мѣстахъ лежитъ еще снѣгъ; а когда тамъ снѣгъ стаетъ и зазеленѣетъ трава, тогда воловъ пускаютъ на отдыхъ недѣли на двѣ, и это называется *волопустъ*.

Въ мѣстахъ низкихъ и теплыхъ дѣлаются два посѣва: съ осени пшеница или рожь; а потомъ по уборкѣ ихъ кукуруза. Время посѣва зависитъ, конечно, и отъ рода хлѣба. На высокихъ мѣстахъ яровая пшеница сѣется тотчасъ же, какъ только можно пахать; а для гречихи и кукурузы нужно выждать время, чтобы ранніе всходы не пострадали отъ мороза.

Теперь мы подошли къ вопросу, какіе хлѣба сѣются въ Черногоріи. Отвѣтомъ на это можетъ служить то, что мы уже сообщили въ отдѣлѣ климата въ статьѣ «раздѣленіе на полосы на основаніи распредѣленія хозяйственныхъ растеній» (Т. I, стр. 162—163). Короче сказать, здѣсь сѣется и поспѣваетъ на вы-

сокихъ мѣстахъ все то, что поспѣваетъ въ средней Европѣ, а въ низкихъ—то, что можетъ быть въ южной Европѣ, если только тому отвѣчаютъ почвенныя условія. Напр. здѣсь отлично поспѣвалъ бы рисъ, но онъ требуетъ большого орошенія, котораго въ мѣстахъ, соотвѣтствующихъ ему по климату, не имѣется достаточно. Многіе овощи и зелень, такъ распространенные въ западной Европѣ и у насъ въ Россіи, здѣсь едва извѣстны по имени, какъ: свекла, морковь, рѣпа, рѣдька, горохъ и нѣкот. др. Послѣдній въ высокихъ мѣстахъ могъ бы замѣнить фасоль, которая не выноситъ холода; съ нѣкотораго времени входятъ во всеобщее употребленіе, по крайней мѣрѣ, въ городахъ: салатъ, помидоры, цвѣтная капуста, редиска и т. п. Въ мѣстахъ, бывшихъ подъ турецкимъ господствомъ, сѣются въ большомъ количествѣ: красный перецъ (паприка), потлажаны, баміи, тыквицы разныхъ видовъ и т. д. Зато въ тѣхъ же мѣстахъ не было въ употребленіи картофеля, который вводится только теперь, когда ихъ заняла Черногорія.

Что касается хлѣбовъ, то повсемѣстно сѣются ячмень, овесъ, рожь, греча, пшеница и кукуруза. Изъ нихъ овесъ (овас) сѣется мало; а лошадей кормятъ главнымъ образомъ ячменемъ (јечам), который вмѣстѣ съ овсомъ носитъ общее названіе *зобъ*, хотя и изъ него въ нѣкоторыхъ мѣстахъ, особенно въ Банянахъ, Пивѣ и Дробнякахъ пекутъ хлѣбъ. Въ тѣхъ же мѣстахъ, а также въ Васоевичахъ, Кучахъ, Пиперахъ, частью по Катунской нахіи и другихъ сѣется греча и тоже служитъ для хлѣба, хотя весьма рѣдкіе умѣютъ очищать ее отъ шелухи. Въ сѣверныхъ и горныхъ предѣлахъ сѣется крупник (triticum spelta). Больше распространена рожь и еще больше пшеница; а больше всѣхъ кукуруза, которая и носитъ въ общемъ смыслѣ названіе *жита*, какъ хлѣба, которымъ народъ питается главнымъ образомъ. Впрочемъ, въ Пивѣ и Дробнякахъ жито означаетъ пшеницу, которая тамъ вмѣстѣ съ рожью преимущественно яровая. Пшеница, рожь, ячмень вообще называются: *стрно жито, бъело* или *ситно*. Въ пѣснѣ есть выраженіе: «Пшену жнѣла дѣвойчица», гдѣ *пшено* означаетъ пшеницу.

Посѣвъ всѣхъ хлѣбовъ и уходъ за ними, кромѣ кукурузы, не представляетъ ничего особеннаго; поэтому объ нихъ не будемъ говорить; а остановимся только на кукурузѣ. Названіе кукурузы хотя и извѣстно въ Черногоріи; но въ общемъ употребленіи другое названіе: *урметин* или *фурметин* (итальян. formentone); Васоевичи называютъ его *коломботъ* (тоже и у арнаутовъ)*. Сѣется онъ ранній и поздній: первый, конечно,—какъ только нѣтъ никакого опасенія отъ морозовъ и созрѣлъ бы въ августѣ мѣсяцѣ; а второй по уборкѣ пшеницы, которая бываетъ отъ половины мая до половины іюня. Вообще отъ посѣва до созрѣванія по народному разсчету требуется 100 дней.

Въ 1880 г. мнѣ случилось въ Бѣлопавличахъ видѣть, что ячмень и пшеницу молотили, раннюю кукурузу окапывали, а позднюю сѣяли по пшеничищу. *Видов день (15 іюня)* можно считать терминомъ посѣва поздней кукурузы, которая конечно возможна только въ низкихъ, жаркихъ мѣстахъ, гдѣ продолжительное лѣто, какъ Зета, Цермница, Баръ, Ульцинъ и нижнія земли Цеклина. Въ Цермницѣ говорятъ, что если посѣять ее на ихъ нижнемъ полѣ раньше видова-дня, то она сгорѣла бы отъ жара. А въ Барѣ (село Зубцы) сѣютъ за недѣлю передъ Ивановымъ днемъ (25 іюня) или не дольше недѣли послѣ, и потому говорятъ: «До по-дне челядма, послѣ по-дне теладма» т. е. что нужно посѣять раньше, а въ противномъ случаѣ она будетъ годиться только на кормъ скоту. Слѣдовательно, кромѣ продолжительности лѣта, многое зависитъ и отъ особенныхъ мѣстныхъ условій. Въ Ульцинѣ напр. на мѣстахъ, освободившихся изъ-подъ болота, сѣютъ почти до Петрова дня (29 іюня) и позже, потому что земля долго сохраняетъ влагу, безъ которой брошенное зерно не могло бы дать всхода; а въ другихъ мѣстахъ оно бы засушилось. Еслибъ середи лѣта, въ іюнѣ и іюлѣ мѣсяцахъ, перепадали хотя бы изрѣдка, дождики, въ нѣкоторыхъ мѣстахъ можно было бы убирать кукурузу два раза, надъ чѣмъ и дѣлали пробу, и удавалось. Въ такомъ

*) Въ Дубровникѣ *гологун* и *голокуда*.

случаѣ сначала сѣютъ обыкновенную кукурузу, которая поспѣваетъ къ августу, а послѣ такъ называемый *цинквантин* (мелкій сортъ), для созрѣванія котораго, по мнѣнію народа, требуется только 50 дней (въ дѣйствительности же больше, около $2^1/_2$ мѣсяцевъ). Это могло быть въ нижнемъ полѣ цеклинскомъ и въ Ульцинѣ, гдѣ однако ранній посѣвъ невозможенъ, потому что долго стоитъ вода, а уборкѣ можетъ помѣшать ранній приходъ воды осенней.

Вообще по Черногоріи сѣется кукуруза съ крупнымъ зерномъ желтаго цвѣта, которая приноситъ на стеблѣ обычно 1—3 початковъ; а въ нѣкоторыхъ мѣстахъ, какъ Васоевичи, большею частью мелкій, изъ Албаніи, который даетъ початки меньше, но созрѣваетъ скорѣе. Если на одной ножкѣ два початка (другой маленькій), то маленькій называется *копилян* (тоже двояшки орѣхи и яблоки).

Въ Васоевичахъ же такъ сортируютъ сѣмя при посѣвѣ: для ранняго созрѣванія берутъ сѣмя съ верхняго конца початка, это *мало сьме;* отъ него никогда не можетъ быть ни высокаго стебля, ни крупнаго початка; зерна съ нижней части созрѣваютъ позже всѣхъ, а изъ середины созрѣваютъ между первымъ и послѣднимъ.

Рѣдко кто сѣетъ кукурузу въ борозду или садитъ, и то не вслѣдствіе нерадѣнія, а потому, что тогда зерно западаетъ слишкомъ глубоко и ему трудно прорости; вообще же сѣютъ ее въ разбросъ, не жалѣя при томъ сѣмени, потому что при окапываніи лишніе всходы уничтожаются. Когда всходы достигнутъ высоты приблизительно 10 сантим. или черезъ 2 недѣли, тогда ее окапываютъ мотыгами или собственно разрыхляютъ землю, причемъ лишніе всходы уничтожаютъ; и всходы эти по народному представленію какъ бы сами просятъ хозяина: «Посѣчи ми брата, а я тью порасти за мене и за брата», т. е. что съ прорѣженіемъ урожай будетъ лучше, такъ какъ оставшіеся стебли усилятся насчетъ уничтоженныхъ и принесутъ лучшій урожай. Это первое окапываніе назыв. *прашек* или *прашина;* а глаголъ—

прашити. И потому спрашиваютъ: «Имате ли прашка или прашека», т. е. есть ли у васъ, что окапывать и выросла ли настолько кукуруза. Затѣмъ, когда сформируется уже стебель, окапываютъ второй разъ; это назыв. *узгртати, загртати* или *пунити*, при чемъ пригребаютъ землю къ самому корню. Послѣ этого нѣтъ никакого ухода, и только наблюдаютъ, когда выброситъ цвѣтъ въ видѣ колоска съ двумя побочными вѣтвями, а потомъ завяжется початокъ и выброситъ волоски — *свилу* (шелкъ) и тогда говорится «*урметин свила*», т. е. выметываетъ шелкъ. Наконецъ приспѣлъ *печеняк;* такъ называютъ первые появившіеся початки, съ налившимися вполнѣ зернами, содержащими въ себѣ уже готовое мучнистое вещество. Эти первые початки берутъ, чтобы испечь на жару; ими лакомятся не только дѣти, но и взрослые. По нимъ можно уже видѣть, что урожай обезпеченъ. Такимъ образомъ когда созрѣютъ всѣ початки, ихъ оставляютъ еще долго на стеблѣ, чтобы лучше высушились. Во многихъ мѣстахъ послѣ этого сламываютъ верхнюю часть стебля почти вплоть до початка, чтобы лучше высохъ, и это назыв. *заламати.*

Початокъ называютъ *клас*, рубашку на немъ, состоящую изъ нѣсколькихъ слоевъ шелухи назыв. *тала* или *шушибина;* а самая тонкая кожица, прилегающая къ зерну, *лабудина*. Васоевичи назыв. это также *хальине од кукуруза;* а *тала* назыв. и неочищенный початокъ; очищенный же отъ шелухи — *шишарка*.

Созрѣвшіе и выстоявшіеся на стеблѣ початки ломаютъ, переносятъ домой и оставляютъ просушиться въ кучахъ, а потомъ очищаютъ отъ шелухи. При этой операціи употребляютъ короткую палочку, заостренную въ видѣ лопаточки, которою раздираютъ вдоль початка покрывающую его шелуху; названіе этого орудія *шиљак* или *спица*.

Въ Васоевичахъ не обламываютъ початки на стеблѣ, а сначала жнутъ серпомъ (сіеку), потомъ вяжутъ въ снопы, весьма тяжелые, до 2 пудовъ; сносятъ въ кучи и ставятъ стоймя; и, когда по разсчету снопы достаточно выстоялись, начинаютъ ломать початки и очищать отъ шелухи (*гулити, жулити* или *люш-*

тити). Очищенные такимъ образомъ отъ шелухи початки складываютъ въ *коши*, находящіеся внѣ дома, а часть въ домѣ въ кадушки или корзинки, гдѣ они и остаются до зимы или вообще до времени, когда потребуется молоть.

Вылущиваніе зерна производится большею частію руками *(чевутати, коминяти, крунити);* а передъ тѣмъ кукурузу немного толкутъ деревяннымъ пестомъ въ кадушечкѣ или мѣшкѣ, чтобы зерно лучше высыпалось. Тѣмъ не менѣе работа эта очень тяжелая: не только образуются мозоли на ладоняхъ, но вообще отъ этого руки такъ страдаютъ, что нѣсколько дней трудно что-нибудь работать. Иногда вымолачиваютъ зерно палками (у Васоевичей *корубати*).

Оставшійся безъ зерна початокъ назыв. *окласина* или *шаша.* Ихъ собираютъ и пользуются ими, какъ топливомъ, или же затыкаютъ бутылки и другіе сосуды съ узкими горлышками; ихъ же употребляютъ для подмотковъ. Солома кукурузная служитъ частью кормомъ для скота, частью для крыши домовъ; а шелухою, снятою съ початковъ, набиваютъ мѣшки, служащіе вмѣсто постелей. Рожь, пшеница и другія хлѣбныя растенія не представляютъ ничего особеннаго въ уборкѣ. Ихъ жнутъ и потомъ собираютъ въ *руковети,* сколько можно захватить въ руку (наша горсть, малорос. жменя), которыя вяжутъ въ *снопы* или *маце.* Руковети и снопы не вездѣ одинаковы: въ Цермницѣ 20 руковетей вяжутъ въ одинъ снопъ, дающій при хорошемъ урожаѣ 10 окъ зерна; въ Катунской нахіи руковети больше цермницкихъ, а снопы меньше. Снопъ перевязываютъ тонкими прутьями или растеніемъ *пртва* (clematis vitalba), а также и другими вьющимися растеніями.

Снопы складываютъ въ малыя кучки, назыв. *кóпа* или *кладня*, отвѣчающія нашимъ крестамъ и точно также покрываются сверху расшириннымъ снопомъ въ видѣ шапки *(клобук).*

Въ Васоевичахъ *крстина* по 14 сноповъ; а *кóпа* содержитъ 10—20 крстинъ. Въ Пивѣ 17 сноповъ назыв. *грáница.* При мнѣ тамъ съ $2^1/_2$ ралъ ячменя собрано было 30 границъ, которыя

дали 600 окъ зерна (болѣе 40 пуд. съ $^1/_3$ десятины); и это считалось не достаточно хорошимъ урожаемъ. Въ Дробнякахъ скирдочка сложеннаго хлѣба назыв. *стог* и *кладня*. Въ Васоевичахъ высокая куча гречи назыв. *копа*, и посреди ея стоитъ высокая жердь, называемая *сóа, стожер* или *óстрва*.

Иногда правильно сложенная солома назыв. стогъ, и въ одной пѣснѣ говорится: «Два остожья сламе запалише».

Урожай текущаго года назыв. *љетина*, и спрашиваютъ обычно: «каква је лѣтина?»; а то, что осталось на нивѣ, гдѣ упавшій колосъ, гдѣ просыпавшееся зерно, назыв. *палътак*, и пойти на чужую ниву собирать эти остатки назыв. *палътковати* или *отити у палътак*.

Молотьба происходитъ на гумнѣ, которое, какъ мы уже говорили, въ нѣкоторыхъ мѣстахъ дѣлается каменное (см. гл. IV), а въ другихъ мѣстахъ просто расчищается мѣсто на землѣ, болѣе твердой, иногда поливается и уплотняется; посединѣ ставится столбъ *(стожер)*, вокругъ котораго и гоняютъ лошадей или лошаковъ (по одному или по парѣ).

Есть и ручная молотьба на томъ же току посредствомъ особаго орудія, назыв. *млатац* или *цѣпови (ћепови, штъепови)*, то что у насъ цѣпъ. Онъ состоитъ изъ слѣдующихъ частей: *стояк*— большая палка до $1^1/_2$ метра въ длину и къ ней привязывается ремнемъ другая короткая — *шибак;* и это называется вршити. Когда же молотятъ рожь и хотятъ сохранить солому, чтобы не поломалась, то выбиваютъ зерно вѣтвистыми хворостинами *(жилама)*. Послѣднее называется и *трномет;* а также и метла, которою сбрасываютъ мелкую солому и плеву съ зерна; оттуда и пословица: «Омете нас давијом, као *трнометом*», т. е. тяжбою заставилъ насъ много потратиться. Солому сбрасываютъ въ кучи около тока или около дома; только солому отъ высокой ржи изъподъ ручной молотьбы вяжутъ въ небольшіе снопы, называемые *стронице* или *стромнице,* и этою соломою кроютъ дома. Мелкую солому и все, что останется подъ низомъ, когда уберутъ солому крупную, назыв. *клепавина,* которою кормятъ скотъ.

Сѣется въ Черногоріи также въ небольшомъ количествѣ обыкновенное просо *(просо, ситна проя)* и такъ назыв. турецкое просо *(сърак):* и то и другое служатъ для корма птицъ, а изъ послѣдняго дѣлаютъ сверхъ того метелки. Зато много распространено гороховыхъ и бобовыхъ. Самое обычное — *чечевица (летья, сочевица),* которую сѣютъ, какъ и другой хлѣбъ, на нивѣ; въ окрестностяхъ Подгорицы, а также и въ Цермницѣ сѣется угольчатый горошекъ, сѣрозеленаго цвѣта, какъ бы мраморный (lathyrus sativus, Platterbse); Кучи его назыв. *сѣкача*, а Подгоричане *медула*). Въ Цермницѣ же есть того же вида горошекъ бѣлаго цвѣта *(бидж)*, который нѣжнѣе и вкуснѣе. Нашъ обыкновенный горохъ встрѣчается рѣдко, какъ огородное растеніе; а его замѣняютъ бобы различныхъ сортовъ. Около Подгорицы и въ другихъ жаркихъ мѣстахъ есть желтый, четвероугольный бобъ, который сѣется осенью, и потому созрѣваетъ весьма рано.

Самое распространенное изъ растеній этого рода фасоль *(ваджола, пасуля, грах).* Отдѣльно она сѣется только въ огородахъ и при домѣ; а то все больше между кукурузой, при томъ послѣ перваго окапыванія, и стебель кукурузы служитъ ей тычинкой.

Вотъ особенные сорта фасоли, которые сѣются въ Цермницѣ: *мала ваджола* — мелкая, бѣлая, съ черною полоской на мѣстѣ прикрѣпленія зерна къ стручку; *писаник*—круглая, пестрая; *клочкица* — мелкая же желтая; *веля* — желтая же крупная; *црвена веля важола*, *біела* и *шарена* — обѣ крупныя; въ послѣдней черныя и бѣлыя пятна.

Важное подспорье хлѣбу составляетъ картофель, который, какъ мы уже сказали, принесенъ въ Черногорію митрополитомъ Петромъ I изъ Австріи. Въ большей части Черногоріи онъ называется *кртола,* только Васоевичи называютъ *кромпир*, заимствовавъ это названіе изъ нынѣшняго королевства Сербіи. Черногорскій картофель въ прежнее время продавался до Тріеста и теперь въ ближайшихъ мѣстахъ Приморья до Дубровника онъ

предпочитается домашнему. Главнымъ образомъ онъ сѣется на высокихъ мѣстахъ; но въ послѣднее время, какъ мы уже имѣли случай замѣтить, онъ распространяется и въ новоприобрѣтенныхъ мѣстностяхъ, какъ Зета, Баръ и Ульцинъ, а оттуда понемногу переходитъ и въ Албанію. Въ Зетѣ можно найти молодой картофель въ половинѣ мая, въ чемъ отчасти заключается и неудобство при его сбереженіи на зиму: поспѣвая такъ рано, онъ прорастаетъ или портится. Лунка или гнѣздо, въ которое садится картофель, назыв. *кутьица*.

Для храненія картофеля на зиму при домѣ выкапываютъ яму, которую хорошо высушиваютъ, иногда съ помощію огня, выкладываютъ мхомъ или шушбиной и сваливаютъ его; это помѣщеніе называется *трап*. Такой трапъ для сѣмяннаго картофеля устраивается часто на самой нивѣ, гдѣ онъ остается цѣлую зиму подъ снѣгомъ, а весной его вынимаютъ и садятъ. Иные умѣютъ сохранять его до новаго. Это зависитъ, конечно, въ значительной степени и отъ хорошихъ качествъ черногорскаго картофеля.

Въ Черногоріи въ послѣднее время завелись различные сорта картофеля: ранній и поздній, бѣлый и розовый, круглый и длинный и т. п. Спеціально для распространенія различныхъ сѣмянъ и растеній въ народѣ на Цетиньѣ существуетъ общественный садъ вмѣстѣ съ огородомъ. Народъ однако различаетъ два главные сорта картофеля: русскій и черногорскій. Первый предпочитается въ холодныхъ мѣстахъ, потому что легче выноситъ весенніе морозы, но зато онъ слишкомъ разваривается. Какъ ни фантастично присвоеніе этому плоду русскаго имени, оно внѣдрилось глубоко въ убѣжденіи и языкѣ черногорца; и въ Лѣшанской нахіи лучшій, крупный сортъ картофеля назыв. *русіянка*, а мелкій—*циганка*. Очень мелкій, только что зародившійся картофель въ нѣкоторыхъ мѣстахъ назыв. *шмоняк* (то же названіе дается и крыжовнику, растущему въ дикомъ состояніи въ Пивѣ, Дугѣ и др. высокихъ мѣстахъ).

Кромѣ погоды или вообще атмосферныхъ и климатическихъ условій, прямо дѣйствующихъ на урожай хлѣбовъ, есть особен-

ные враги посѣвовъ и болѣзни. Такъ съ корня подъѣдаетъ особенно кукурузу червякъ *моль,* собственно личинка майской мухи, особенно на мѣстахъ низкихъ, и онъ съ годами появляется все больше и больше, такъ что борьба противъ него составляетъ теперь жизненный вопросъ. Пока еще не укоренились всходы, ихъ часто выдергиваютъ вороны, вслѣдствіе чего въ этомъ году (1891) въ Подгорицѣ сдѣлано было распоряженіе, чтобы каждый войникъ убилъ по двѣ вороны. Въ нѣкоторыхъ мѣстахъ много вреда приносятъ молодымъ всходамъ черепахи, которыя въ окрестности Подгорицы ползаютъ цѣлыми стадами. Отъ времени до времени появляется кузнечикъ, который уничтожаетъ всякую свѣжую зелень. Когда початки кукурузы уже готовы, любитъ ими питаться язвецъ, противъ котораго раскладываютъ ночью огни; бьютъ его также изъ ружья тоже ночью.

Изъ болѣзней часто нападаетъ *тоня* или *мача*—родъ какого-то налета (собстввенно грибокъ), отъ котораго початокъ гніетъ и засыхаетъ и *сніет*—головня (uredo), при чемъ цѣлый початокъ обращается въ какой-то черный порошокъ въ родѣ сажи (въ нѣкоторыхъ мѣстяхъ это одно и то же).

На рожь и пшеницу нападаютъ во время цвѣтенія и налива мелкіе жучки и мухи, или тоже прихватываетъ какой-то загаръ, отъ котораго зерно дѣлается *дуловно,* т. е. смарщивается или сопрѣваетъ, и хлѣбъ изъ такого зерна черный и отзывается гнилью (то же самое бываетъ, если зерно, будучи ссыпано въ сыромъ состояніи, сляжется). Вредятъ этимъ хлѣбамъ также примѣси другихъ сѣмянъ, какъ напримѣръ куколь, который впрочемъ легко отдѣлить; но гораздо труднѣе отдѣлить *вук* и *врат*: первое похоже на мелкую пшеницу (научное названіе его мнѣ неизвѣстно); а второе (lolium temulentum) въ родѣ мелкаго ржаного зерна. Если ихъ много, то хлѣбъ пшеничный или ржаной пріобрѣтаетъ горьковатый вкусъ и производитъ головную боль со рвотой и головокруженіе, доводящее человѣка до обморочнаго состоянія или до сумашествія, и это продолжается иногда до трехъ дней. Объ отправленіи такого рода говорятъ, что чело-

вѣкъ *обратао се*. Въ маломъ количествѣ онъ всегда находится въ пшеницѣ и ржи; но есть мѣстности, гдѣ его въ иные годы бываетъ очень много. Поэтому, собравши пшеницу или рожь, дѣлаютъ пробу: если, захвативши на палецъ зерна изъ кучи, найдете на немъ вратъ или вукъ, то оно не годится, и нужно очищать, т. е. просто руками выбирать; а если не вынется, то значитъ его мало, и тогда можно ѣсть.

Вообще всякое зерно подвергается очисткѣ, просто руками или на рѣшето, для того чтобы его молоть или для сѣмянъ, и это называется *тріебити*. То, что остается послѣ этого подъ рѣшетомъ, сорное зерно—называютъ *очи́нци* или *одре́дина*.

Если пшеницу или рожь на корню сильно забиваютъ сорныя травы, то ихъ полютъ (*пліевити*).

Въ заключеніе кстати будетъ привести нѣсколько данныхъ относительно количества высѣваемыхъ сѣмянъ и даваемаго ими урожая.

Относительно урожая прежде говорилась: «Кад роде Брда (Бѣлопавличи), родила је Црна-Гора», т. е. тамъ была житница Черногоріи; но съ тѣхъ поръ ея территорія расширилась, и Зета съ неменьшимъ правомъ можетъ назваться житницею; да и въ другихъ мѣстахъ стали больше дѣлать посѣвы.

Есть и такое примѣчаніе: «Кад гора добро роди, жупа или луг слабо». Сколько мы могли примѣтить, дѣйствительно, какъ ни мала Черногорія, въ ней найдете въ климатическомъ отношеніи рѣзкое различіе между югозападною или приморскою половиной и сѣверовосточною, материковою: если тучи лѣтомъ идутъ съ сѣвера или сѣверо-запада, то дожди главнымъ образомъ осаждаются на высокихъ горахъ сѣверовосточной половины и тамъ будетъ урожай; а если съ юга или юго-запада, то наоборотъ.

Дождливое лѣто (бурно лѣто), конечно, приноситъ урожай хлѣба, хотя бы сѣно оттого и было попорчено, почему и говорится: «нема рода без трула откоса». Сѣверный вѣтеръ, дующій весной и лѣтомъ, особенно сушитъ, хотя бы и перепадали дож-

дики, вслѣдствіе чего и называютъ его «сѣвер—бабин дьеверъ» или «празновретья».

Не имѣя полныхъ статистическихъ свѣдѣній, относительно урожаевъ, мы ограничимся немногими данными, взятыми только для примѣра, и рядомъ покажемъ стоимость земли, которая въ этомъ вопросѣ также можетъ служить мѣриломъ.

За норму возьмемъ два рода хлѣба: пшеницу и кукурузу. Первая даетъ средній урожай самъ-десятъ. Такъ на рало сѣютъ отъ 20 до 25 и даже до 30 окъ и получаютъ 200—300; но, если получится и половина, и то считается достаточнымъ; а случается, что отъ 2 окъ получаютъ 50. Въ Пивѣ рало даетъ 4—6 товаровъ (полныхъ пивскихъ) или 400—600 окъ пшеницы; а случается и до 10 тов. Въ Васоевичахъ гречихи получается отъ 1 оки 25 до 30; а изрѣдка бываетъ и до 60. Но больше всего даетъ кукуруза. Тамъ же, т. е. въ Васоевичахъ отъ высѣваемыхъ на рало 7 окъ (17,7 Ф.) среднимъ числомъ получается 300, а иногда и 500 окъ (19 до 31,5 пудъ).

У Врбицъ (на Нѣгушахъ) 1 рало можетъ дать 80 багажей или 800 окъ (50,8 п.); между Жаблякомъ и Враниной рало даетъ также отъ 60—80 баг.; въ с. Године (въ Цермн.) съ $^1/_3$ рала берутъ 60 баг. (38 п.) кукурузы и 10 баг. (6,3 п.) фасоли, посѣянной вмѣстѣ съ нею. Переводя количество получаемаго хлѣба на цѣну, мы получимъ слѣд.: 1 рало или $^1/_6$ нашей казен. десятины даетъ въ пшеницѣ отъ 40 до 60 флор. (по 10 сольдовъ за оку, равно какъ и кукуруза), а въ кукурузѣ отъ 60 до 80; бываетъ же и до 100 и болѣе. Поэтому въ Черногоріи цѣна на землю высока не потому только, что ея мало; но и потому что она много даетъ. Неудивительны послѣ этого такія цѣны: по Катунской нахіи вообще отъ 200 флор. и выше; на Цеклинѣ отъ 400 фл.; въ Цермницѣ отъ 500—700 Ф., а есть конечно и до 1000. Въ с. Зубцахъ (Барск. окр.) одинъ кусокъ земли много меньше рала цѣнится до 1000 флор. Правда, эта земля при домѣ (*подкутьница*), которая вообще цѣнится гораздо дороже, чѣмъ находящаяся въ отдаленіи. Самыя дешевыя земли тамъ, гдѣ

больше ровныхъ мѣстъ и вообще простора, а меньше камня, какъ Пива, Дробняки и Васоевичи. Въ Пивѣ стоимость земли отъ 100 фл. и больше. Въ Васоевичахъ земля при домѣ и подъ поливой 150—200 ф.; а на склонѣ горы 60—80; ливада подъ поливою цѣнится одинаково съ хорошею пахотною землею; а безъ поливы, но близко къ селу, какъ плохая пашня; въ горахъ же много дешевле.

Перейдемъ теперь къ сѣну.

Въ Старой Черногоріи, какъ мы уже говорили, почти нѣтъ покосовъ; а вмѣсто того жнутъ серпомъ или косіеромъ особенную траву *виш* (losiagrostis или calemagrostis) и вяжутъ въ снопы. Она, надобно замѣтить, при достаточной питательности, очень жосткая, такъ что лошади, не привыкшія къ ней, сначала её не ѣдятъ, а если ѣдятъ, то набиваютъ зубы. Трава эта не растетъ сплошь, а клочками между скалъ; такъ что добываніе ея сопряжено съ большимъ трудомъ и даже съ опасностью: случается, что женщина, карабкаясь за нею, обрывается и получаетъ увѣчье; а иногда убивается до смерти. Покосы бываютъ только на высокихъ горныхъ плато въ Пивѣ, Дробнякахъ и Васоевичахъ и на обширныхъ равнинахъ, какъ около Никшича, Ульцина, въ Бѣлопавличахъ, Нижней Зетѣ и др. Тамъ же, особенно въ Васоевичахъ существуетъ даже орошеніе луговъ; въ Зетѣ, Бѣлопавличахъ, около Никшича, а частью и въ Катунской нахіи, особенно на Цетинской равнинѣ сѣютъ клеверъ, который отлично родится, а въ Зетѣ онъ даетъ четыре сбора. Судя по тому, что по Черногоріи и въ дикомъ состояніи растетъ много видовъ клевера, горошка и злаковъ, можно предположить, что сѣяніе этихъ травъ тамъ имѣло бы большой успѣхъ; но пока этимъ занимаются мало, тѣмъ болѣе, что скотъ, преимущественно мелкій, большую часть года проводитъ на подножномъ корму. Впрочемъ луга, кромѣ орошенія, удобряютъ и посредствомъ скота, какъ мы уже говорили выше.

Сѣно косится косой и складывается большею частію въ небольшіе стожки, въ родѣ нашей большой копны; впрочемъ въ

Васоевичахъ бываетъ до 2000 окъ. Такой стожокъ называютъ просто *сѣно*, поэтому говорится: «ми смо купили једно или два сѣна» т. е. одинъ стожокъ или два. Сверху оно прижимается жердями, прутьями или вьющимися растеніями, свитыми въ видѣ веревокъ, которыя перекидываются черезъ верхъ, а къ концамъ ихъ, спущеннымъ внизъ, привязываются камни. Верхняя часть стога называется *окапина*; а нижняя *подина*; есть особенный длинный стогъ сѣна, въ родѣ нашей скирды, который называется *камара*.

Продавая сѣно по частямъ, его разрубаютъ топоромъ или разваливаютъ, а для малой потребности вытаскиваютъ изнутри особеннымъ крючкомъ, называемымъ — *ключ*.

Луговодство, находящееся до сихъ поръ въ первобытномъ состояніи, для Черногоріи составляетъ жизненный вопросъ; такъ какъ при неурожаѣ хлѣба, его легко доставить изъ-за границы, а сѣна достать неоткуда, и потому скотъ при неурожаѣ сѣна обрекается на совершенную погибель. И вслѣдствіе этого скотоводство въ Черногоріи въ послѣднее время сильно упало.

3. Огородничество; табакъ; конопля и ленъ; марена.

Огородничествомъ въ Черногоріи занимаются только въ нѣкоторыхъ мѣстахъ и исключительно въ городахъ и ихъ окрестностяхъ, какъ наприм. въ Подгорицѣ, Рѣкѣ, Барѣ, Ульцинѣ и др.

Но повсемѣстно разводится капуста, которую называютъ *зеље* или *купус;* и она бываетъ двухъ видовъ: *главато* — вилковая, которую квасятъ на зиму, и *раштан*, на высокомъ стеблѣ, дающій только листья, употребляемые въ свѣжемъ видѣ. Наружные листья называются *шума*, и потому, если головки не завиваются, то говорятъ: «шумав купус, нема главице, сама шума».

Въ теплыхъ мѣстахъ раштанъ не замерзаетъ долго и зимой, и служитъ единственною свѣжею зеленью; онъ и разводится преимущественно въ тѣхъ мѣстахъ, гдѣ не бываетъ крутой зимы;

вилковая же капуста главнымъ образомъ садится въ высокихъ мѣстахъ, гдѣ и даетъ небольшія, но очень твердыя головки, содержащія внутри очень нѣжные бѣлые листья, служащіе для приготовленія, такъ называемаго, *бадневога зелья*.

Ухода за ней весьма немного, и садится она тамъ же, гдѣ вообще нивы, засѣянныя хлѣбомъ или засаженныя картофелемъ; а для разсады вскапываютъ неподалеку отъ дома небольшой кусокъ земли, поднявши дернъ, сжегши его и эту золу употребивши, какъ удобреніе, и засѣваютъ; сверху посыпаютъ золой противъ насѣкомыхъ, а отъ птицъ загораживаютъ какимъ-нибудь колючимъ кустарникомъ и сверху покрываютъ имъ же. Не поливаютъ её большею частью и при посадкѣ; и такъ она растетъ сама собой. Конечно, если лѣто слишкомъ сухое, она выгораетъ. Садятъ её и по нови изъ-подъ срубленнаго и сожженнаго лѣса, и тамъ она бываетъ особенно хороша. Гдѣ есть настоящіе огороды за нею больше ухода и тамъ садятся различные сорты. Но въ старой Черногоріи и между капустой есть сортъ называемый русскимъ.

За капустой идетъ лукъ, для котораго выбирается лучшая земля и требуется болѣе тщательная обработка; поэтому и говорится: «приготовилъ землю, какъ для лука». Между сортами лука различаются зимній, который сѣютъ съ осени, и лѣтній. Большая грядка, засѣянная лукомъ, назыв. *лія*; а другія грядки небольшія — *склад*. Чеснокъ назыв. *бѣли лук*, а также *чесанъ*, и распространенъ онъ гораздо меньше, чѣмъ другіе виды лука.

Въ Ульцинѣ, Барѣ, Подгорицѣ и Рѣкѣ есть еще особый сортъ растенія, у котораго корень, какъ небольшая головка лука, а надъ землей поднимаются высоко длинные и узкіе въ родѣ лука листья, которые и служатъ для ѣды, какъ приправа въ сваренномъ видѣ къ различнымъ кушаньямъ, сообщая имъ сладкій вкусъ; этотъ видъ лука называется *праса*. Въ Ульцинѣ вы увидите, какъ его несутъ съ базара большими пучками и даже беремями и тутъ же дорогою ѣдятъ въ сыромъ видѣ.

Крупный лукъ, выкопавъ изъ земли, вяжутъ въ плетенки,

назыв. *ресма,* и развѣшиваютъ для просушки на зиму; а мелкій ссыпаютъ въ корзинки и оставляютъ на сѣмена.

Огородничество больше всего развито въ Подгорицѣ, особенно у тамошнихъ магометанъ, которымъ принадлежитъ весь почти низкій берегъ р. Рыбницы: тамъ и находятся ихъ *бостаны,* которые поливаются посредствомъ канавокъ отъ рѣки; но воду эту изъ канавокъ плещутъ на грядки посредствомъ черпака или лопатки, стоя до колѣнъ въ водѣ. Въ Цермницѣ также есть полива, хотя и скудная, изъ идущихъ съ горъ ключей, для чего воду проводятъ въ ямки, называемыя *вир,* и изъ нихъ также плещутъ на огородныя овощи и зелень, посаженныя, впрочемъ, не отдѣльно, а между виноградниками. Хорошо также ухаживаютъ за огородами на Андріевицѣ въ Васоевичахъ и въ ея окрестностяхъ, около Ульцина и Бара. Растенія, воспитываемыя въ этихъ огородахъ, мы уже перечисляли. Довольно значительны также насажденія табаку, особенно въ окрестностяхъ Подгорицы, Бара и Ульцина. Въ Подгорицѣ въ послѣднее время приготовляется табакъ, мало уступающій скадарскому. Въ послѣднее время стали его много сѣять въ Никшичѣ, Спужѣ и др. мѣстахъ. Лучшій сортъ табаку называется *питоми,* а простой въ родѣ нашей махорки, *дивли,* который въ крошкѣ, готовый уже для куренія, продается подъ именемъ *крджи* или *дограма.* Этотъ послѣдній садится повсемѣстно въ Черногоріи. Какъ и капуста, онъ высѣвается прежде въ разсадникѣ; но выбираются мѣстечки, обращенныя больше къ солнцу и закрытыя отъ сѣвернаго вѣтра; сѣется онъ очень рано, иногда въ половинѣ января; такой разсадникъ и самая разсада называются въ Подгорицѣ *фильдан.* Особенно хорошаго ухода нѣтъ и за нимъ, только что выбираютъ лучшую землю, достаточно унавоженную, хорошо ее разрыхляютъ и потомъ, когда разсаженный табакъ достаточно укрѣпится, его окапываютъ или взрыхляютъ землю около корня *теслой* (двузубая мотыжка; *тесличати,* biner, binage). Цвѣтъ и пасынки обламываютъ при началѣ, а послѣ запускаютъ, и при сборѣ не ограничиваются опредѣленнымъ чи-

сломъ листьевъ и не сортируютъ, отдѣляя слабѣйшіе нижніе и верхніе листья. Впрочемъ раньше собираютъ нижній листъ, называемый *подпар* (то, что у насъ *песчаный*), самый слабый; но дальнѣйшей сортировки нѣтъ. Самый стебель называется *кочан*, а въ Васоевичахъ *майка*, и потому говорятъ: «изгоріо е дуван йош на майку». Лучшій табакъ прежде былъ въ Лѣшанской нахіи, особенно въ Лѣшкополѣ; а теперь въ Подгорицѣ. И при всемъ томъ предпочтеніе дается скадарскому, гдѣ лучше умѣютъ его приготовить *(уредити)*. Предварительно, чтобы листья пожелтѣли, ихъ держатъ въ кучѣ, гдѣ они согрѣваются и предаются броженію; это называется держать его—*у штаву*.

Сушеніе происходитъ большею частію прямо на солнцѣ. Послѣ этого листья нанизываются на нитки, и эта связка называется *гривна;* оттуда выраженіе: *дуван се гривни* (гривнити); а папуша—*тутам*, въ которомъ находится отъ 100 до 150 листовъ. Въ прежнее время много сѣялось конопли и льна; а теперь ихъ вытѣсняютъ бумажныя пряжа и ткани; тѣмъ не менѣе коноплю сѣетъ почти каждый хозяинъ, отводя для нея какой-нибудь квадратикъ въ углѣ нивы, засѣянной какимъ-нибудь хлѣбомъ. Въ ней различаютъ посконь, служащую исключительно для пряжи, и называютъ её *бѣлайка,* а сѣмянную называютъ *ирнаjка.* Для мочки ея устраиваются *мочила* въ видѣ лужъ или ямокъ, наполняемыхъ водою прямо изъ какого-нибудь природнаго источника или вода приносится въ сосудахъ. Конопля, совсѣмъ готовая для пряжи, называется *куделя;* отбросковолоконъ, короткіе и сбитые въ комки, называются *ступа,* которая въ прежнее время шла на пыжи для огнестрѣльнаго оружія, а теперь служитъ только для чистки, какъ тряпка или мочало. Тѣмъ же путемъ обработывается и ленъ. Въ Бѣлопавличахъ ленъ, уже приготовленный для пряжи, называется *пармак* (тоже и въ Далмаціи).

Сѣмена льна и конопли не употребляются никуда; но всегда имѣются понемногу для лѣченія въ видѣ припарокъ (лапа). Въ прежнее время была распространена культура марены — *бротъ,* по которому многія мѣстности получили и свои названія (Бротьник,

Бротянац и др.); а теперь его почти не разводятъ и мнѣ случилось видѣть только въ Банякахъ и Пивѣ. Для него выбираютъ лучшую землю и глубокую почву, потому что копаютъ до 1 метра и больше глубины и сверхъ того унаваживаютъ. Садятъ, по моему, слишкомъ густо; но это дѣлается въ тѣхъ видахъ, что не всякій корень примется; передъ посадкой корни опускаютъ въ воду съ гноемъ. На осень его засыпаютъ совсѣмъ землею; а лѣтомъ присыпаютъ земли, по мѣрѣ его выростанія. Самый лучшій крапъ послѣ трехъ лѣтъ; а можетъ быть до семи лѣтъ; послѣ же становится плохимъ *(исчили)*.

4. Фрукты; виноградарство; олизковыя насажденія; тутовое дерево и шелкъ; пчеловодство; полезныя дикія растенія: ромашка, руй (rhus cottinus); лавровый листъ; подѣлочное дерево косцела (celtis australis).

Садоводства, какъ мы уже замѣтили выше, въ настоящемъ смыслѣ слова въ Черногоріи не существуетъ. Садятъ всевозможныя фруктовыя деревья и потомъ не ухаживаютъ за ними; развѣ только отъ времени до времени подрѣжутъ ихъ, что называется *подкрастити* или *подмладити*, и очистятъ отъ посохшихъ вѣтвей. Поэтому всѣ плоды не высокаго качества и служатъ больше для домашняго потребленія. Морача славится своими яблоками. Но хорошаго сорта яблокъ немного; а больше все твердыя, несочныя, хотя довольно сладкія, которыя зрѣютъ поздно и потому долеживаются; да и мало ихъ, чтобы итти на продажу, чему также помогаетъ и недостатокъ хорошихъ дорогъ. Поэтому на главныхъ базарахъ, гдѣ есть запросъ на фрукты, продаются яблоки изъ Призрена, Печи и Гусинья; а въ Цетиньѣ часто черезъ Которъ привозятся яблоки изъ Фочи въ Герцеговинѣ. То же самое можно сказать о грушахъ, черешняхъ и вишняхъ, о персикахъ, абрикосахъ и разнаго рода сливахъ. Черныя сливы давно уже разводятся въ Черногоріи, именно въ Жупѣ никшиц-

кой, Морачѣ и Васоевичахъ, и изъ нихъ гонятъ ракію. Съ каждымъ годомъ эта отрасль садоводства усиливается, чему отчасти содѣйствовало и правительство, выписавши однажды значительное количество лучшихъ сортовъ сливы изъ Горицы (въ Австріи). Вообще сливы въ Черногоріи различаются по цвѣту — *бѣлица* и *чрница,* кромѣ особыхъ сортовъ, какъ дженарика, зерделія и др. А между черною сливой различаютъ слѣдующіе сорты: *пожешка* — самая лучшая изъ Босніи и Сербіи, гдѣ ее, въ свою очередь, развели изъ Венгріи; *дургуля* — средней величины, и *пискавица* — самая мелкая и для гонки ракіи самая плохая.

Нѣкоторые хозяева имѣютъ и лучшіе сорты и другихъ плодовъ, привозя деревца изъ Цареграда, Италіи и другихъ мѣстъ; но держатъ ихъ только для себя. Всякій черногорецъ, держащій плодовыя деревья, знаетъ прививку *(калемити, навртати)*, черенкомъ и очкомъ. Послѣдній способъ иные называютъ *очкованье.* Поэтому говорятъ: «не мој *осліепити*», т. е. срѣзывая съ кожицей очекъ или почку, не попорть его. Въ Цермницѣ прививка называется *свишт.*

И любитъ черногорецъ это дѣло, особенно соединять между собою различные роды и виды, напр. черешню прививаютъ на тремеслу (крушину); яблоко на тутовое дерево, а иногда на какое-нибудь дерево не фруктовое. Настоящимъ временемъ для посадки деревьевъ считаютъ день сорока мучениковъ (на мученике, 9 марта). При посадкѣ деревъ очень немилостиво обрѣзываютъ не только вѣтви, но и корни. Прекрасно растетъ здѣсь айва (*дуня*), которая прежде существовала только въ низкихъ мѣстахъ, какъ Рѣка, Цермница и др., а въ послѣднее время распространяется даже на высотѣ, какъ напр. Цетинье; это дерево, весьма небольшое, приноситъ весьма крупные плоды и почти не знаетъ неурожая. Этотъ плодъ весьма много расходится въ Черногоріи, какъ для приготовленія варенья и сладкихъ желе, такъ и въ сыромъ видѣ хранится долго въ домахъ, особенно гдѣ есть комнаты съ потолками, ихъ развѣшиваютъ въ видѣ украшенія, а послѣ употребляютъ при славахъ и другихъ празднествахъ

вмѣстѣ съ яблоками, грецкими орѣхами, смоквами и другими сластями.

Много также гранатъ (шипак), хотя крупныхъ мало. Вообще ихъ различаютъ *дивли*, хотя бы былъ посаженъ, и *питоми*, по вкусу болѣе кислому или сладкому, а также и по величинѣ. Ихъ называютъ также: *главаш*—особенно крупный; *сладун*—небольшой, но сладкій съ темными зернами; *мутун* — всякій кислый. Наконецъ въ теплыхъ мѣстахъ множество смоквъ (фига, ficus) тоже невысокаго качества, но потребляющихся въ большомъ количествѣ дома свѣжими, а потомъ и сушеными. Между ними въ Цермницѣ различаются: *тройка*, дающая плодъ три раза въ годъ; *петровача*, созрѣвающая къ Петрову дню (29 іюня) и потомъ дающая второй плодъ къ осени; и наконецъ *тьетуница*, которая даетъ плодъ только одинъ разъ въ годъ.

Смоквъ и гранатъ много въ дикомъ состояніи *).

Отдѣльную и весьма важную отрасль земледѣлія составляетъ виноградничество. Оно занимаетъ почти всю Рѣцкую нахію, Цермницу, значительную часть Лѣшанской нахіи съ Лѣшкополемъ, Подгорицу съ Нижнею-Зетой, значительную часть Бѣлопавличей и Пѣшивцевъ, всѣ южные склоны горъ въ Пиперахъ, Братоножичахъ и Кучахъ, Баръ и Ульцинъ съ ихъ окрестностями и значительную часть Краины. Глубокія долины Морачи и Ровцевъ съ ихъ крутыми склонами единственно могутъ быть обработаны подъ виноградники. Тамъ и теперь разводится виноградъ; но никто не умѣетъ за нимъ ухаживать. Въ послѣднее время особенно много садится лозы въ Ульцинскомъ округѣ, благодаря черногорскимъ поселенцамъ; а глядя на нихъ, принялись за виноградники и магометане; то же самое въ Барѣ и Подгорицѣ. Правительство старается также побудить народъ, сколько возможно, больше садить лозу частью мѣрами принудительными

*) Въ с. Криницахъ (Краина) дикія смоквы собираютъ, нанизываютъ на шнурокъ (гривна), а потомъ по 4—5 вѣшаютъ и этимъ предохраняютъ ихъ отъ червя. Вслѣдствіе этого и дикія смоквы, очень мелкія и вообще негодныя, дѣлаются предметомъ торговли. Ихъ покупаютъ скадарскіе турки.

и поощрительными, частью примѣромъ и убѣжденіемъ черезъ вліятельныхъ лицъ. И дѣло это развивается.

Посадка винограда производится частью сплошь на большомъ ровномъ пространствѣ, и это называется — *виногради*, и такая посадка преимущественно въ Подгорицѣ съ ея окрестностью, какъ Доляны, Лисица, Бери и др.; частью на террасахъ, сдѣланныхъ по откосамъ горъ, при чемъ лоза садится только по краю, а за нею сѣется поперемѣнно кукуруза или пшеница; это называется *редови*. Такая посадка преобладаетъ въ Цермницѣ, гдѣ такъ называемыя *виногради* можно встрѣтить только въ Годиняхъ и Болевичахъ. Сообразно съ этимъ, а также и просто вслѣдствіе мѣстныхъ обычаевъ есть различіе въ уходѣ за виноградомъ. Намъ однако нѣтъ надобности слѣдить за всѣми этими различіями, если они не заключаютъ въ себѣ чего-нибудь особенно характернаго въ смыслѣ народномъ. Мы остановимся на Цермницѣ, которая до сихъ поръ удерживаетъ за собою первенство въ этой отрасли, какъ по количеству лозы, такъ и по уходу за нею, результатомъ котораго является лучшее въ Черногоріи *цермницкое вино*, по качествамъ приближающееся къ винамъ Бордо *). Ни для чего такъ не приготовляется земля, какъ для винограда: её перекапываютъ въ поясъ глубины киркой и мотыгой, положивъ напередъ достаточное количество удобренія, если его въ землѣ было мало; взрыхляютъ землю до самаго дна, и земля для посадки готова. Въ Подгорицѣ нѣкоторые вскапываютъ не цѣлое пространство, а только канаву или ямки и это называется *копати на зграду*. Садится лоза черенками весной послѣ обрѣзки старыхъ лозъ въ рядъ на разстояніи одна отъ дру-

*) Главнымъ образомъ я буду держаться статьи въ черногор. календарѣ *Грлица* за 1891 г. «Гајење лозе у Црмници» (стр. 48—53) М. Пламенца, родомъ цермничанина, написавшаго эту статью по моей просьбѣ. Онъ послѣ былъ дипломатическимъ агентомъ Черногоріи въ Цареградѣ и тамъ умеръ; тогда мы статью его передали для напечатанія, отдавая, такъ сказать, посмертный долгъ покойному этимъ напоминаніемъ имени скромнаго, но въ высшей степени серьезнаго и честнаго труженика.

гой около метра (иногда меньше, иногда больше); между рядами также разстояніе должно быть не меньше метра.

Другой способъ посадки *погребаньем;* это бываетъ въ томъ случаѣ, если какая-нибудь лоза въ ряду погибла или слабая и потому её нужно замѣнить, для чего берутъ вѣтвь съ двумя или тремя отростками отъ сосѣдней лозы, не отрѣзывая ее, и кладутъ въ землю (говор. *погребати, погребсти* лозу или *топити, потопити*). Для этого предварительно выкапываютъ яму (*трап*) до той самой глубины, на какой сидитъ корень лозы, назначенной для погребанія (*майка*), потомъ кладутъ туда лозу и заваливаютъ землей; при этомъ наблюдаютъ, чтобы одинъ отростокъ (*брдун*) смотрѣлъ къ матери, а другіе къ другой сосѣдкѣ. Въ Подгорицѣ полагаютъ, что если не обратить ее къ матери, то погребенная лоза не примется. Затѣмъ обрѣзываютъ на такой высотѣ, на какой и другія оставляются при обрѣзкѣ, приблизительно 20 сантим. Такимъ образомъ посаженныя лозы называются *раслади* или *погребенице.* Онѣ даютъ плодъ въ первый же годъ и потомъ ихъ подвергаютъ обрѣзкѣ, какъ и другія старыя лозы, только на нихъ въ продолженіи 4—5 лѣтъ не оставляютъ отростковъ, пока не укрѣпится главный стволъ, называемый *крга* или *коріен* (въ Подгорицѣ называютъ и *пань*). Скажемъ теперь вообще объ обрѣзкѣ лозы (*резати* и *брезати*). Въ Цермницѣ прежде обрѣзка начиналась обыкновенно на *трипунь-дан* (св. Трифона, 1-го Февраля); а теперь рѣжутъ, начиная съ конца сентября, когда окончится уборка винограда, и продолжается во всю зиму до весны, когда только ясная погода; но ни за что не работаютъ около винограда въ январѣ отъ мѣны до мѣны мѣсяца. Въ Подгорицѣ же и теперь начинаютъ обрѣзку за 15 дней до 1-го марта, когда она должна окончиться, такъ какъ въ это время, особенно если теплая весна, лозы начинаютъ *зебати*, т. е. развивается почка. При обрѣзываніи наблюдается извѣстный порядокъ. Только что посаженная лоза въ первый годъ не обрѣзывается, а потомъ всѣ лозы обрѣзываются слѣдующимъ образомъ: обрѣзываются всѣ однолѣтніе побѣги до главнаго стебля

(*крга*, иначе *чокот*); оставляется только одинъ побѣгъ съ двумя очками, и этотъ побѣгъ называется *глава*. На слѣдующій годъ за главу оставляется самый близкій къ корню отростокъ, и такимъ образомъ главный стебель всегда остается почти на одной и той же высотѣ. Если лоза достаточно усилилась, то оставляются два отростка за главу и на каждомъ по два очка въ сплошной посадкѣ и по три въ рядахъ; а между ними на главномъ стеблѣ (крга) тоже одинъ очокъ, который называется *крмель* (въ Подгорицѣ *крмир*). Этотъ послѣдній плохо виденъ и рѣдко даетъ побѣгъ, а если и даетъ, то онъ не приноситъ плода; первые же два и три очка выгоняютъ по одному побѣгу. Кромѣ того, если лоза сильная, выходитъ нѣсколько побѣговъ и внизу изъ главнаго стебля (*стабар крге*); а если слабая, то этого вовсе не бываетъ. Одинъ изъ этихъ побѣговъ оставляется за *брдун* (плодовый побѣгъ) въ сплошной посадкѣ съ 4—5, а въ рядахъ съ 6—7 очками; но онъ не долженъ быть близъ *главы*, потому что отъ того можетъ совсѣмъ не развиться эта послѣдняя; ни слишкомъ близко къ землѣ, такъ какъ тогда на немъ мало родится или вовсе ничего; но долженъ быть по срединѣ. Для большей силы цѣлой лозы *брдуна* не оставляютъ вовсе, и вино тогда бываетъ лучше; но, если лоза въ силѣ, то на немъ родится больше, чѣмъ на другихъ, именно 7—8 гроздовъ, а иногда 15—20; тогда какъ молодые побѣги даютъ только по одному, по два или по три грозда. На молодыхъ побѣгахъ виноградъ раньше поспѣваетъ и бываетъ слаще и вино изъ него лучше; поэтому *брдунъ* оставляетъ тотъ, кто больше заботится о количествѣ, чѣмъ о качествѣ винограда и вина.

Когда обрѣзка окончена, начинается окапыванье. Это первое окапыванье состоитъ въ томъ, что землю отгребаютъ отъ ствола, снимая и съ кореньевъ такъ, чтобъ ихъ касался воздухъ. Въ Цермницѣ это называется просто *копати*; а въ Подгорицѣ—*отварати*, и дѣлается около Юрьева дня (23 апрѣля), когда развернется почка (*избіе ластар*). Послѣ обрѣзки виноградникъ имѣетъ видъ ряда параллельныхъ валовъ, между которыми въ глубинѣ канавъ торчатъ черные, изувѣченные стволы лозы.

При этомъ наблюдаютъ, съ какою силою лоза выгоняетъ побѣги, много ли ихъ и сочные ли. «Фала богу, добро ли је лоза *размлазала!*», т. е. выгнала много побѣговъ, говорятъ въ похвалу лозѣ. Послѣ этого къ каждому корню ставятся колья для подпорокъ (*притка*, *острога*), иногда съ короткими сучками (*рогле*), и привязываютъ къ нему всѣ побѣги лыкомъ, при томъ, такъ чтобы оно приходилось выше завязи плода, которая въ то время уже должна обозначиться (говорится: *лоза је заметнула* или *заврла*. Постановка этихъ подпорокъ называется *причанье*, а подвязка вѣтвей — *подизанье*. Съ *брдуномъ* и въ этомъ случаѣ больше работы, чѣмъ съ другими вѣтвями. Онъ также привязывается къ тычинкѣ лыкомъ или тонкимъ прутомъ (*врзмицом*) такъ, чтобы обвился вокругъ нея, и при томъ отворачиваютъ отъ главнаго ствола; никакъ не слѣдуетъ его оставлять въ томъ положеніи, какъ росъ, иначе не дастъ побѣга отъ каждаго очка. Въ то же время, приблизительно около Видова дня, начинается вторичное окапываніе (*прашење*, *прашек*), состоящее въ томъ, что выгребенную землю возвращаютъ назадъ, покрывая ею корни.

Все это нужно совершить, прежде чѣмъ виноградъ началъ цвѣсть. Во время цвѣтенія нельзя ничего работать около винограда, чтобы не отрясти цвѣтную пыль, и потому въ это время очень опасенъ дождь, особенно съ вѣтромъ. Если же почему-либо не успѣли совершить второе окапываніе и поднятіе на подпорки прежде цвѣта; то дѣло откладывается до того времени, когда цвѣтъ опадетъ и сформируются зерна въ гроздѣ (*док се грождье огрува*).

Прежде имѣли обычай обрѣзывать всѣ мелкіе побочные побѣги, выбѣгающіе изъ-подъ листьевъ, называемые *заранци;* а теперь ихъ оставляютъ и срѣзываютъ только *брдунъ* при самомъ стволѣ, не имѣющій завязи. Кромѣ того, въ іюнѣ мѣсяцѣ, кто имѣетъ досугъ отъ другихъ работъ, верхи молодыхъ побѣговъ сплетаютъ другъ съ другомъ (савіе у *гужве*), чтобы эти побѣги больше не росли, и вся сила шла въ главный стволъ и плодъ. Это называется—*завртьяти лозе.* Ни въ какомъ случаѣ нельзя этого

дѣлать въ іюлѣ мѣсяцѣ, когда бываютъ сильные жары, потому что тогда погибли бы листья на молодыхъ побѣгахъ, которые находились подъ тѣнью сплетенныхъ верховъ, а тогда засохли бы или завяли (би се опарили) и самые грозды, лишенные защиты своихъ листьевъ.

Кто хочетъ, чтобы вино было лучше, хотя бы и меньше по количеству, тотъ за 8—10 дней передъ сборомъ винограда обрываетъ всѣ листья около гроздьевъ, чтобы ихъ цѣлый день пекло солнце.

Время созрѣванія зависитъ отъ болѣе ранней или поздней весны и каково было лѣто, т. е. сухое или дождливое. Когда погода въ этомъ смыслѣ была благопріятна, то бываетъ спѣлый виноградъ тотчасъ послѣ Ильина дня (20 іюля); въ противномъ случаѣ позже. Сообразно съ тѣмъ и сборъ винограда бываетъ тотчасъ послѣ Успеньева дня (15 августа) или въ концѣ августа и въ первые дни сентября. Въ Подгорицѣ опредѣлено постоянно 1-го сентября. Дождь передъ сборомъ или во время сбора винограда приноситъ большой вредъ. Уборка винограда въ Цермницѣ называется *киданье* (и глаг. *кидати*), въ Подгорицѣ *јеманье* или *јематва* (тоже и въ Далмаціи; въ Мостарѣ — *тргање* и *тргати;* а въ Сербіи — *берба, брати*).

Въ Цермницѣ передъ уборкой винограда всѣ владѣльцы виноградниковъ договариваются относительно дня уборки и дѣйствительно всѣ начинаютъ въ одинъ день. У кого мало рабочихъ въ домѣ, тотъ принанимаетъ, платя 40—50 с. на день и давая рабочему пищу. Но работа наймомъ неудобна въ томъ отношеніи, что тогда не можетъ быть достигнута хорошая сортировка винограда, которая производится тотчасъ при срѣзываніи гроздовъ.

Для срѣзыванія служитъ особенный кривой ножъ, называемый *кушељ;* рѣжутъ по-двое вмѣстѣ; срѣзанные грозды складываютъ сначала въ малую корзинку съ двумя ушками (*котар, кошар* или *кидач*), а изъ него высыпаютъ въ большія корзины, которыя потомъ навьючиваютъ на лошадь или лошака и отправляютъ въ домъ. Въ Подгорицѣ нѣкоторые тутъ же склады-

ваютъ грозды въ кадушку, стоящую на телѣгѣ, запряженной парою воловъ, и уминаютъ ихъ, чтобы больше вошло; а потомъ перемѣщаютъ въ большія кади дома.

Сортируется виноградъ иными тутъ же по цвѣту и по степени зрѣлости, отдѣляя несовсѣмъ дозрѣлые, а также загнившіе и вообще плохіе грозды. Чѣмъ зрѣлѣе виноградъ, тѣмъ лучше вино; при томъ для краснаго вина *(црно вино)* берется черный виноградъ, а для бѣлаго — бѣлый; изъ брака же гонится *ракія*. Когда убираютъ виноградъ, то имѣютъ обычай предлагать грозды всякому прохожему или зовутъ своихъ знакомыхъ, не имѣющихъ своихъ виноградниковъ, и не только угощаютъ ихъ на мѣстѣ, но даютъ и домой. Такимъ образомъ Болевичи всегда приглашаютъ жителей Вирбазара.

Въ Подгорицѣ для охраненія виноградниковъ община нанимаетъ сторожей (такой сторожъ называется *пудар;* тоже и въ Мостарѣ; на далматинскихъ островахъ *навдар*, а въ другихъ мѣстарѣ—*жупан*). Въ Цермницѣ нѣтъ общаго сторожа, такъ какъ виноградники разбросаны; но всякій обязанъ держать своихъ собакъ на привязи, какъ только начнетъ созрѣвать виноградъ, потому что онѣ любятъ имъ лакомиться; въ противномъ случаѣ всякій, застигнувъ собаку въ своемъ виноградникѣ, имѣетъ право убить её (и это единственный случай, когда дозволяется убить собаку), откуда и явилась пословица: «погинуо је, као пас у гроздью».

Между виноградомъ въ Цермницѣ различаютъ нѣсколько сортовъ, сначала по цвѣту: *црно, ридье* и *біело,* а потомъ по формѣ зерна, по большей или меньшей сбитости грозда, по особенному запаху и т. п. Въ черномъ винограде есть сортъ, называемый *кратошія* съ круглымъ зерномъ на коротенькой ножкѣ; гроздъ очень сбитъ; а если не сбитъ, то называется *реавица;* съ зернами овальными — *вранац;* а такой же только съ болѣе крупными зернами — *крстач*. Ридье (рыжее или свѣтло-красное) съ круглыми зернами называется *сировина*, а помельче и съ овальными зернами — *лисичина* или *лисица*. Въ бѣломъ винограде

также есть нѣсколько сортовъ, различающихся по величинѣ зеренъ или по цвѣту, есть, напримѣръ, желтоватый; но имъ нѣтъ особыхъ названій. Только есть одинъ сортъ съ особенно сильнымъ запахомъ *мушкат* или *мушкатьелица*; но его очень рѣдко у кого можно найти; также и принесенный изъ Цареграда *чауш* съ крупными, овальными зернами, особенно нѣжный и сладкій. Наконецъ есть еще *разаглія* всѣхъ трехъ цвѣтовъ, овальной формы, съ кожицею *(ко́мина)* болѣе твердою, чѣмъ на другомъ виноградѣ. Этотъ сортъ употребляется только для ѣды, и онъ не обрѣзывается, какъ другіе сорты, а оставляется безъ всякой обрѣзки и расправляется по рѣшетинамъ (одар) и потому называется *одрина;* если же вьется на дерево, то называется *подревина.*

Мы видѣли, что для пополненія рядовъ вмѣсто погибшихъ или слабыхъ лозъ садятъ новыя; но относительно послѣднихъ есть и другой способъ поправленія или улучшенія лозы,— это прививка (*превртьянье*, *навртьянье* или *калемленье*), которая дѣлается весной, прежде чѣмъ распустится почка, расщѣпомъ прививаемой лозы, въ который вставляется черешокъ другой, болѣе здоровой лозы.

Въ Цермницѣ есть лозы очень старыя, которыя имѣютъ около 100 лѣтъ; но—добавляетъ Д. Пламенацъ — нѣтъ такихъ, о которыхъ никто не зналъ бы, когда и кѣмъ онѣ посажены (а намъ говорили, что есть именно и такія). Какъ хорошо ни держатся виноградники, а все-таки приходится ихъ иногда возобновлять, посажены ли они сплошь или по краямъ террасъ; въ послѣднемъ случаѣ отъ времени рушатся стѣнки и тогда приходится дѣлать новыя, а вмѣстѣ съ тѣмъ садить и новыя лозы. Въ прежнее время уничтожали лозу вмѣстѣ съ другими плодовыми деревьями турки, когда имъ удавалось проникнуть внутрь страны. Вообще замѣчаютъ, что въ старое время виноградниковъ было меньше, но они давали урожая и вина больше. Отецъ Д. Пламенца разсказываетъ, что одинъ виноградникъ *(зграда)* лѣтъ 35 назадъ давалъ 20 барилъ вина; а въ послѣднее

время не даетъ больше 2—3; а иногда не давалъ больше 10 окъ. Можетъ быть, это происходитъ отъ истощенія земли и самой лозы, и указываетъ на необходимость возобновленія и переработки виноградниковъ; но въ то же время появились и болѣзни на виноградѣ, которыхъ 30—40 лѣтъ назадъ не было вовсе, а теперь съ каждымъ годомъ онѣ все больше распространяются. Наиболѣе распространенная болѣзнь *мача* или *пепео* (пепелъ), состоящая въ томъ, что на гроздахъ, когда опадетъ цвѣтъ *(огрува)*, появляется бѣлый налетъ, отъ котораго зерна въ гроздѣ не развиваются, остаются твердыми, безсочными, трескаются и засыхаютъ. Въ послѣднее время стали употреблять посыпаніе сѣрой *(сумпоравати, сумпарававање)* два раза — при развертываніи листьевъ и когда образуется гроздъ. Но есть и другія болѣзни, которыя народъ смѣшиваетъ съ первою, представляющія однако собою нѣчто другое и требующія потому другихъ средствъ. Ученый агрономъ, преподающій земледѣліе и естеств. науки въ учебныхъ заведеніяхъ Цетинья Ф. Іерговичъ даетъ объясненіе этимъ болѣзнямъ вмѣстѣ съ указаніемъ средствъ противъ нихъ *). Онъ констатировалъ три различныхъ болѣзни на черногорскихъ лозахъ: *мача* (oidium Tuckeri) — мелкій грибокъ, противъ котораго хорошее средство сѣра; *пламац* или *пламеняча* (peronospora viticola), также растительный паразитъ, отъ котораго прежде всего опадаютъ листья, а потомъ сохнетъ и самая лоза и кисти винограда, и противъ котораго предлагаетъ растворъ мѣднаго купороса (*коньски камен*); и наконецъ въ томъ же родѣ *красте* или *црн* (gloeosporium ampelophagum), при чемъ по стеблю, листьямъ и гроздьямъ появляются черныя пятна особенно во влажное время, противъ котораго совѣтуетъ употреблять растворъ желѣзнаго купороса *(карабоя)*.

Относительно *мачи* Цермничане говорятъ, что она прежде

*) «Нѣки непріятельи наших усѣва». Грлица за 1891 г. стр. 42—48. Въ настоящее время онъ директоромъ Земледѣльческой школы въ Подгорицѣ (съ 1893 г.).

появилась въ Паштровичахъ (въ Приморьѣ). Филоксера покуда еще не появилась; но правительство озабочивается о разведеніи американскихъ лозъ въ существующемъ уже единственномъ разсадникѣ въ Подгорицѣ, и такой же разсадникъ, по всѣмъ вѣроятіямъ, будетъ устроенъ и въ Цермницѣ.

(О выдѣлкѣ вина будемъ говорить въ другой статьѣ).

Послѣ винограда самую важную роль въ экономіи черногорскаго народа играетъ оливковое дерево. До сихъ поръ оливковыя рощи *(маслинаде)* находятся только въ окрестностяхъ Бара и Ульцина и немного въ Краинѣ. Въ Цермницѣ тоже дѣлали попытки завести это столь полезное дерево; пока опытъ показалъ только то, что оно можетъ расти въ этой мѣстности и даетъ уже урожай, хотя небольшой, впрочемъ, это, можетъ быть, зависитъ отъ того, что деревья еще молоды. Въ окрестностяхъ Подгорицы (въ Момишичахъ, подъ Горицей, въ Долянахъ и въ Рогамахъ у Пиперъ) сохранилось нѣсколько оливковыхъ деревьевъ, которыя и теперь даютъ хорошій урожай. Въ Долянахъ, гдѣ находятся главные подгорицкіе виноградники, одна мѣстность носитъ названіе *маслины*. Въ Момишичахъ и подъ Горицей деревья находятся изстари, и есть слѣды цѣлыхъ насажденій оливковыхъ; находятъ также камни, которые служили для выжиманія масла изъ маслинъ. На основаніи этихъ, хотя и скудныхъ указаній и народнаго преданія, существуетъ мнѣніе, что тамъ когда-то было много маслинъ, которыя уничтожены во время многочисленныхъ переворотовъ въ томъ краю. Какъ бы то ни было, князь Николай самъ посадилъ 1.000 деревъ на своей землѣ въ Подгорицѣ и хочетъ еще садить; а въ то же время пригласилъ и народъ, которымъ вслѣдствіе этого весной посажено болѣе 3,000 деревъ въ различныхъ мѣстностяхъ *). Такимъ образомъ область маслинъ въ Черногоріи можетъ значительно расшириться.

---

*) Черезъ два лѣта послѣ того всѣ маслины въ томъ краю померзли отъ небывало суровой зимы; но большая часть отростаетъ отъ корня.

Относительно Бара и Ульцина существуетъ мнѣніе, что маслины тамъ насажены венеціанцами; но это опровергается тѣмъ, что прежде еще чѣмъ утвердилось въ этихъ краяхъ венеціанское господство, во время господства сербскихъ кралей, здѣсь уже были маслины. Онѣ, безъ сомнѣнія, насажены еще греками и римлянами, первыми культурными поселенцами въ этихъ краяхъ. Есть маслины, особенно въ Барѣ, которымъ приписываютъ большую древность; а о большинствѣ деревьевъ можно сказать съ увѣренностію, что вслѣдствіе давности неизвѣстно, когда и кто ихъ садилъ. И еще вѣрнѣе то, что всѣ эти насажденія, хотя бы и новѣйшія, произошли отъ тѣхъ, которыя были здѣсь искони, такъ какъ размноженіе маслинъ идетъ посадкой тѣхъ молодыхъ деревъ, которыя выросли отъ корней старыхъ.

Подготовленіе земли подъ *маслинады* такое же, какъ для винограда, т. е. вскапывается глубоко и образуются террасы, которыя снизу поддерживаются отъ обсыпанія сложенными изъ камня стѣнками; но мѣстность выбирается болѣе ровная и, кромѣ того, при посадкѣ выкапывается круглая яма до 1 метра глубины и двухъ въ діаметрѣ; въ мѣстности, гдѣ возможно изъ-подъ низа скопленіе воды, какъ въ Барѣ, на дно ямы кладутся камни, между которыми уходила бы вода, и корни дерева не касались бы ея; требуется и удобреніе. Для посадки берутъ экземпляры довольно крупные, иногда настоящія деревья, при чемъ обрѣзываютъ не только всѣ вѣтви, но и всѣ корни, такъ что дерево внизу имѣетъ видъ ампутированной ноги. Самое удобное время посадки конецъ марта и до конца апрѣля, когда дерево, освободившись отъ плодовъ прошлаго года, приготовляется къ цвѣтенію и воспроизведенію новаго плода. Посаженное такимъ образомъ дерево даетъ ростки черезъ мѣсяцъ, черезъ два, а иногда только въ концѣ лѣта, а приноситъ плодъ начинаетъ только на седьмой годъ; а случается и раньше. Уходъ за ними требуется значительный; но онъ облегчается тѣмъ, что вы можете работать въ продолженіи всего года. Работы эти состоятъ главнымъ образомъ въ вскапываніи около нихъ земли и гноеньи, но не каждый годъ. Вслѣдствіе

стремленія ихъ корней выбиваться наружу, требуется иногда около нихъ насыпать землю и обкладывать невысокимъ барьеромъ изъ камней. Необходимо также ихъ обрѣзывать отъ времени до времени, потому что онѣ слишкомъ вѣтвятся и много тонкихъ вѣтвей сохнетъ; это называется *крастити* или *кастрити* (castrare). Вслѣдствіе такой обрѣзки въ первый годъ плода бываетъ меньше; но за то въ слѣдующій годъ всѣ вѣтви будутъ полнѣе и самый плодъ крупнѣе. Тѣмъ не менѣе здѣшніе жители прибѣгаютъ къ такой обрѣзкѣ весьма неохотно и рѣдко; да и вскапывали землю также мало и только въ послѣднее время стали ухаживать прилежнѣе. Цвѣтеніе бываетъ въ концѣ марта и началѣ апрѣля, а въ половинѣ апрѣля обозначается уже плодъ; созрѣваніе же плодовъ начинается съ половины ноября и тогда же идетъ ихъ уборка, состоящая въ собираніи тѣхъ, которые упали на землю, и продолжается до марта; но и тогда плодъ не опадываетъ весь и его необходимо сбивать палками или, лучше, стрясать съ вѣтвей, взобравшись на самое дерево. Полный урожай бываетъ каждый третій или четвертый годъ; а въ другіе годы плодъ даетъ одна какая-нибудь сторона; одинъ же годъ въ продолженіе 4-хъ или 5-ти бываетъ совсѣмъ неурожайный.

Маслинады имѣютъ множество друзей изъ мелкаго пернатаго царства: бекасы любятъ подъ ихъ тѣнью ловить разнаго рода червяковъ и насѣкомыхъ, а сѣрый и черный дроздъ особенно любятъ лакомиться ихъ плодами. Когда же начинается сборъ плодовъ, хозяева маслинадъ отправляются туда цѣлыми семействами: одни собираютъ, а другіе, нагрузивъ ихъ въ корзинкахъ на осликовъ, отправляются съ ними домой и снова возвращаются за новою добычей. Тогда всюду мелькаютъ люди, слышится веселый говоръ и раздается пѣсня. Нѣсколько дней въ началѣ сбора и въ концѣ уступаются цыганамъ и вообще бѣднякамъ.

Вмѣстѣ со зрѣлыми плодами падаетъ много и зеленыхъ, и кто заботится о хорошемъ качествѣ масла, тотъ не мелетъ ихъ вмѣстѣ, а сортируетъ. Для лучшаго качества масла не нужно

также маслинамъ много залеживаться, иначе онѣ сопрѣютъ и загніютъ, и отъ того масло пріобрѣтаетъ тотъ непріятный запахъ, который непремѣнно сопровождаетъ деревянное масло у насъ въ Россіи, употребляемое для лампадъ въ церквахъ и въ домахъ передъ иконами.

Народъ полагаетъ, что маслиновое дерево можетъ расти и приносить плодъ только близъ моря, при томъ мѣстность та должна быть обращена къ морю. Такъ, за Ульциномъ есть невысокій хребетъ Можура; по склону его, обращенному къ морю, на $^2/_3$ его высоты находятся маслинады, которыя хорошо родятъ; а подлѣ самаго моря есть небольшой кряжъ Пинешъ, и маслины, посаженныя на сторонѣ противоположной морю, растутъ хорошо, но плода не даютъ.

Вообще маслина не любитъ крутой зимы; но, если упадетъ небольшой снѣгъ, который, конечно, не держится болѣе двухъ-трехъ дней, тогда урожай бываетъ лучше.

Болѣе обширную область занимаетъ тутовое дерево (*мурва*): оно хорошо растетъ не только въ самыхъ теплыхъ предѣлахъ Приморья, но и по всей Катунской нахіи на высотѣ 2,000 и болѣе ф. надъ моремъ; притомъ не требуетъ ни особенно хорошей земли, ни большого ухода; часто увидите роскошнѣйшее тутовое дерево возлѣ дома среди голыхъ скалъ, и подъ его густыми вѣтвями въ лѣтніе жары, какъ подъ шатромъ, отдыхаютъ люди и скотина. Рано созрѣвающій плодъ его составляетъ первое лакомство для черногорца. Но главное его назначеніе, конечно, воспитывать шелковичнаго червя (*свилена буба*).

Сравнительно съ областью распространенія этого дерева, шелководство въ Черногоріи находится въ совершенномъ пренебреженіи. Только въ Подгорицѣ, Бѣлопавличахъ, Барѣ и Ульцинѣ женщины занимаются воспитаніемъ шелковичнаго червя, коконы котораго потомъ разматываютъ, прядутъ шелкъ и ткутъ изъ нихъ весьма тонкія матеріи, называемыя *бурунджук*.

Больше же всего коконы (*каданице*, *чаурице*, *махунице*) продаются за границу, и собирается ихъ до 10,000 килогр. Больше

всего даютъ Бѣлопавличи. Покупаютъ ихъ подгорицкіе торговцы по 80 с. за кило; по просушкѣ отъ нихъ останется только $^1/_3$, и тогда они продаются въ Тріестъ по 2 Ф. 40 с.

Когда въ Италіи появилась болѣзнь на червей, тогда Черногорія поставляла туда большое количество сѣмянъ, такъ какъ этой болѣзни въ Черногоріи не было; но въ послѣднее время болѣзнь эта появилась и здѣсь, вслѣдствіе того, что нѣкоторые сами брали сѣмена изъ Италіи, и этой торговли теперь не существуетъ.

Нераздѣлимо отъ сельскаго хозяйства и земледѣлія и пчеловодство. Оно когда-то имѣло большое развитіе въ Черногоріи, но всегда находилось въ первобытномъ состояніи. Нѣтъ, кажется, и теперь ни одного сельскаго дома, который не имѣлъ бы нѣсколькихъ ульевъ. Для нихъ не требуется, какъ у насъ, ни пасѣки, ни теплаго помѣщенія на зиму (*мшаника*); ульи все время стоятъ гдѣ-нибудь въ уголкѣ возлѣ дома; ихъ засыпаетъ снѣгомъ, и они ждутъ, пока этотъ снѣгъ самъ собою стаетъ. Рѣдкій хозяинъ, и то въ особенно сухой и вообще неблагопріятный годъ, поставитъ имъ корму на зиму. А между тѣмъ они приносятъ неимовѣрно большое количество меду: до 30 окъ или 45 килогр., что составляетъ немного менѣе двухъ пудовъ въ лѣто.

Колодка или улей (незанятый пчелами *улиште*, а полный *суд*, во множ. *суди:* «колико *суда* имате?»; называется также *кошница*, *трнка*) просто выдолбленный внутри обрубокъ дерева; лучшій изъ липы, а по прочности самый лучшій изъ *медвѣжьей лѣсковины* (corylus colurna); сбоку летокъ и внизу отверстіе для выемки меда и для чистки улья; сверху покрываютъ доской или корой какого-нибудь дерева; привалятъ этотъ кровъ каменьями, и улей готовъ. Когда ставится новый улей, то внутри его прикрѣпляется готовый сотъ, къ которому послѣ пчелы будутъ прилагать свою работу; это называется *заставни сат*. Для приманки пчелъ улей внутри натираютъ особенною травой (челинска любица) родъ мелисы. Здѣсь пчелы много роятся (*пуштаю*), если

особенно благопріятный годъ. Первый вылетѣвшій рой называется *првенац;* отъ этого можетъ быть новый рой *парояк*, въ Подгорицѣ *другенац;* бываетъ наконецъ, что и отъ этого послѣдняго вылетитъ рой, который въ Подгорицѣ называется *третьенац.* Такое роенье зависитъ, конечно, отъ продолжительности лѣта и вообще теплаго времени. Мы видѣли на Цетиньѣ, что иногда во второй половинѣ января, когда особенно пригрѣетъ, пчелы вылетаютъ изъ ульевъ и носятся въ воздухѣ. Продолжительностью же лѣта объясняется и большое количество вынимаемаго меда. Главное количество меда даетъ послѣдній лѣтній мѣсяцъ; если же онъ сухой и цвѣтовъ мало, то мало будетъ и меду. Если пчелы сильно нападаютъ на виноградъ при уборкѣ его, это значитъ, что имъ нѣтъ взятка въ полѣ.

При окончательной выемкѣ меда нѣкоторые рои, какъ и у насъ, убиваютъ. Торговля медомъ и воскомъ незначительна; часть продается въ города, а часть оставляется для себя. Изъ меда дѣлаютъ медовину или употребляютъ его, какъ лакомство; подмѣшиваютъ въ кушанье, напр. въ скорупъ, заслащиваютъ ракію и употребляютъ, какъ лѣкарство. Часть воска оставляютъ для приготовленія свѣчей, чтобы ставить въ церкви или зажигать дома въ особенные дни; но теперь и этого мало, а все ищутъ въ лавкѣ. Въ Васоевичахъ покупаютъ воскъ и медъ Гусинцы, платя за оку меда 34 с., а за воскъ около 2-хъ флор. По статистикѣ за 1880 г. въ Черногоріи было 15,000 ульевъ приблизительно на 20,000 домовъ.

Къ сельскому же хозяйству должно быть причислено и собираніе персидской ромашки (бухарица), руя и лавроваго листа, такъ какъ въ томъ участвуютъ исключительно поселяне и собираютъ эти предметы со своихъ собственныхъ участковъ.

Отъ ромашки собирается цвѣтъ, который закупаютъ по-мелочи торговцы въ городахъ, высушиваютъ на солнцѣ, и когда сборъ окончится, продаютъ свои партіи какому-нибудь главному скупщику, а тотъ продаетъ ромашку гуртомъ въ Тріестъ. Она собирается въ гористыхъ и притомъ солнечныхъ мѣстахъ Катун-

ской, Рѣцкой и Лѣшанской нахій, частью въ Цермницѣ, въ Кучахъ и окрестностяхъ Подгорицы, въ Бѣлопавличахъ и около Никшича; но есть и въ другихъ мѣстахъ, даже въ глубокихъ долинахъ р. Пивы. Ея много стали разводить искусственно въ Далмаціи и Приморьѣ, потому что явился большой спросъ; глядя на то, стали было нѣкоторые разводить её и въ Черногоріи; но дикая черногорская ромашка всегда цѣнилась выше, и теряла иногда цѣну, если главный скупщикъ смѣшивалъ ту и другую. Въ послѣднее же время сильный запросъ на неё упалъ, а потому упали и цѣны. Это обстоятельство должно остановить начавшееся было въ Черногоріи культивированье этого растенія; но запросъ на природную, черногорскую не останавливается, хотя цѣна на нѣкоторое время и понизилась. Выше также цѣнится ромашка съ неразвернувшимся еще цвѣткомъ.

Руй или сумакъ (rhus cottinus изъ семейства terebinthaceae; итальянское scotano, нѣмецкое Perükenbaum) служитъ для краски и выдѣлки сафьяновъ и другихъ кожъ; а изъ Черногоріи сталъ вывозиться за границу только съ 1868 г. Это кустарникъ достигающій иногда роста маленькаго деревца, съ прекрасными овальной формы листьями, имѣющими смолистый, бальзамическій запахъ; цвѣтъ его выходитъ пучкомъ, какъ на бузинѣ, который потомъ обращается въ бѣлыя пуховыя кисти, по которымъ нѣмцы и дали ему названіе. Онъ растетъ всюду по Черногоріи между известковыми скалами, особенно, по замѣчанію черногорцевъ, по такъ называемому бѣлому известняку (*біели кри*), если только мѣстность не обращена прямо къ сѣверу. Но больше всего собираютъ его въ Рѣцкой нахіи, особенно въ Люботинѣ, гдѣ его оберегаютъ отъ скота, какъ и поля, потому что мелкій скотъ, особенно козы, его охотно ѣдятъ. Его сборъ съ Николина дня (9-го мая) и до Малой госпожи (8-го сентября). Срѣзываютъ вѣтви косіеромъ, сушатъ ихъ, потомъ ошмыгиваютъ листъ и молотятъ палками на чистомъ каменномъ гумнѣ или на

полу въ домѣ, и когда листъ достаточно измельченъ, его просѣиваютъ на рѣшетѣ, чтобы очистить отъ мелкаго порошка и пыли, ссыпаютъ въ мѣшки и свозятъ на Рѣку въ магазинъ, гдѣ онъ и остается до тѣхъ поръ, пока не найдется скупщикъ на весь руй, покупая его у правительства на аукціонѣ. Первымъ его хозяевамъ, въ то же время сборщикамъ (нѣкоторые даютъ собирать изъ половины) платится за мѣру въ 20 окъ 1 Ф. 70 с. или за 1 оку 10 с. Иногда его продается на 200,000 флориновъ.

Злоупотребленія нѣкоторыхъ сборщиковъ или покупщиковъ, состоящія въ томъ, что подмѣшиваютъ и другія листья, а для тяжести прибавляютъ мелкіе камушки, заставили тріестскихъ покупщиковъ поставить условіемъ, чтобы доставляли руй цѣльными листьями и съ вѣточками, причемъ, конечно, насколько облегчается уборка, настолько понижается и цѣна; поэтому въ послѣднее время сборъ его пріостановился. Да и вообще цѣна на руй падаетъ, вслѣдствіе того что найдены его суррогаты.

Собираніе лавроваго листа началось недавно, а теперь требуется онъ въ вѣтвяхъ, такъ какъ предназначается исключительно для вѣнковъ на гроба и въ другихъ случаяхъ. Лавра множество въ окрестностяхъ Бара и Ульцина, а также въ устьяхъ рѣки Черноевича, на ея островахъ; а на Горнемъ-Блатѣ островокъ Космачъ весь покрытъ лавромъ.

Въ недавнее же время появился спросъ на дерево *косцелу* (celtis australis), о которомъ мы говорили въ I т. нашего сочиненія (стр. 225—296), объяснивъ въ то же время, для чего оно служитъ. Здѣсь дополнимъ свѣдѣніемъ, въ какомъ видѣ оно требуется за границу. Одинъ торговецъ продалъ 800 квинталовъ (8 т. килогр.) дерева по слѣдующимъ размѣрамъ: въ окружности должно имѣть не больше 1 метра и не меньше 20 с.; а длина обрубковъ отъ $1\frac{1}{2}$ до 3 метровъ; значитъ, уничтожаются самые

лучшіе экземпляры, молодые и свѣжіе для того, чтобы получить только одинъ хорошій обрубокъ, а остальное бросить. Такую эксплоатацію правительство, кажется, остановило; а въ то же время обратило вниманіе на размноженіе этого дерева, для чего въ подгорицкомъ разсадникѣ отведено мѣсто и для него.

5. Лѣсъ.

Марино Болица (1614 г.) говоритъ, что въ его время ботаники Италіи и другихъ странъ Европы пріѣзжали въ Которъ для закупки въ Черногоріи различныхъ лѣкарственныхъ травъ, и что въ то же время тамъ добывалась «мягкая смола, называемая *катрамъ*, которую торговцы отправляли большею частью въ Венецію» (Т. I, прилож. стр. 792). Это былъ, конечно, лѣсной продуктъ; а въ настоящее время не собирается больше лѣкарственныхъ травъ, которыхъ, безъ сомнѣнія, нашлось бы много и теперь, не производится гонки смолы, прекратившейся вслѣдствіе истребленія лѣсовъ. Впрочемъ, вывозится изъ Черногоріи небольшое количество корня горечавки (gentiana, по-черногорски линцура).

Намъ остается сказать только нѣсколько словъ о лѣсномъ хозяйствѣ, какъ объ отрасли сельской экономіи.

Собственно лѣсного хозяйства въ Черногоріи не существуетъ и все оно заключается въ одной эксплоатаціи лѣсовъ. Для означенія лѣса въ Черногоріи существуютъ два слова *гора* и *шума* безъ различія, занимаетъ онъ большое пространство или малое. Французскій инженеръ Леларжъ, лѣтомъ 1891 г. путешествовавшій по Черногоріи для изслѣдованія ея лѣсныхъ богатствъ съ цѣлью ихъ эксплоатаціи, воротившись изъ путешествія, выразился объ нихъ такъ: «То, что мы разумѣемъ подъ именемъ лѣса (la forêt), я здѣсь не нашелъ». Дѣйствительно въ извѣстныхъ частяхъ Черногоріи (Васоевичи, Пива, окрестности Колашина, частью Пиперы, Бѣлопавличи, Дробняки, окрестность

Никшича, кое-гдѣ въ Кучахъ) есть достаточно лѣсовъ; но они не представляютъ собою такой сплошной массы на большомъ неоглядномъ пространствѣ. Мѣстами они тянутся вдоль какой-нибудь долины часа на $1^1/_2$ (до 8 килом.); но вы видите сейчасъ надъ нею совершенно голые ея края. Отдалившись и ставъ на возвышеніи, вы увидите эти лѣса островами на голомъ фонѣ изъ скалъ или травянистыхъ плато. Тѣмъ не менѣе есть, такъ сказать, отдѣльныя дачи, въ которыхъ лѣсъ густой, темный, гдѣ сряду можно найти прекрасныя строевыя деревья. Густому лѣсу есть названіе *халуга* или *алуга*, а также *тмор; гвозд*—тоже лѣсъ въ скалистой мѣстности, а есть мѣста, называющіяся этимъ именемъ, и гдѣ нѣтъ вовсе лѣсу, который, безъ сомнѣнія, когда-то былъ и исчезъ. Лѣсъ, составляющій чью-либо собственность, называется *дубрава;* отдѣльный лѣсокъ—*гай; кита*—лѣсокъ на вершинѣ горы; густой лѣсъ, хотя бы и не высокій, гдѣ больше кустарника (грменье) называется *рамеж;* (срв. стар. рус. *рамень*) говорятъ: «у оном *рамежу* ми смо изгубили пут». Иногда и *луг,* собственно травянистое низкое мѣсто, означаетъ мѣстность съ лѣсомъ, оттуда особенная порода дуба *лужник, лушки ясен* (тоже *лучкоясен*). Лѣсъ, изъ котораго берутъ дрова или гдѣ рубятъ вѣтви для корма скоту называется *забіо, забьель* и *листоспк* *). По несчастію (а можетъ быть, и по счастію) всѣ эти лѣса находятся въ сторонѣ отъ главныхъ дорогъ и лежатъ втунѣ; а Черногорія всякій брусъ или балку, доски и другой строевой и подѣлочный матеріалъ получаетъ изъ Тріеста и Фіуме. Впрочемъ, отчасти тутъ виновато и неумѣніе черногорца пользоваться этими богатствами. Распилкою, напр., деревьевъ на доски занимаются въ Черногоріи пильщики, приходящіе изъ Турціи (*шегари* или *шегачи*, также *пилари*); а сами черногорцы разкалываютъ дерево съ помощью топора и клиньевъ, и при этомъ получаютъ

*) Даничичъ толкуетъ: *забьлъ* — silva septa; а въ Душановомъ законникѣ означаетъ чью-либо собственность *забран*: «Село селомь да пасе, коудѣ едно село, тоудѣи и дроуго, развѣ *забьль законитыхъ* (отъ *забьла*) и ливадь законитихь, никто да не пасе» (ст. 16).

одну только доску (шириною 15, а толщиною 5 с.). Передъ послѣднею войной начата была эксплоатація лѣса надъ р. Морачей, при чемъ сплавляли бревна по этой послѣдней рѣкѣ и послѣ доводили ихъ тоже водой до Рѣки, гдѣ и устроены были пилы, дѣйствовавшія водяною силой. Вскорѣ однако началась война, и работа прекратилась. Взявшаяся за это дѣло французская компанія обанкротилась, оставивъ черногорцамъ устроенную ею лѣсопильню, остатки которой можно видѣть и теперь; а на мѣстѣ эксплоатаціи въ Ивачевомъ-долѣ и Трманьѣ (въ Ровцахъ) мы видѣли еще массу срубленнаго лѣса, валяющагося и гніющаго на мѣстѣ. О лѣсопильной мельницѣ, устроенной близъ Никшича княземъ Николаемъ, мы уже говорили; она работаетъ до сихъ поръ, и отсюда доски и бревна доставляются уже и на Цетинье. Въ этомъ (1892) году произведены новыя изслѣдованія лѣсныхъ богатствъ Черногоріи французскимъ инженеромъ Леларжемъ, командированнымъ отъ общества желѣзныхъ дорогъ Дековиля, для чего проектированы были и желѣзныя дороги этой системы; одна — по направленію къ Никшичу, другая отъ Подгорицы въ Васоевичи и Колашинъ. Дѣло это однако не состоялось, потому что взаимная польза не отвѣчала бы громаднымъ затратамъ.

А между тѣмъ до настоящаго времени идетъ эксплоатированіе лѣса для народныхъ нуждъ и народными способами.

У правительства есть мысль облѣсить нѣкоторыя мѣстности и уже дѣланы попытки разсаживать лѣсъ (на Горицѣ возлѣ Подгорицы); но, чтобы водворить какой-нибудь порядокъ въ лѣсномъ хозяйствѣ, необходимо прежде всего привести въ извѣстность по крайней мѣрѣ, какое пространство занимаютъ лѣса, какъ то сдѣлано относительно пашни и покосовъ. А покуда этого нѣтъ, далеко не достигаютъ цѣли всѣ мѣры, принимаемыя правительствомъ для охраненія существующихъ лѣсовъ, и попытки для ихъ раціональной эксплоатаціи.

Итакъ нашему разсмотрѣнію подлежитъ только чисто народное лѣсное хозяйство, основанное на способахъ, усвоенныхъ народомъ изстари отъ его предковъ.

Говоря о подготовкѣ земли подъ пашню, мы уже упоминали, что для этого извѣстный участокъ вырубается, и этотъ вырубленный лѣсъ называется *лаз*, а если онъ вырубленъ узкою полосой, то — *лазина*. Иногда, особенно въ старое время, такой *лазъ* снова запускался подъ лѣсъ, на что указываютъ носящія это названіе мѣстности, въ настоящее время снова покрытыя лѣсомъ, какъ Царев-лазъ въ Рѣцкой-нахіи, гдѣ происходила знаменитая битва (1714 г.), и нѣсколько лазовъ близъ Колашина, въ Пивѣ и др. мѣстахъ. Это названіе часто упоминается въ старинныхъ грамотахъ. Такъ въ дарственной грамотѣ Иванбега цетинскому монастырю говорится, что отъ земель обработанныхъ, съ нивъ или покосовъ церкви дается четвертая часть, «а от *лаза* седма»; а если кто самовольно «посиече *лазъ* или посиече лиесь у халугу, да му црква све узме».

Приведемъ и еще мѣста изъ той же грамоты: «приложихь — гору и дубраву и лазе»; «дубраву кастріть или лазе или дрва»; «оттолѣ на врьхь старе лазине». Изъ этого видно, что лазъ былъ не только вырубленное уже мѣсто, но и такое, которое было покрыто лѣсомъ и его можно было рубить, какъ и дубраву. Въ настоящее же время однажды срубленный лѣсъ никогда больше не возобновляется, потому что по срубу тотчасъ же пускаютъ скотину, которая и уничтожаетъ всю молодую поросль. Иногда нарочно срубаютъ большія деревья единственно для того только, чтобы дать стаду объѣсть свѣжіе листья и обглодать молодую кору *(брстити)*. Нерѣдко случается, что срубятъ часть лѣса на какомъ-нибудь крутомъ склонѣ, затѣмъ ударитъ сильный вѣтеръ и повалитъ все остальное. Есть особый способъ подготовленія деревьевъ на срубку для построекъ: на немъ обдираютъ кругомъ кожу въ видѣ широкаго пояса и оставляютъ до слѣдующаго года, пока засохнетъ, и тогда его срубаютъ; это называютъ *лубодер*.

Въ послѣднее время правительство издало строгіе наказы противъ истребленія лѣса, и самъ народъ начинаетъ воздерживаться отъ того. Больше всего важность и полезность этихъ

распоряженій сознана въ мѣстахъ, гдѣ давно уже чувствуется недостатокъ въ лѣсѣ. На моихъ глазахъ находящееся надъ Цетинскимъ полемъ (въ южномъ его концѣ) Диновобрдо покрылось частымъ молодымъ лѣсомъ, бывши прежде почти совсѣмъ оголеннымъ. Прекрасно также охраняютъ свой лѣсъ на Ловченѣ Нѣгуши, не давая никому срубить ни одного дерева безъ вѣдома общины. Во многихъ мѣстахъ истребленъ лѣсъ турками, какъ въ Дугѣ-никшицкой и на южной сторонѣ Сутормана, чтобы удобнѣе открывать непріятеля и дѣйствовать противъ него. Много его также истреблено и черногорскими войсками въ послѣднюю войну, а также семействами усташей изъ Герцеговины и Васоевичей, когда они обречены были проводить жизнь въ этихъ лѣсахъ, не имѣя никакого крова.

Въ старой Черногоріи, кромѣ высокихъ горъ, какъ Ловченъ, Сутормань, Пусти-лисанъ, Цуцкая Буковица, не только не существуетъ лѣса, но и вообще нѣтъ большихъ деревьевъ, годныхъ для постройки. Это большею частью рѣдколѣсье, состоящее изъ дуба, граба и ясеня. Лѣсъ этотъ служитъ для мелкихъ домашнихъ подѣлокъ, для дровъ и для корма скоту. Обыкновенно съ конца іюля и въ продолженіе августа обрубаютъ вѣтви преимущественно дуба и складываютъ ихъ въ стожки вокругъ высокой жерди, какъ сѣно, обращая комельки наружу. Листъ на этихъ вѣтвяхъ во всю зиму сохраняется зеленымъ и тогда, постепенно разбирая эти стожки, имъ кормятъ мелкую скотину. Чтобы не проникла снизу влага, подъ ними выстилается слой изъ одного ряда камней. Уборка вѣтвей называется *сѣчи лист*, и оттуда названіе *листосѣк;* иначе говорятъ и *кастрити* лѣсъ или дерево; но это больше въ смыслѣ подрѣзки дерева, чтобы усилить корни и главный стволъ, послѣ чего дерево еще больше вѣтвится и покрывается болѣе густою листвой *(подмладити)*. И это слово встрѣчается въ старыхъ грамотахъ. Такого рода обрубаніе вѣтвей для корма скота мы встрѣчали въ Сербіи, а также въ нѣкоторыхъ австрійскихъ провинціяхъ, какъ Крайна, Штирія и Тироль. Дерево, конечно, этимъ увѣчится

и представляетъ собою сначала какую-то рогатую соху, а потомъ, одѣвшись снова листомъ, имѣетъ видъ зеленаго столба; тѣмъ не менѣе оно остается живымъ. Иногда вырубается цѣлый участокъ до корня; это дѣлается для выжиганія извести; но и тогда, если не пускаютъ скотину, черезъ пять лѣтъ лѣсокъ вырастаетъ настолько, что дѣлается опять годнымъ для той же цѣли; а черезъ 10 лѣтъ будутъ уже деревья, годныя для кола и нетолстыхъ сохъ. Такого рода неизбѣжное истребленіе нельзя запрещать, и оно не приноситъ общаго ущерба, если только послѣ того не пускаютъ козъ, что, къ сожалѣнію, часто не соблюдается; и тогда лѣсъ погибаетъ навсегда. Это дѣлается вслѣдствіе того, что нѣтъ хорошихъ пастбищъ; но и въ такихъ мѣстахъ, какъ Васоевичи, гдѣ достаточно пастбищъ, заготовляется мало сѣна, а потому и тамъ практикуется листосѣкъ. Тамъ для этого рубятъ преимущественно буковыя вѣтви и, кромѣ того, середи зимы при недостаткѣ тѣхъ запасовъ, рубятъ вѣтви хвойныхъ деревъ, особенно молики (pinus peuce), и ихъ ѣстъ скотина. Къ нѣкоторымъ лѣснымъ породамъ черногорецъ чувствуетъ особенную любовь. Буковый лѣсъ черногорецъ особенно любитъ, потому, во-первыхъ, что онъ даетъ самую густую тѣнь, такъ какъ листья на тонкихъ вѣточкахъ располагаются горизонтально надъ землею; во-вторыхъ, онъ занимаетъ, послѣ хвойныхъ, самую высокую, слѣдовательно самую холодную зону, которую считаютъ и самою здоровою. Изъ буковаго лѣса вытекаютъ самые здоровые ключи, и если ключъ пробивается гдѣ-нибудъ далеко отъ всякаго лѣса и въ мѣстности совсѣмъ низкой, какъ, напримѣръ, въ Каручѣ (Рѣцкой нахіи, гдѣ производится цеклинская рыболовля), какъ скоро онъ выноситъ иногда буковыя листья, вода его считается здоровою. Для скота—буковыя деревья лучшее *пландиште* (полуденное отдохновеніе стадъ), тѣмъ болѣе, что букъ никогда почти не бываетъ одинокимъ деревомъ, а всегда въ группѣ, что зависитъ отъ его плода, заключающаго въ себѣ нѣсколько зеренъ, которыя такъ и вырастаютъ кучкой или семьей. Группа деревъ, выросшихъ изъ сѣмянъ кучкой, называется *омар;* а если

рощица образуется изъ корней, то — *изданци* (арнаут. *копиле*).

Любятъ черногорцы и ель, потому что подъ ея вѣтвями, спускающимися шатромъ до земли, всегда можно найти сухое убѣжище отъ дождя, какъ и отъ снѣга. Въ постройкѣ она называется *сладко дрво* и считается непрочнымъ.

О косцелѣ мы уже говорили, что она въ чести за густую тѣнь, которую она даетъ въ самой голой мѣстности, при томъ на такой каменистой почвѣ, гдѣ не растетъ никакое другое дерево. Кленъ и тисъ почитаются за свою твердую древесину, вслѣдствіе чего изъ нихъ можно вырѣзывать по народному вкусу изящныя вещи. Вязъ почитается, кажется, единственно за то, что сильно растетъ, широко раскидывая свои вѣтви, хотя бы стоялъ на скалахъ, такъ какъ корни его проникаютъ далеко и глубоко въ щели этихъ скалъ и находятъ тамъ для себя обильную пищу. Нравится черногорцу и липа съ ея густою мягкою листвой и ароматомъ ея цвѣта; но съ нѣкоторымъ презрѣніемъ относится онъ къ ея слишкомъ мягкой древесинѣ, хотя и находитъ въ томъ удобство при выдалбливаніи колодокъ для ульевъ или для какой нибудь посуды. Въ большомъ уваженіи дубъ. Церъ въ особенности даетъ много жара и потому говорятъ: «нема жара безъ церова паня». Другія породы дуба цѣнятся за твердость дерева, его прочность въ издѣльяхъ разнаго рода и особенно за способность противостоять атмосфернымъ вліяніямъ. Въ Васоевичахъ самый твердый дубъ названъ *бѣлошум* или *срчево дрво*; въ другихъ мѣстахъ — *стрж*.

Во всякомъ деревѣ въ его стволѣ различаютъ слѣдующія части: *кора*, потомъ *бѣлика*, *бѣловина* или *бак*, *баковина*—первый слой подъ корой, обыкновенно бѣлаго цвѣта и слабый въ издѣліи, и *стрж* или *срчевина* — середина красноватаго цвѣта или темная и самая твердая.

Вырубленный изъ дерева брусъ или бревно называютъ *шуль*, *шуляк* (во множ. ч. шулеви); а короткій обрубокъ *трубац* (во

мн. ч. трубчеве). Оставшаяся на корню часть ствола на корнѣ называютъ *пань* или *пенят*.

Червь, уничтожающій срубленное дерево, называютъ *сипа* или *сипац*, отъ котораго оно обращается въ мелкій порошокъ, и это называютъ *дрво бишћ*. Есть и особенная муха, которая такимъ же образомъ точитъ дерево.

X.

СКОТОВОДСТВО.

1. Значеніе скота вообще въ экономической жизни черногорца.— Различные виды домашняго скота.— Лошади: опредѣленіе хорошихъ и дурныхъ качествъ; примѣты; все, что относится къ ѣздѣ на лошади. — Крупный рогатый скотъ; его качества; уходъ за нимъ, пастьба.

Общее названіе скота — *живо*, *стока*, *марва* и *мал:* «Имате ли што живо или имате ли што стоке?» спрашиваютъ, на что отвѣчаютъ: «он има велики мал.» Первое — означаетъ самое малое количество скота, хотя бы двѣ-три козы; второе — когда набирается стадо, состоящее изъ овецъ и козъ; *марва*—заключаетъ въ себѣ общее понятіе о скотѣ; оттуда *марвени мъкар*, а *малъ*—множество скота, въ которомъ выражается уже богатство дома. Этимъ словомъ иногда означается вообще имущество: «дiелити мал» значитъ дѣлить все имѣнье, состоящее изъ скота и движимости *). Это послѣднее выраженіе и даетъ намъ понять, что главное богатство свое черногорецъ

*) Въ одной записи 1582 г. стоитъ такое выраженіе: «утверждено подъ страшномъ клетвомъ и кастизіомъ Ферманима от цетиня и тапіяма ни *иманъ пасти*, ни орати, ни лаза сѣщи безъ упроса церковнаго».

Срв. у монголъ *мал* — скотъ и тоже главное имущество.

полагаетъ въ скотѣ, и всякій скажетъ вамъ: «мы живимо о стоци». Поэтому недородъ хлѣба черногорцу легче перенести, чѣмъ недостатокъ въ травѣ для паствы лѣтомъ и въ сѣнѣ на зиму. И въ этомъ отношеніи жители приморской половины, загроможденной скалами и совершенно лишенной сѣнокосовъ, страдаютъ меньше; такъ какъ они и не разсчитываютъ на сѣно, кормя свой скотъ листомъ и вѣтками, и сообразно съ тѣмъ не держатъ много скота. Но тяжело бываетъ въ этомъ случаѣ жителямъ тѣхъ мѣстъ, гдѣ зима продолжительнѣе, а скота держится много въ разсчетѣ на сборъ сѣна (въ этомъ 1892 г. въ Пивѣ впервые начали рубить вѣтки для корма скота). Поэтому обѣднѣніе въ Черногоріи сказалось больше въ тѣхъ краяхъ, гдѣ держали много скота, какъ Баняны съ Опутной Рудиной, Никшицкая околина, частью Пива, Дробняки, Васоевичи, Кучи и Бѣлопавличи. Такое явленіе, очевидно, указываетъ, что скотоводство составляетъ главное богатство, по крайней мѣрѣ, для половины Черногоріи. Оно такъ срослось съ бытомъ черногорца, что нахіи, не имѣющія своихъ планинъ, какъ Лѣшанская, Команы, Цермница, и потому не имѣющія возможности хорошо прокормить свой скотъ лѣтомъ дома, отдаютъ его на лѣто въ чужія руки, гдѣ есть планины и иногда очень далеко, чтобы получить только половину отъ приплода и отъ молочныхъ скоповъ. Въ предыдущихъ отдѣлахъ мы видѣли, что продуктами скотоводства черногорецъ самъ питается и одѣвается; а отъ продажи ихъ пріобрѣтаетъ средство для удовлетворенія всѣхъ остальныхъ своихъ потребностей, начиная съ уплаты государственной подати и оканчивая высшими потребностями, какъ содержаніе церкви и школы и т. п. И, несмотря на такую роль скотоводства въ жизни черногорца, оно, можетъ быть, еще больше, чѣмъ земледѣліе, остается при старыхъ способахъ и напоминаетъ собою пастушескій бытъ номадовъ. Впрочемъ, принимая во вниманіе вообще культурную степень, на которой находится Черногорія, главнымъ образомъ вслѣдствіе внѣшнихъ обстоятельствъ, заключающихся въ ея географическомъ и политическомъ положеніи, врядъ ли и возможны

радикальныя измѣненія въ дѣлѣ, слившемся, такъ сказать, въ одно съ жизнію народа. Въ этомъ случаѣ, какъ и въ другихъ, князь Николай дѣлалъ попытку поставить на раціональную ногу свое собственное скотоводство и соединенное съ нимъ молочное хозяйство, чтобы тѣмъ показать примѣръ народу; но практика не оправдала этихъ пріемовъ и дала, напротивъ, указанія, что та система на теперешней черногорской почвѣ и нераціональна.

Основу въ черногорскомъ скотоводствѣ составляютъ овцы и козы; крупный рогатый скотъ держится въ томъ только размѣрѣ, въ какомъ онъ необходимъ при хлѣбопашествѣ, какъ рабочая сила. Лошадей держатъ главнымъ образомъ для переноски тяжестей, а затѣмъ и для болѣе легкихъ передвиженій. Наконецъ въ нѣкоторыхъ мѣстахъ держатъословъ и муловъ или лошаковъ. Начнемъ наше изложеніе въ обратномъ порядкѣ, т. е. съ той породы, которая меньше распространена, чтобы потомъ съ бо́льшимъ вниманіемъ остановиться на породѣ, составляющей основу скотоводства.

Ословъ держатъ больше всего въ Ульцинѣ, потомъ въ Барѣ, въ окрестности Подгорицы, въ Цермницѣ и въ окрестности Цетинья исключительно въ селѣ Бѣлошахъ. Это животное на короткихъ разстояніяхъ по каменистымъ дорогамъ могло бы съ большою пользой служить не только по всей Катунской нахіи, но и въ прилегающихъ къ ней другихъ нахіяхъ до герцеговинской границы и до Никшича, тѣмъ болѣе, что содержаніе его стоитъ дешевле всякаго другого животнаго; но противъ него существуетъ у черногорцевъ предубѣжденіе, и если бы кто-нибудь изъ непоименованныхъ выше мѣстностей купилъ осла, его подняли бы на смѣхъ (въ послѣднее время, конечно, это измѣнилось). Такого предубѣжденія однако не существуетъ противъ лошаковъ (*маска* или *масак* и *мулин; муле*—осленокъ), которыхъ держатъ и Нѣгуши, и Байцы, и Рѣцкая нахія, и др. Въ Байцахъ существуетъ даже обычай, что, если у кого-нибудь издох-

нетъ лошакъ, цѣлое племя покупаетъ ему новаго. Лошаки дорого цѣнятся, потому что дѣйствительно въ каменистыхъ горахъ это животное незамѣнимо: лошакъ несетъ на себѣ тяжесть такую же, какъ лошадь, а копыта у него тверже, чѣмъ у лошади, и потому ходъ по скаламъ вѣрнѣе; онъ можетъ проходить по такой мѣстности, гдѣ лошадь не можетъ пройти, и при томъ шагъ его весьма скорый. Одинъ недостатокъ лошаковъ — это то, что они всегда злы и капризны: бьютъ ногами и кусаютъ зубами, но только чужого человѣка, по отношенію же къ своимъ, даже по отношенію къ дѣтямъ это самое покорное животное; а прійдетъ норовъ, то сброситъ вьюкъ, несмотря ни на кого, и такой лошакъ называется *усóвна маска*.

Что касается лошадей, то цѣлая старая Черногорія не имѣетъ еще и теперь всѣхъ условій для ихъ содержанія, а прежде и вовсе ихъ не для чего было держать и негдѣ. Дороги были таковы, что по нимъ можно было только проходить пѣшкомъ или на лошакѣ; и теперь еще въ нѣкоторыхъ мѣстахъ если спросите о разстояніи, то вамъ отвѣтятъ: «пѣшкомъ часъ, а на лошади полтора». Въ Цермницѣ и теперь вы не можете найти ни одной наемной лошади, такъ какъ онѣ имѣются только у весьма немногихъ главарей, которые и держатъ ихъ единственно для своего удовольствія. То же самое въ Цуцахъ, въ Лѣшанской нахіи и въ другихъ мѣстахъ. Кромѣ устроенныхъ въ послѣднее время шоссейныхъ дорогъ, по которымъ проходятъ легкія коляски съ пассажирами и тяжело нагруженныя телѣги, и одной дороги отъ Цетинья до Грахова, по которой можно легко проѣхать на лошади, всюду легче пройти пѣшкомъ, чѣмъ проѣхать. Дорого также и содержаніе лошади въ этихъ мѣстахъ, гдѣ нѣтъ собственнаго сѣна, кромѣ съ большимъ трудомъ собираемаго *виша*. А середи лѣта часто не достаетъ и воды; даже на Цетиньѣ до проведенія воды съ горъ, прибывающіе изъ Подгорицы извозчики съ вьючными лошадьми предпочитали въ тотъ же день къ вечеру возвращаться на Рѣку. Одно лѣто имъ было приказано тотчасъ удаляться, вслѣдствіе недостатка воды. Въ послѣднее

время однако на Цетиньѣ завелось нѣсколько колясокъ, а иные держатъ и верховыхъ лошадей, потому что имѣютъ заработокъ по новымъ дорогамъ. Больше лошадей держатъ въ другой половинѣ, къ сѣверу отъ Подгорицы и Никшича, потому что тамъ есть обширныя равнины, по которымъ можно проѣхать, и достаточно корма. Больше же всего держали и держатъ лошадей въ Пивѣ, Дробнякахъ и Васоевичахъ, гдѣ нѣтъ скалъ, и горы, какъ ни высоки, всегда покрыты землею, всюду есть вода и отличныя пастбища.

До послѣдней войны въ этихъ мѣстахъ не было почти дома, который не имѣлъ бы лошади, а иные имѣли *эргелу*, т. е. десятокъ и больше лошадей или цѣлый заводъ. Главный жеребецъ въ ней назывался *пастух*, который и оберегалъ ввѣренное ему стадо. Тогда была своя порода лошадей и отсюда покупали въ Черную-Гору. Но война совсѣмъ разорила эти края; особенно пострадали Васоевичи, гдѣ всѣ села были сожжены и въ нихъ все имущество, крупный и мелкій рогатый скотъ былъ съѣденъ, а лошадей часть погибла, часть должны были отъ нужды распродать. Потомъ стали опять обзаводиться лошадьми и появилась своя доморощенная порода; но въ общемъ они еще не могутъ обойтись безъ покупки лошадей извнѣ, главнымъ образомъ изъ Герцеговины и Старой Сербіи. Это небольшія, но плотныя лошади, одинаково годныя подъ верхъ и подъ вьюкъ. Отсюда эта порода распространяется и по остальной Черногоріи; но болѣе красивыхъ, горячихъ, легкихъ, верховыхъ лошадей, хорошихъ въ тоже время для ѣзды по камнямъ, получаютъ изъ албанскихъ краевъ, гдѣ есть своя хорошая порода, въ которой есть примѣсь, хотя и отдаленная арабской расы (*сустримак*, собственно помѣсь вообще хорошаго, породистаго жеребца съ простою расой; бранно такъ называютъ и человѣка).

Надобно сказать правду, черногорецъ не искусный ѣздокъ, не умѣетъ онъ ни хорошо выѣздить коня, ни держать его, какъ слѣдуетъ, и въ этомъ отношеніи отдаетъ преимущество турку; но онъ любитъ гарцовать на конѣ, и при его вообще хорошемъ фи-

зическомъ развитіи и смѣлости, держится на самомъ дикомъ конѣ; часто случается, что онъ падаетъ и убивается, и при всемъ томъ ему пріятно, чтобы конь подъ нимъ скакалъ и бѣсился; не умѣетъ онъ однако довести коня до полнаго послушанія.

Кромѣ различія по полу *ждріебац* и *кобила*, различаютъ *хате* и *парипе*, первые породистые жеребцы, вторые — мерины; потому въ пѣснѣ дары распредѣляются такъ:

«Кнезовима хате покланяйте
Кметовима осреднье парипе».

Кобыла въ болѣе благородномъ смыслѣ называется *бедевія*. Вотъ характеристичныя черты коня боевого:

Добар доро на колаче скаче:
У пријѐко дванаест аршина,
У дужину двадесет и четири,
У висину три копля јуначка.

— * —

Дој ми, царе, коня *разломлена*,
Нејахана тридесет година;
И дај мене саблу *посталицу*,
Невадьену тридесет година.

Между именами лошадей кромѣ названія по масти, часто коня называютъ лебедемъ:

А пред нима Скочич барјактаре
На *лабуда*, ка на горску вилу».

Иногда называютъ и журавлемъ — *ждрал, ждралине*; и *ластавица*:

Салт не шетье змију *ластавицу* (коня),
Само јој се шета по авліи.

Послѣ быстроты и легкости скока цѣнится въ конѣ его сила и выносливость, что выражается въ широкой груди:

«Пред војском је од Острога бане (игуменъ)
На негова *широка дорина*».

Конь съ широкою шеей и грудью и вообще крѣпкій, какъ сбитый, называется *токмак*.

Масти различаются слѣдующія: *дьогат* или *бјелаш*—бѣлый, *зелен*— сѣрый (рѣдко *сури*, только *сура бедевија* въ пѣсняхъ); *алат* — рыжій, *дорат* — гнѣдой (есть и смѣсь), *вранац* — вороной, *мрков* — карій и темногнѣдой, *кулаш* — чалый, если при томъ среди темныхъ или сѣрыхъ волосъ много рыжихъ; а если больше темныхъ, то *чилаш*, въ родѣ этого — *гньед*, *брняш* — съ небольшой лысиной на лбу, *баляст* — съ лысиной во всю морду; *путаљ* — бѣлоногій; *пулат* (дьогат) — съ черными круглыми пятнами по бѣлой шерсти; *шарац* — пегій; *тьеталь* — со звѣздочкой на лбу; *чакараст* — бѣлоглазый и др. По мастямъ даются и имена: *дього*, *доро*, *зекан* и т. д.

Есть примѣты, по которымъ опредѣляются различныя качества коня: если темя между ушами выдается острое и вообще сухая голова или, если уши навострены и съ малою шерстью на нихъ, то конь живой, быстрый и вообще хорошій; въ противномъ случаѣ — лѣнивый; чѣмъ больше глаза на выкатѣ, тѣмъ конь лучше; а со ввалившимися глазами — негодный; бѣлоглазый конь всегда хорошъ, но часто бываетъ бѣшеный; чѣмъ шире челюсти, тѣмъ лучше онъ пьетъ и лучше набираетъ тѣла и силы; если бабки поставлены прямо — конь хорошій и счастливый; если не прямо, то — противное; негодится конь, задѣвающій задними ногами одна о другую; это называется *конь се коси*; когда копыта ставитъ, оборачивая внутрь, — хорошій и счастливый; а въ противномъ случаѣ — *опачац* (несчастливый); хорошій же конь, если широко разбрасываетъ заднія ноги; чѣмъ болѣе открыты ноздри и чѣмъ больше чернаго внутри ихъ, тѣмъ онъ неутомимѣе въ скаку, и полагаютъ, что у такого коня внутри ноздрей по 3 и 4 отверстія, отчего у него легче дыханіе; когда подъ горломъ шерсть завивается кружечками, что называется *цвијет*, то конь недолговѣчный, особенно если это идетъ отъ груди подъ самое горло; но конь самый лучшій, если *цвѣтъ* идетъ по шеѣ подъ гривой или съ другой стороны къ крупу; и это назыв.

сабля. Чѣмъ рѣже волосы въ хвостѣ, тѣмъ живѣе конь; для того, вѣроятно, нѣкоторые и выщипываютъ ихъ; *калансуз* — не держитъ хорошо подпруги.

Въ Васоевичахъ больше всего любятъ бѣлую масть и гнѣдую; рыжая — самая худшая: изъ сотни рыжихъ коней выберется одинъ только хорошій. Вороной всегда имѣетъ какой нибудь порокъ: пугливъ, кидается въ сторону, не дается ковать и т. п.; когда же этого нѣтъ, то онъ самый лучшій конь; бѣлоногій конь — если бѣлая одна нога, стоитъ *кесу* денегъ (500 грошей, около 35 руб.); если двѣ, то 2 кесы, если три, то 3 кесы, если всѣ четыре ноги,—не стоитъ ничего; самое лучшее, если бѣлая задняя лѣвая нога; хорошъ, крѣпокъ карій конь (мрковъ), а никуда не годны *чилаш* и *гньд*.

Есть наконецъ примѣты, въ которыхъ заключается нѣчто роковое или для ѣздока, или для того, кто ему встрѣтится на пути: если лысина идетъ только по лбу, то опасность угрожаетъ встрѣчному; а если лысина переходитъ и на нижнюю челюсть, то опасность его ѣздоку, и такой конь *баксуз*; также если два *цвѣта* на лбу рядомъ (*чифтелія*); а если вдоль головы, одинъ выше другого, то ничего. Вообще съ верховымъ конемъ связывается судьба человѣка. Есть конь счастливый, а есть и несчастный, называемый *пусник*, на которомъ всаднику суждено погибнуть, гдѣ бы то ни было, и конь останется *пуст* т. е. безъ всадника.

Если коню *вилы* заплетаютъ гриву (у насъ домовой), то его хозяинъ счастливъ въ лошадяхъ.

Различныя дѣйствія коня также обращаютъ на себя вниманіе и толкуются въ ту или другую сторону, особенно при отправленіи въ путь. Такъ, если конь заднею ногою почешетъ за ухомъ, то перемѣнится хозяинъ (*саибія*) т. е. умретъ или продастъ коня другому; тоже самое, если при переѣздѣ черезъ рѣку или потокъ конь пуститъ воду; когда при отправленіи изъ дома конь тотчасъ испражнится, значитъ, что хозяинъ воротится скоро; если конь ступитъ прежде правою ногой, то путь будетъ счастливъ.

Если конь долго стоялъ и послѣ не идетъ хорошо, норовится, говорятъ *похаруміо се, арум конь*, (тоже самое говорятъ и о человѣкѣ, когда онъ долго засидится на одномъ мѣстѣ, и послѣ, тронувшись въ путь, чувствуетъ усталость и тяжесть въ ногахъ).

Помѣщается лошадь вьючная вмѣстѣ съ другимъ скотомъ въ *конобъ* или подъ какимъ нибудь навѣсомъ; а для верхового особенное помѣщеніе *хар* или *подрум*, какъ мы уже говорили выше. Въ поле выпускаютъ лошадь на паству или прямо на свободу, или спутываютъ переднія ноги, или же вяжутъ за одну ногу веревкой (*уривак*) за приколъ (*сиджим*). Общее названіе всего, что относится къ ковкѣ лошади, называется *ков*; а затѣмъ идутъ: *плоча* — подкова, покрывающая почти всю подошву съ оставленіемъ маленькаго отверстія посрединѣ, безъ шиповъ *подкова или налча*, какъ и наша, съ шипами; ею куются лошади весьма рѣдко, только на ледъ. Мелкіе гвозди, которыми подкова прикрѣпляется къ ногѣ, *клинци*; если же отпадетъ шляпка, а цѣлый гвоздь остался въ ногѣ, то называется *очиняк*.

Кириджей, (возчики), отправляясь въ далекій путь, всегда имѣютъ при себѣ *ков* т. е. гвозди, запасную подкову, молотокъ и щипцы для вытаскиванія гвоздей. Если потеряется подкова, говорятъ *конь мије обосно*.

Уходъ за лошадью, кромѣ даванія корма, т. е. вытереть потъ, вычистить и выгладить, обмыть и т. п., назыв. *тимарити*.

Вся конская сбруя называется *коньска окрута*. Узда также назыв. и у черногорцевъ; а недоуздокъ — *оглав, башлук, улар* или *юлар*; поводья — *дизгини* или *водице*; удила — *гвождое* или *дьем*; чумбуръ — *уздица* или *улар*; нагрудникъ — *селембет*; похви — *кускун, подрепача* или *подренпица*. Всѣ принадлежности для верховой ѣзды — *пусат*, и осѣдлать вполнѣ, чтобы только сѣсть и поѣхать, *опусатити*:

Из подрума изведе кулаша,
Оседла га и *опусати* га.

Сѣдла въ родѣ нашихъ козачьихъ, только шире и съ широкими низкими луками, причемъ передняя называется *ябука*, а задняя — *ункаи* и *облук*; стремена (*узендія*, *стремен*) съ широкою подножною частью, часто мѣдныя (*бакрачліе*); потники подъ нимъ — *тъебе*; а сверху *абавіе*, иначе *сиджаде* и *веленац*; подпруги — *колане* и *попруге*; торока — *тркіе*; для привязыванья легкаго багажа сзади сѣдла; а для большого переметная сума — *бисази* или *бисаге*. На уздѣ множество украшеній: шелковыя малиноваго цвѣта кисти съ металлическими головками на шнуркахъ, съ цвѣтными бисерными низками и разнаго рода бляхами. Это бываетъ, конечно, во время какихъ нибудь торжественныхъ поѣздовъ, напримѣръ во время свадьбы. Во всемъ этомъ стараются подражать туркамъ.

Отправляясь въ дальній, трудный путь, когда нужно поспѣшить, берутъ съ собой заводныхъ коней (*једеци*), и это больше у турокъ, при томъ султановыхъ экстренныхъ посыльныхъ.

Для погоняньа лошади служитъ плеть (*канджія*); но я ее еще не видѣлъ у черногорца.

Для вьюка на лошадь кладется тоже родъ сѣдла — *самар*, составныя части котораго слѣд. *): *бабе* — двѣ пары по два бруска длиною около 45 сантим., скрѣпленныхъ вверху подъ угломъ накрестъ; передняя пара называется *косман* и также *глава* или *главар*, а задняя — *крсти;* они связываются между собою по обѣ стороны узкими тремя дощечками, называемыми *дрвенице* или *ребрнице;* изъ нихъ верхнія, нѣсколько выгнутыя, называются *рбатнице* или *патарице*. Какъ подъ сѣдломъ потники, такъ и подъ самаромъ подкладывается — *стеля*, состоящая изъ подушечекъ, набитыхъ соломой. Съ обѣихъ сторонъ его привязаны концами

*) Въ Старой Сербіи передняя часть самара называется *челница*, задняя — *каснак;* а верхнія дощечки — *седелнице*. Чтобъ онъ не сдвигался впередъ, на осла надѣвается *подрепница* (подхвостникъ), въ которомъ задняя ея часть въ видѣ деревянной дужки называется *палдерли*, и тоже самое надѣваютъ на грудь люди, когда тянутъ лодку бичевой. Весь задъ навьюченнаго животнаго покрывается попоной, называемой *насапница* и *бёфица*.

веревки, спускающіяся дугой внизъ, это — *праће*, которыя служатъ для прикрѣпленія вьюка и могутъ удлиняться и укорачиваться; а когда кто ѣдетъ верхомъ, то онѣ же служатъ вмѣсто стремянъ. Этого однако недостаточно, чтобы удержать вьюкъ, состоящій иногда изъ нѣсколькихъ тюковъ, и не дать ему перевернуться; для этого употребляется еще веревка, длиною въ 6 маховыхъ саженъ, называемая *врендія* или *товарни́не*. Вмѣсто войлочнаго потника кладется подъ самаръ *стеля* — изъ подушекъ, набитыхъ соломой. Иначе самаръ называется *дрвеница*.

Такъ, въ одной пѣснѣ черногорцы, ухвативши пашу изъ Плевля, хотѣли его убить; но одинъ изъ участниковъ боя предложилъ такую потѣху:

«Свежимо му руке наопако,
Нань метнимо *коньску дрвеницу*,
Пуштимо га у турску ордију».

Предложеніе было принято, и дальше говорится въ пѣснѣ:

«Бјежи, јадан пашо, *осамарен*».

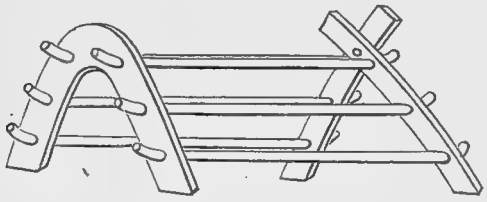

Дѣлаются эти самары дома; но лучшіе мастера (*самарджіи*) приходятъ въ Черногорію и работаютъ изъ Босніи и Старой Сербіи.

Гораздо меньше ухода и вообще заботы о крупномъ рогатомъ скотѣ (общее названіе *говедо*, множ. *говеда*, вообще крупная скотина называется и *дебели зуб*), хотя вола пахаря и называютъ *хранитель*, т. е. кормилецъ (отъ *храна* — пища). Объ улучшеніи расы здѣсь меньше всего заботы, такъ какъ тащить

рало по давно вспаханной землѣ могутъ и мелкіе бычки; а что касается молока, то черногорецъ наилучшимъ почитаетъ овечье и козье, да и не даетъ коровье молоко такъ много сыра и другихъ скоповъ. Что касается каменистой части Черногоріи, то тутъ нѣтъ и условій для крупнаго рогатаго скота, и не можетъ онъ быть крупный, потому что ему негдѣ пастись, такъ какъ едва достаетъ пастбища для мелкаго скота. О крупной расѣ здѣсь и говорить нечего. Мы уже упоминали о попыткѣ князя Николая улучшить породу и поставить на раціональную ногу свое молочное хозяйство. Завѣдываніе было поручено извѣстному въ Швейцаріи спеціалисту въ молочномъ хозяйствѣ L. Chevalley.

И дѣйствительно, получали хорошее свѣжее масло и отличный сыръ въ родѣ швейцарскаго, который поступилъ уже въ продажу, и былъ спросъ на него; всякій любовался прекраснымъ устройствомъ этого заведенія (въ Никшичѣ), особенно превосходными экземплярами коровъ и бугаевъ швейцарской и тирольской породы, отъ которыхъ было уже и новое поколѣніе. Но все это такъ дорого стоило, что игра не стоила свѣчъ, и потому заведеніе хотя и осталось, но превратилось въ обычное черногорское, нѣсколько усовершенствованное. Въ томъ же заведеніи было нѣсколько коровъ домашней породы, и оказалось при томъ, что эти послѣднія давали молока больше, а корму съѣдали меньше, чѣмъ заграничныя. И понятно: тяжелыя коровы, привыкшія къ мягкимъ лугамъ и сочнымъ травамъ Тироля и Швейцаріи, не въ состояніи даже ходить по каменистымъ холмамъ и между скалъ выщипывать сухія, часто колючія травы, и потому съ пастбища приходили голодныя, а кормились только въ стойлѣ; тогда какъ корова домашней породы всюду идетъ и находитъ себѣ пищу, какъ овца. Гораздо лучше условія были бы въ Пивѣ, Дробнякахъ и Васоевичахъ, которые по характеру мѣстности больше отвѣчаютъ условіямъ Швейцаріи и Тироля; но тамъ мѣшаетъ удаленность и вмѣстѣ съ тѣмъ недостатокъ хорошихъ путей сообщенія. Итакъ, вслѣдствіе осо-

бенныхъ условій мѣстныхъ и культурныхъ, Черногорія покуда должна остаться при прежней системѣ этой отрасли хозяйства, что однако не исключаетъ возможности улучшенія расы, и это необходимо въ виду продажи скота за границу на мясо. Но, по мнѣнію мѣстнаго агронома г. Ерговича, прежде нужно улучшить расу подборомъ лучшихъ экземпляровъ изъ своей домашней расы и уже послѣ того приступить къ смѣшенію съ другими высшими расами, выбирая однако по возможности болѣе соотвѣтствующія.

Вообще въ настоящее время лучшую породу этого скота можно найти тамъ же, гдѣ и лучшія лошади, и сверхъ того въ Зетѣ. Средній вѣсъ воловьей туши въ Черногоріи 70 окъ; а самый большой до 120 (отъ 4 до 8 пудовъ). Въ другихъ же мѣстахъ существуетъ болѣе мелкая порода; а въ городахъ, какъ Цетинье, Подгорица и др., коровъ держатъ часто бѣдняки, которые живутъ тѣмъ, что продаютъ молоко зажиточнымъ людямъ и, конечно, не имѣя средствъ и перебиваясь кое-какъ со дня на день, не могутъ прежде всего хорошо кормить ихъ, тогда какъ и пастбище составляетъ выбитый общій выгонъ; а объ остальномъ уходѣ и говорить нечего. Довольно коровъ держатъ въ Жаблякѣ, главнымъ образомъ при томъ для молока. Особенно цѣнится въ этомъ случаѣ *озимачна крава*, которая доится безъ теленка, оставшись яловая или если его убили или продали. А когда есть теленокъ, то въ Васоевичахъ есть особый приборъ въ который ставятъ его во время доенья, *телюка:* это развилина въ деревѣ близко къ землѣ, которая вытесывается, чтобъ была гладкою, и туда вставляютъ теленка головой, заперши сверху поперечною палкой. Надѣваютъ также намордникъ изъ рогульки.

Теленокъ (теле), достигшій году мужского пола называется *юне, юнац*, а женскаго *юница;* отъ 3—4 *воловодак*, а телушка, только что отелившаяся *воловодка.*

Сообщимъ при этомъ нѣсколько именъ, которыя даются тамъ животнымъ по масти и другимъ наружнымъ признакамъ:

Галоня — черный, хотя и не совсѣмъ, а только сильно темный; совсѣмъ же черный — *чавоня* (отъ *чавка* — галка); *мрконя* или *тумоль* бурый или темно-рыжій; *ридь* — *рыжій; јелоня и плавоня* — (жут) — свѣтло-желтый, у малорос. *половый*; *мацоня* — сѣрый, сивый; *колоня* — съ полосами вдоль его тѣла; *прутоня* — когда по хребту идетъ темная полоса и отъ нея, какъ вѣтви, идутъ полосы поперекъ боковъ; *рамоня* — имѣетъ по шеѣ свѣтлыя полосы; *крилоня* — имѣющій особенный отъ остального тѣла цвѣтъ на пахахъ; *шароня* — пестрый, съ черными или рыжими пятнами по бѣлому; *шуконя* — съ малыми рогами; *китоня* — съ густымъ хвостомъ на концѣ; *средуля* — корова родившаяся въ среду.

Теперь пора сказать объ организаціи стада. Весь скотъ дѣлится на нѣсколько стадъ: крупный рогатый скотъ отдѣльно, также и телята, затѣмъ отдѣльно овцы и ягнята, козы и козлята; и каждое стадо должно имѣть своего особаго пастуха. Понятно, что тутъ довольно дѣла для цѣлой семьи; если же семья одинокая, то и нельзя имѣть столько скота, а нужно ограничиться однимъ чѣмъ-нибудь, т. е. одними овцами или одними козами, или же нанимать пастуховъ, что и дѣлается. Мальчики и дѣвочки 7—8 лѣтъ уже настоящіе пастухи; а начинаютъ пріучаться еще раньше съ 4—5 лѣтъ, помогая своимъ старшимъ братьямъ или сестрамъ при ягнятахъ, гдѣ отвернуть ихъ отъ засѣянной нивы, гдѣ подогнать отсталаго. Самое легкое пасти ягнятъ и козлятъ; потомъ телятъ, пока совсѣмъ маленькіе, и послѣ всего старыхъ овецъ и козъ, такъ какъ этихъ пасутъ въ болѣе удаленныхъ отъ дома мѣстахъ и нужно умѣть выбрать для нихъ мѣстность. Самое непокорное стадо представляютъ коровы, и вообще съ крупнымъ рогатымъ скотомъ много хлопотъ, когда онъ дрочится (*штрока се*) отъ извѣстнаго подкожнаго червя. Если этого скота много, какъ то бываетъ у скупщиковъ или у богатыхъ людей, какъ напр. въ Пивѣ воев. Лазарь Сочица, то тутъ требуются пастухи взрослые, при томъ сильные и искусные.

Въ Кучахъ въ былое время, когда наставала пора париться, цѣлое село отгоняло своихъ коровъ въ извѣстное мѣсто и между ними пускали бугаевъ, это назыв. пустить *у бук, да се букаю.* Тогда эта скотина, и безъ того въ тѣхъ краяхъ довольно дикая, дѣлается какъ бы бѣшеною. Вы слышите непрерывно страшный ревъ (*бук*) быковъ и видите бой ихъ между собою; коровы тоже ревутъ и гоняются, и въ ярости бѣшеное стадо кидается и на человѣка посторонняго. Тогда къ стаду страшно подойти, и неопасно оно только своимъ неустрашимымъ пастухамъ; впрочемъ, тогда его оставляютъ и безъ пастуха, такъ какъ не страшенъ ему ни волкъ и никакой другой хищникъ.

2. Мелкій рогатый скотъ.— Овцы: различные ихъ виды по величинѣ, качеству шерсти и вкусу мяса; домашній уходъ за ними; имена, которыя даются имъ по различнымъ ихъ качествамъ; ягненье и различіе по возрасту.—Отправленіе на катуны.—Устройство катуна. — Пастьба. — Молочное хозяйство. — Вообще жизнь на катунѣ.— Возвращеніе съ катуна.— Вліяніе жизни на катунѣ на здоровье и характеръ; общественная сторона этой жизни; пѣсни, относящіяся къ ней.

Мелкая рогатая скотина носитъ общее названіе *брав, брави.* Выражая свою простоту, черногорецъ изъ крайней скромности говоритъ: «Ми смо брави: ништа не знамо, не разуміемо и не уміемо» или: «Што си се уставио, као *брав?*» Это отвѣчаетъ и нашему «глупъ, какъ баранъ». Такое неуваженіе къ уму этого животнаго не мѣшаетъ однако черногорцу оказывать ему любовь и относиться съ такою заботливостью, какой онъ не оказываетъ другимъ животнымъ и никакой другой отрасли хозяйства. И ни въ чемъ, какъ въ уходѣ за стадомъ, черногорецъ не проявляетъ столько наблюдательности и вниманія ко всему, начиная съ внѣшнихъ признаковъ животнаго и оканчивая тонкимъ пониманіемъ всѣхъ его нуждъ и потребностей. Объ устройствѣ

помѣщеній для этихъ стадъ мы уже говорили; но и кромѣ того, хозяинъ не щадитъ для нихъ никакихъ издержекъ: коситъ ли онъ сѣно или покупаетъ его, рубитъ вѣтки, покупаетъ соли, платитъ иногда за пастбище, устраиваетъ водопой и т. п. все это главнымъ образомъ дѣлается для овецъ.

Въ Черногоріи существуютъ только двѣ домашнія породы овецъ: мелкая — въ старой Черногоріи, также въ Кучахъ, Зетѣ и окрестностяхъ Подгорицы, и крупная — въ Васоевичахъ, Дробнякахъ, Пивѣ, Никшицкой Жупѣ, Банянахъ. Но, кромѣ того, онѣ различаются по качествамъ шерсти и по вкусу мяса. Мелкая порода не отличается хорошими качествами шерсти; но зато отличнаго вкуса ея мясо, особенно самое сладкое мясо считается въ Кучахъ и Пѣшевцахъ. На васоевицкихъ овцахъ прекрасная шерсть, которая въ вязаныхъ издѣльяхъ, напр., въ чулкахъ, чѣмъ больше моется, тѣмъ становится лучше и пріобрѣтаетъ лоскъ шелка; но мясо у нихъ очень безвкусное и на видъ какое-то темное. Шерсть ихъ приближается къ сорту, который называется *рудíца*, не такъ длинная, потому что нѣсколько вьется, и мягка; самая лучшая въ этомъ отношеніи считается шерсть овецъ въ Шаранцахъ. Овца съ длинною, грубою шерстью называется *рея, реаста*. Отъ васоевицкихъ овецъ и кожа при вывозѣ за границу считается худшею, хуже пивскихъ и дробняцкихъ. Въ благополучное время, т. е. когда на скотъ нѣтъ никакой эпидеміи, кожи эти, кромѣ небольшого количества, употребляемаго дома на одежду и мѣха, всѣ продаются въ Австрію. Точно такъ туда же идетъ и шерсть, для чего существуютъ мойки въ Подгорицѣ, Никшичѣ и Колашинѣ, принадлежащія скупщикамъ ея.

На козахъ также стригутъ понемногу шерсть; но никогда не оголяютъ ихъ, какъ овецъ, потому что онѣ очень нѣжны на холодъ. Шерсть ихъ идетъ на изготовленіе матеріи для мѣшковъ и простиранія на полу или подъ постелью; а также она примѣшивается въ струки и особеннаго рода верхнюю одежду (кабаница), какъ не пропускающая дождь. Въ Васоевичахъ отдѣльно

берутъ съ нея пухъ (пріемор, памук, мах или махор). Мясо ихъ ѣдятъ, какъ и овечье, и изъ него собственно приготовляется *кастрадина.*

Перейдемъ теперь къ уходу за ними. Прежде всего наше вниманіе останавливаетъ пастухъ (*пастир, чобан, овчар*). Обязанность пастуха въ старое время заключалось не только въ уходѣ за скотомъ, но и въ охраненіи его отъ внѣшнихъ непріятелей-турокъ, которые часто на нихъ нападали. Они составляли, такъ сказать, передовую черногорскую стражу и съ нихъ всегда почти начинался бой; они сами всегда бились и отличались въ битвахъ; изъ нихъ же выходили и первые юнаки. Они лучше другихъ умѣютъ пѣть «уз гусле», больше знаютъ пѣсенъ и даже часто составляютъ свои собственныя. У черногорца самое пріятное воспоминаніе о томъ времени, когда онъ, какъ пастухъ, ходилъ со своимъ стадомъ. Но не ходитъ онъ даромъ, безъ дѣла; напротивъ, онъ не спускаетъ съ глазъ своего стада. Мало того, что онъ выбираетъ мѣсто, куда погнать скотину; онъ и въ этомъ опредѣленномъ мѣстѣ видитъ, гдѣ больше травы, и туда направляетъ стадо. Если видитъ, что овцы или козы слишкомъ разбрелись, онъ, стоя на какомъ-нибудь возвышеніи или на скалѣ, крикнетъ, издастъ какой-то особенный звукъ губами, и все стадо обращается къ нему и понемногу собирается около него. Вы часто увидите эту картину сидящаго на скалѣ пастуха или пастушку, работающую что-нибудь руками и въ то же время поющую. Пастухъ или пастушка цѣлый день живутъ кускомъ сухого хлѣба и такого же сухого сыра, выбирая мѣстечки, гдѣ бы лучше попасти свое стадо. Онъ знаетъ, когда и гдѣ нужно отдохнуть въ полдень. Для этого выбираютъ какую нибудь рощицу и, если есть, близъ воды, а то просто подъ густымъ, раскидистымъ вязомъ или подъ косцелой; иногда собираются вмѣстѣ нѣсколько пастуховъ со своими стадами. У самаго корня дерева ютятся пастухи, а кругомъ нихъ овцы, сбившись въ кучу головами вмѣстѣ, чтобы защитить голову отъ мухъ. Иногда пастухи тутъ протягиваются и засыпаютъ немного послѣ своего

болѣе чѣмъ скромнаго обѣда, и всѣхъ ихъ не видите изъ-за стада. Къ вечеру, лишь только зажглась на небѣ первая звѣздочка, *вечерняча* или *данница* (венера), стадо *ведутъ* домой. Мы говоримъ ведутъ, а не гонятъ, потому что пастухъ идетъ впереди, а стадо идетъ за нимъ; для приманки онъ иногда несетъ зеленую вѣтку. Тутъ вы видите полное осуществленіе евангельскаго изреченія, что «хорошій пастухъ знаетъ овецъ своихъ, и овцы знаютъ его».

Если овцы и ихъ ягнята узнаютъ другъ друга по *блеку* (блѣянію), то пастухъ знаетъ каждую овцу и каждую козу въ своемъ стадѣ по физіономіи и различнымъ внѣшнимъ примѣтамъ; и каждой есть свое имя, сколько бы ихъ ни было — 100, 300 и болѣе. Въ этомъ случаѣ не знаешь, чему больше удивляться — памяти или наблюдательности; конечно, тому и другому. Приведемъ рядъ этихъ именъ, чтобъ дать понятіе, по какимъ признакамъ они даются. По цвѣту шерсти на всемъ тѣлѣ или на частяхъ: 1) *сапунка* — вся бѣлая, всегда чистая, точно вымыта; 2) *галя* — вся черная; 3) *голубица* (голубая) — сивая, иначе зовутъ *арбанашка;* 4) *шара* — пестрая—черное съ бѣлымъ; 5) *лабуда* — морда чисто бѣлая; 6) *гаруша* — вся голова и уши черныя; 7) *златка* — морда рыжая: 8) *баца* — голова бѣлая и при томъ голая; 9) *балюша* — голова черная, носъ бѣлый; 10) *жуя* — желтая голова; 11) *калуша* — на щекахъ черное или рыжее, точно намазано (такъ у Дробн., а у Васоев. — глаза сѣрые и черное около глазъ); 12) *кружа* — (Дробн.) около глазъ черные ободки; у Васоев. *колоока*, тоже самое *сука*, *суйка*, *суйкаста;* и глаза непремѣнно черныя; 13) *маконя*, *маконоса* — черное по носу; 14) *кривобаля* — у бѣлой овцы черное на одной сторонѣ перешло съ головы на щеку, а съ другой нѣтъ, тоже самое у черной наоборотъ; 15) *зрня* — по бѣлой головѣ разсыпаны черныя пятнышки, какъ фасоль; а если только около глазъ, то — *чарновка;* 16) *суза* (Дроб.), *пасулица* (Вас.) — подъ глазами проточинки, будто текутъ слезы; 17) *меда* — желтыя полоски по носу; *каранфилька* — морда рыжая (цвѣтъ гвоздики); 18) *брля* — вся морда будто запачкана; 19) *вранока* — около глазъ

сплошь черное; 20) *медока* — около глазъ черно-рыжеватое; 21) *плавоока* — въ родѣ предыдущей, только свѣтлѣе; 22) *чизмонога*, *делинога* — черныя ноги; 23) *путонога* — ноги до половины черныя; 24) *елекоша* — черное по плечамъ; 25) *жемаданоша*, — черная грудь, а горло и вся шея бѣлыя; 26) *футогуза* — черное на задней части спины до хвоста; по количеству и расположенію шерсти на различныхъ мѣстахъ: 27) *грива*, *гриваста* — вся бѣлая, а шея черная; 28) *лабаста* — на головѣ особенная большая шерсть, коза — *марамоша*; 29) *чубаста* — съ чубомъ или хохолкомъ на головѣ; по хвосту: 30) *дугорепа* — хвостъ почти до земли; 31) *куса, кусорепа* — съ очень малымъ хвостомъ, какъ у козы; по ушамъ: 32) *чуля* — съ очень малыми ушами; по вымени: 33) *чипа* — малое вымя, противоположное 34) *трумбоса* — вымя большое; 35) *јозовача* — вымя большое и длинное, такъ что спускается чуть не до земли (*јоза-се*); по рогамъ: 36) *рогуша* — съ рогами, что бываетъ очень рѣдко, изъ 100 одна; 37) *пе́нда* — широкіе рога, и вся широкая, тушистая; по формѣ головы: 38) *равноглава* — съ короткою мордой и *дугоглава* — съ длинною; по выраженію глазъ: 39) *шаторка*—глаза блестящіе, живые, такъ и играютъ; по живости характера: 40) *срна* — проворная и все скачетъ; по времени рожденія: 41) *ранька* — которая родилась между Николинымъ и Савинымъ днями (6 дек.— 14 янв.); *божаня*, *божуля* — родилась въ Рож. Х.; по ея собственному ягненію: 42) *младунка*, *младуница* — которая объягнится между Вознесеніемъ и Петровымъ днемъ; 43) *копилица* — которая рождена и сама ягнится прежде времени, прежде Юрьева дня (23 апр.); 44) *близникиня* — всегда приноситъ близнецовъ; 45) *штирка*, *штиркиня* — которая совсѣмъ не ягнится (то же говорятъ и о женщинѣ); 46) *виорога*—коза съ закрученными рогами; *бидзе*—козы близнецы; наконецъ, по тому, отъ кого или откуда пріобрѣтена: црногорка, васоевка, кучка и т. п.

Надобно замѣтить, что это собственно не имена, придуманныя или данныя произвольно, а названія, характеризующія тотъ или другой типъ животнаго, которыя во всей Черногоріи

одинаковы настолько, насколько одинаковъ языкъ, т. е. въ различныхъ мѣстахъ названія эти только варьируются. Для пастуховъ-дѣтей эти имена замѣняютъ счетъ.

Однажды князь, проѣзжая черезъ Загарачъ, увидѣлъ на дорогѣ мальчика, заинтересовался имъ и послѣ спроса, откуда онъ и чей, спросилъ, есть ли у него овцы и козы. «Есть» — отвѣчалъ мальчуганъ. — А много? — продолжалъ спрашивать князь. «Постой, скажу тебѣ: вотъ какія»... и начинаетъ перечислять каждую овцу и козу по имени.

И то еще нужно добавить, что по черногорскому повѣрью не слѣдуетъ считать скотину, иначе она не будетъ умножаться. Потому черногорецъ, если и знаетъ, сколько у него того или другого скота, никогда не отвѣтитъ точно, а все приблизительно. Иной и на вопросъ о дѣтяхъ его отвѣтитъ: «Имам двое-троепятеро». Мы сказали, что для овецъ и козъ есть общее названіе *брави;* но для различія тѣхъ и другихъ прибавляется: для первыхъ *вуньи*, которые приносятъ волну (вуна), шерсть, а для вторыхъ — *козьи*.

Они группируются въ *стадо*, которое иначе называется *крд (крд оваца)*, откуда произведенъ глаголъ *крдитисе* — расположаться; а большое стадо — *булюк*.

Есть время, когда всѣ овцы и козы, старыя и молодыя, бываютъ вмѣстѣ, въ одномъ стадѣ, а въ другое время ихъ раздѣляютъ.

Чтобы прослѣдить весь уходъ за ними, мы должны будемъ начать съ момента, когда онѣ котятся. Это въ свою очередь, конечно, зависитъ отъ того, когда онѣ парятся *(мркаю се)*: если рано, напр. въ началѣ августа, тогда ягнятся въ началѣ декабря, и это очень неудобно, потому что тогда какъ разъ наступаетъ самая суровая зима. Самое правильное, если начинаютъ ягниться послѣ Рождества и послѣ Савина дня (14 янв.) и до марта. Эти ягнята ранніе и самые лучшіе; зато молока будетъ меньше. ВъПивѣ противъ несвоевременнаго ягненья прибѣгаютъ къ искусственному выбросу зародыша *(замет)* посредствомъ можевельника *(сомина)*, и потомъ дѣлаютъ новый спускъ *(припуст)* въ

концѣ октября или позже, и тогда даютъ имъ траву *тетивицу* въ родѣ нашего хвоща. Время ягненья называется *припос*, и отсюда приплодъ — *припоша;* или говорятъ о самомъ дѣйствіи, что овцы *ягне се*, *коте се* или *младе се*. Позднее ягненье бываетъ въ мартѣ и даже апрѣлѣ, когда нарастаетъ трава, и то, по породному мнѣнію, губитъ ягненка; мать кормится обильно, а потому слишкомъ обильно кормится ея молокомъ и ягненокъ, отчего захварываетъ и умираетъ. Но если поздній ягненокъ выходится, онъ будетъ крупнѣе ранняго, и особенно хороша будетъ на немъ шерсть, длиннѣе и шелковистѣе. Раннему ягненку есть названіе *ранче*, а позднему — *трзе* и *трзунче*.

Сначала все молоко идетъ ягнятамъ; и въ это время доятъ овецъ единственно для того, чтобы онѣ не отвыкли отъ доенья; а потомъ съ Пасхи или около Юрьева дня начинаютъ пасти ягнятъ отдѣльно, и доятъ овецъ утромъ; но все еще мало; только около Петрова дня отгоняютъ на планину прежде всего ягнятъ; тогда овецъ доятъ два раза въ день и начинается правильное доенье во все лѣто вечеромъ и утромъ. Послѣднее производится или прямо въ торѣ рано утромъ, или сначала выпустятъ овецъ *на попасакъ, да попаскую*, и доятъ только послѣ. Съ этимъ связана и стрижка овецъ: въ теплыхъ мѣстахъ большихъ овецъ стригутъ около Троицына дня; а ягнятъ около Петрова дня; въ холодныхъ же, какъ Пива, Дробняки и др. первыхъ въ іюнѣ, а вторыхъ въ концѣ іюля, при этомъ, постригши ягнятъ, пускаютъ въ общее стадо съ ихъ матерями: послѣднія не узнаютъ своихъ дѣтей и не даютъ имъ сосать, и съ того времени они могутъ пастись вмѣстѣ.

Въ овечьемъ стадѣ обыкновенно выбирали самаго крупнаго и бойкаго нехолощенаго барана (могъ быть и валухъ, если былъ крупный и бойкій, что бываетъ рѣже) (ован, угич или балабан), который всегда идетъ впереди стада и потому дѣлается его вожакомъ. Его не стригутъ, какъ другихъ овецъ, сплошь; а только выстригаютъ шерсть снизу; поэтому шерсть со спины свѣшивается почти до земли, и на шеѣ образуется грива. На шею ему

надѣваютъ бубенчикъ въ родѣ довольно большого мѣднаго колпака съ язычкомъ внутри (звоно, чактар, клепетар), который прикрѣпляется посредствомъ дуги или обруча изъ толстаго прута (лучац). Такой баранъ цѣнится гораздо дороже другихъ, и потому кто-то въ видѣ особаго дара обѣщалъ:

А даћу ти од имања брава,
А угича испод клепетара.

Въ козьемъ стадѣ для того выбирали лучшаго козла *(јарац, прч)*. Иногда вмѣсто одного большого бубенчика навѣшиваютъ по два и даже по три меньшей величины. Это—вожаки въ настоящемъ смыслѣ, и стадо слушается ихъ и идетъ за ними, отыскивая ихъ по звону.

Въ прежнее время былъ обычай, что хозяева стадъ въ извѣстные дни собирались на опредѣленныхъ мѣстахъ и смѣшивали свои стада, какъ бы въ знакъ дружбы и согласія, существовавшихъ между ними. Собиралось при этомъ скота до тысячи головъ и болѣе; и, когда расходились, всякое стадо отдѣлялось, идя за своимъ вожакомъ; а этотъ слушалъ голоса своего пастыря.

Чактаръ надѣваютъ иногда и на козу, но никогда—на овцу. Для козъ есть и еще особенный звонокъ *мъденица* или *цингара*, гораздо меньше и легче.

Ягненокъ, покуда не остригутъ съ него шерсть, называется *ягне, младунак, младунче;* а послѣ — *шилег, шилеже;* хорошій барашекъ—*трзунче;* отъ Юрьева дня—*двизе, двизче;* а у васоевичей *двизак* и *двизка*—козленокъ и козочка двухъ лѣтъ; четырехлѣтній баранчикъ — *четвртак* и *маторак*, а совсѣмъ старый—*деветак;* яловая овца—*увотка;* а которая вообще не ягнится—*штирка.*

Мясо молодыхъ животныхъ полагается ѣсть только послѣ Юрьева дня, собственно на Марковъ день (25 апр.), когда они уже напаслись травы; но и въ этомъ случаѣ только ради обычая заколятъ какое-либо животное и то только тогда, если этотъ день

празднуютъ или если нужно угостить дорогого гостя. Обычно-же молодыхъ животныхъ не колятъ, потому что еще мало въ нихъ мяса, а содержаніе ихъ съ того времени ничего не стоитъ. Пастухъ же не смѣетъ вообще ѣсть мяса до Спасова дня (Вознесеніе Господне). Въ Церквицахъ (въ Пивѣ), когда колятъ скотину на зиму, то говяжій языкъ оставляютъ до Спасова дня и тогда его ѣдятъ, особенно пастухи. Оттого скотъ лучше плодится *(боље се крди)*.

Операція кастрированья *(тучи, устроити, оскопити)* совершается инымъ способомъ, чѣмъ у насъ: извѣстныя части не вырѣзываютъ, а кладутъ между двумя брусочками и сверху колотятъ по нимъ (оттуда *тучи*, т. е. колотить, и *тучен)*.

Покуда идутъ горячія полевыя работы, какъ пахота и посѣвъ, иногда уборка озимаго хлѣба, поправка разныхъ построекъ, и т. п. стада находятся при селѣ, и заботятся о стадѣ больше всего маленькіе пастухи и пастушки и ихъ помощники, малыя дѣти, которыя все время проводятъ въ *стану*, лакомясь понемногу собираемымъ молокомъ.

Наконецъ нивы посѣяны, луга заповѣжены; огорожены они или неогорожены, нужно беречь стада, чтобы не попали въ потраву *(потра, потрети)*, а если попадутъ, сейчасъ тяжба и судъ.

Становится тѣсно для стадъ, съѣденъ кормъ, и всѣ съ нетерпѣніемъ посматриваютъ на свои планины, остается ли тамъ еще снѣгъ; да если и сойдетъ снѣгъ, а холодное время, не можетъ нарости травы; поэтому ждутъ болѣе жаркаго времени, настоящаго лѣта.

Отъ нетерпѣнія (и нужда!) кое-кто побываетъ уже на планинѣ, чтобы посмотрѣть, какъ обстоитъ дѣло съ травой; и вотъ узнаютъ, что снѣгъ остается только въ ямахъ, а трава уже растетъ, и во всякомъ случаѣ близко время, когда можно будетъ туда отправиться со скотомъ.

Пришла наконецъ пора *издизати на планину*, и всѣ повеселѣли. За недѣлю до того времени все село собирается на скупштину для опредѣленія дня, когда отправляться.

Отправляются сначала для того, чтобы покрыть свои станы, такъ какъ на зиму доски, составляющія крышу снимаютъ, иначе навалившійся на нихъ снѣгъ раздавилъ бы и самую постройку. Нужно также вообще все поправить, начиная съ огорожи торовъ, которую иногда разламываютъ какіе-нибудь запоздалые путники, проходившіе тамъ, когда народъ со стадами скочевалъ внизъ.

Время отправленія стадъ зависитъ отъ того, съ какой мѣстности и на какую планину отправляются. На Ловченѣ напр. есть село Майсторы, которое лежитъ выше нѣкоторыхъ нѣгушскихъ катуновъ, и потому на катунахъ иные имѣютъ почти постоянные дома, напр. на Бостурѣ, въ которые иногда и переходятъ вскорѣ послѣ Пасхи. Но общій терминъ для отправленія на катуны—Троицынъ день, когда часть нѣгушанъ (Ераковичи) носитъ и образа *(крсте)* на Ловченѣ. Нѣкоторыя села Катунской и Рѣцкой нахій, Цермницы и др. планинъ въ настоящемъ смыслѣ не имѣютъ; а только незначительныя возвышенія, которыя большую часть года доступны для пастьбы, а если не пасутъ въ нихъ, то единственно, чтобы дать нарости травѣ. Въ такихъ мѣстахъ катунской жизни въ настоящемъ смыслѣ нѣтъ и потому нѣтъ всеобщаго, такъ сказать, торжественнаго отправленія на планины. Эта своеобразная жизнь существуетъ только тамъ, гдѣ находятся высокія горы, какъ Комъ, Дурмиторъ, Лукавица, Яворье, Бѣластица, Синявина и др. у племенъ Пива, Дробняки, Морачане, Ровчане, Бѣлопавличи, Пиперы, Кучи, Васоевичи.

Въ этихъ мѣстахъ снѣгъ даже на обширныхъ открытыхъ равнинахъ лежитъ до конца мая. Поэтому самый ранній срокъ для отправленія на эти высокія планины—середина іюня или даже конецъ его. Обычно считаютъ настоящее время около Петрова дня (29 іюня). Отправляются раньше въ томъ только случаѣ, если около села послѣ сухой осени совсѣмъ мало корма. Когда день назначенъ, то наканунѣ *планинка* (женщина завѣдующая молочнымъ хозяйствомъ на катунѣ) стряпаетъ обѣдъ, какъ для тѣхъ, которые отправляются на катунъ *(станари)*, такъ и оста-

ющимся дома *(домари)*. А на другой день, еще ночью, чобаны отправляются со скотомъ. Позже, когда уже развиднѣетъ, хозяинъ дома снаряжаетъ планинку съ ея вещами, въ число которыхъ входятъ: котлы, *карлицы*, въ которыхъ разливается молоко, кадушки для сыра и скорупа, *разлевача* — большая ложка отъ 2—4 окъ, которою сваренное молоко изъ котла разливаютъ по карлицамъ, *сиришняк*—сосудъ отъ 2—4 литръ, въ которомъ находится *сириште*, закваска для сыра, и въ немъ, конечно, самая закваска, которою служатъ: часть желудка (сириште) овечьяго, говяжьяго, свиного, а самое лучшее отъ крупной форели *(младица)*. Туда же входитъ и различная рухлядь: куски холста, полотенца, веревки и т. п. Это необходимо для различныхъ операцій при дѣланіи сыра и собираніи другихъ молочныхъ скоповъ. Само собою разумѣется, берется все, что необходимо для приготовленія ѣды: мука, соль и т. д., а также одежда и постели. Все это нагружается или сразу на двухъ-трехъ лошадей, или отправляется въ нѣсколько разъ, тѣмъ болѣе что вначалѣ стоятъ на ближнихъ катунахъ, которые лежатъ не такъ высоко. Если есть грудной ребенокъ у женщины, отправляющейся на катунъ, то переносятъ туда и его съ колыбелькой. Планинкой обыкновенно бываетъ старшая въ домѣ, свекровь; а если свекрови нѣтъ или она очень остарѣла, такъ что не въ состояніи хорошо вести это дѣло, то самая младшая сноха *(јетрва)*, а мужъ ея, какъ младшій изъ братьевъ, будетъ главный чобанъ. Старшая сноха остается хозяйкой дома (доматьица) въ селѣ, а ея мужъ — хозяинъ (доматьинъ), и на нихъ лежитъ главная забота по дому; главами же семьи остаются старшіе по лѣтамъ, свекоръ и свекровь; послѣдняя большею частью возится съ внучатами, такъ какъ это для нея легче, да и лучше умѣетъ она держать дѣтей, научившись, пока ростила своихъ собственныхъ. Иногда и она отправляется на катунъ, особенно если тамъ большинство малыхъ дѣтей. И такъ семья на цѣлое лѣто раздѣляется, и одни говорятъ: «я иду домой», когда изъ катуна возвращаются въ село; а другіе напротивъ, когда возвращаются на катунъ.

Какія постройки (стан, колиба, глада) на катунѣ мы уже говорили въ отдѣлѣ о жилищѣ (стр. 246); теперь скажемъ о расположеніи ихъ на мѣстѣ. О раздѣлѣ планинъ въ племени мы также говорили.

Каждое село имѣетъ свою планину или часть ея; такъ, въ Васоевичахъ село Кралье держитъ Обло-брдо, Трешкевикъ и западные склоны Лысой планины; Слатина и Забрдье занимаютъ Градишницу, Бачъ, Криво-брдо, часть Бѣластицы до границы колашинской, съ ними же и Црешнево. Между этими послѣдними тремя селами опять раздѣленъ просторъ, гдѣ чье, такъ какъ тамъ не только пастбище, но и покосъ; а есть и пашня. Село также дѣлитъ свою планину по узкимъ братствамъ; а братства занимаютъ катуны въ нѣсколькихъ группахъ, состоящихъ изъ нѣсколькихъ (5—20) колибъ, находящихся одна возлѣ другой, точно малый хуторокъ или поселокъ. Въ этомъ тѣсномъ кругу, состоящемъ изъ одной только группы, пастбище не подѣлено, и стада ихъ ходятъ вмѣстѣ, хотя и имѣютъ каждое своего чобана.

Группа колибъ, которая собственно и называется — *катун*, а всѣ вмѣстѣ — *катуны*, всегда отдѣляется отъ такой же другой группы. Случается иногда, что катунъ составляетъ одна колиба. Это бываетъ, когда человѣкъ купилъ или пріобрѣлъ землю какимъ бы то ни было способомъ въ собственность и основалъ на ней свой отдѣльный катунъ. Но и онъ, хотя и отдѣленъ отъ другихъ, а все-таки держится неподалеку отъ нихъ и какъ бы считается въ ихъ группѣ. Въ мѣстахъ, удаленныхъ отъ турецкой границы, напримѣръ на Ловченѣ у нѣгушанъ, на Ставорѣ у бѣлицъ, на Гарчѣ у загарчанъ, на Буковицѣ у цуцъ и др. нерѣдко можно встрѣтить колибы въ нѣкоторомъ отдаленіи одна отъ другой, представляющія собою цѣлый катунъ; а въ пограничныхъ мѣстахъ, какъ Васоевичи, Кучи, Пиперы — это до нѣкоторой степени стало возможнымъ только въ послѣднее время, когда меньше боятся нападенія отъ сосѣднихъ арнаутъ или другихъ безпокойныхъ сосѣдей съ турецкой границы. Здѣсь, впрочемъ,

и теперь нѣтъ полной безопасности, а потому всѣ и держатся въ кучкѣ.

Для облегченія при досмотрѣ за скотомъ и для другихъ дѣлъ, иногда двое хозяевъ (два катуна) дѣлаютъ *супону*, т. е. соединяютъ однородный скотъ въ одно стадо и смотрятъ каждый не за своимъ только, а за смѣшаннымъ стадомъ. Гдѣ *супоны* не уговорено между хозяевами, то дѣлаютъ её сами чобаны между собою, соединяя стада отъ нѣсколькихъ катуновъ, такъ какъ у нихъ общая планина, а слѣдовательно сообща и пастбище.

Что касается уговоренной супоны, то тутъ есть нѣсколько условій, которыми обязываются между собою та и другая сторона. Такъ какъ всегда имѣется въ виду скотомъ нагноить какую-нибудь мѣстность, будетъ ли то служить для пашни или для покоса, которые подѣлены, то они наблюдаютъ, чтобы въ одинаковой степени и сообразно съ количествомъ скота доставалось гноя на землю того и другого; сообща также дается соль, тоже сообразно количеству того и другого (въ законникѣ см. §§ 442—445, стр. 146—147). Къ этому мы еще возвратимся ниже. Пастьба скота обусловливается его доеньемъ, безъ чего онъ пасся бы цѣлый день, возвращаясь на станъ только вечеромъ. Но овца не можетъ цѣлый день носить молоко, особенно вначалѣ, когда трава слишкомъ сочна *(ѣелина);* поэтому стадо выгоняютъ рано утромъ *на попасак;* а когда солнце порядочно пригрѣетъ, его пригоняютъ въ торъ *(пріяве)* и доятъ, а затѣмъ 2—3 часа скотъ лежитъ въ холодкѣ (*пландуе*) и тогда опять выпускаютъ его на пастьбу *(изјавлюю),* гдѣ и остается до того времени, когда засвѣтло могутъ дойти на мѣсто и опять подоить.

Доенье происходитъ такимъ образомъ: когда стадо вошло въ торъ, приходитъ туда планинка и еще кто-нибудь въ помощь; а чобаны, конечно, присутствуютъ тутъ же; подоенную овцу выпускаютъ *на стругу*, т. е. вынимаютъ двѣ жерди изъ прясла, составляющаго огорожу, что назыв. *остружити;* и такъ переберутъ всѣхъ овецъ до послѣдней, выпуская вонъ изъ тора, а послѣ

опять загоняя въ него. «Овце му се оструживле саме» говорится въ одной пѣснѣ, т. е. вышли изъ тора.

Попасак продолжается только до половины іюля, а съ того времени его нѣтъ; тогда доенье происходитъ рано утромъ, и стадо цѣлый день не приходитъ домой, оставаясь на пастбищѣ, гдѣ и *пландуетъ*. Причина заключается въ томъ, что дни становятся короче, трава по близости вся съѣдена и нужно гонять стадо дальше.

Къ концу лѣта кормъ становится суше и вообще скуднѣе, времени для паствы меньше, и, несмотря на то, а можетъ быть, именно вслѣдствіе того молоко становится гуще и слаще. Съ августа это молоко, когда сварится, при чемъ въ него кладутъ немножко соли, и охладится, становится такъ густо, какъ наша сметана и сладко до приторности. Вообще вареное молоко назыв. *вареника* или *варевина*; а съ этого времени *јардум* или *грушавина*, потому что *сгруша се* — сгустится. Все это молоко обращается въ скорупъ и сыръ; но частью имъ же питаются обитатели катуна, и для нихъ именно дѣлается кислое молоко, которое и носитъ названіе *мліека* безъ всякаго другого эпитета. Его потребляется большое количество и бываетъ оно двухъ видовъ: густое, которое нужно ѣсть ложкой, и жидкое, которое пьютъ прямо изъ сосуда. Кромѣ того, въ видѣ особеннаго лакомства дѣлается *замлаз:* для этого въ кислое молоко, иногда со снѣгомъ, подоятъ овцу, отчего густая масса осаживается, а сверху образуется тоже густая пѣна, какъ взбитыя сливки; при кислотѣ, оно пріобрѣтаетъ и сладость. Вообще молоко на планинѣ имѣетъ особенный вкусъ, который черногорецъ выражаетъ однимъ словомъ *мелемно је:* оно значитъ густо, маслянисто, съ какимъ-то неопредѣлимымъ ароматомъ и дѣйствуетъ на человѣка цѣлительнымъ образомъ (*мелем* — лѣкарство которое утоляетъ страданіе не только физическое, но и нравственное; «мелем души». Балк. Цар.).

Впрочемъ все это дѣло второстепенное; а главное состоитъ въ томъ, чтобы собрать побольше скоповъ, которыхъ хватило бы на зиму для своего потребленія и чтобы можно было часть

продать. Обратимся теперь къ планинкѣ, на которой всецѣло лежитъ эта работа и отъ которой зависитъ какъ количество, такъ и качество молочныхъ скоповъ. На ней лежитъ много обязанностей.

Прежде всего она должна два раза въ день подоить всѣхъ овецъ, козъ и коровъ; доитъ она въ *штруглу;* молоко это она сейчасъ же сливаетъ въ котелъ, который, когда будетъ полонъ (а бываетъ и два котла), навѣшивается надъ огнемъ. Когда молоко сварится, громадною ложкой она разливаетъ его въ карлицы и разставляетъ ихъ по полкамъ: бываетъ штукъ 20 и больше. Потомъ идетъ съемка скорупа, квашенье оставшагося молока для сыра и варенье сыра. Она же готовитъ и ѣду для всѣхъ *станарей.* Въ то же время она наблюдаетъ, чтобы стадо прибывало во́-время, и вся-ли скотина на лицо; а наконецъ она должна принести травы телятамъ и накормить собакъ. Какова планинка, главнымъ образомъ узнается по тому, каковы у ней телята и собаки. Скажемъ теперь о молочныхъ скопахъ въ отдѣльности, какъ они собираются. Ихъ только два вида: скорупъ, который, перетопивши, можно обратить въ масло, и сыръ различныхъ видовъ.

Когда варе́ника въ карлицахъ постоитъ два дня, на третій день нужно снять съ нея скорупъ и дѣлать сыръ. Можно это сдѣлать и раньше, но никакъ не позже, потому что тогда молоко само собою приходитъ въ броженіе *(уздрпи се)*, и изъ него не можетъ быть ни хорошаго скорупа, ни сыра. Скорупъ составляетъ толстая пѣнка *(корица* или *повлака)*, снимаемая съ молока въ карлицѣ, послѣ чего это молоко выливаютъ въ котелъ, и затѣмъ съ краевъ и дна карлицы еще собираютъ ложкой и пальцемъ густую массу, и все это складывается въ кадушку *(кадуч)* и слегка при этомъ солится. Съ варе́ники же, пока она не остыла, снимаютъ и еще тонкую пѣнку *(смлака)*, которая не идетъ въ скорупъ, а служитъ тутъ же для лакомства.

Скорупъ здѣсь замѣняетъ масло, которое только въ рѣдкихъ случаяхъ и въ небольшомъ количествѣ приготовляется отдѣльно

изъ цѣльнаго молока посредствомъ сбиванія его въ особомъ сосудѣ *(стап)*, который мы описали выше.

Послѣ снятія скорупа молоко сливается въ котелъ для приготовленія сыра. Кромѣ упомянутыхъ выше матеріаловъ, служащихъ закваскою, употребляютъ еще и желудокъ зайца, и это послѣ рыбьяго, который не портится все лѣто, самая лучшая закваска. Надобно замѣтить, что эти *сырица* разныхъ родовъ, какъ только начинается доенье стадъ, продаются на базарахъ. Когда же совершенно нѣтъ ничего, то въ молоко кладутъ огниво, кусочекъ трута и свинца или австрійскую монету цванцигеръ. И еще способъ приготовленія его: берутъ кусокъ домашняго бѣлаго сукна величиною въ ладонь; вымываютъ самымъ тщательнымъ образомъ и кладутъ въ готовое кислое молоко; потомъ вынимаютъ, высушиваютъ и, завернувъ въ чистую тряпку, хранятъ цѣлую зиму до новаго молока; а когда получится первая *вареника*, кладутъ въ нее это сукно, чтобы размокло, и послѣ имъ квасятъ молоко. Въ городахъ, конечно, можно пріобрѣтать имъ отъ хлѣбопековъ хлѣбныя дрожжи.

Сыръ здѣсь собственно не варятъ, а только заквашенное молоко слегка согрѣваютъ на огнѣ, при чемъ оно начинаетъ свертываться, и тогда его мѣшаютъ мѣшалкой крестообразно, пока не образуется совсѣмъ густая масса. Массу эту вынимаютъ руками и отжимаютъ въ видѣ небольшихъ комковъ или цѣлую массу складываютъ въ широкій обручъ на чистой доскѣ, откуда она послѣ вынимается въ видѣ большого круга. Кромѣ отжиманія, жидкія части процѣживаются еще и сквозь рѣдкое полотно (*на цѣдило*). Такой большой комъ сыра называется *груда* или *кила сира*, а также *рукавица*, *вѣенац смока*; а маленькій просто *сир, сирчић*.

Въ герцеговинскихъ краяхъ Черногоріи, какъ Пива, Дробняки, его растягиваютъ въ видѣ лепешки, которую потомъ свертываютъ въ комокъ, и этотъ сыръ назыв. *пресукача* (славится невесинская).

Получается сыръ также изъ неваренаго молока, которое

называется *ямужа**). Онъ не имѣетъ ни малѣйшей кислоты, сладкій, мягкій и упругій, на зубахъ скрипитъ. Онъ употребляется для варенья цицвары вмѣстѣ со скорупомъ и дѣлаетъ ее такою тягучею массой, что при ѣдѣ тянущуюся ленту трудно перервать.

Въ Черногоріи нѣтъ особенныхъ сортовъ сыра, потому что всѣ они приготовляются одинаковымъ способомъ, и качества его зависятъ отъ того, сняты предварительно или нѣтъ жирныя вещества съ молока и вообще отъ качествъ молока. Изъ всѣхъ сортовъ отличается нѣгушскій, приближающійся и видомъ и вкусомъ къ швейцарскому: сверху покрытъ твердою коркою, а внутри желтый, довольно маслянистый, съ дырочками по всей массѣ, въ которыхъ также содержится маслянистая жидкость, пока сыръ еще свѣжъ. Но онъ скоро черствѣетъ и тогда бываетъ хорошъ для приправы къ кушаньямъ измельченный на теркѣ *(за гратанье)*. Но съ истощеніемъ пастбищъ эти хорошіе сыры становятся рѣдки и теряютъ свои прежнія качества. Отличаются сыры цермницкій и краинскій бѣлизною и сладостью; въ послѣднее время хорошій сыръ приготовляютъ въ Никшичѣ; да и въ другихъ мѣстахъ, вынося свои произведенія на продажу, стали заботиться о чистотѣ сыра и меньше извлекаютъ изъ него маслянистаго вещества.

Дѣлаютъ также сыръ и изъ сыворотки; онъ всегда сильно соленый. Это самый тощій и самый плохой сыръ, про который говорятъ, что онъ три года молилъ Бога, чтобы позволилъ ему назваться *смокомъ*. Онъ хранится въ прокъ, разрѣзанный на ломти *(феліе)*, въ кадушкѣ, посоленный сверху еще, а потомъ на него накладывается деревянный кругъ съ камнями.

Обыкновенный, добрый сыръ приготовляется въ прокъ въ грудкахъ такъ: посолятъ грудку сверху солью и оставятъ дня

---

*) Его дѣлаютъ такъ: съ подоеннаго вечеромъ молока на другой день снимаютъ только тонкій слой (повлака); потомъ подоятъ въ него свѣжаго молока, сливаютъ въ котелъ, заквашиваютъ, подогрѣваютъ, и сыръ готовъ.

на три; потомъ обмоютъ и опять посолятъ, и такъ дѣлаютъ до трехъ разъ, послѣ чего онъ можетъ держаться нѣсколько лѣтъ и не испортится.

И еще способъ заготовленія сыра въ прокъ. Грудки соленаго сыра разрѣзываютъ на 4—5 частей и набиваютъ ихъ въ мѣхъ до 30 окъ и больше, потомъ зальютъ его свѣжимъ молокомъ и оставятъ. Сыръ при этомъ распустится и смѣшается съ молокомъ, изъ чего образуется масса, средняя между скорупомъ и сыромъ и весьма вкусная. Это назыв. *сир у міех.* Его не подвѣшиваютъ, потому что слишкомъ тяжелъ, а кладутъ на черенъ или на полки. Невыгода та, что, начавши мѣхъ, нужно его скоро окончить, иначе онъ попортится; съ нимъ дѣлается то же, что и со скорупомъ.

При приготовленіи сыра получаются и еще побочные продукты, которые тоже имѣютъ свое употребленіе.

Изъ сыворотки *(сурутка, ира)*, которую пьютъ и въ чистомъ видѣ, приготовляютъ еще два продукта. Ее варятъ, при чемъ постоянно образуется пѣнка, которую снимаютъ, и это назыв. *ўрда.* Или же вскипятятъ и потомъ смѣшаютъ съ одною третью цѣльнаго молока, что и составляетъ нѣчто въ родѣ кислаго молока, довольно сладкаго. Молоко недавно отелившейся коровы считаютъ нездоровымъ, и потому, конечно, не ѣдятъ, и ему есть особенное названіе *кліявина* или *сыра.*

Кромѣ собиранія молочныхъ скоповъ, на планинкѣ лежитъ обязанность напрясть шерсти, чтобы потомъ зимой изъ нея вязать чулки и ткать сукна. И дѣйствительно къ концу катунской жизни одинъ уголъ въ колибѣ наполняется цѣлою кучею громадныхъ клубковъ.

Жители катуновъ отъ времени до времени посылаютъ своимъ въ село продукты своего хозяйства; а тѣ посылаютъ имъ муки, соли. Когда же *домари* приходятъ на катуны въ гости и посмотрѣть, что дѣлается, то приносятъ съ собою также что-нибудь изъ своего хозяйства, что-нибудь изъ овощей, кофе, сахару, а иногда бутылочку водочки, которую вмѣстѣ и разопьютъ, угощаясь въ

то же время, сколько душѣ угодно, молокомъ въ разныхъ видахъ, молодымъ сыромъ, цицварой.

Трудясь и работая съ ранняго утра и до ночи, находясь въ вѣчной заботѣ, обитатели катуновъ вспоминаютъ то время, какъ самое пріятное и веселое, не говоря уже о томъ, что здѣсь всякій запасается здоровьемъ: «Ко едно лѣто проведе на планини, тай продужи себи два лѣта живота»—по васоевицкой пословицѣ.

Лучшею характеристикою катунской жизни могутъ служить слова непосредственнаго ея участника. По нашей просьбѣ учитель въ Васоевичахъ Захарій Вуковичъ, составилъ небольшую записку о жизни въ катунахъ, и вотъ какъ онъ характеризуетъ ее: «Жизнь на катунахъ—говоритъ онъ—полна радости и веселья. Планинки отъ времени до времени посѣщаютъ одна другую, а также и чобаны; дѣти тоже сходятся отдѣльно; жизнь въ селѣ чисто, какъ заточенье, а здѣсь — свобода. Когда свѣтлыя ночи, — парни и дѣвушки сходятся для игръ въ какомъ-нибудь удобномъ для того мѣстечкѣ. Эти сходки имъ такъ пріятны, что едва могутъ дождаться, пока окончатъ свой ужинъ; иногда, увидавши другихъ, идущихъ на сходку, оставляютъ ужинъ на половинѣ. До зори играютъ въ различныя игры, водятъ хороводы, поютъ, пляшутъ и веселятся. Не смотрятъ они на темноту ночи и играютъ все равно, какъ при мѣсяцѣ; только когда начнется дождь, тогда выберутъ какой-нибудь станъ попросторнѣе и тамъ въ счастіи и полномъ удовольствіи проводятъ время. (Я самъ вспоминаю эти счастливыя ночи съ бо́льшимъ удовольствіемъ, чѣмъ балы и театральныя представленія въ Бѣлградѣ, хотя школьная жизнь и считается самою пріятною). Хорошо проводятъ время чобаны и днемъ; они всегда собираются вмѣстѣ; вмѣстѣ полудну́ютъ *(ужинаю)*, а питье ихъ—холодная ключевая вода; и тутъ они играютъ въ разныя игры, поютъ, бросаютъ камни, скачутъ и стрѣляютъ въ цѣль. Въ нѣкоторые праздники, а особенно на Петровъ день и Ильинъ день, на катунъ приходятъ всѣ и изъ села; одни наканунѣ праздника, а другіе въ тотъ самый день. Послѣ обильнаго обѣда, какой только могутъ при-

готовить на катунѣ, всѣ безъ различія пола и возраста собираются на одно мѣсто внѣ катуна и тутъ проводятъ цѣлый день: молодежь веселится, а пожилые люди любуются ими и ведутъ свою бесѣду, а иной, развалившись на травѣ, предается отдохновенію. Тутъ собираются иногда нѣсколько катуновъ вмѣстѣ. Повеселившись досыта, отправляются на катунъ полудновать, при чемъ опорожнятъ у планинки не одну *карлицу*. Потомъ веселятся на катунѣ; затѣмъ ужинаютъ и, переночевавши, гости рано утромъ отправляются домой, въ села, также весело, какъ и пришли. И то нужно сказать, что планинка на катунѣ гораздо гостепріимнѣе, чѣмъ въ селѣ. Это, я полагаю, вслѣдствіе того, что на катунѣ все приписывается ей лично, а въ селѣ — хозяину дома». Между 15—25 августа планину оставляютъ, главнымъ образомъ вслѣдствіе того, что выпасется трава, а на ближнихъ къ селу мѣстахъ къ тому времени трава уже успѣетъ отрасти. Въ высокихъ планинахъ, какъ Дурмиторъ, Комъ и Лукавица, въ это время начинаются сильные холода и даже снѣгъ. Однажды, идя на Лукавицу 17-го августа, я встрѣтилъ мятель и долженъ былъ заночевать въ пустой колибѣ, гдѣ уже никого не было, въ то же время замерзло нѣсколько козъ.

Возвращеніе изъ планинъ *(здиг, сјављиванье стоке)*, какъ и отправленіе на планину *(издиг)*, рѣшается опять скупштиной.

Въ мѣстахъ, куда приходятъ со скотомъ теперь, есть уже убранныя нивы, и каждый хозяинъ имѣетъ станъ на своей *баштинѣ*. *Супонники*, по смыслу сдѣланнаго между ними договора, сгоняютъ скотъ поперемѣнно на землю то одного, то другого ради удобренія. При этомъ точно наблюдаютъ количество скота, разсчитывая по головамъ мелкаго скота, а на одну крупную рогатую скотину считаютъ 5 мелкихъ. Это бываетъ уже близъ села.

Постоявъ здѣсь нѣкоторое время, отправляются опять на планину, но не на самую высокую, напримѣръ, въ Васоевичахъ села Забрдье, Црешнево, Требча, и изъ турецкой границы, Виницка и Буче отгоняютъ скотину въ Еловицу, глубокую

долину; Кралье, Слатина, Сальчи, Присое и нѣкоторые лѣворѣчане въ долину Вранештицы Божичи на Штавну и т. д. Это называется отправляться *у повратке*. Тамъ частью осталась старая трава, а частью за мѣсяцъ, если было благопріятное время, т. е. перепадали дожди и было довольно тепло, нарастаетъ новая; это бываетъ отъ половины сентября до половины октября. Кромѣ пастбы, требуются и запасы сѣна и сообразно съ этими запасами одни стоятъ тамъ до Рождества, другіе до Февраля или марта, а иные и цѣлую зиму до Юрьева дня. Иногда изъ долины отправляются на высокую планину, потому что тамъ до Савина дня (14 января) теплѣе, чѣмъ внизу, и снѣгу меньше; а послѣ — наоборотъ. Иные остаются на этихъ планинахъ и и цѣлую зиму, не имѣя сообщенія съ остальнымъ свѣтомъ, какъ напримѣръ, съ Синявиной (см. нашу характеристику Т. I, стр. 67 и Т. II, въ отдѣлѣ жилища стр. 466—67). Когда отправляются *у повратке* и падетъ снѣгъ, чобанъ беретъ доску, посреди которой продѣта палка, какъ дышло (*гресло*), и ею сгребаетъ снѣгъ до травы, и пускаетъ на это мѣсто скотину. Говорятъ при этомъ: «Да явимо или изъявимо стоку *у ровило*» (*ровити*— разгребать снѣгъ; говорится также: *овце рове снег*). Отъ времени до времени даютъ скотинѣ и соль (крупному рогатому скоту по 5 окъ на голову на годъ, а мелкому по 1 окѣ) изъ корытца или сыплютъ её по снѣгу, предварительно утоптавши его.

День св. Ѳомы (6 октября) считается терминомъ, когда со скотомъ приходятъ въ село на зимнее положеніе: «Свети Тома, тьерай жене са стапом дома», т. е. овцы перестаютъ доиться и женщинамъ нечего дѣлать.

На сколько радостно отправленіе на катуны, на столько печально ихъ оставленіе.

Когда рѣшено общее время отправленія съ катуновъ, (*здиг, здизанье*), за нѣсколько дней передъ тѣмъ начинаютъ отправлять имущество. До послѣдняго дня остается только самое необходимое. И вотъ какъ происходило при мнѣ это разставаніе съ катуномъ.

Вечеромъ подоили стадо немного, и съ вечера же планинка сдѣлала распоряженіе на завтра: кому что дѣлать, кому итти впереди, кому за нимъ, а кто долженъ остаться послѣднимъ для приборки. Рано утромъ началась эта приборка. Всѣ вещи забираются и увязываются; подъ вьюки опредѣлены двѣ лошади, а одна подъ сѣдломъ. Эта лошадь назначается для планинки-старухи, за которой пріѣхалъ ея сынъ Ефремъ.

Прежде всего отправляются стада. Каждый чобанъ, поровнявъ свое стадо со станомъ, перекрестится, поклонится передъ нимъ и отходитъ. Впереди всѣхъ одна сноха гонитъ коровъ и быковъ; за нею маленькая Іоша (лѣтъ 8) гонитъ телятъ; потомъ съ овцами отправляется молодой парень Дьюканъ съ маленькимъ Пекомъ (6 лѣтъ).

Изъ уютной логотинки, гдѣ расположенъ катунъ, выступаетъ стадо, поднимается на первый зеленѣющій холмъ и, по обычаю, овцы останавливаются и сворачиваютъ въ сторону, чтобы попастись; но имъ не даютъ пастись, а гонятъ далѣе, и послѣ нѣсколькихъ неудачныхъ попытокъ онѣ вытянулись въ линію по тропинкѣ и покорно шествуютъ впередъ. Коровы и телята скрылись уже изъ вида, переваливъ за холмъ, а овцы растянулись и извились словно жемчужное ожерелье, рѣзко отдѣляясь своею бѣлизной на фонѣ чернѣющей тропинки и противъ яркой зелени холмовъ, покрытыхъ травой, только что выступившей послѣ недавнихъ теплыхъ дождей. Шествіе заключаетъ косматый песъ *муртанъ*, весело прыгающій около своего хозяина Пека.

А въ станѣ идетъ уборка. Наконецъ все готово. Дѣвушка Митра (лѣтъ 16-ти) вычистила и вымыла станъ, точно въ ожиданіи гостей; наложила свѣжихъ дровъ на огнище и раздула потухавшее пламя. Пламя живо вспыхнуло; громко раздается трескъ пылающихъ дровъ въ опустѣломъ, ничѣмъ не загроможденномъ пространствѣ; такъ чисто и свѣтло, только нѣмо и пусто. Митра и ея двоюродная сестра Шагра (лѣтъ 12-ти) помолились Богу и вышли къ навьюченнымъ уже лошадямъ. За

ними вошла въ станъ старуха-планинка. Она также помолилась; осмотрѣла еще разъ, не осталось ли чего изъ вещей; постояла съ минуту въ раздумьи и вышла тихо, хорошо притворивъ дверь и заперевъ ее палочкой. Затѣмъ она обошла вокругъ стана; не знаю, было ли то прощаніе съ нимъ или просто осмотръ, все ли въ порядкѣ. Ворота въ торахъ также аккуратно заложены жердями, какъ будто бы тамъ еще стояла скотина. Теперь можно и въ путь. Старуха садится на осѣдланную лошадь верхомъ, помужски; ей подаютъ двухлѣтнюю внучку, капризную Бару, которая безъ *лалы* (такъ она прозвала свою бабушку) ни на шагъ. Двѣ дѣвушки, нагрузившись ведерками съ молокомъ и различными узелками, погнали передъ собою лошадей съ вьюками. И чего только тутъ нѣтъ! кадушечки, корытца, черпуля, въ которой пекутъ хлѣбъ, мѣха, набитые скорупомъ, одѣяла и веретьи, въ которыя завернута разная мелочь; тамъ, какъ приподнятая рука, торчитъ длинный деревянный половникъ и рядомъ съ нимъ *преслица* съ неспряденной еще и неснятой шерстью; на самомъ верху посаженъ большой котелъ дномъ кверху, весь почернѣвшій; подъ нимъ болтаются и колотятъ въ бока какіе-то твердые предметы. Ефремъ ѣдетъ рядомъ съ бабушкой и внучкой. Послѣдняя, прижавшись къ груди старухи, смотритъ на все молча въ какомъ-то недоумѣніи; видно, что и ей не хотѣлось бы оставлять мѣста, гдѣ всѣмъ было такъ весело и привольно. Прощай, катунъ и станъ! прощай, привольное лѣто!

Катунская жизнь, какъ мы уже замѣчали, главнымъ образомъ распространена была въ мѣстахъ пограничныхъ съ Турціей. Озриничи и цуцы стояли лицомъ къ лицу съ никшицкими турками, а также и пиперы; васоевичи съ колашинцами и гусинянами, кучи съ гусинянами же и климентами; между кучами и васоевичами тоже шла борьба изъ-за пастбищъ. Изъ историческаго очерка этихъ племенъ можно видѣть общій ходъ этой борьбы, а катуны имѣютъ свою исторію, полную крова-

выхъ эпизодовъ, изъ которыхъ и возникъ цѣлый катунскій или чобанскій эпосъ.

Теперь эти условія совершенно измѣнились; не бываетъ уже тѣхъ жестокихъ схватокъ, въ которыхъ принимало участіе цѣлое племя; но тѣмъ не менѣе въ отдѣльности всегда можно ожидать нападенія какой-нибудь турецкой четы и угона скота, при чемъ не обходится дѣло и безъ кровавыхъ жертвъ. Такое положеніе развиваетъ духъ неустрашимости не только въ мужчинахъ, но и въ женщинахъ.

Дѣвочка лѣтъ 12—14 идетъ съ катуна въ село, неся молоко или что нибудь изъ молочныхъ скоповъ верстъ за 15 черезъ совершенно пустынную мѣстность, да еще и безъ торной дороги. Нерѣдко въ тѣхъ мѣстахъ падаетъ густой туманъ, и тогда весьма трудно не заблудиться; кромѣ того тамъ всегда можно наткнуться на звѣря или на злого человѣка. Все это ни почемъ. Въ бытность мою въ Васоевичахъ былъ неурожай сѣна, и одинъ, купивши сѣна въ турецкой границѣ (верстъ 40 отъ границы Черногоріи), отправилъ туда изъ семьи со скотомъ одну пожилую женщину и свою сестру, шестнадцати-лѣтнюю дѣвушку. Помѣстившись тамъ въ домѣ одного христіанина, онѣ старались всячески не попадаться на глаза туркамъ; но тѣмъ не менѣе турки провѣдали о красивой дѣвушкѣ и задумали овладѣть ею. Она была предупреждена и нѣсколько разъ убѣгала въ то самое время, когда они подходили къ тому дому. Не найдя ее дома днемъ, турки рѣшились подкараулить вечеромъ; но въ тотъ-же вечеръ она одна-одинешенька отправилась домой и прибѣжала въ Черногорію благополучно. Видѣвши ее вскорѣ послѣ того, я спрашиваю. «Что сдѣлала бы ты, еслибъ турки захватили тебя? — Я не далась-бы имъ — отвѣтила она совершенно обдуманно и спокойно — сначала побѣжала бы, а потомъ сдѣлала-бы то же, что и Стане съ Полицы.—При этомъ мнѣ разсказали слѣдующій эпизодъ изъ послѣдней войны. Въ одной мѣстности, называемой Полица, всѣ жители (васоевичи), зажгли свои дома и отправились на соединеніе съ васоевицкимъ войскомъ въ чер-

ногорскихъ предѣлахъ. Мужчины отправились впередъ, а семьи тянулись за ними со своими стадами и имуществомъ. Турки отправились за этими семьями, чтобы отнять у нихъ имущество. Въ этой погонѣ, они увидѣли въ одной семьѣ очень красивую дѣвушку и кинулись къ ней. Тогда она помчалась отъ нихъ, какъ серна; но ихъ было нѣсколько человѣкъ и они могли, что называется, загонять ее. И вотъ она наконецъ утомилась, бѣгъ замедлился; турокъ ее догоняетъ; онъ протянулъ уже руку, чтобы схватить ее и въ полной увѣренности закричалъ: «Стой, двизка (двухгодовалая козочка)! теперь ты моя!» Но дѣвушка дѣлаетъ еще усиліе, вскакиваетъ на край утеса, потомъ кидается съ него внизъ съ большой высоты и смертью избавляется отъ наруганія.

Даже въ совсѣмъ маленькихъ дѣтяхъ развивается какой-то инстинктъ, научающій ихъ скрываться отъ непріятеля. Въ одномъ катунѣ произошла тревога; думали, что напали колашинцы. Тревога однако была фальшивая; но во время ея исчезъ мальчикъ четырехъ лѣтъ. Долго его искали, но не могли найти, пока онъ, понявъ, что все обстоитъ благополучно, самъ не вылѣзъ изъ своего убѣжища.

Еще важнѣе, по нашему мнѣнію, то вліяніе, которое катунская жизнь оказываетъ не только на здоровье, но и на душевное расположеніе и даже на умственное развитіе.

Что касается перваго, то лучше всего это вліяніе можно замѣтить на дѣтяхъ, которыя тамъ крѣпнутъ, вырастаютъ и возвращаются въ село просто неузнаваемыми. То же самое и на взрослыхъ. Совершенно больные люди, иногда уже старые, страдающіе кашлемъ и одышкой, возвращаются оттуда поправившимися и помолодѣвшими. Все это дѣлаетъ горный воздухъ, въ которомъ нѣтъ никакихъ примѣсей, кромѣ аромата лѣса и луговъ, исключительно молочная пища и образъ жизни, не допускающій никакихъ излишествъ, дѣятельный безъ крайняго напряженія и утомленія, соединенный со спокойствіемъ душевнымъ, къ которому располагаетъ чистая природа и вся обстановка жизни.

Мы указали, какой трудъ выноситъ на катунѣ планинка; за то она здѣсь не знаетъ надъ собою никакой власти; она не обязана, безпрестанно отрываясь отъ дѣла, вскакивать для того только, чтобы всякому мужчинѣ то принесть горячій уголь для трубки, то подать воды, когда ему самому ближе протянуть руку и т. п. Здѣсь ея царство; въ ея дѣло никто не мѣшается и для пустяковъ не отрываетъ отъ него; она здѣсь ѣстъ слаще и спитъ спокойнѣе, и, какъ справедливо замѣчаетъ упомянутый нами выше участникъ этой жизни, она здѣсь гостепріимнѣе и добрѣе. Для дѣтей здѣсь также наслажденіе, хотя и они цѣлый день заняты, при томъ одинаково мальчики и дѣвочки. Шестилѣтній Пеко, крѣпкій мальчуганъ, о которомъ мы уже говорили, баловень дома въ селѣ, здѣсь цѣлый день съ кускомъ хлѣба и сыра пасетъ табунокъ ягнятъ; а восьмилѣтняя Іоша пасетъ телятъ, и придя на станъ, они еще не свободны: имъ все время нужно держать свое мелкое стадо, которое рвется, чтобы поскорѣе воспользоваться своимъ правомъ на оставшееся послѣ доенья молоко. Пеко, кромѣ того, какъ настоящій пастухъ, долго не спитъ съ вечера и нѣсколько разъ выходитъ посмотрѣть, мирноли лежитъ стадо, а иногда встанетъ ночью, выйдетъ на дворъ, покличетъ собакъ и прокричитъ дикимъ голосомъ, чтобы попугать волковъ. То же самое дѣлаютъ, конечно, и большіе пастухи. При этомъ, если замѣтятъ по лаю собакъ, что онѣ гонятъ волка, онъ закричитъ: «Одальи, одальи, голичу»!

Кромѣ здоровья, здѣсь дѣти становятся какъ-то серьезнѣе, между собой же держатся дружнѣе; не говоримъ уже о молодежи, для которой эта жизнь — праздникъ. Пастушеская жизнь развиваетъ въ человѣкѣ наблюдательность, наводитъ на размышленіе и вообще возбуждаетъ духовную дѣятельность, вслѣдствіе чего, какъ мы уже замѣчали, пастухи лучшіе знатоки пѣсенъ и первые затѣйщики въ разныхъ играхъ; а многіе изъ нихъ здѣсь выучиваются одинъ отъ другого грамотѣ, и нерѣдко въ горной глуши вы услышите громкое чтеніе букваря или какой-нибудь «пѣсмарицы».

Далеко не послѣднюю роль тутъ играютъ и интимныя отношенія между молодежью обоего пола. Тутъ молодые люди ближе узнаютъ другъ друга, раскрываютъ другъ другу свои мысли и чувства и въ концѣ концовъ иногда дѣлаются женихомъ и невѣстой.

Не входя въ разоблаченіе этихъ отношеній, остановимся на нѣсколькихъ характеризующихъ ихъ пѣсняхъ.

1.

Благо мене и тебе, ђевојко!
Наши-ваши оте у супаши;
Мене и те оте за овцама,
Да јавимо гором крај ливада.
Овце те ни пландовати лада,
Ми ћемо се пољубити, млада,
Под лијепо дрво јаворово.

2.

Засјало се момче и ђевојка,
Као сунце кроз јелове гране.
Момче с' држи за зелену грану,
А ђевојка у зелену траву.
Она сједи и пртено руби,
А момче јој тихо проговара:
«Вала, драга, вала си ми љепа!
Љепша си ми од жаркога сунца
И мјесеца, брата сунчевога».
А ђевојка момку одговара:
«Вала, драги, вала си ми мио!
Милиј си ми од оца и мајке
И од моје брата сва четире

3.

«Чобанине, кићена јабуко!
Есил' овце водом напоио?»
— Двјеста јесам, а двјеста нијесам;
Још толико иза брда јави(х),
За њими су три дивне ђевојке:
За једном ме заболела глава,
А за другом срце испуцало,
А за трећом ће умријети.

Есть еще пѣсня, заключающая въ себѣ цѣлую, хотя неоконченную сцену, въ которой при томъ тоже находятся черты изъ чобанской жизни.

4.

Овце пасла Дука Манделина,
Овце пасла, бога замолила:
«Дај ми, боже, једну росну кишу,
А у кишу један прамен магле,
Да замаглим дворе Краљевића,
Да му пуштим овце у ливаде».
Бог јој пушти једну росну кишу,
А у кишу један прамен магле,
Да замагли дворе Краљевића,
Да му пушти овце у ливаде.
Таман пушти овце у ливаде,
Кад ето ти Краљевићу Марко:
«Божа помоћ, лијепа ђевојко!»
— Бог да' добро, незнана делија! —
«Чије овце, чије л'су ливаде?»
Она њему ријеч одговара:
— Бјеле овце Мандушића Вука,
А ливаде Краљевића Марка. —
Он удари около оваца

И уфати овна деветака,
И на овну звоно од хиљаде,
А у звону зрнце ђинђерово.
— Не фала ти, Кралевићу Марко,
Што ми узе моча деветака
И на овну звоно од хиљаде
И у звону зрнце ђинђерово.
А ја имам овцу-разблудницу:
Родиће ми овна деветака;
А ја имам брата кујунџију:
Сковаће ми звоно од хиљаде,
И у звону зрнце ђинђерово.

Изъ пѣсни о Вукѣ Брайотичѣ мы узнаемъ, что главарь всѣхъ кучъ Лале сынъ Дрекала (родоначальника кучъ-дрекаловичей) самъ находился при своемъ скотѣ на планинѣ; а когда требинскій паша прибылъ въ Кучи, чтобы взять харачъ, и всѣ главари явились къ нему, кромѣ Лала, присутствовавшіе такъ объясняютъ пашѣ, почему онъ еще не прибылъ:

«Није ти се Лале одметнуо,
Но све овце у планину чува:
Брата нема, братучеда нема,
Нема код ког' оставити браве».

А затѣмъ слѣдуетъ:

У то мало не тија вријеме,
Те се гора преобуче листом,
Земља црна травом и цвијѣтом;
Стаса јагње бјело за пециво,
Бјела груда стаса за једило,
Сјави Лале овце од планине,
До Медуна дојави до града;

Ту је шњима ноћцу коначио;
Ту помузи три стотине брава;
Те ту груду вељу усирио,
Која макла до дванаест ока.
Те у јутру код паше отидне,
Доведе му краву јаловицу
И штиркињу овцу о' девет година;
Два товара бијеле пшенице,
Један товар масла и скорупа,
Груду сира о дванаест ока,
Доцкан дође Дрекаловић Лале,
Доцкан дође, ама добро дође.

---

3. Зимовка скота въ чужихъ краяхъ.—Различныя условія отдачи скота на зимовку или на лѣтнюю пастбу внутри Черногоріи. — Враги и болѣзни скота и средства противъ нихъ.—Свиневодство.

Мы уже говорили, что во многихъ частяхъ Черногоріи ощущается большой недостатокъ сѣна; мѣстами негдѣ косой махнуть. Такъ въ большей части старой Черногоріи, гдѣ вслѣдствіе того больше держатъ козъ и для нихъ запасаютъ на зиму листъ. Часто весной рѣжутъ тонкія вѣтви различныхъ деревьевъ, когда уже надуется почка, и даютъ овцамъ, а также ягнятамъ глодать (брстити), что считается очень здоровымъ; главная же причина заключается въ томъ, что не достаетъ другого корма. Поэтому въ такихъ мѣстахъ обыкновенно говорится *наскубсти траве* или *натргати*—косіеромъ. Въ старое время (до 1860 г.) въ тѣхъ мѣстахъ, которыя еще не принадлежали Черногоріи, какъ Баняны, Пива, Езера, Васоевичи, былъ обычай отправляться на зимовку въ Боснію, нынѣшнее корол. Сербію и Старую Сербію. Отправлялись туда около Петкова дня (15 окт.), а возвращались къ Юрьеву дню (23 апр.). Въ этой кочевкѣ есть также черты своеобразныя, характеризующія при томъ вообще бытъ

тѣхъ племенъ въ то время, которыя могутъ намъ объяснить кое-что и въ современномъ ихъ положеніи.

Вотъ какъ то происходило у васоевичей, которые обыкновенно отправлялись въ Посавину (въ Босніи) и въ Сербію.

Соберется *булюк* (большое стадо) отъ 1000 до 15.000 овецъ, и гонятъ ихъ сообща нѣсколько хозяевъ. Кто имѣетъ сотню, тотъ идетъ самъ, какъ хозяинъ, и можетъ взять съ собою маленькаго сына; а имѣющіе меньше составляются до сотни и выбираютъ, кому итти со скотомъ. Цѣлымъ булюкомъ завѣдуетъ одинъ *тьехая*, у котораго на рукахъ деньги и онъ ведетъ всѣ счеты. Затѣмъ выбирается *чобанбаша*, который управляетъ всѣми чобанами и скотомъ, рѣшаетъ, гдѣ и какъ стать, какъ кормить и т. п. Наконецъ выбирается *мъшая*—общій поваръ, на рукахъ у котораго вся провизія, и безъ его вѣдома не смѣетъ никто ни куска хлѣба взять.

Всякій хозяинъ помѣчаетъ своихъ овецъ особою краской или другими какими-либо знаками. Раздѣляютъ овецъ, ягнятъ и барановъ, но по хозяевамъ не дѣлятся, и все содержаніе ихъ смѣшано, такъ что ничьимъ овцамъ нельзя дать ни больше, ни меньше.

Плата за зимовку 5 грошей съ головы; содержаніе людей особо; но оно весьма незначительно, тѣмъ болѣе, что съ конца января начинается свое молочное продовольствіе.

Интересно самое путешествіе.

Обыкновенно васоевичи шли заодно съ гусиньянами и плавлянами и принимали при томъ турецкія имена. По пути, гдѣ были ночлеги, ихъ приглашали въ турецкіе дома на *прело* (супрядки), гдѣ собирались дѣвушки и неженатые парни; еслибъ узнали, кто женатъ, того сейчасъ прогоняли. Это была исключительно сходка неженатой и незамужней молодежи, при чемъ молодые люди, раздѣлившись на пары, проводили цѣлую ночь въ интимныхъ разговорахъ, не позволяя однако себѣ никакихъ вольностей. Такъ какъ пары подбирались по взаимному вкусу, то и разговоры состояли въ комплиментахъ и любезностяхъ другъ другу, доходившихъ иногда до объясненія въ любви, а нерѣдко тутъ же со-

вершался и договоръ о бракѣ. Васоевичи въ этомъ случаѣ держались совершенно, какъ турки, не отставали отъ нихъ и въ крайнихъ объясненіяхъ, при чемъ, конечно, обманывали молодыхъ турчанокъ. Они допускали себѣ иногда и нѣкоторыя неприличія; но все это какъ-то прощалось имъ, какъ гостямъ, во имя гостепріимства. Впрочемъ, и сами женщины бывали довольно свободныхъ нравовъ; иначе онѣ легко могли узнать васоевича немагометанина; но имъ не было до того дѣла, только бы пріятно провести время. Надобно замѣтить, что всѣ онѣ при томъ одѣвались очень нарядно; старались не отстать отъ нихъ въ томъ и ихъ гости.

Не останавливаясь на подробностяхъ этихъ кочевокъ, характеризующихъ обычаи и нравы, обратимъ вниманіе на тотъ фактъ, что часть этого населенія, проведя цѣлое лѣто внѣ дома, на зиму опять отправлялась изъ дома. Такимъ образомъ это было совершенно кочевое населеніе. При томъ это была зимовка не только для скота, но и для людей. Въ Посавину постоянно отправлялись герцеговинцы нѣкоторыхъ мѣстностей, между прочимъ изъ Билечи—почти цѣлыми семействами, чтобы тамъ прокормиться и самимъ.

Въ тѣхъ мѣстахъ, во-первыхъ, все богатство народа заключалось въ скотѣ, который не могъ прозимовать дома, и, во-вторыхъ, эти кочевыя силы не существовали для земледѣлія, да и не было заботы о собственныхъ запасахъ хлѣба, когда можно было и самимъ прокормиться въ тѣхъ же краяхъ, куда отгоняли свой скотъ.

Со строгимъ проведеніемъ и охраненіемъ политическихъ границъ, опредѣленныхъ международными трактатами, такія перекочевки сдѣлались невозможны. Австрія остановила эти перекочевки даже въ предѣлахъ оккупированныхъ ею земель. Такъ, два года назадъ жители Билечскаго округа, пострадавшіе отъ неурожая и не получая помощи отъ правительства, хотѣли по старому обычаю отправиться въ Посавину. А когда правительство это запретило, они всѣ поднялись къ выселенію въ Россію;

и тогда правительство дозволило только одной части съ различными ограниченіями отправиться туда, обязавъ давать продовольствіе оставшимся дома. Тѣмъ менѣе возможны теперь эти перекочевки для Черногоріи, когда даже отдѣльнымъ лицамъ затрудненъ всякій переходъ границы ея сосѣдями. Но колебаніе между земледѣліемъ и скотоводствомъ въ этихъ краяхъ все еще продолжается и, конечно, оказываетъ вліяніе вообще на ихъ экономическое состояніе. До сихъ поръ покуда преобладаетъ послѣднее, при томъ въ такомъ видѣ, въ которомъ веденіе его приближается къ быту кочевому.

Эти обстоятельства необходимо нужно имѣть въ виду при объясненіи нѣкоторыхъ явленій въ жизни населенія тѣхъ краевъ, и между прочимъ, появившееся одно время стремленіе къ выселенію. И еще больше съ этимъ должно сообразоваться правительство при распредѣленіи различныхъ повинностей и заботъ объ улучшеніи народнаго хозяйства.

Даютъ скотину на зимовку и между собою. Это бываетъ, когда у кого-либо не родилось сѣна; тогда платится приблизительно за голову по 1 цванцигеру; а если то бѣднякъ или вообще человѣкъ любимый или уважаемый, то разбираютъ его скотину, кто 2, кто 3, 5 и т. д. и за то не берутъ ничего. Этимъ пользовались иногда главари, и потому князь зимовку такого рода запретилъ. Иные отдаютъ свою скотину на лѣто, такъ какъ не имѣютъ своей планины. Такъ, команы и лѣшняне отдаютъ свою скотину (только овецъ) въ Кучи. И это дѣлается такъ. Приходитъ знакомый кучъ къ 15 іюня и угоняетъ скотину, а къ 15 авг. пригоняетъ ее обратно и сдаетъ хозяину, при чемъ даетъ ему отъ каждой головы по 1 окѣ сыра, а ему выдается впередъ по $^1/_2$ оки соли. Содержатель же пользуется только остальными молочными скопами; при томъ его отвѣтственность за цѣлость вручаемой скотины состоитъ въ слѣдующемъ: если заѣстъ волкъ, онъ не отвѣчаетъ, но долженъ принести въ доказательство того

хотя бы кусокъ кожи; въ противномъ же случаѣ платитъ за всякую погибшую скотину.

Даютъ скотъ на зимовку и на такихъ условіяхъ: продержавъ его до Юрьева дня, возвращаютъ хозяину половину старыхъ овецъ и весь приплодъ оставляютъ себѣ, при томъ и съ первыхъ снимаютъ шерсть и изъ молочныхъ скоповъ тоже не дается ничего; затѣмъ на Митровъ день (26 окт.) возвращаютъ остальныхъ старыхъ, попользовавшись за лѣто молокомъ; изъ приплода, уже совершенно взрослаго, возвращается тоже половина.

Отдаютъ также на содержаніе исполу (наполица), при чемъ хозяину принадлежитъ только то, что сдано *(главнина)*, а приплодъ, шерсть, молоко — все содержателю, который однако отвѣчаетъ за каждую скотину; если же издохнетъ, то содержатель долженъ заплатить или замѣнить издохшую изъ приплода. Это называется *на кесам* или *у непогиб.* Даютъ такимъ образомъ не меньше, какъ на 3 года, а то на 5, 15 и больше. По уговору содержатель иногда и платитъ хозяину по 1 цванцигеру больше или меньше въ годъ.

Эти отношенія въ послѣднее время урегулированы закономъ (см. ст. 313—326), что и было необходимо. Законникъ однако въ этомъ случаѣ принялъ во вниманіе только свободную сдѣлку между сторонами, находящимися въ одинаковыхъ условіяхъ: одинъ имѣетъ достаточно скотины, можетъ ее и купить для торговли, а другой не имѣетъ достаточно скотины, но имѣетъ средства или готовъ положить свой трудъ, чтобы заработать что-нибудь. Тутъ, конечно, все зависитъ отъ свободнаго договора. Но въ основѣ этого обычая лежитъ необходимость, принудившая одну сторону ради сбереженія главнаго своего имущества, состоящаго въ скотѣ, прибѣгнуть къ помощи ближняго до перемѣны обстоятельствъ. Тутъ идетъ дѣло не о прибыляхъ, а только о сохраненіи главнаго и единственнаго капитала, вслѣдствіе чего дающій не выговариваетъ себѣ никакихъ выгодъ, а только чтобы онъ со временемъ могъ получить въ цѣлости то, что имѣлъ. Это имѣло видъ *аманета*, т. е. оставленія капитала на сохраненіе

безъ процентовъ, вслѣдствіе чего *непогиб* здѣсь доводится до крайности: отъ какой бы причины ни издохла скотина, содержатель долженъ поставить на мѣсто ея другую, такъ какъ безплатно пользуется приплодомъ и всѣми выгодами, получаемыми имъ отъ скота, принятого на содержаніе. Этотъ обычай игнорируется закономъ и на практикѣ исчезаетъ; но недавно на основаніи его возникъ процессъ въ судѣ, въ которомъ содержатель, ссылаясь на давность, хотѣлъ совсѣмъ присвоить себѣ стадо, не давая въ немъ никакой отчетности; а хозяину хотѣлось, пользуясь новымъ закономъ, получить отъ того выгоды, на которыя по старому обычаю онъ не имѣлъ никакого права. Есть на Цетиньѣ одна нищенка, которая только недавно разсталась съ семью козами, державши ихъ такимъ образомъ въ чужихъ рукахъ лѣтъ двадцать. Она же—надобно замѣтить—нѣкоторое время и пасла ихъ, передавши другому на содержаніе. Ею тутъ не руководили какіе-либо расчеты, а только привычка къ стаду, съ которымъ она сжилась съ дѣтства и когда оно было значительное. И какъ ее знало это стадо! Случалось, что стадо ея забредетъ на чужую землю, и хозяинъ идетъ, чтобъ его захватить на мѣстѣ преступленія; она дастъ ему знакъ голосомъ, и все стадо соберется около нея, какъ будто не было ни въ какой потравѣ.

Въ своей заботѣ о скотѣ черногорецъ очень внимателенъ ко всему, что можетъ повліять на него хорошо или худо. Такъ онъ различаетъ планины, изъ которыхъ одна хороша для нагула скота, для его ожирѣнія, другая — для молока. Когда бываютъ росы, онъ разбираетъ безвредную отъ вредной: въ первомъ случаѣ онъ свободно выгоняетъ стадо на пастьу, а во второмъ дожидается, пока ее не осушитъ солнце. Знаетъ онъ и травы, вредно дѣйствующія на скотъ и даже отравляющія его, и потому бережется ихъ; а въ случаѣ совершившагося отравленія умѣетъ и помочь. Такъ, есть трава *блор* (видъ sorgum, родъ дикаго проса съ болѣе плоскими сѣменами), на которую охотно накиды-

вается крупная рогатая скотина, но объѣдается ею, вслѣдствіе чего вздувается животъ, развивается сильный жаръ, и скотина издыхаетъ, если не захватить во время. Лучшее средство противъ того положить животное въ холодный потокъ или поливать холодной водой. Другая трава *крволочина*, дѣйствующая тоже на крупный рогатый скотъ и производящая смертельный кровавый поносъ. Траву эту никто не знаетъ, но знаютъ мѣста, гдѣ она растетъ, и потому ихъ избѣгаютъ.

Изъ травы же, по народному мнѣнію, овцы получаютъ въ печени паразитовъ двухъ видовъ: *шаренац* — на пастбищахъ подъ Комомъ и на другихъ высокихъ горахъ, который однако проходитъ самъ собой; а другой *метиль*, отъ котораго овцы дохнутъ. Живой онъ имѣетъ форму сердца съ головкой на широкой части, а мертвый удлиняется. Есть такія мѣста, гдѣ овцы заражаются имъ; это мѣста мокрыя, особенно находящіяся подъ поливой. Въ Васоевичахъ говорятъ, что онъ сначала былъ только въ равнинѣ Хаса (около Беранъ), затѣмъ появился въ сс. Машницѣ и Лугахъ (въ Полимьѣ); позже распространился на равнинѣ, которая стелется подъ Андріевицей, по р. Кральштицѣ, особенно гдѣ сс. Салевичи и Пеовацъ. Это — все мѣста, потопляемыя половодьемъ и находящіяся въ то же время подъ искусственнымъ орошеніемъ. Замѣчаютъ при томъ, что покуда вода идетъ по ливадамъ, его нѣтъ; а когда воду пустятъ на кукурузу, послѣ Петрова дня и до Ильина дня, на скотъ нападаетъ метилъ, а въ то же время на людей лихорадка. И та, и другая болѣзнь ослабѣваютъ при сѣверномъ вѣтрѣ и вообще, когда наступитъ холодъ. Пастухи хорошо знаютъ такія мѣста и отклоняютъ отъ нихъ овецъ, которыя съ жадностью кидаются на покрывающую ихъ сочную траву и сначала жирѣютъ, а потомъ умираютъ. Зная это, иногда пускаютъ ихъ на такія мѣста и нарочно, для нагула, если имѣется въ виду скорая продажа на заколъ. Это называется пустити у *метиль*. Съ того времени, какъ овцы *ометеле се* (примутъ въ себя этого червя), онѣ живутъ 91 день, не хворая; а затѣмъ начинаютъ чахнуть и потомъ скоро

издыхаютъ. Впрочемъ, если овца захватила немного метиля, она не издыхаетъ, и случалось, что, заколовши здоровую овцу, находили безвредно для нея проживавшаго въ ней метиля, особенно, если зима не суровая и безснѣжная, такъ что овцы могутъ грызть землю.

На овецъ же и особенно на козъ бываетъ болѣзнь *шуга* (парши), а на лошадей *губа* (тоже), отъ которой, кромѣ различныхъ средствъ, излѣчиваютъ водой извѣстныхъ потоковъ или озеръ напр. въ Езерахъ такое цѣлебное озеро *Сврабье* (подъ Дурмиторомъ). Особенныхъ качествъ этой воды, безъ химическаго анализа, опредѣлить нельзя, кромѣ того, что она очень холодна; но есть и другія озера тамъ же и такъ же холодныя, но никакихъ цѣлебныхъ свойствъ не имѣютъ. Въ немъ же купаются и люди, страдающіе тою же болѣзнью.

Всякій хозяинъ скота имѣетъ при себѣ *убоити камен* (hepatit, лучшая желѣзная руда), которымъ лѣчатъ скотъ отъ ушиба, когда на томъ мѣстѣ образуются кровавые подтеки. Для этого, опустивъ камень въ воду, трутъ его брускомъ, отчего вода дѣлается красною, и эту воду даютъ пить. Имъ же лѣчатъ и людей. Камень этотъ въ Черногоріи находится рѣдко; а больше получаютъ его изъ Старой Сербіи. Опасная болѣзнь на крупный и мелкій рогатый скотъ *пришт* (опаки пришт, злич, anthrax, febris carbunculosa) *), при которой, если заколоть скотину и поѣсть того мяса, люди заражаются и умираютъ. Въ с. Подахъ (въ Васоев.) однажды такимъ образомъ отравилось и умерло пять человѣкъ, а многіе хворали и едва остались живы.

Поэтому черногорецъ вообще остерегается мяса отъ больной скотины, а когда скотина издохнетъ, всегда подвергаютъ её вскрытію. При мнѣ въ одномъ селѣ въ Васоевичахъ прирѣзали почти издыхавшую корову и нашли въ ея желудкѣ около 5 окъ

*) Зборник правила, прописа и наредаба у санитетскоj струци кнежевине Црне-Горе. (Изданье мин-ства унутр. дjела). Цетинье 1891. Составл. д-ромъ Миляничемъ. стр. 35.

фасоли съ шелухой и травой, много капусты и воды; значитъ, она объѣлась и потомъ опилась. Мясо ея не бросили, а посолили и потомъ высушили; но пробовали и въ свѣжемъ видѣ; при этомъ мать дала его поѣсть сначала только дѣвочкамъ и, когда увидѣла, что по прошествіи нѣкотораго времени имъ ничего не сдѣлалось, тогда дала и сыну.

На лошадяхъ есть болѣзнь *бáга* (мокрецы) и говорится *конь баглив, абагливио;* и *сакагія, гутунар* или *рмія* — опухоль подъ горломъ и прыщи по кожѣ *); *сипа, сипливъ конь* — сапъ; затѣмъ идутъ болѣзни: *сичія* (чахотка)—воспаленіе легкихъ; часто приписываютъ болѣзнь тому, что въ сѣно попалъ куриный пометъ или перо *(какошиняк* или *перушина)*. У народа есть свои лѣкаря, которые лѣчатъ скотъ; а въ то же время и правительство держитъ одного ветеринара *(марвени лъкар)*, назначеніе котораго главнымъ образомъ санитарно-полицейское: на его обязанности лежитъ принятіе мѣръ противъ распространенія эпизоотіи, свидѣтельствовать скотъ, прибывающій изъ-за границы, а также выдавать свидѣтельства на домашній скотъ, отправляемый за границу, для чего и изданъ сборникъ правилъ (см. выше). Для лѣченія же скота къ нему прибѣгаютъ весьма рѣдко.

Кромѣ враговъ скотоводства, воспринимаемыхъ скотомъ въ пищѣ изъ растительнаго царства, есть враги, приносящіе ему вредъ, болѣзни и даже смерть непосредственнымъ нападеніемъ на него. Есть породы змѣй, укушеніе которыхъ для всякой скотины, крупной или мелкой, всегда сопровождается смертью, при томъ очень быстрою, черезъ четверть или полчаса. Ядовито также укушеніе скорпіона; но оно рѣдко сопровождается смертью животнаго, а только, если мелкая скотина, то она вся опухаетъ, а потомъ съ нея слѣзаетъ кожа. Есть много мелкихъ враговъ, которые своимъ ужаленіемъ безпокоятъ и мучатъ скотъ: овода, слѣпни, которыхъ, впрочемъ, немного; такъ назыв. *конская муха*— плоская и необыкновенно твердая; *штрока* — подкожный червь

*) Зборник стр. 38.

у крупной рогатой скотины, отъ котораго она бѣсится *(штрока се);* различные виды клеща *(кршьель)* и другое животное въ родѣ конской мухи, только безъ крыльевъ, *крпелица* или *кршняк*, которое впивается особенно въ тѣло ягнятъ, а у старыхъ овецъ только на мѣстахъ безъ шерсти.

Особую статью составляетъ свиноводство, которое, надобно замѣтить, мало распространено въ Черногоріи, потому что дубовыхъ лѣсовъ нѣтъ, чтобы кормить свиней желудями *(жир)*, а хлѣба и отбросковъ, годныхъ для ихъ корма, также весьма мало. Главнымъ образомъ держатъ ихъ лѣшняне, которые вообще отличаются хозяйственностью; за тѣмъ въ нижнихъ частяхъ Рѣцкой нахіи и въ окрестности Жабляка, гдѣ подолгу застаивается вода, и потому есть болотныя травы, кореньями которыхъ и могутъ питаться эти животныя; откармливаютъ ихъ такъ же въ изобиліи родящимися тыквами. На озерѣ же собирается чилимъ (рогатый орѣхъ, касароня, trapa natans), и еще есть одно водяное растеніе, выбрасывающее три сросшихся вмѣстѣ орѣшка, назыв. по-черног. *водени жир* или *жирок* (potamageton natans); оба эти плода также служатъ для корма свиней.

Главнымъ базаромъ служитъ Рѣка и частью Подгорица, гдѣ другіе покупаютъ поросятъ или побольше подсвинковъ для того только, чтобы, прокормивши два-три мѣсяца, убить.

Поросенка малаго или побольше и даже взрослаго кабанчика называютъ *бугар*, нисколько однако не относя это къ болгарской народности, а выражая тѣмъ ихъ особенный визгъ, что назыв. *бугарити*. Большого кабана зовутъ *вепар*, а свинью *прасица* или *джора* и стадо свиней — *джелеп*.

Поражаетъ и ихъ особенная горловая болѣзнь *гроница* (можетъ быть отъ *грло*, *гр̑о*).

4. Заботливость черногорца о скотѣ, выражающаяся при отправленіи многихъ праздниковъ, въ различныхъ обычаяхъ и обрядахъ.— Сравненіе между собою земледѣлія и скотоводства въ Черногоріи съ нѣсколькими относящимися къ тому статистическими данными.

Насколько жизнь черногорца связана съ судьбою его стадъ, видно изъ того, что, какъ мы знаемъ уже изъ описанія жилища, онъ половину его и даже больше отдаетъ скоту и отводитъ ему мѣсто при празднованіи особенныхъ дней, дѣлая его участникомъ въ обрядовой жизни своей семьи. По нему гадаетъ черногорецъ о погодѣ и о добромъ или худомъ годѣ.

Самый важный въ Черногоріи праздникъ *божич* (Рождество) не проводится безъ того, чтобы не дать въ немъ участія и домашней скотинѣ.

Въ Васоевичахъ наканунѣ его (бадни вечер), когда положатъ *бадняк* (рождественское дерево), его поливаютъ виномъ и кладутъ на него хлѣбъ съ такимъ изображеніемъ: съ одного края рало и передъ нимъ два кружка, изображающіе пару воловъ, а сзади *ратай* (пахарь); на другомъ краю *тор* въ видѣ полукруга и внутри его овцы; передъ воротами — *чобан*, а у самыхъ воротъ собака. Когда пройдетъ нѣкоторое время, окончатъ ужинъ и развеселятся, кто-нибудь изъ старшихъ домашнихъ незамѣтно уходитъ къ скотинѣ, беретъ вола, непремѣнно того, который запрягается съ правой стороны, покрываетъ всего различною одеждой, а голову убираютъ платками и какими-нибудь цвѣтными лоскутками, и въ такомъ нарядѣ вводятъ его въ домъ. Старшіе крикнутъ: «Божичъ идетъ!» Дѣти всполошатся и съ напряженьемъ ждутъ появленія божича, а увидавъ всѣмъ имъ знакомаго быка, простодушно кричатъ: «Какав то божич, то е наш мацоня (имя быка)!» Затѣмъ подводятъ его къ огнищу и хозяйка дома надѣваетъ ему на одинъ рогъ хлѣбъ, и тутъ гадаютъ, смотря по тому, стоитъ ли животное смирно или старается стрях-

нуть хлѣбъ, и поднимаетъ ли рогъ съ хлѣбомъ кверху, или опускаетъ его. Иные зажигаютъ свѣчи у воротныхъ столбовъ передъ помѣщеньемъ скота, и пропускаютъ между ними весь скотъ, а потомъ надъ нимъ дѣлаютъ нѣсколько выстрѣловъ.

Въ тотъ же *бадній день* пастухъ срѣзываетъ прутъ, а гдѣ есть виноградъ, то виноградную лозу, и носитъ его цѣлый день такъ, чтобы не дотронуться до земли, и не садится, пока не внесутъ баднякъ, послѣ чего приходитъ домой, кладетъ прутъ на порогѣ воротъ и перегоняетъ черезъ него все стадо. Совершивши это, онъ затыкаетъ прутъ гдѣ-нибудь подъ крышей или потолкомъ, и если захвораетъ животное, то онъ ударяетъ его этимъ прутомъ или обовьетъ имъ шею животнаго, и животное отъ того должно выздоровѣть. Въ герцеговинскихъ краяхъ на другой или на третій день божича собирались чобаны, человѣкъ 50 и до 100, въ какомъ-нибудь мѣстѣ въ селѣ со всѣми своими стадами и смѣшивали ихъ вмѣстѣ; разбрасывали имъ тутъ понемногу сѣна и давали соли, и стрѣляли черезъ нихъ; а послѣ, наѣвшись вдоволь сами, опять раздѣляли весь скотъ, при чемъ каждый чобанъ выгонялъ только своего *ушча*, который, звоня своимъ *чактаромъ*, направлялся своей дорогой, и все его стадо шло за нимъ.

Когда приходитъ кто въ домъ, непремѣнно долженъ подтолкнуть баднякъ на огнищѣ такъ, чтобы искры поднялись кверху, и между всѣми пожеланьями главное состоитъ въ томъ, чтобы больше было ягнятъ, козлятъ и т. д. На баднякъ сажаютъ дѣвочку, чтобы покачалась на немъ, и тогда въ стадахъ будетъ рождаться больше женскаго пола. На Васильевъ день въ Васоевичахъ пекутъ плоскіе небольшіе калачики по одному на каждаго ребенка мужскаго и женскаго пола, и на нижней части ихъ кругомъ и посрединѣ продавливаются кружочки палкой изъ шиповника, у котораго вынута сердцевина, или горлышкомъ бутылки. Эти колачики называются *василице*. Взявши ихъ, дѣти рано утромъ отправляются къ скоту и сначала кричатъ разными голосами у разныхъ животныхъ: у однихъ ревутъ, у другихъ блеютъ, у третьихъ кудах-

чутъ, и при томъ кладутъ на что нибудь по кусочку, выщипнутому изъ дна колачика, гдѣ уже намѣчено было кружочками. Потомъ дѣти хвалятся одинъ передъ другимъ, кто поставилъ больше василицъ; а иной маленькій возвращается съ плачемъ, поморозивши руки и ноги. Въ продолженіе февраля и за три дня до марта нельзя сновать сукно, потому что тогда стаду не было бы житья отъ волка. Въ тѣхъ же видахъ иные постятся всякую середу и пятницу, хотя бы то было и на всеядной недѣлѣ.

На Юрьевъ день до восхода солнца пастухъ выходитъ на какое нибудь возвышеніе подальше отъ дома и произноситъ слѣдующее заклинанье: «Я видью зелену букву, предаем ти лѣтню муку; я видью зелен бор, предаем ти лѣтни мор; я видью зелен дріен, предаем ти лѣтни дріем» т. е. тяжесть отъ лѣтняго жара онъ передаетъ буку; утомленье — бору, а дремливость дереву дрену, для того чтобы всегда бодрствовать и лучше беречь свое стадо. Это дѣлаютъ маленькіе пастухи, увидѣвши и стараясь предупредить другого пастуха.

Затѣмъ весь скотъ выгоняютъ изъ стойла на чистую полянку и тутъ даютъ ему соли, а въ то же время черезъ него стрѣляютъ. Прутъ, которымъ гонятъ скотину, непремѣнно долженъ быть свѣжій, не отъ сухого дерева. Въ Морачѣ на Спасовъ день (Вознесенье) срѣзываютъ двѣ вѣтки и, провертѣвши въ одной изъ нихъ дырочку, другую продѣваютъ такъ, чтобы образовался крестъ, который и ставятъ надъ стойломъ. Тамъ же наканунѣ Тройцы и въ этотъ самый день обходятъ вокругъ стана съ зажженною восковою свѣчею.

На *врачеве* (1-го ноября) въ Граховѣ никто не работаетъ ничего изъ шерсти; а пастухи на этотъ день непремѣнно закалаютъ козу, пекутъ её и ѣдятъ съ гостями. Это тоже ради благополучія стада.

На Петковъ день (14 окт.), а иные на Лукинъ д. (18 окт.) или же на Митровъ (26 окт.) наблюдаютъ ночью или на разсвѣтѣ, какъ лежатъ овцы, и по тому гадаютъ о времени: если

передніе ноги вытянуты, то зима будетъ мягкая; если поджаты подъ себя, то — суровая.

Наконецъ по лопаткѣ *(плетька)* ягненка гадаютъ вообще о судьбѣ человѣка, но для этого ягненокъ долженъ быть такой, который уже пасется на травѣ.

Женщины 1-го марта непремѣнно сбиваютъ масло, приговаривая: «Мени гука (комокъ), нека цѣлом свѣту мука»; тогда цѣлое лѣто молоко будетъ гуще, и изъ него будетъ выходить больше масла и сыра.

Эти общія наблюденія надъ жизнію могли бы получить болѣе опредѣленный и точный обликъ въ статистическихъ данныхъ; но такихъ данныхъ, какъ мы уже не разъ упоминали, не имѣется, вслѣдствіе того, что правительство черногорское не считаетъ нужнымъ ихъ публиковать. Поэтому ограничимся тѣми немногими данными, которыя попали намъ въ руки случайно, и на основаніи ихъ постараемся хотя до нѣкоторой степени подойти къ опредѣленію того, какой отрасли экономической жизни черногорскій народъ отдается больше, какой меньше.

За 1880 г. мы имѣемъ слѣдующія данныя:

пахотной земли было	109.000	ралъ
покосовъ (ливаде)	59.000	косъ
овецъ и козъ	530.000	головъ
коровъ и быковъ	70.000	»
лошадей, муловъ иословъ.	10.000	»
свиней	21.000	»

Разсчитывая все это на бывшія въ то время 150.000 душъ или на 25.000 домовъ, считая на каждый домъ по 6 душъ, мы получимъ слѣдующее распредѣленіе:

пахотной земли на 1 душу	0,72 рала	на 1 домъ	4,36
покосовъ » » » »	0,39 косы	» » »	2,36
мелкаго рог. ск. » » »	3,53 головы	» » »	21,20

крупнаго рог. ск.	на	1	душу	0,43	головы	на	1	домъ	2,80
лошадей и проч.	»	»	»	0,06	»	»	»	»	0,4
свиней	»	»	»	0,14	»	»	»	»	0,84.

Послѣ того, само собою разумѣется, увеличилось количество пахотной земли, такъ какъ по нашему личному наблюденію въ пашни обращены значительныя пространства, лежавшія до того времени пустыми, какъ Косовилугъ въ Бѣлопавличахъ, окрестности Подгорицы, а также много мѣстъ въ Васоевичахъ, Дробнякахъ, Пивѣ и въ Ульцинѣ. Но рядомъ съ этимъ одно время послѣдовало значительное увеличеніе и скота: такъ, 1884 г. было 768.000 овецъ и козъ, 140.000 крупн. рогат. скота и 18.000 лошадей.

Къ несчастію, въ слѣдующихъ годахъ число головъ скота стало сильно упадать, частью отъ болѣзни, а главнымъ образомъ отъ безкормицы. Въ Банянахъ, напр., въ одномъ году послѣ того изъ 45.000 мелкаго скота погибло 10.000. Вообще послѣдніе 3—4 года скотоводство въ Черногоріи сильно упало, и если эта зима, несмотря на урожай сѣна, прошла для скота благополучно, то благодаря тому только, что вообще скота осталось мало; но не меньше, чѣмъ было въ 1880 г.; а число лошадей во всякомъ случаѣ съ тѣхъ поръ значительно увеличилось, потому что въ нихъ явилась большая потребность, а потому онѣ больше и зарабатываютъ; по Катунской, Рѣцкой, Цермницкой нахіямъ и въ Приморьи значительно увеличилось число муловъ иословъ; всюду стали также больше держать свиней.

Какъ бы то ни было, земледѣліе идетъ впередъ безповоротно, и особенно усиливается виноградарство; но скотоводство, при всѣхъ колебаніяхъ все еще значительно преобладаетъ, и въ полной силѣ остается старое убѣжденье черногорца, что главное его богатство состоитъ въ скотѣ, о которомъ онъ больше всего и заботится.

Въ смыслѣ этнографическомъ въ высшей степени интересно получить данныя относительно этого распредѣленія по отдѣльнымъ

племенамъ. Но тутъ мы имѣемъ еще менѣе данныхъ или, сказать по правдѣ, вовсе никакихъ. Только случайно намъ попались слѣдующія данныя за 1882 г. относительно васоевичей, обладающихъ громадными планинами и пастбищами, и лѣшнянъ, вовсе не имѣющихъ планинъ и вынужденныхъ потому даже на лѣто отдавать свой скотъ въ другое племя; у васоевичей въ то время было: мелкаго рогат. скота по 3,2 на 1 душу или почти 20 на домъ; а у лѣшнянъ по 5 на 1 душу или по 30 на домъ.

У васоевичей, надобно при томъ замѣтить, и земли приходится гораздо больше, чѣмъ въ общемъ числѣ по Черногоріи; именно: на 1 домъ болѣе, чѣмъ по 5 ралъ пахотной земли, и по 6 косъ ливады.

За 1891 г. мы имѣемъ слѣдующія данныя относительно Цуцъ въ Катунской нахіи (Глас Црног. 1892 г. № 6): на 450 хозяевъ приходится земли 1427 ралъ пахоты, 368 косъ ливады, ок. 20.000 мелк. скота, немного менѣе 1600 крупнаго и ок. 110 лошадей; что значитъ: на 1 домъ — 3,18 рала и 0,8 косъ; ок. $44\frac{1}{2}$ мелк. скота, $3\frac{1}{2}$ крупнаго и 1 лошадь на 4 дома.

Эти скудныя данныя намѣчаютъ намъ слѣдующія указанія относительно сельскаго хозяйства двухъ половинъ Черногоріи — приморской или вообще той, гдѣ преобладаетъ каменистая почва, и другой, удаленной отъ моря съ преобладаніемъ высокихъ съ мягкою почвою и лѣсистымъ характеромъ горъ: въ первой при недостаткѣ простора характеръ хозяйства болѣе интенсивный, чѣмъ во второй; не говоря уже о томъ, что въ первой же болѣе развиты и другія отрасли сельскаго хозяйства, какъ садоводство и особенно виноградничество.

XI.

ОБРАБОТЫВАЮЩАЯ ПРОМЫШЛЕННОСТЬ.

При описаніи жилища черногорца мы показали вмѣстѣ съ тѣмъ его, какъ зодчаго, указавши также способы и средства, съ помощью которыхъ онъ производитъ различныя постройки. Тамъ же мы указали и на производство кирпича и черепицы. При описаніи домашней утвари, посуды и другихъ принадлежностей въ домашней обстановкѣ жилища познакомились мы съ его издѣліями изъ дерева и глины. Затѣмъ мы знаемъ уже приготовленіе матеріала для различныхъ видовъ одежды и шитье самой одежды, что производится дома, главнымъ образомъ руками женщины. Винодѣліе мы соединили съ виноградарствомъ въ отдѣлѣ земледѣлія. Теперь мы остановимся на производствѣ исключительно мужскомъ при помощи различныхъ снарядовъ. Въ этомъ отношеніи мы имѣемъ только мельницы мукомольныя, сукновальныя и для оливковаго масла.

Устройство мельницы бываетъ различно, смотря по тому, стоитъ она на малой водѣ, на какомъ-нибудь потокѣ, или на

большой, какъ рѣки: Черноевича, Зета, Рыбница, Злорѣчица и др.

Въ первомъ случаѣ всегда устраивается прудъ *(устава)*, иногда въ видѣ крупнаго каменнаго блюда или черногорскаго гумна съ прямыми закраинами; въ немъ вода сначала прикопляется и потомъ по мѣрѣ накопленія пускается на водяное колесо черезъ трубу изъ выдолбленнаго дерева *(бадань)*. Такія мельницы находятся въ Кучахъ, Цермницѣ, Барѣ, Ульцинѣ и др. (Въ цѣломъ Приморьѣ то же самое.)

Если же мельница строится на большой водѣ, то сначала устраивается запруда поперекъ рѣки въ видѣ каменной плотины, черезъ которую однако вода переливается въ видѣ порога, и эта часть приподнятой воды называется *глава* или *бент*; отъ этого мѣста прокапывается каналъ, или онъ выкладывается изъ камня надъ поверхностью земли, чтобы вести воду къ мельницѣ; это *яз* или *яжа*.

Амбаръ мельничный можетъ быть каменный или деревянный, при чемъ сзади сдѣланы отверстія для водяныхъ колесъ, а спереди входъ въ верхній этажъ, гдѣ находятся жернова.

Водяное колесо всегда горизонтальное на вертикальной оси такого устройства: въ деревянный валъ *(вретено)* при нижней части вставляются крестообразно нѣсколько спицъ *(пе́ра)*, имѣющихъ на концахъ углубленныя расширенія въ родѣ ложки (оттуда и называется иногда *кашикара*, то что въ Сибири—*мутовка*). Валъ этотъ со спицами вставляется вертикально между двумя балками въ продѣланныя въ нихъ гнѣзда безъ желѣзной пяты или шпиля. Вода, падая сверху, бьетъ въ эти ложкообразныя спицы и поворачиваетъ валъ, на верхній конецъ котораго и насаживается жерновъ, приводимый такимъ образомъ въ движеніе непосредственно, безъ всякихъ передаточныхъ средствъ (зубчатаго колеса и шестерни).

Верхній приборъ состоитъ изъ двухъ жернововъ *(млин, ждрвань)*, изъ которыхъ нижній—неподвижный, а верхній приводится въ движеніе валомъ водяного колеса, на конецъ кото-

раго онъ насаженъ и укрѣпленъ посредствомъ желѣзной угластой втулки *(пàприца*, иначе *рогелица)*, самое же отверстіе въ камнѣ называется *копаница*. Этотъ верхній конецъ вала имѣетъ особенное названіе *ле* (род. п. *леа*, дат. *леу)*. Каждый камень окованъ желѣзнымъ обручемъ, особенно если составленъ изъ нѣсколькихъ кусковъ. Вокругъ нихъ обичайка или обшивка изъ дощечекъ *(лубе)*; а сверху всего деревянный четвероугольный ящикъ, узкій книзу, ковшъ *(кош)*, висящій на веревкахъ, прикрѣпленныхъ къ толстой балкѣ подъ потолкомъ; въ него сыплется зерно, проваливающееся черезъ отверстіе внизу *(корито)* въ соотвѣтствующее отверстіе въ жерновѣ. Чтобы ковшъ приходилъ въ сотрясеніе и находящееся въ немъ зерно высыпалось, служитъ особый приборъ, состоящій изъ палочки, прикрѣпленной однимъ концомъ къ ковшу, а другимъ къ лежащей на краю обичайки, и къ ней въ свою очередь прикрѣплена тонкая дощечка, касающаяся жернова *(чектало)*; бороздки, сдѣланныя на камнѣ, задѣваютъ эту дощечку, и тѣмъ потрясается ковшъ. Ниже жернова сбоку поставленъ деревянный ящикъ, въ который сыплется мука *(мушня*, *мучница)*. Кромѣ того, съ боковъ этого ящика и жернововъ есть особый приборъ для поднятія или опусканія верхняго жернова *(крст)*. Прилагаемъ при томъ чертежъ верхняго снаряда. (См. стр. 696).

Маленькія сельскія мельницы всегда объ одномъ поставѣ *(витао*, род. п. *витла)*; а большія о нѣсколькихъ, отъ 6—10.

Мельницы въ Васоевичахъ и Дробнякахъ смалываютъ за 24 ч. самое меньшее 100, а самое большее до 300 окъ или среднимъ числомъ 150—200. Но мельница при Пивскомъ мон. мелетъ въ сутки до 10 неполныхъ товаровъ, что составляетъ около 700 окъ; въ Подгорицѣ же до 17 тов. полныхъ или до 1700 окъ.

За помолъ *(уям)* берется 5 на сто; а въ Васоевичахъ съ 15—20 окъ берется 1 ока, что составляетъ почти то же.

Всѣ мельницы въ старое время принадлежали обществамъ, селу или просто товариществу изъ нѣсколькихъ хозяевъ. Напр., въ Шавникѣ на рѣкѣ того же названія, при самомъ ея истокѣ,

главная, такъ сказать, мельница (теперь, впрочемъ, не работающая, хотя мѣсто ея еще не упразднено) принадлежитъ 70-ти домохозяевамъ села Превиша; въ Васоевичахъ есть мельница на Злорѣчицѣ, въ которой участвуютъ 20 домовъ села Божичей. Въ Подгорицѣ на Рыбницѣ есть такъ называемый *нови-млин* (построенъ онъ однако давно, турецкій,) о шести поставахъ, принадлежащій 30-ти хозяевамъ; а есть тамъ же мельницы, имѣю-

Мельница на Рыбницѣ въ Подгорицѣ.

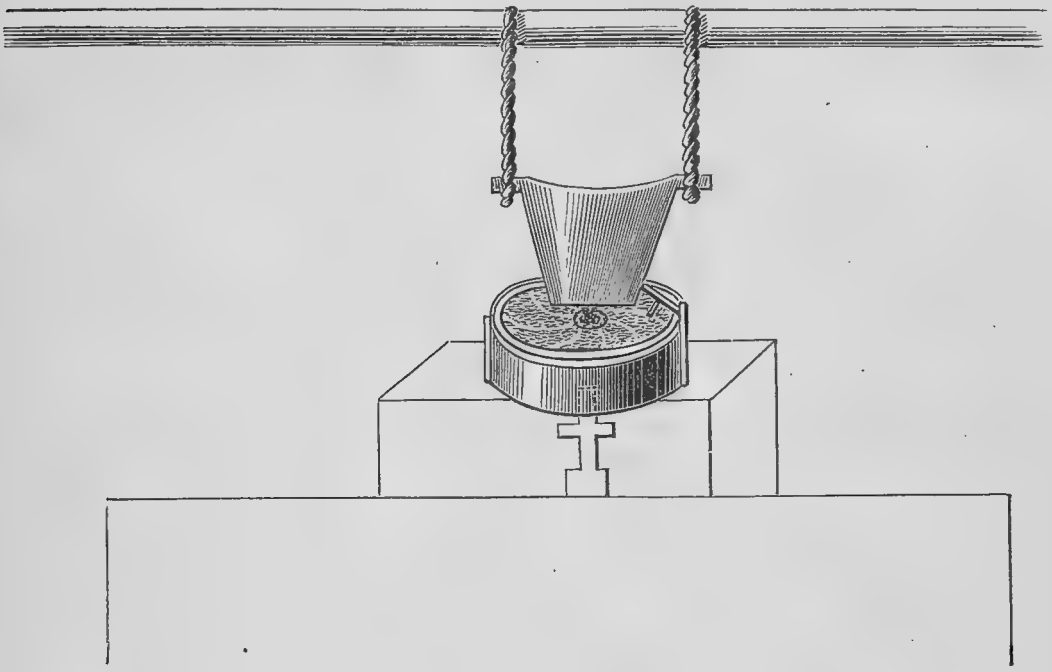

щія по 6—10 хозяевъ. На рѣкѣ Черноевича есть мельница, принадлежащая государству; монастыри имѣютъ также свои мельницы. Въ послѣднее время всѣ почти вновь строящіяся мельницы принадлежатъ отдѣльнымъ лицамъ; такъ, на Рѣкѣ мельница воев. Д. Матановича; на Зетѣ, близъ ея соединенія съ Морачей, воев. пипер. Михайла Нишина; на Рыбницѣ въ Подгорицѣ — Богича, на Цѣвнѣ — его же и воев. Станка Радонича и т. д.

Въ малыхъ сельскихъ мельницахъ обыкновенно не бываетъ особыхъ мельниковъ; а кто принесетъ хлѣбъ, тотъ самъ его и мелетъ. Иные хозяева, чтобы не могъ безъ спроса смолоть никто изъ не участвующихъ въ долѣ, вынимаютъ изъ жернова желѣзную *папреницу*. Но въ Пивѣ одинъ ухитрился сдѣлать папреницу деревянную и смололъ такимъ образомъ безъ спроса хозяевъ 90 окъ. За это онъ былъ приговоренъ кметомъ (сельскимъ старшиною) къ штрафу въ 4 флор. и двухдневному аресту; но послѣднее ему было сокращено на одну ночь изъ уваженія къ его искусству.

На мельницахъ же большихъ всегда держится мельникъ или нѣсколько ихъ. Такъ въ Пивѣ въ монастырской мельницѣ есть особый мельникъ, который получаетъ, въ годъ 80 флор. на хозяйскомъ содержаніи. Въ Новомъ-млинѣ въ Подгорицѣ, кромѣ главнаго,—по одному мельнику (*шегрт*) на каждый поставъ, которымъ онъ и завѣдуетъ, за что получаетъ $^1/_3$ отъ помола (*уйма*); а ночью надо всѣми 6-ю поставами находятся двое слугъ для наблюденія за особую плату. Сверхъ того есть 1 *баждар*, котораго должность мѣрять хлѣбъ. Обдирать зерна, находящіяся въ шелухѣ, какъ просо, ячмень, овесъ, греча — здѣсь не умѣютъ.

При мукомольныхъ же мельницахъ обычно находится всегда и одинъ приводъ для валянья сукна (*ступа, валяница*).

Валяница (сукновальная мельница).

(въ Шавникахъ).

Отдѣльныя части:

1. *казан* — состоитъ изъ двухъ брусьевъ, связанныхъ спереди и сзади поперечными брусками, № 11 (сзади 3, спереди 2).
2. *чукалъ*—черенокъ, на который насаженъ молотъ № 4.
3. *гребен*—два бруска, между которыми вставленъ чукаль, свободно колеблющійся на деревянномъ гвоздѣ, называющемся — *ключаница*.
4. *малъ* — голова молота.
   Всего такихъ два молота.

5. *околишница*—двѣ толстыхъ доски, между которыми вставленъ казанъ; онѣ связаны сзади брускомъ.
6. *подлога*—брусокъ, которымъ заклинивается голова молота на черенѣ.

I. *бокъ.*

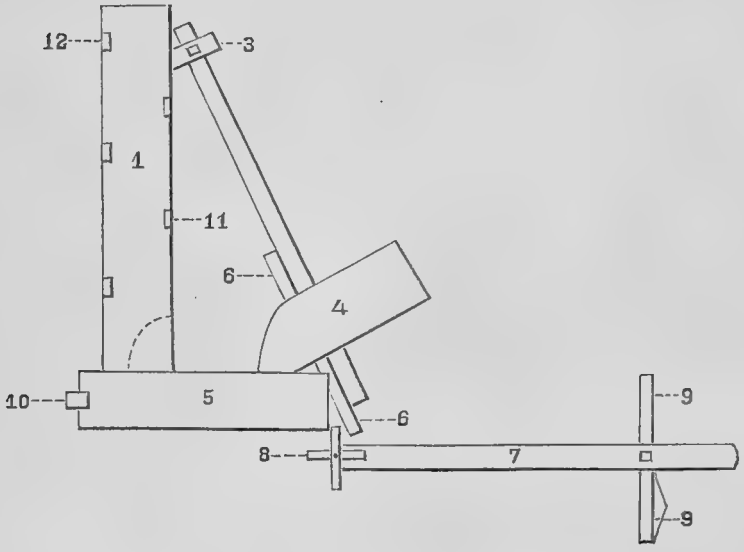

Колеблясь, эти два молота бьютъ въ отверстіе казана (II, № 1), куда положено сукно, смоченное горячею водой и потомъ отъ времени до времени поливаемое. Далѣе слѣдуетъ часть, приводящая въ колебательное движеніе молоты.

II. *фасъ.*

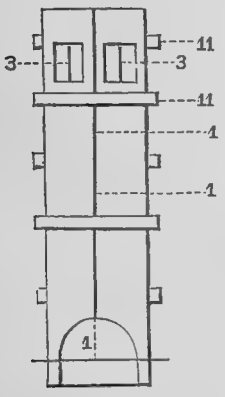

7. *вретено*—валъ, на которомъ на концѣ насаженъ крестъ изъ двухъ брусковъ (№ 8); а на другомъ концѣ приводящее его въ движеніе водяное колесо (№ 9); при этомъ крестъ концами ударяется въ брусокъ (№ 6) и вскидываетъ молотъ кверху, который послѣ самъ опускается и бьетъ сукно.
8. *кижнице.*
9. *точак* или *коло*, которое состоитъ изъ двухъ брусковъ крестообразно пропущенныхъ сквозь валъ: 4 конца этого креста называются—*гобеле* (12); и на концахъ ихъ укрѣплены плицы—*пера* (13).

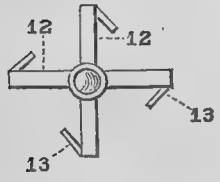

10. *мач*—брусокъ связывающій двѣ доски № 5.
11. *кушак*—брусокъ, связывающій двѣ половины казана.

За 24 часа валяютъ до 100 локтей сукна, взимая за то по 10 паръ (ок. 4 крейцер.) за локоть. Въ продажѣ такое сукно два цванцигера (70 крейцеровъ). Въ Шавникахъ 3 такихъ сукновальни.

Приводитъ въ движеніе вода, отведенная сначала канавой (язъ), потомъ направленная въ деревянную трубу, которая называетсв *бадань*. Труба эта положена косо, такъ что вода изъ нея бьетъ въ плицы колеса.

Тамъ же находятся 12 поставовъ мельницъ.

На Зетѣ у Данилова-града есть одна мельница пловучая, принадлежащая братьямъ Шобаичамъ. Она совершенно такого же устройства, какъ на Дунаѣ и Савѣ (*долап*) или у насъ на Уралѣ и на Дону (байдаки).

Есть одна лѣсопильная мельница близъ Никшича, принадлежащая кн. Николаю и построенная мастеромъ изъ Австріи.

Выжимка оливковаго масла производится только въ Барѣ, Ульцинѣ и немного въ Краинѣ. Въ этомъ производствѣ заключаются двѣ главныя операціи: превращеніе маслиновыхъ зеренъ въ массу и затѣмъ выжимка масла изъ этой массы.

Первое производится такимъ образомъ. Кладется большой круглый камень въ родѣ большого жернова, середина котораго углублена, такъ что образуются закромки; это называется *кадь*, въ которую насыпаются маслины; посрединѣ его находится столбъ, вокругъ котораго на вертикальной оси вращаются одинъ или два круглыхъ камня и давятъ маслины, обращая ихъ въ массу, называемую *миза*. Кладется обыкновенно 10—12 багажей, а когда смелютъ такимъ образомъ 20 багажей, это называется *млин*. Эта масса потомъ идетъ подъ преесъ, въ которомъ нажимъ производится посредствомъ винта обыкновенно деревяннаго, а нѣкоторые въ новѣйшее время заводятъ и чугунные винты, неудобные въ томъ отношеніи, что въ случаѣ поломки ихъ здѣсь некому поправить, вслѣдствіе чего и держатся больше деревянныхъ.

Масса эта потомъ кладется въ круглые мѣшечки (*кош, ретица*), сплетенные изъ тамошняго растенія *зунга* (junceum) собственнаго производства или лучшіе изъ Дубровника.

Наполненные массой, они кладутся на толстый деревянный

кружокъ, который въ свою очередь лежитъ на чугунной, круглой же формы, плитѣ съ высокими закромками, и съ однимъ желобкомъ. Накладываютъ такимъ образомъ 15 кошей (до 12 багажей) одинъ на другой и начинаютъ жать посредствомъ винта, который ворочаютъ при помощи рычаговъ 4 человѣка. Масло стекаетъ на нижній чугунный кружокъ, а оттуда по желобку въ устроенный подъ нимъ резервуаръ. Когда сожмутъ все это на $^1/_5$ вышины винта, его развинчиваютъ, коши вынимаютъ, находящуюся въ нихъ массу переворачиваютъ и снова кладутъ подъ преесъ; но, прежде чѣмъ начать сжимать, обливаютъ горячею водою, которая помогаетъ выдѣленію оставшихся частицъ масла, и этимъ вся операція выжимки окончена. Эти послѣдніе выжимки, называемые *брача*, выбрасываются. Её можно употреблять для отопленія, и тутъ же въ маслобойнѣ ею топятъ печь для нагрѣванія вмазаннаго въ неё котла съ водой.

Жернова, служащіе для давленія маслинъ, чтобы обратить ихъ въ массу, приводятся въ движеніе животною силою, большею частью ослами, а въ усовершенствованныхъ маслобойняхъ водянымъ приводомъ, какъ на мельницѣ. Вода, вытекающая вмѣстѣ съ маслomъ, называется *мурга*. Самое лучшее масло, конечно, то, которое вытекаетъ прежде поливанія массы горячею водой, и это, какъ въ ракіи, называется *првоток*. Готовое масло сливается въ большіе деревянные четыреугольные ящики, обложенные внутри жестью и называемые *кашун*.

За одинъ день могутъ обработать 48 и до 98 багажей; а 1 багажъ даетъ до 3-хъ окъ масла.

Лучшая маслобойня была устроена воев. Машою Врбицей въ Барѣ; и при этомъ изъ остатковъ массы приготовлялось простое бѣлое мыло, которое было весьма хорошаго качества. Выдѣлка мыла однако прекратилась.

XII.

ПУТИ СООБЩЕНІЯ И СРЕДСТВА ПЕРЕДВИЖЕНІЯ.

1. Сухопутные.

Въ настоящее время въ Черногоріи довольно шоссейныхъ дорогъ, строившихся сначала съ помощью инженера изъ Австріи, а потомъ черногорцы научились строить ихъ сами.

Австрія, заинтересованная въ сбытѣ своихъ произведеній въ Черногоріи, сначала давала ей извѣстную денежную субсидію и своего инженера; но въ послѣднее время черногорцы въ этомъ отношеніи совершенно предоставлены собственнымъ средствамъ, и дѣло не останавливается.

Вотъ эти уже готовыя и дѣйствующія дороги:

Отъ	Котора до Цетинья	42 км.
	(въ томъ числѣ на долю Черногоріи приходится болѣе	28 »
Отъ	Цетинья до рѣки Черноевича около .	17 »
»	Рѣки Ч. до Подгорицы.	28 »
»	Подгорицы до Данилова-града.	22 »
»	Данилова-града до Никшича	28 »

Кромѣ того, отъ Подгорицы до Плавницы, пристани на Скадарскомъ озерѣ. . . .	18	км.
Отъ Вирбазара до Бара	35	»
» Бара до пристани на морѣ, около. . .	5	»

Всего значитъ 195 км.

По этимъ дорогамъ идутъ большія телѣги съ товаромъ и коляски съ пассажирами.

Кромѣ того, есть дороги конныя, которыя устроены съ чрезвычайно малыми наклонами и потому легко могутъ быть обращены въ колесныя; таковы: отъ Цетинья черезъ Цуцы на Грахово около 60 км.; отъ Ульцина до св. Николая (на устьѣ Бояны) около 30 км. и до половины дороги къ св. Георгію (на Боянѣ же по направленію къ Скадру). Остальныя дороги служатъ для проѣзда верхомъ на лошади и для вьючной переноски различныхъ тяжестей. Наконецъ есть дороги, по которымъ можно проходить только пѣшкомъ.

Впрочемъ, здѣшнія лошади и особенно мулы способны проходить по дорогамъ, которыя въ другой странѣ считались бы непроходимыми. Есть однако такія мѣста на этихъ дорогахъ, гдѣ вы поднимаетесь или спускаетесь по ступенькамъ, кое-какъ высѣченнымъ въ почти отвѣсныхъ скалахъ или настолько высокимъ, что подняться можно только при помощи рукъ. Эти мѣста такъ и называются *скала* (отъ итальянск. scala — лѣстница): Біела-скала на высокомъ перевалѣ черезъ Румію между Баромъ и Скадарскимъ озеромъ; Скала-од-Мокре-планине въ Кучахъ; Скала-Смедец и Зломештит при спускахъ отъ Затребча въ долину р. Цѣвны и др.

Многія изъ этихъ дорогъ проторены просто ногами человѣка съ весьма малыми поправками для устраненія непреодолимыхъ препятствій; а есть проложенныя искусственно въ давнее время трудомъ цѣлаго племени или нѣсколькими племенами вмѣстѣ. При этомъ можно видѣть, какъ искусно умѣетъ черно-

горецъ трассировать дорогу, избѣгая излишнихъ спусковъ и подъемовъ или большихъ обходовъ.

На дорогахъ болѣе проходимыхъ, по которымъ приходится носить и тяжести, есть мѣста отдохновеній, природныя въ видѣ какого-нибудь плоскаго камня или устроенныя искусственно изъ камней, сложенныхъ въ видѣ плоскаго возвышенія, иногда съ известью, на которое можно прежде всего спустить со спины тяжесть, а потомъ и самому сѣсть; особенно большое облегченіе это представляетъ при подъемѣ тяжести на спину; это такъ называемыя *почивала*: Мулино-почивало при соединеніи цуцкой дороги съ чевской; между Косіерами и Цетиньемъ; на большомъ подъемѣ отъ Цетинья въ Угни; по старой дорогѣ отъ Рѣки на Метеризы и мн. др.

Черезъ лѣса для дорогъ дѣлаютъ просѣки и считается великимъ грѣхомъ завалить ее срубленными деревьями, что называется «засѣчи пут», хотя сплошь и рядомъ это святое правило пренебрегается, и часто большія деревья, срубленныя для того только, чтобы дать объѣсть ихъ листья скоту, перегораживаютъ дорогу поперекъ и дѣлаютъ ее совершенно непроходимою для ѣдущаго на лошади. Иногда *засѣкали* дороги нарочно, чтобы закрыть путь непріятельской конницѣ, напр. въ окрестностяхъ Никшича въ Дугѣ и по дорогѣ въ Рудины, и др.

Для перехода черезъ потоки и рѣки существуютъ различные способы. Если вода не глубока, то кладутъ черезъ нее большіе камни, по которымъ и переходятъ, иногда дѣлая скачки; это назыв. *скакала* или *крокала*. Если же вода глубокая, а русло, по которому она идетъ узкое, то перекидываютъ бревно (это назыв. *лаз)* или доску *(сушица)*, или же полотно, сплетенное изъ хвороста *(ліесе)*.

Послѣдній способъ составляетъ уже переходъ къ мосту, при чемъ на берегу полотна кладутся на устои, и посрединѣ иногда ставится какая-нибудь подпорка, а чтобы не понесла вода, при высокомъ ея подъемѣ, на края навалываютъ каменья.

Черезъ большія рѣки строятся настоящіе мосты—каменные

и деревянные. Первые строятся мастерами-каменьщиками изъ обдѣланныхъ камней, со сводами и пролетами, или на построенныхъ изъ камня столбахъ намащиваютъ доски. Большіе мосты черезъ Зету въ Даниловомъ-градѣ и черезъ нее же Пиперскій мостъ между Подгорицей и Спужемъ; затѣмъ Везировъ мостъ черезъ Морачу въ Подгорицѣ, Мирковъ мостъ черезъ р. Ситницу на дорогѣ отъ Подгорицы къ Цетинью; въ самое послѣднее время построенъ мостъ черезъ р. Зету въ Никшицкой равнинѣ длиною ок. 870 метровъ съ 20-ю пролетами; открытіе его происходило 20 окт. 1894 г. и названъ онъ мостомъ Императора Александра III, и народъ зоветъ его Царевъ мостъ. Есть другіе мосты небольшіе, иногда дощатые на каменныхъ устояхъ, какъ напр. въ Спужѣ черезъ р. Зету и др. Нѣсколько мостовъ находятся въ самой Подгорицѣ черезъ р. Рыбницу. Всѣ эти мосты построены уже въ новѣйшее время Черногоріей, а отъ турецкаго времени остались только Везировъ мостъ и два моста черезъ Рыбницу. Въ мѣстечкѣ Шавникахъ (въ племени дробняковъ) есть каменный мостъ черезъ р. Буковицу не безъ основанія, кажется, приписываемый римлянамъ.

Оригинальную постройку, производящуюся своими домашними мастерами, представляютъ мосты деревянные. Эти мосты можно назвать висячими, потому что они въ дѣйствительности висятъ надъ водой, не поддерживаемые посединѣ никакими столбами, а имѣя въ длину до 20-ти и болѣе метровъ, и краями держатся тоже на висячихъ концахъ толстыхъ балокъ. Когда идете по такому мосту, онъ подъ вами качается; а между тѣмъ черезъ него прогоняютъ скотъ и проходятъ цѣлые караваны лошадей съ вьюками. Чтобы познакомиться съ устройствомъ такого моста въ деталяхъ, опишемъ одинъ изъ нихъ, напр. черезъ р. Злорѣчицу въ Андріевицѣ (въ Васоевичахъ) и для ясности прилагаемъ чертежъ. (См. стр. 705).

Длина его надъ водой ок. 15 метровъ, а вышина въ обычный уровень воды ок. 8 м.

Полотно его составляютъ три толстыя доски, (1) назыв.

мртвице: въ ф. 1 представлено сбоку, а на 2-й сверху. Доски

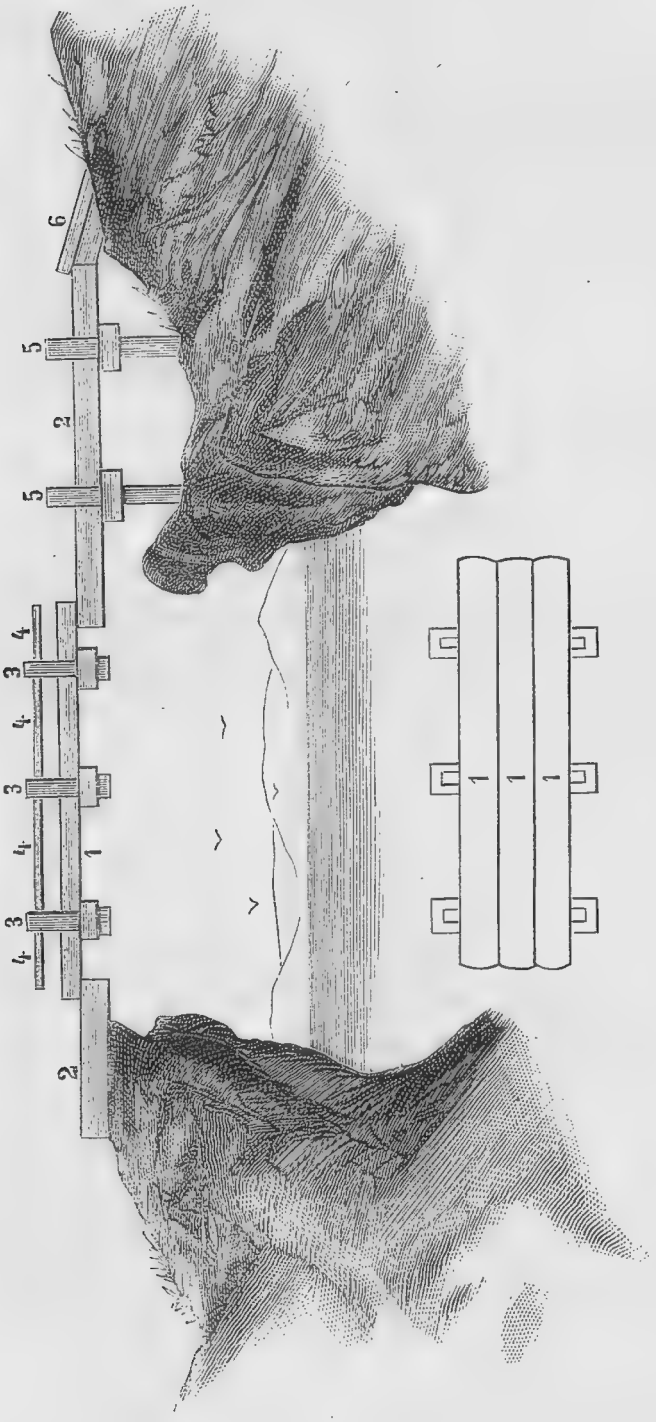

Фиг. 1.

Фиг. 2.

эти скрѣплены одними брусками, проходящими подъ ними, и другими, вставленными въ ихъ края (3), чѣмъ онѣ держатся очень

плотно одна къ другой, и эти бруски назыв. *стеге*. Полотно это лежитъ концами на концахъ такого же помоста (2), лежащаго частью на землѣ, и другого на столбахъ (5); этотъ второй помостъ назыв. *помоле*, а столбы *ражневи*. Въ брускахъ, возвышающихся надъ мостомъ, вставлены тонкія дощечки для перилъ (4), назыв. *баскіе*. Съ правой стороны еще положены толстыя доски (6), прижимающія *помоле*, и на нихъ наваливаютъ камни, чтобы не понесло водою, когда она поднимается очень высоко.

Гдѣ большая вода, а нѣтъ моста, тамъ устраиваются перевозы. Самый простой перевозъ — маленькая лодочка *(чун)* съ однимъ или двумя веслами. Есть такія малыя, а при томъ неуклюжія и продырявленныя, что можно перевести только одного человѣка, двоихъ же съ большимъ рискомъ; а между тѣмъ на такихъ челнокахъ переѣзжаютъ р. Морачу, которая круто падаетъ и образуетъ каскады и водовороты между торчащими со дна громадными камнями. Такое сообщеніе было на Морачѣ между Подгорицей и Пиперами до постройки Пиперскаго моста, и нерѣдко люди тонули.

Въ Пивѣ черезъ рѣку того же названія существуютъ для перевоза *плуты*: это 5—6 бревенъ, связанныхъ вмѣстѣ, съ однимъ рулемъ и большимъ весломъ, или на канатѣ. На немъ нужно непремѣнно стоять и при томъ снять обувь, потому что та часть, на которой вы стоите, погружается въ воду. Впрочемъ, въ послѣднее время дѣлаютъ ихъ прочнѣе и намащиваютъ сверху нѣсколько чурбановъ, чтобы не стоять въ водѣ. Подобный же перевозъ и близъ Никшича черезъ р. Суомутъ (разливъ Зеты), и называется онъ *керп*. Черезъ Зету же подъ Острогомъ устроенъ паромъ изъ двухъ лодокъ, связанныхъ вмѣстѣ и покрытыхъ помостомъ, — это называется *трап*. Онъ двигается по канату, укрѣпленному концами на обоихъ берегахъ и продѣтому въ столбы на самомъ паромѣ.

На р. Боянѣ въ турецкой части есть паромъ изъ большого дощаника, который движется посредствомъ веселъ. На немъ же перевозятся и лошади, и всякій скотъ.

За этимъ слѣдуютъ сухопутныя перевозочныя средства, изъ которыхъ съ сѣдломъ ѣздовымъ и вьючнымъ мы уже познакомились; перейдемъ теперь къ телѣгѣ.

До проведенія шоссейныхъ дорогъ телѣги были только о двухъ колесахъ въ Зетѣ и въ окрестностяхъ Подгорицы, и назывались *кола* и *араба*.

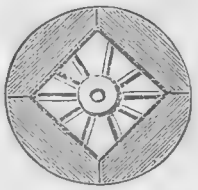

Телѣга такого рода оригинальна по своей первобытной простотѣ. Мнѣ привелось видѣть 15 лѣтъ назадъ колеса *(коло, точак* или *текун)* даже не совсѣмъ круглыя, при чемъ ободъ представляютъ четыре сегмента *(четвртине)* съ 8-ю спицами, приблизительно такой формы:

Оковки не было никакой, потому весь расчетъ былъ на массивность. Теперь однако эти первобытныя колеса исчезаютъ и ихъ замѣняютъ настоящимъ ободомъ съ желѣзною шиною изъ кусковъ (4—6), назыв. *клечка*. Ступица *(главина)* непремѣнно изъ сосноваго дерева, тогда какъ ободъ *(коло)* и ось (осовина) изъ буковаго; спицы (спице) числомъ 12 изъ тутоваго дерева.

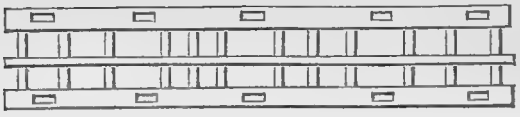

Фиг. 1.

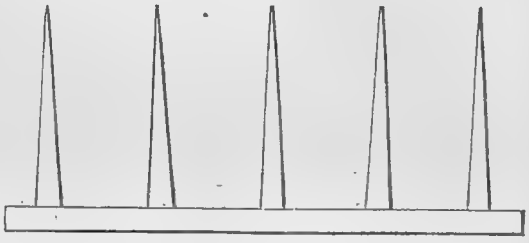

Фиг. 2.

Вышина колеса или діаметръ до $1^1/_2$ метр. Сверху на оси кладется помостъ изъ досокъ, а чаще всего изъ трехъ грядокъ, связанныхъ поперекъ планками и переплетенныхъ тонкими прутьями. Это называется *под* и имѣетъ такую форму:

На Ф. 1 *подъ* этотъ представленъ сверху въ плоскости: двѣ крайнія грядки назыв. *обрамице*, а середняя — *мачков*, черезъ который проходятъ планки— *спице*; по бокамъ отверстія, въ кото-

рыя вставляются рожны, назыв. *стачуни* и служащіе для того, чтобы предметы, наложенные на него, не сваливались на бокъ.

На Ф. 2 *под* начерченъ сбоку вмѣстѣ съ рожнами. Кладется онъ на ось между колесами и на дышло *(руда)*, за которое пара воловъ и тащитъ телѣгу посредствомъ ярма *(јарам)*.

Чтобы не терло шею быкамъ сверху, подкладывается кусочекъ овчинки.

На такихъ телѣгахъ перевозятъ снопы, сѣно, солому, дрова, мѣшки съ зерномъ или съ солью и т. п., а для початковъ кукурузы или картофеля сверху ставится большая плетенка *(кош)*. *)

Смазывать колеса, чѣмъ бы то ни было, нѣтъ обычая; потому они всегда издаютъ скрипъ; а во время уборки хлѣба, когда идутъ цѣлые обозы по разнымъ дорогамъ, возвращаясь домой, скрипъ этотъ слышится болѣе, чѣмъ за версту.

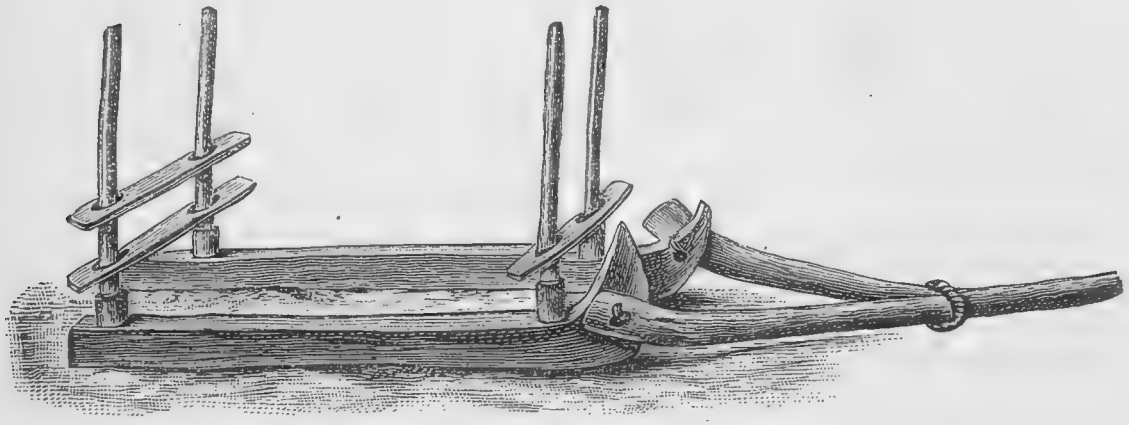

Для зимы, гдѣ падаетъ достаточно снѣгу, служатъ сани *(саоне, саонице)*. Но вообще они употребляются весьма мало, и нерѣдко можно видѣть, что на нихъ перевозятъ что-нибудь по травѣ, мокрой или покрытой инеемъ; а только выпадетъ побольше снѣгъ, санный путь не прокладывается и остается только для пѣшеходовъ; тогда какъ сани весьма пригодны бы были и на Цетиньѣ для подвозки

*) Въ Призренѣ маленькая телѣжка, служащая для легкой ѣзды, назыв. *срем*.

дровъ, напр., изъ поля или изъ Байцъ внутрь города. Въ этомъ случаѣ виновата просто непривычка къ нимъ черногорцевъ, которые до такой степени имѣютъ смутное понятіе о нихъ, что называли *саоницами* рессорную телѣжку, запряженную въ одну лошадь, когда на ней князь съ кѣмъ-нибудь изъ своего семейства катался по цетинскому полю, самъ управляя лошадью.

Сани эти имѣютъ видъ и устройство почти такое же, какъ у насъ такъ называемыя дровни.

Для перевозки бревенъ или толстыхъ досокъ *(поднице)* служитъ *кука*:

Фиг. 1.

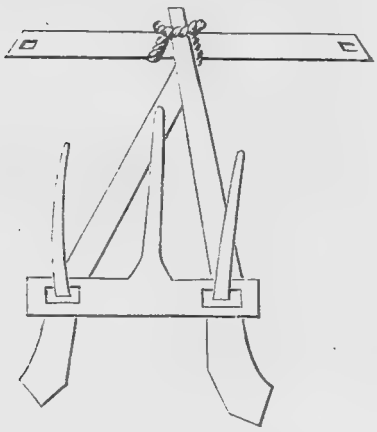

Фиг. 2.

Къ одному концу прилаживается ярмо; а на другомъ находится рогъ, на который и надѣвается обтесанное бревно отверстіемъ, нарочно для того продѣланнымъ на одномъ концѣ; а другой волочится по землѣ; досокъ можно надѣть до трехъ. Двѣ такихъ *куки* могутъ быть соединены въ одно цѣлое, при чемъ ровные концы связываются съ ярмомъ, а съ рогами соединяются посредствомъ доски съ однимъ рогомъ посединѣ, какъ показано на чертежѣ фиг. 2.

Это назыв. въ Васоев. *крчеле*, а въ Дробн.—*шедрне* и *крле*; доска, которою связываются два рога, назыв. *праг*; а разстояніе между *куками* немного болѣе метра. На нихъ, конечно, можно перевезти досокъ и бревенъ вдвое больше; а въ то же время они служатъ для перевозки дровъ, сѣна, соломы, мѣшковъ, съ чѣмъ бы то ни было, для чего только подъ низъ намащиваютъ доски или хворостъ; а рога, чтобы не расходились, поверху стягиваютъ вербовыми прутьями.

Для носки земли или мелкихъ каменьевъ и щебня служатъ плетеныя изъ прутьевъ носилки *(тране)*; иногда спеціально для земли дѣлаются они въ родѣ продолговатой, снизу круглой корзинки.

Для переноски больныхъ или раненыхъ устраиваются особыя носилки, назыв. *јаранца*. Онѣ состоятъ изъ двухъ длинныхъ, но не очень толстыхъ жердей *(палице)*, а между ними нѣсколько поперечинокъ *(патарице, пречешлине)*. Если человѣкъ не можетъ лежать совсѣмъ протянувшись, то сзади придѣлывается спинка *(наслоняча)*. На такія носилки постилаютъ что-нибудь изъ одежды, иногда соломы или папортника, и постель готова. Уложивши на нее человѣка, покрываютъ струкой или одѣяломъ; а иногда его и привязываютъ къ носилкамъ, чтобы онъ не свалился при скоромъ ходѣ носильщиковъ, особенно по неровностямъ. Если несутъ на далекое разстояніе, то носильщиковъ полагается 8—12 чел., которые дорогой смѣняются.

2. Сообщеніе по водѣ.

Относительно плаванія по морю мы уже говорили (Т. I, стр. 203—205), и оно не составляетъ коренной принадлежности собственно черногорской жизни, находясь исключительно въ рукахъ новыхъ подданныхъ Черногоріи арнаутовъ изъ Ульцина.

Плаванье же по внутреннимъ водамъ производится только по Скадарскому озеру и по Рѣкѣ Черноевича. И объ этомъ мы также говорили (стр. 221—223), поименовавши всѣ виды суще-

ствующихъ лодокъ и лодочекъ, какъ: *ладья*, (*лондра*), *поладьяк*, или *ладьица*, *фркет*, *чун* или *чамац*, пояснивши въ то же время и особенности ихъ конструкціи. Тамъ мы пропустили только еще родъ челнока, назыв. *шишкара*, въ который могутъ помѣститься только двое и никакъ не болѣе троихъ; такія употребляются въ тихихъ водахъ рукавовъ Морачи близъ ея устья.

Строятся всѣ эти лодки въ Скадрѣ, при томъ большія изъ различнаго дерева; у чуна же бока непремѣнно изъ тутоваго дерева; такъ какъ оно легко и не впитываетъ въ себя много воды; а дно непремѣнно изъ бука, потому что онъ также не пропускаетъ воду и не легко подвергается гніенію; не дѣлаютъ всего челнока изъ бука потому только, что тогда онъ былъ бы очень тяжелъ.

Въ каждой лодкѣ отличаютъ двѣ главныя части: *крма* и *прова* (носъ), въ Зетѣ называемая *кип*; сидя на скамеечкѣ изъ дощечки, положенной поперекъ, гребецъ упирается ногами въ поперечинку, нарочно для того сдѣланную и назыв. *подногача*.

Весла вставляются въ кольца, свитыя изъ тальника или другихъ гибкихъ прутьевъ, назыв. *гужве*. Челнокъ гонятъ обыкновенно двое: одинъ сидитъ на кормѣ и не только правитъ, но и гребетъ отъ себя, закидывая весло впередъ, а другой на носу и гребетъ къ себѣ. На большихъ лодкахъ гребутъ всегда стоя и обращенные лицами къ носу и рѣдко который сидитъ на носу и гребетъ иначе. Руля и на большихъ лодкахъ нѣтъ; а только весло, которымъ кормчій тоже работаетъ.

Черногорскихъ гребцовъ не нужно понукать, чтобы гребли живѣе; они сами стараются дойти до мѣста скорѣе и работаютъ всегда съ азартомъ, особенно если попадется другая лодка, идущая въ томъ же направленіи; тогда они непремѣнно гребутъ на перегонку. Любо смотрѣть, когда нѣсколько гребцовъ, далеко выставивши одну ногу впередъ, полнымъ розмахомъ вытягиваютъ руки, наклоняясь за ними всѣмъ корпусомъ, и быстро, съ силой притягиваютъ ихъ обратно къ себѣ, чтобы дать веслу большій упоръ въ водѣ, покрикивая другъ друга: «мичи! мичи!»...

Тутъ вполнѣ выказывается стройность стана, сила мышцъ и энергія, качества, которыми особенно отличается цеклинянинъ. Кормчій также работаетъ со всею силой, чтобы не дать пересилить ни той, ни другой сторонѣ. Отдыхъ для нихъ составляетъ только перемѣна мѣста съ одной стороны на другую; или же на четырехчасовомъ пути отъ Рѣки до Вирбазара дѣлаютъ небольшой привалъ на Плочѣ, находящійся на половинѣ пути; иногда противъ Лесендры пристаютъ къ материку, чтобы набрать воды изъ ключа, назыв. *Гавриловацъ*.

Парусъ употребляется только въ открытомъ озерѣ и то только прямой, при чемъ нижніе углы, назыв. *ноге*, привязываютъ къ бокамъ лодки, а при сильномъ вѣтрѣ держатъ въ рукахъ, чтобы тотчасъ же опустить при порывахъ. Въ зимнее время на большомъ пути отъ Рѣки до Скадра берутъ угля и разжигаютъ его въ мангалѣ, чтобы грѣться, сварить кофе или испечь колбасицы, суджуки, изрѣзанное на кусочки мясо и т. п.

Хорошо также посмотрѣть, когда до сотни челноковъ, нагруженные рыбой, дровами, сѣномъ или другимъ чѣмъ, пробираются къ базарному дню на Рѣку, то разбросавшись по широкому устью рѣки, загроможденному скалистыми островами или во всю ширь заросшему высокимъ тростникомъ и окугой, или же покрытому широкими глянцовитыми листьями водяной лиліи, такъ что остается только узкая дорожка; то вступая въ узкое русло, между громоздящимися съ обоихъ боковъ, упирающимися въ небо утесами. Еще веселѣе картина, когда вся эта мелкая флотилія возвращается назадъ: всѣ лодки и лодченки полны людей; онѣ или тянутся вереницей одна за другою, или стараются одна другую обогнать, на что гребцы употребляютъ всѣ свои усилія; обогнавшіе разражаются веселыми криками, посылая отставшимъ насмѣшки; а отставшіе, молча напрягая усилія, смотрятъ, какъ бы улучить минуту, когда тѣ ослабѣютъ, и также обогнать: нелегко уступаетъ черногорецъ первенство, въ чемъ бы то ни было и кому бы то ни было. Или же, спокойно подойдя другъ къ другу, они весело разговариваютъ и поютъ; а отъ времени до времени раз-

даются выстрѣлы по какой-нибудь птицѣ или просто въ воздухъ. И въ этомъ случаѣ, какъ и во многихъ другихъ, черногорецъ любитъ отдохнуть и пользоваться far niente на счетъ женщины, и заставляетъ ее грести; а иногда и на кормѣ также работаетъ женщина.

XIII.

ОХОТА НА ЗВѢРЕЙ И ПТИЦЪ И РЫБНАЯ ЛОВЛЯ.

Охотой въ Черногоріи занимается мало кто, кромѣ княжескаго двора, который подобно прежнимъ королямъ сербскимъ и зетскимъ владѣтелямъ, имѣетъ для того свои заповѣдныя мѣста не только для ловли звѣрей и птицъ, но и для рыбы. Вообще же черногорецъ бьетъ хищныхъ звѣрей, какъ медвѣдя и волка *), прежде всего потому, что они наносятъ вредъ его скотоводству; а затѣмъ пользуется и ихъ шкурами. Бьетъ онъ также и другихъ мелкихъ хищниковъ, наносящихъ вредъ его посѣвамъ, какъ язвецъ, сильно уничтожающій кукурузу, или уничтожающихъ естественныя произведенія, которыми пользуется человѣкъ, какъ напр. *пух* — большая лѣсная мышь съ очень густымъ волосистымъ хвостомъ, поѣдающій простые и грецкіе орѣхи и другіе плоды (арнауты его ѣдятъ), больше, впрочемъ, питающійся червячками въ гнилыхъ деревьяхъ и орѣшками бука, въ дуплахъ котораго онъ и живетъ. Кромѣ истребленія этихъ животныхъ, какъ вредныхъ, имѣется въ виду и выгода отъ продажи ихъ

*) Въ старое время бывало, что, убивши волка, сдерутъ съ него шкуру, распялятъ на палки и носятъ по селу, и всякій давалъ что-нибудь убившему. Этотъ обычай уничтоженъ кн. Даніиломъ.

кожи. Ради мѣха бьютъ бѣлку, которая однако здѣсь попадается очень рѣдко; куницу, особенно такъ называемую каменную, мѣхъ которой цѣнится довольно дорого; выдру, выхухоль (послѣднихъ ловятъ вершами); изрѣдка попадается дикая кошка и рысь.

Въ видѣ охоты и ради стоимости шкурки нѣкоторые бьютъ лисицу и зайца. Мясо послѣдняго, впрочемъ, многіе черногорцы не ѣдятъ, а продаютъ въ городахъ. Красную дичь составляютъ дикая коза и серна, которыхъ прежде много били, а теперь охота на нихъ ограничена; на серну же и вовсе запрещена. Ихъ иногда ловятъ живыми и приручаютъ, держа съ домашними животными. Кромѣ ружья для ловли нѣкоторыхъ звѣрей служитъ *клюсица* или *гвождье* — это нашъ капканъ. Изрѣдка попадаются и дикіе кабаны, которыхъ также бьютъ.

Изъ птицъ больше всего бьютъ утокъ и другихъ сродныхъ имъ водяныхъ птицъ, въ Зетѣ, въ нижнихъ частяхъ Рѣки Черноевича и на зетскихъ и ульцинскихъ болотахъ и разливахъ; ихъ не только бьютъ изъ ружей, но ловятъ петлями, сѣтями и удочками. Это бываетъ зимою, когда, пролетая на сѣверъ и обратно, вся эта птица падаетъ на упомянутыя обильныя водою мѣста для отдыха и прокормленія. Рѣдко бьютъ и гусей, которые болѣе осторожны. Мелкую дичь, какъ бекасы, вальдшнепы и кулики разныхъ видовъ, бьютъ мало. Бьютъ и голубей, подкарауливая по зарямъ, когда они вылетаютъ изъ пещеръ *(голубиняк)*, или возвращаются къ нимъ. Въ мѣстахъ, гдѣ много смоквъ, какъ около Рѣки, Подгорицы, Бара, въ Ульцинѣ и Бѣлопавличахъ охотятся на смоковую иволгу, называемую *фуга* или *вуга* (becfigue, beccofico).

Въ Ульцинѣ существуетъ особенная охота на горлицъ и перепелокъ во время ихъ возвращенія съ сѣвера на югъ. Первыхъ бьютъ изъ ружья, когда онѣ сотнями садятся на какое-нибудь дерево съ сухими вѣтвями, а иногда для нихъ нарочно устраиваютъ такое дерево и даютъ его въ пользованіе на время охоты за 10 и болѣе флориновъ; и плата эта возвращается съ большою прибылью, такъ какъ убиваютъ ихъ такимъ образомъ сотни.

Перепелокъ же ловятъ ночью со свѣтомъ, накрывая сѣтью. Вся масса этой дичи поѣдается Ульциномъ и Баромъ съ ихъ окрестностью, и только незначительная часть относится на Рѣку и Цетинье для продажи. Куропатокъ ловятъ преимущественно зимой западней, состоящей изъ доски или корзинки, подпертыхъ прутикомъ, падающимъ при малѣйшемъ прикосновеніи къ нему, или вслѣдствіе того, что его потянетъ за нитку засѣвшій ловецъ. Торговцы-арнауты любятъ держатъ ихъ живыхъ передъ своими лавками въ клѣткахъ; отчасти подражаютъ имъ и черногорцы. Ловли мелкихъ птичекъ для того, чтобъ держать ихъ въ клѣткѣ, почти не существуетъ; тѣмъ не менѣе дѣти ловятъ ихъ иногда посредствомъ западни, называемой *шкрокала*, составныя части которой слѣдующія: *штица* (доска), *сова (соха, софа)*, подпорка подъ нею, и потомъ *клечка и пружало* — деревянный крючекъ, и еще тонкая палочка, роняющая доску; ловятъ ихъ также *на тоноте* — силки въ видѣ петлей изъ конскаго волоса.

Совсѣмъ другое представляетъ собою рыболовство. Оно составляетъ не только важное подспорье въ домашней экономіи черногорца; но въ то же время и статью вывозной торговли. Въ отдѣлѣ географіи мы уже говорили, какія породы рыбъ находятся въ Черногоріи (т. I, стр. 199—203 и 219); теперь прямо можемъ приступить къ описанію лова и начнемъ съ форели, лучшей рыбы въ прѣсныхъ водахъ по вкусу и наиболѣе распространенной.

Настоящая форель или каменная, небольшая съ красными пятнышками по темной кожѣ, находится въ каждомъ почти горномъ потокѣ и озерѣ. Въ рѣкахъ Морачѣ, Тарѣ и Лимѣ въ среднемъ ихъ теченьи она мѣшается съ другою породой лаксъ-форелью; но въ Пивѣ, покуда она течетъ въ Черногоріи, нѣтъ другой форели, кромѣ каменной. Она встрѣчается даже въ потокахъ пещерныхъ и подземными путями проплываетъ изъ одной рѣки въ другую, такъ напр. изъ р. Ибришницы къ Морачскому монастырю. Особенно богато ею Біоградское озеро,

находящееся близъ Колашина и составляющее съ окружающимъ его лѣсомъ собственность князя.

Несмотря на обиліе и высокія качества этой рыбы, ловъ ея незначительный, потому что въ тѣхъ мѣстахъ больше всего держатъ скота, слѣдовательно имѣютъ достаточно мяса и молочныхъ скоповъ; сбывать же её некому, такъ какъ нѣтъ большихъ базаровъ. Ловятъ её удочкой и маленькими вершами. Послѣдними ловятъ такъ: перегораживаютъ рѣчку на мелкомъ мѣстѣ каменьями и оставляютъ узкія воротца, передъ которыми и укрѣпляютъ вершу (*врша, кошик, кошица*); иногда она сама заходитъ въ вершу, а иногда её нагоняютъ. Часто стрѣляютъ её изъ ружья или изъ револьвера, стараясь попасть ей подъ брюхо, при чемъ она, ошеломленная сотрясеніемъ воды, тотчасъ всплываетъ. Говорятъ, что у нея тогда лопается плавательный пузырь; но мнѣ случалось видѣть, что она оживаетъ на низкѣ, слѣдовательно никакого органическаго поврежденія, кромѣ ошеломленія нѣтъ. Чаще всего однако прямо пробиваютъ ёе пулей. Тотъ же родъ, но нѣсколько другой видъ ея попадается и въ нижнемъ теченьи Морачи у Подгорицы, гдѣ она называется *липленъ*, у турокъ — *мерджанбалык:* она съ желтымъ мясомъ, очень жирная и вкусная.

Дѣлая различіе между крупною и мелкою форелью, въ Подгорицѣ, Рѣкѣ и окрестности *пастрва* называютъ крупную, а мелкую *младица;* въ Васоевичахъ же, Дробнякахъ и Пивѣ наоборотъ.

Крупная, или лаксъ-форель ловится, въ р. Тарѣ около Колашина, но не въ большомъ количествѣ; а также и въ Лимѣ въ Васоевичахъ; но главный ловъ ея въ Морачѣ и Зетѣ. Здѣсь онѣ бываютъ до пуда и болѣе вѣсомъ и ловятся въ большомъ количествѣ. Ловятъ её крючками и вершами, которыя ставятъ передъ забойками между скалами, гдѣ ей главный ловъ. Одинъ владѣтель мельницы устроилъ такъ, что изъ *яза* (канава для отвода воды изъ рѣки на мельницу) продѣлалъ отверстіе, черезъ которое свободно шла вода въ бокъ къ рѣкѣ, но тамъ была за-

горожа, и все то пространство наполнялось крупною рыбой, съ которой некуда было дѣваться. Въ послѣднее время ему это запрещено, потому что было просто истребленіемъ рыбы.

У Пиперъ есть еще способъ ловить крупную рыбу, ныряя за нею въ глубь. Послѣ Петрова дня эта рыба обыкновенно собирается кучами въ глубокихъ мѣстахъ, въ ямахъ подъ скалами, ища тамъ прохлады. Туда-то и ныряетъ ловецъ *(ронац)*, взявши въ руки *прифатницу* — крюкъ съ зазубриной на палкѣ длиною меньше метра, и хватаетъ рыбу на выборъ, благодаря тому, что тогда вода прозрачная; искусный нырокъ успѣваетъ иногда за одинъ разъ ухватить двѣ и три рыбы. Ловъ этотъ продолжается до того времени, какъ пойдутъ дожди и вода сдѣлается мутною. А иные продолжаютъ такъ ловить и зимой, если нѣтъ большой воды. Особенно этимъ ловомъ занимается село *Мрке* (въ Пиперахъ), гдѣ находится до 10 такихъ ловцовъ, и между ними самымъ искуснымъ считался Іованъ Мигуровъ, который нырялъ даже тогда, когда у него была вынута одна кость изъ голени и когда онъ едва могъ ходить, опираясь на палку.

Ловъ этотъ сопряженъ съ рискомъ, потому что можно завязнуть между камнями; а иногда рыбы бываетъ такъ много и все крупная, что всполошившись можетъ часто забить, затолкать человѣка, если онъ недостаточно крѣпокъ.

Бьютъ её также *остью*, или острогой, ночью съ подсвѣтомъ.

Большими массами сѣтями ловится рыба *скобаль*, въ родѣ нашей волжской сельди или бѣшенки, особенно въ р. Ситницѣ— въ Лѣшкополѣ.

Много также ловится сазановъ *(крап)* въ рѣкахъ и Скадарскомъ озерѣ. Мелкіе сазаны ловятся такъ называемыми, *котцами (котац)* на мелкихъ мѣстахъ среди разливовъ Скадарскаго озера. Для этого устраивается забойка изъ колышковъ въ формѣ верши съ узкимъ горломъ для входа рыбы внутрь (срв. въ Астраханской губерніи тоже *котцы*). Наконецъ масса ловится угрей *(јегуља)*, которые бываютъ тонкіе, какъ змѣя, и толстые, въ человѣческую руку. Ихъ ловятъ крючками, вершами

и просто руками вытаскиваютъ изъ-подъ камней. Ловъ *на паре*— то же, что нашъ переметъ: на длинномъ шнурѣ 79 удицъ съ наживой.

Изъ приборовъ, посредствомъ которыхъ ловятъ рыбу, очень употребителенъ *притисак или карич*, родъ большого сака, распяленнаго на двѣ согнутыя дугой накрестъ длинныхъ и тонкихъ жерди въ діаметрѣ до 2 метровъ, который привязанъ къ концу другой длинной жерди; онъ опускается съ лодки или съ берега на дно и потомъ, когда увидятъ надъ нимъ стайку рыбы, быстро поднимаютъ вверхъ.

Въ прежнее время и отравляли рыбу главнымъ образомъ вербаской *(дивизма* или *мліеч)*, для чего брали это растенье и растирали въ водѣ между двумя камнями; вода дѣлается отъ того бѣлою, молочнаго цвѣта, и рыба дохнетъ, какъ только попадетъ въ эту струю. Её конечно тутъ же хватаютъ и вынимаютъ изъ воды просто руками, саками и малыми сѣтями. Масса такимъ образомъ отравленной рыбы спускается далеко внизъ по теченью рѣки километровъ на 10 и больше, гдѣ её перехватываютъ другіе.

Вмѣсто вербаски служитъ и другое растеніе, порода дикаго лука *(балючка)*; но это средство гораздо слабѣе. Употребляли также и динамитъ. Всѣ эти средства, производящія ужасныя опустошенія въ рыбномъ царствѣ, черногорскимъ правительствомъ строжайше запрещены, и никѣмъ уже больше такая ловля не практикуется.

Вся описанная до сихъ поръ ловля производится отдѣльными личностями въ своихъ или никому особо не принадлежащихъ водахъ, какъ кто умѣетъ и можетъ; но есть ловъ, который принадлежитъ исключительно одному племени (Цеклинъ) и имѣетъ свою особенную организацію. Этотъ ловъ производится въ нижнихъ частяхъ Рѣки Черноевича, гдѣ она, соединяясь въ одно со Скадарскимъ озеромъ и разливаясь въ ширину до двухъ и болѣе километровъ, образуетъ множество заливовъ или, вѣрнѣе сказать, уютныхъ для рыбы уголковъ между островами въ видѣ плаваю-

щихъ скалистыхъ горъ, голыхъ или покрытыхъ кустарникомъ, и скалистыми же берегами материка. Сюда отъ времени до времени и заходитъ массой мелкая рыбка, называемая черногорцами *уклева,* а итальянцами *scoronza* (родъ мелкой сельди). Разсыпаясь весною и лѣтомъ по цѣлому озеру и доходя даже вверхъ Морачи до Подгорицы, эта рыбка зимой или позднею осенью, когда настанутъ холода, собирается въ стаи и устремляется въ упомянутую рѣку, гдѣ главнымъ образомъ держится въ глубокихъ ямахъ, сохраняющихъ большую теплоту, чѣмъ на остальномъ пространствѣ, вслѣдствіе своей глубины и бьющихъ изнутри земли ключей, всегда имѣющихъ въ зимнее время болѣе высокую температуру. Эти ямы называются *ока,* а пространство вокругъ каждаго ока, на которомъ прогуливается рыба и производится ея ловъ, называется *брод,* по нашему тоня.

Главныя тони Плоча, Рань и Базагуръ принадлежатъ племени цеклинянамъ, затѣмъ Волочъ и Калудьерово-око подъ селомъ Каручемъ подарены ими митрополиту св. Петру и съ тѣхъ поръ считаются монастырскими; кромѣ того, дупиляне (Цермница) имѣютъ Модро-око въ заливѣ Гусанцѣ; враниняне ловятъ рыбу въ своихъ водахъ около острововъ Большой и Малой Чакавицъ, а въ послѣднее время данъ ловъ и маботинянамъ. Но все это не касается лова цеклинянъ, которые отъ старины владѣя своими водами и не мѣшаясь ни съ какимъ другимъ племенемъ, держатъ свой ловъ независимо и сохраняя свою изстари выработанную организацію.

Въ этой организаціи заключаются прежде всего правовыя отношенія племени къ лову и затѣмъ устройство самого лова.

Цѣлое племя имѣетъ участіе во всѣхъ выгодахъ и убыткахъ, приносимыхъ ловомъ, и зато должно принимать участіе и въ сопряженномъ съ нимъ трудѣ и расходахъ. Все, что приноситъ ловъ, разсчитывается на мужскія головы, не исключая и новорожденныхъ дѣтей, приблизительно на 2000 головъ.

Прежде всего приходъ дѣлится на паи *(лозе),* которыхъ считается 190 или около 200, именно: въ Плочѣ — 62 пая, въ

Ранѣ — 53, а въ Базагурѣ — 75; каждый пай въ свою очередь заключаетъ въ себѣ 10 частей *(дьелови)*. Распредѣленіе этого, а также и веденіе всего дѣла возложено на троихъ избранныхъ народомъ главарей *(бродски главар)*, остающихся безсмѣнно, пока они по какимъ-нибудь причинамъ сами не отступятъ или не будутъ отставлены народомъ. Такими главарями до послѣдняго времени были: Стево Дайчинъ на Плочѣ, попъ Мато на Ранѣ и Лука Митюновъ на Базагурѣ. Передъ началомъ лова обыкновенно собирается скупштина, на которой приводится въ извѣстность, сколько въ каждомъ домѣ мужскихъ душъ, чтобы сообразно съ тѣмъ дѣлить паи. Всякій показываетъ по совѣсти; а за обманъ полагается 10 талеровъ за каждую приписанную свыше мужскую душу. Если человѣкъ находится въ отдаленной отлучкѣ, въ Цареградѣ или гдѣ бы ни было, пай его тогда остается за нимъ и передается въ его домъ. Онъ можетъ однако продать его другому, тоже однако цеклинянину, о чемъ долженъ заявить скупштинѣ черезъ кого либо изъ членовъ его семьи или чрезъ другого; если же къ полученію пая никто не является, то скупштина продаетъ его, кому хочетъ, и купившій передаетъ деньги, кому слѣдуетъ, т. е. кому либо изъ членовъ той семьи, которой принадлежалъ пай, и этотъ пай называется *мртви діо*.

Пользуясь приходами, пайщики обязаны нести всѣ труды и расходы, сопряженные съ ловомъ. Первая затрата дѣлается на покупку невода; затѣмъ всякій долженъ принимать участіе и въ самомъ ловѣ, жертвуя свой личный трудъ или нанимая за себя другого.

Заблаговременно, еще лѣтомъ или съ весны приготовляется неводъ *(гриб)**, одинъ на всѣ три тони. Самая сѣть изъ тонкихъ конопляныхъ нитокъ съ мелкими очками *(окна)* покупается въ Неаполѣ и въ кускахъ привозится на Цеклинъ, гдѣ составляется

*) Въ статьѣ Рачкога «Nutarnje stanje Hrvatske prije XII st.» мы находимъ слѣд. мѣсто, относящееся къ рыбной ловлѣ и этому слову: «Рыболовы имѣли свои лодки *рыбарицы*, которыя извѣстны подъ своимъ особеннымъ именемъ: grippus, grippa, откуда grippatores = piscatores (piscatores, qui etiam grippatores nominantur). Rad. jugosl. Akad. 1891. Knj. CV, стр. 236.

и посаживается искусными въ томъ людьми, которые и получаютъ за то особую плату. Составныя части его слѣдующія: посрединѣ мотня или куль *(куляр);* отъ нея идутъ два крыла *(крила)*, прикрѣпляемыя къ двумъ клячамъ (*кленик* или въ Цермницѣ *драга*); по верхнему шнуру *(горня обрва)* вмѣсто поплавковъ изъ легкой и мягкой древесной коры (балберки изъ коры пробковаго дуба или на Волгѣ осокоря) привязываются высушенныя кубышки *(тиквe)*; а по нижнему шнуру *(доня обрва)* грузило изъ камней *(плочице)*; подъ мотней одинъ большой камень; тоже самое и на клячахъ, которые сверхъ того скрѣпляются съ другою болѣе толстою палкой. Длина такого невода между клячами до 260 метровъ, высота противъ мотни до 17, а при клячахъ до $1^1/_2$ метра. Стоитъ онъ до 100 наполеондоровъ или около 950 флориновъ; а служитъ только одинъ годъ, послѣ чего онъ разрѣзывается на куски и раздается пайщикамъ, которые пользуются ими, какъ полотенцемъ. Сѣть эта сначала коричневаго цвѣта, безъ сомнѣнія продубленная, дѣлается при концѣ лова бѣлою и очень мягкою.

На каждой тонѣ устроены дома, собственно колибы, какъ для уборки и сушенья рыбы, такъ и для убѣжища рыболовамъ; такихъ колибъ на Плочѣ болѣе 59, на Базагурѣ болѣе 40, а на Ранѣ 53 и сверхъ того тамъ же вблизи село Превлака. При каждомъ домѣ устраивается *копаня* для соленія рыбы: это корытце изъ прекрасно вытесанныхъ и плотно пригнанныхъ каменныхъ плитъ, четвероугольное, длиною до $1^1/_2$ метра, а въ ширину вдвое меньше; сверху надъ нимъ сдѣланъ соломенный навѣсъ, а также закрыто оно и съ боковъ съ трехъ сторонъ, и съ одной только открыто, чтобы можно было свободно входить.

Въ этихъ колибахъ иные живутъ постоянно зимой для лова, а остальное время работая на своихъ поляхъ, находящихся тутъ же по близости; поэтому около нихъ виднѣются стожки соломы и коши съ кукурузой. Въ одномъ изъ домовъ хранится неводъ, пока еще не составленъ и послѣ, когда лова нѣтъ и онъ достаточно просушенъ. Отъ недосмотра онъ можетъ сгнить, и

тогда случается, что съ обильнымъ уловомъ онъ прорывается и вся рыба уходитъ. Впрочемъ, это случается весьма рѣдко. Уловъ зависитъ отъ многихъ условій; во 1-хъ, отъ погоды: если холодно, морозно и нѣтъ вѣтра, то рыба живо идетъ въ упомянутыя *ока* и тогда легко наблюдать ея ходъ; во-2-хъ, вода должна выйти изъ обычнаго уровня, чтобы было больше воднаго простора и чтобъ было гдѣ рыбѣ разгуляться, чтобы на пути ей не стали сплошныя мели, которыхъ она остерегается; но не должна быть вода и слишкомъ высока, потому что тогда неводъ будетъ погружаться верхнимъ шнуромъ ниже поверхности воды, и вся рыба будетъ уходить черезъ верхъ; при томъ слишкомъ высокая вода затопляетъ отлогости, на которыя вытягиваютъ неводъ, и тогда приходится его поднимать на крутой каменный край; въ-3-хъ, уловъ зависитъ и отъ того, въ какой степени рыба въ тотъ годъ плодилась; различна бываетъ и величина рыбы и различныхъ качествъ: когда жирнѣе и вкуснѣе, когда суше и безвкуснѣе, смотря по тому, какъ она кормилась въ продолженіе лѣта.

Въ зависимости отъ этихъ условій бросаютъ и неводъ чаще или рѣже, среднимъ числомъ всѣ три тони до 15 разъ; а иногда не удается бросить его ни разу вслѣдствіе того, что рано вода поднимается высоко и остается такою въ продолженіе цѣлаго рыболовнаго сезона или вслѣдствіе слишкомъ теплой и пасмурной погоды рыба не сбивалась въ кучи, а разсыпалась и гуляла по цѣлому обширному водному пространству. Поэтому въ одинъ забродъ могутъ вытянуть 5, 10, 20 лодокъ; а однажды, говорятъ, потребовалось 96 лодокъ вмѣстимостью по 40 товаровъ или 4000 окъ, слѣдовательно всего было поймано рыбы 384,000 окъ или приблизительно болѣе 25,000 пудовъ. Въ 1891 году въ декабрѣ однажды ухватили 60 миляровъ, такъ что выбирали её изъ гриба три дня.

Принимаются однако мѣры, чтобы по возможности обезпечить ловъ. Такъ съ 14-го сентября (крстов-дан) запрещается всякій ловъ рыбы и ни одинъ рыбацкій челнокъ не смѣетъ

пройти на всемъ пространствѣ, гдѣ послѣ будутъ бросать неводъ (это пространство называется *грибище*); кромѣ того, съ этого же времени на каждой тонѣ на какомъ-нибудь возвышеніи каждую ночь раскладываютъ огонь такъ, чтобъ онъ отражался въ водѣ близъ тони; на него и идетъ рыба ночью и постепенно собирается все больше и больше и навыкаетъ прогуливаться по этому мѣсту. Это продолжается все время до конца лова, и отбываютъ эту работу поочередно братствами по 4 человѣка на каждой тонѣ, за что имъ позволяется держать по одной сѣти и ловить ею.

Собралось ли рыбы довольно, можно отчасти видѣть по прилету множества баклановъ, чаекъ и другихъ водяныхъ птицъ, которыхъ однако стрѣляютъ, такъ какъ онѣ насколько уничтожаютъ рыбу, еще больше её распугиваютъ. Но видно съ высоты и безъ того, какъ она идетъ длинными полосами, при чемъ вода по временамъ какъ бы вскипаетъ: это уклева уходитъ отъ погони за нею хищныхъ большихъ лаксфорелей и угрей. И тогда главари, принявъ во вниманіе погоду, выбираютъ удобный для лова моментъ и оповѣщаютъ о томъ цѣлое племя, назначивъ день лова и на какой тонѣ.

Получивъ эту повѣстку, цеклиняне отправляются по одному отъ каждаго пая или посылаютъ кого взамѣнъ за плату, или по какому бы то ни было уговору. Всего слѣдовательно должно собраться до 200 человѣкъ; но бываетъ и больше. Должна быть непремѣнно одна большая лодка, на которую неводъ набирается и съ которой онъ бросается въ воду. И еще нѣсколько большихъ лодокъ необходимы для переноски рыбы; такія лодки вмѣщаютъ до 600 багажей или 6000 окъ (около 400 пудовъ). Имъ платится обыкновенно по 4 фл.; если же нѣтъ большихъ, то плата опредѣляется соразмѣрно ея вмѣстимости; такъ, если она вмѣщаетъ только 200 багажей, то получаетъ $^1/_3$ или 2 цванцигера, т. е. 68 сольдовъ. Собирается множество мелкихъ лодокъ и челноковъ до 50 и болѣе, которыя также исполняютъ службу, только безплатно.

Сначала идетъ набираніе невода въ лодку, которая стоитъ вплоть у края (это назыв. *пречинятн гриб*). Въ лодкѣ находятся 8—10 человѣкъ, которые принимаютъ неводъ, раскладывая его по всей лодкѣ такъ, чтобы не запутался при выбрасываніи его; двое или трое съ берега держатъ её, чтобъ не отчалила, а когда при нагрузкѣ осядетъ до дна, сталкиваютъ её, чтобы потомъ ей легче было сняться; еще двое подаютъ неводъ; а одинъ, главный руководитель осматриваетъ его: не прорванъ ли гдѣ, не нужно ли гдѣ навязать камень или поплавокъ. Когда весь неводъ набранъ на лодку, къ клячу привязываютъ длинную бичеву *(конор)*, тогда какъ къ первому она уже привязана прежде. Работа эта длится около двухъ часовъ. Передъ отчаливаніемъ лодки вскакиваютъ въ неё еще нѣсколько человѣкъ, такъ чтобы въ ней было всего 15 человѣкъ. Отъ мѣста нагрузки идутъ вдоль берега, толкаясь веслами и шестами, до мѣста, гдѣ будутъ вытаскивать на берегъ. Тамъ нѣсколько человѣкъ принимаютъ конецъ бичевы, а лодка отправляется вширь, выпуская сначала бичеву, а потомъ выбрасываютъ неводъ. Это исполняютъ 8 или 10 человѣкъ, ставши въ рядъ по командѣ главнаго распорядителя. Тогда вы видите, какъ поднимаются и опускаются руки, а коричневая масса летитъ съ ихъ рукъ въ воду и тонетъ, оставляя за собою только мутный слѣдъ вслѣдствіе остававшейся на неводѣ грязи. Гребцы работаютъ быстро изо всѣхъ силъ; а кормчій направляетъ лодку такъ, чтобы она шла по дугѣ, захватывая сколько возможно большее пространство, на которомъ виднѣется рыба. Въ то же время одинъ, стоящій на высотѣ, кричитъ, какъ имъ итти: больше ли впередъ или загибать, смотря по тому, какъ идетъ рыба, которая ему видна лучше, чѣмъ сидящимъ въ лодкѣ. Когда неводъ выброшенъ, лодка идетъ къ берегу, гдѣ, передавъ конецъ бичевы, отправляется назадъ, чтобы наблюдать за правильнымъ ходомъ невода, чтобы клячи держались прямо, иначе рыба ушла бы между берегомъ и клячами. Для послѣдней цѣли нѣсколько десятковъ лодочекъ выстраиваются въ рядъ вдоль

бичевъ и, когда раздается команда: «айде муля!» *), начинаютъ запугивать рыбу; для этого бросаютъ весла сторчъ; онѣ стремительно летятъ внизъ до дна и опять вылетаютъ, при чемъ ихъ схватываютъ и опять бросаютъ; а стоящій на высотѣ продолжаетъ кричать, куда пошла рыба, гдѣ должно больше пугнуть и т. д. До 8 лодокъ идутъ за мотней, тоже наблюдая за правильностью ея хода; а когда она вступитъ на мелкое мѣсто, то верхній шнуръ ея берутъ на носъ лодокъ и такимъ образомъ тащятся вмѣстѣ съ неводомъ и не даютъ рыбѣ скакать черезъ верхъ. На берегу между тѣмъ тянутъ крылья невода, на каждомъ человѣкъ по 20; тянутъ живо и въ тактъ, передавая одинъ другому; только и слышится при этомъ; «мичи — мичи — мичи!» и «рука на руку! рука на руку!». Когда мотня подошла близко, тогда по двое съ каждой стороны вскакиваютъ въ воду и грузятъ ногами нижній шнуръ, чтобы подъ нимъ не могла пройти рыба, тѣмъ болѣе, что выбродъ крутой, уступомъ (этого не было бы, еслибъ вода была ниже). Стоя на шнурахъ, они опираются на весла, потому что при сильномъ натягиваніи шнуръ выпрямляется и поднимаетъ ихъ кверху, и имъ приходится балансировать; поддерживаютъ ихъ и другіе, когда угрожаетъ опасность свалиться, и при всемъ томъ иной свалится прямо головой въ воду; но моментъ такъ важенъ, что ни пострадавшій не разразится по обычаю руганью, ни товарищи его смѣхомъ. Все устремлено къ неводу, гдѣ начинаетъ показываться рыба. Прежде всего она показывается въ крыльяхъ: это все мелкая уклева, завязнувшая въ частой сѣти и трепещущая тамъ какъ серебряныя бляшки. Потомъ она даетъ себя знать и въ самой серединѣ невода, въ мотнѣ, стоящей еще на глубинѣ 2—3 метровъ, гдѣ отъ обилія рыбы вода то вскипитъ, то поднимается цѣлою волной; а рыба устремляется какъ бы на проломъ въ бока невода и будучи не въ состояніи пробить прочную сѣть, вся струей польется вдоль шнура обратно. Въ цѣломъ неводѣ видна

*) Здѣсь это означаетъ весло; а собственно это палка, которою давятъ виноградъ въ кадушкахъ.

какая-то суетня; несчастныя животныя бьются изо всѣхъ силъ, ища выхода, душатъ другъ друга; иныя уже мертвыя плаваютъ кверху своими серебристыми брюшками. Крупной рыбы не видать, потому что она вся скрылась въ глубинѣ, только отъ времени до времени проюрнетъ черный угорь, извиваясь, какъ змѣя, и протиснувшись сквозь гущу мелкой рыбы. Когда довольно подтянули и нижній шнуръ мотни, тогда дальше не тянутъ, потому что неводъ прорвался бы; а въ середину черезъ верхній шнуръ входитъ лодка, и съ нея двое, держа за два края корзину, черпаютъ ею рыбу, которую вываливаютъ въ лодку, куда она льется какъ вода.

Лодка постепенно наполняется, и лодочникъ ходитъ въ этой рыбной массѣ, достигающей ему почти до пояса, словно по растопленному серебру. Наполнилась одна лодка, на ея мѣсто входитъ другая, и такъ продолжаютъ до тѣхъ поръ, пока неводъ облегчится; тогда его подтягиваютъ еще, еще нѣсколько приподнимаютъ и вынимаютъ крупную рыбу, которую бросаютъ въ особую лодку. Отдѣльно также выбираютъ и скобаля, о которомъ мы говорили раньше и котораго также можетъ набраться половина лодки или даже цѣлая. Если особенно удачный ловъ, то эта выгрузка рыбы продолжается до слѣдующаго дня и больше.

Вся эта рыба дѣлится прежде всего между главарями тоней багажами, а эти дѣлятъ её между своими пайщиками для сушки, и окончательный раздѣлъ будетъ сухой уже рыбы. Это относится однако только къ уклевѣ и скобалю; а другая рыба, особенно крупная тутъ же покупается кѣмъ-либо свѣжею или отвозится на Рѣку.

Приходятъ на эту ловлю и люди, не имѣющіе въ ней никакого участія, которымъ также дается отъ 5 до 10 окъ, а иногда цѣлое *бремя* (до 20 окъ), смотря по улову. Почетнымъ гостямъ, прибывшимъ по приглашенію и даже безъ того *(стидан гост)* выбирается болѣе крупная рыба. Я нѣсколько разъ присутствовалъ при вытягиваніи невода; но вполнѣ прослѣдилъ весь ловъ

отъ начала до конца только одинъ разъ на Ранѣ. Тогда уловъ былъ небольшой: наполнили уклевой только 5 лодокъ и половину лодки скобаля; а крупную рыбу тутъ же одинъ купилъ всю за 40 талеровъ, и мнѣ тогда дали одну большую лаксфорель, пять угрей и цѣлую корзину уклевы; принявши только лаксфорель, я едва могъ отказаться отъ остальной рыбы. Г. В. Богишичъ говоритъ, что почетному гостю, бывало, давали, смотря по его «рангу и почету, половину лодки и даже цѣлую, которую онъ, будучи не въ состояніи взять съ собою, обычно тутъ же продавалъ безъ всякаго зазора, а деньги (50—60 талеровъ) спускалъ въ карманъ» *).

Онъ же сообщаетъ и слѣдующее: «Въ дни, когда на водѣ было мало работы, случалось въ прежнее время, что изъ рыболововъ составится чета, которая отправляется четовать въ Албанію; а когда эти люди возвращались, они должны были пріобрѣтенную добычу раздѣлить съ оставшимися ловить и сушить рыбу» **).

Сверхъ извѣстнаго пая въ сушеной уклевѣ для своихъ главарей и другихъ именитыхъ личностей часто посылаютъ имъ въ даръ сколько-нибудь изъ крупной рыбы, а также и уклевы, чтобы полакомились ею свѣжею; а что касается присутствовавшихъ на ловѣ, то тутъ, конечно, ѣдятъ рыбы, сколько угодно.

Покончивши такимъ образомъ съ раздѣломъ рыбы, приступаютъ къ ея приготовленію, собственно только уклевы. Её кладутъ въ описанное выше корытце, которое бываетъ различной вмѣстимости, отъ 50 до 150 багажей или отъ 500 до 1500 окъ Положивши въ корыто, её посыпаютъ солью въ размѣрѣ 1 оки на 10 окъ рыбы; потомъ одинъ влѣзаетъ въ корыто и начинаетъ мѣсить рыбу ногами, чтобы она лучше перемѣшалась съ солью и образовался бы разсолъ. Въ разсолѣ рыба стоитъ ровно двое

*) Zbornik sadašnjih pravnih običaja u južnih Slovena. Kn. I. Zagreb. 1874. стр. 497.

**) Тамъ же, стр. 498.

сутокъ; потомъ её вынимаютъ и нанизываютъ на тонкія вербовые прутья *(врзмице)* по 100—150 штукъ; концы связываются и образуется удлиненное кольцо, и такія кольца развѣшиваются въ колибѣ надъ огнищемъ; для болѣе равномѣрнаго просушиванья кольца эти то и дѣло перевѣшиваются такъ, чтобы верхняя часть попала внизъ и наоборотъ; за 4 дня она уже готова.

Сбытъ этой сушеной рыбы прежде былъ какому-нибудь случайному покупателю, или отвозили её въ Скадаръ и продавали тамъ. Случалось, что сдѣлаютъ одинъ забродъ и ждутъ, пока продадутъ тотъ уловъ, потому что безъ того не на что купить соли и некуда дѣваться съ рыбой, еслибъ былъ новый уловъ; да мало и покупалась она. Въ послѣднее же время ей открылся хорошій сбытъ въ южную Италію, и цѣна ея была тѣмъ выше, чѣмъ больше родилось маслинъ въ Италіи; а недавно нѣсколько торговцевъ открыли ей путь и въ королевство Сербію. Поэтому сбытъ ея обезпеченъ, и её обыкновенно впередъ закупаетъ какой нибудь торговецъ, условившись въ цѣнѣ за мильяръ сушеной уклевы отъ 40 до 80 флор. Взаимное обязательство такое, что онъ принимаетъ всю рыбу, сколько бы ея ни было; а они также не имѣютъ права ни одной оки продать другому. Отъ улова и сбыта зависитъ цѣна рыбы и вообще доходъ отъ этого рыболовства.

Въ 1884—1885 г. (берется вся зима) продано уклевы 400 мильяровъ по 66 фл., слѣдовательно получено прихода 26,000 флор., а за отчисленіемъ расхода, не превышающаго впрочемъ, 6000, на каждую мужскую душу прійдется по 10 фл.

Крупной рыбы хотя и меньше ловится, за то она продается дороже и безъ всякихъ хлопотъ; такъ что отъ нея можно считать почти такой же доходъ. Бываютъ годы, что получаютъ дохода 60 и до 120 тысячъ; а бываетъ 10—20 т., или остаются вовсе безъ лова.

Время этого лова считается отъ *мратинскихъ поклада* (рождественское заговѣнье 14 ноября) до марта.

Замѣчательно, что, если уловъ сданъ одному откупщику, отъ

него не берутъ за счетъ улова впередъ ни копейки вплоть до марта; иногда только онъ купитъ для нихъ въ Италіи части для невода. Расплата совершается между 1 марта и Юрьевымъ-днемъ (23 апрѣля).

До вывоза за границу рыба эта хранится въ магазинѣ на Рѣкѣ, а затѣмъ везутъ её въ большихъ лодкахъ до Оботъ на Боянѣ, гдѣ перегружаютъ въ морскія суда; для Сербіи же её сухопутно доставляютъ въ Которъ или Баръ, откуда идетъ дальнѣйшая отправка на пароходѣ и послѣ по желѣзной дорогѣ.

Есть еще ловъ малымъ неводомъ *(мали гриб)*, который производится не одиночками, но малыми товариществами. Ихъ на Вранинѣ—4, въ Додошахъ—2, на Превлакѣ—1, въ Сеоцѣ—1, а принадлежатъ они 10 или болѣе домамъ. Длина этого невода почти такая же, какъ и большого, но онъ гораздо ниже и очки крупнѣе, потому что предназначается для ловли болѣе крупной рыбы, въ томъ числѣ и скобаля. Эти 10 или болѣе домовъ владѣютъ 8-ю неводами вмѣстѣ и приготовляютъ ихъ сообща. Они покупаютъ ленъ *(повпсмо)* въ Тріестѣ или Италіи по 1 флор. 53 с. за оку, всего 12 окъ; сами прядутъ его и потомъ плетутъ сѣть, покупаютъ веревки и еще кое-что, и вся стоимость такого невода доходитъ до 10 наполеондоровъ, не считая, конечно, своего труда.

Внѣ этого времени съ 14-го сентября до 1-го марта производится ловля рыбы отдѣльными личностями и различными способами, о которыхъ мы говорили выше, и уклева, покупаемая отъ этихъ отдѣльныхъ ловцовъ, называется *мрежарица*, которая всегда крупнѣе, потому что крупнѣе сѣть. Впрочемъ этотъ розничный ловъ производится одинаково и зимой, а запрещается ловить только въ тѣхъ мѣстахъ, гдѣ ловятъ большимъ неводомъ; въ другихъ же мѣстахъ полная свобода ловить каждому изъ цеклинскаго племени, и, какъ мы видѣли, на основаніи этой свободы, держится ловъ малымъ неводомъ не цѣлымъ племенемъ, а отдѣльными лицами, составляющими товарищество.

Такимъ образомъ и во владѣніи водами, какъ во владѣніи землею, въ основаніи лежитъ начало племенное: онѣ принадлежатъ цѣлому племени безъ различія, прилегаетъ ли у кого земля къ водѣ или нѣтъ, и на этомъ основаніи организованъ ловъ въ большомъ размѣрѣ; въ области же цѣлаго племени открывается путь и промыслу индивидуальному, изъ котораго возникли товарищества.

Первый способъ организаціи имѣетъ нѣкоторое сходство у насъ въ Россіи съ уральскимъ; а второй напоминаетъ наши рыболовныя артели на Ладожскомъ озерѣ, Бѣломъ озерѣ, Пейпусѣ и др., а въ Сибири на озерѣ Байкалѣ.

Въ Горнемъ-блатѣ также много рыбы и тамъ находятся два ока: Шуйца и Биво, оба церковныя, которыя сдаются въ аренду за 2000 талеровъ на 3 года.

Не лишнимъ считаемъ напомнить описаніе этой самой рыбной ловли, какъ оно практиковалось въ тѣхъ же самыхъ мѣстахъ 300 лѣтъ назадъ у Марина Болицы которое мы приводимъ въ I т. стр. 800—803.

Свой особый ловъ имѣютъ также жители Вирбазара (въ Цермницѣ); но ловятъ только мелкими сѣтями и другими снастями, а не грибомъ. Жители Крницъ (Краина) ловятъ рыбу въ озерѣ, имѣя свои лиманы или затоны, и, кромѣ мелкихъ сѣтей, которыя сами плетутъ изъ сырцоваго шелка, небольшимъ грибомъ, который покупаютъ въ с. Додошахъ (близъ Жабляка), за что отдаютъ половину улова.

Зетяне также имѣютъ малый ловъ въ озерѣ, а больше всего по его разливамъ и главнымъ образомъ ловятъ карповъ, угрей, скобалей и др.; но эта рыба меньшей цѣнности, потому что отзывается иломъ.

Рыба играетъ такую важную роль въ жизни цеклинскаго

племени, что на Рождество, прежде чѣмъ разговѣться, цеклинянинъ съѣдаетъ сухую уклеву, произнося при этомъ пожеланія, какъ при здравицѣ съ чашею въ рукахъ. Между прочимъ и въ Васоевичахъ есть повѣрье, что, если кто поймаетъ рыбу, хотя бы самую мелкую въ бадній-день, цѣлый годъ будетъ хорошій ловъ (то же самое въ охотѣ на зайца и другого звѣря).

Рыбу различаютъ по вкусу, зависящему отъ свойства воды: такъ скакавица, морская рыба, ловится и въ Скадарскомъ озерѣ, но заходитъ она и въ Морачу, и тутъ самая вкусная; форели, конечно, самыя лучшія въ горныхъ потокахъ и озерахъ. Въ уклевѣ различаютъ *матицу*, за которой идетъ цѣлое стадо, и она больше и толще другихъ; а *рауля* — послѣ выметыванья икры, тощая и невкусная. Мужского пола лаксъ-форель, называемая *струн*, самая вкусная. Въ карпахъ отличаютъ одинъ сортъ *опачац;* у него голова особенно большая, а тѣло сравнительно тонкое, и когда сварятъ, вся чешуя завернется, кожа при томъ твердая, сморщенная; это низшій сортъ; есть особенный сортъ *крап моянскій* въ Нижней Зетѣ (по мѣсту), особенно крупный; заходитъ въ прѣсныя воды рыба, спеціально считающаяся морскою: кромѣ кефала, *морски-голуб* или *полуриба*, поалбански *шойс* (камбола) *). Иногда попадается осетръ, называемый по-турецки *домуз-балык*, а по-албански *блин*, котораго прежде не ѣли, и недавно только въ Скадрѣ стали вынимать изъ него икру, которую выбрасывали; судя по описанію та же рыба въ Зетѣ называется *прасац*, ловящаяся тамъ очень рѣдко. Объ угрѣ говорятъ, что ловящіеся въ здѣшнихъ прѣсныхъ водахъ — исключительно самки; а самцы приходятъ временно для оплодотворенія. Есть рыбы, которымъ не можемъ дать никакого опредѣленія: *дерач* въ Васоевичахъ, судя по описанію, въ родѣ налима; *кліен* — въ родѣ нашего леща (если не то же самое, что *липлен*, родъ форели); *сврага* — съ бѣлою чешуею и выдающеюся впередъ нижнею челюстью (названіе напоминаетъ нашу сорогу).

*) Въ Дубровникѣ её называютъ *лист*; а въ Герцоговинѣ, кажется, она же *калкан* и ловится въ Неретвѣ.

Кромѣ уклевы, заготовляютъ въ прокъ еще скобаля, распластавши его, слегка посоливши и вывѣсивши сушиться на солнцѣ. Въ томъ же видѣ, но весьма мало, заготовляютъ лаксъ-форель, а также и мелкую каменную форель. Изъ-за границы же получаютъ довольно большое количество сухой трески (бакалай), которая считается необходимою принадлежностью каждаго торжественнаго постнаго обѣда.

Икру вынимаютъ и сушатъ исключительно только изъ кефала, и называютъ её по-итальянски *бутарга*. Вообще же икру называютъ *патрва;* а *икре, икрице* — чешуя на рыбѣ (черную икру, привозимую главнымъ образомъ изъ Россіи называютъ *кавьяр* или *айвар*). О морской рыбной ловлѣ мы уже говорили въ I т. (стр. 199—202); тамъ же мы говоримъ и о различныхъ видахъ рыбы. Въ дополненіе сдѣлаемъ здѣсь одно замѣчаніе, какъ иногда различныя названія присвоиваются одной и той же рыбѣ. Такъ *бранцин* или *леврек* въ Ульцинѣ и Барѣ, иначе называютъ и *бар;* въ Боккѣ *люблен;* въ Будвѣ—*цмолут; смудут* въ Дубровникѣ; *лубин*—на островѣ Брачѣ; *дут*—въ Скрадинѣ. Все равно какъ форель въ Черногоріи называется *пастрва* и *младица*, и чуть ли не она же въ Герцоговинѣ называется *главатица*, откуда и названіе мѣстности Главатичево на Неретвѣ выше Коньица; тамъ же, кажется, тотъ же видъ форели называется *мекосница; скакавица, кефал и ципол; (х)оботница и осмоног* (octopus).

Для оцѣнки рыболовства въ Черногоріи мы имѣемъ нѣкоторыя данныя только относительно уклевы и то только той части, которая ловится большимъ неводомъ; а сколько ловится такъ называемой мрежарицы и насколько продается для внутренняго употребленія всякой другой рыбы, которая гораздо цѣннѣе, какъ лаксъ-форель, угорь, карпъ, того мы не можемъ знать; но навѣрное можно сказать, что цѣнность этой рыбы должна быть много больше. Поэтому, считая, что уклева даетъ дохода отъ 20.000 до 60.000 флор. или среднее 40.000, весь

доходъ отъ рыбы въ бассейнѣ Скадарскаго озера можно считать превышающимъ 100.000. Надобно замѣтить при этомъ, что большая часть озера до сихъ поръ находится во владѣніи Турціи и принадлежитъ Скадру.

Доходъ этотъ незначителенъ въ сравненіи съ доходомъ на русскихъ озерахъ, изъ которыхъ даютъ напр.: Ильмень до 100.000 рублей, Псковское 400.000, а Ладожское до 600.000 *); но нужно имѣть въ виду слишкомъ малое пространство черногорской части озера въ сравненіи съ русскими озерами, между которыми Ладожское пространствомъ больше цѣлой Черногоріи.

Сообразно съ тѣмъ различны размѣры и во всемъ: на Ильменѣ работаютъ до 100 артелей, каждая въ 20 до 31 чел., или 2000—3100 чел.; а неводъ имѣетъ въ длину до 300 саженъ; тогда какъ въ Черногоріи работаютъ до 200 чел., а неводъ короче больше, чѣмъ вдвое.

Но помимо прибылей и размѣровъ, сходство — въ способѣ лова: тамъ и тутъ ловъ основанъ на ассоціаціи; управляютъ выборные люди — тамъ *ватаманъ*, тутъ *брадски главар*; раздѣлъ прибылей производится на паи или семьи и на души; а бѣднякамъ, даже не принадлежащимъ въ Россіи артели, а въ Черногоріи племени, дается даромъ. Для устройства невода покупается матеріалъ, пенька или конопля, которую сами прядутъ и послѣ изъ этой пряжи вяжутъ сѣти. Впрочемъ, въ Черногоріи въ послѣднее время начали покупать готовыя сѣти въ Италіи, въ кускахъ, которые потомъ сшиваютъ и посаживаютъ. Найдется много сходства и въ деталяхъ самого лова.

Въ заключеніе считаемъ не лишнимъ сказать особо о рыбкѣ уклевѣ, которая составляетъ спеціальность Черногоріи.

Она постоянно обращала на себя вниманіе путешественниковъ, посѣщавшихъ Черногорію; но изъ спеціалистовъ мы знаемъ только одного изъ новѣйшаго времени, профессора

---

*) Сазоновъ—Озерныя рыболовныя артели на Сѣверѣ. (Русская Мысль, 1876 г. іюль и сентябрь).

сплѣтской гимназіи (въ Далмаціи) Катурича, который изучалъ спеціально черногорскихъ рыбъ и написалъ о нихъ сочиненіе, до насъ однако не дошедшее. Но между посѣтителями Черногоріи были и въ старое время натуралисты, которые и старались опредѣлить эту рыбку. Одни относятъ её къ сельдямъ, другіе къ другой породѣ. Итальянцы называютъ её scoranza, а французы (Фрилэй) mugil. Намъ извѣстно одно, болѣе точное описаніе ея д-ра Біазолетто *), который при этомъ въ свою очередь ссылается на таблицы Блоха, и былъ въ Черногоріи, сопровождая саксонскаго короля Фридриха Августа въ 1841 г.

Воспользуемся его описаніемъ и мы.

«Эта рыба—cyprinus alburnus (Bloch. таб. 8, ф. 5); имѣетъ длину отъ 6 до 8 дюймовъ; голова немного остроконечна; спина немного изогнута, простая, цвѣта оливковаго; нижняя челюсть длиннѣе верхней. Лобъ плоскій оливковаго цвѣта съ черными пятнышками; бока и все тѣло цвѣта серебристо-бѣлаго. Плавники грудные и брюшные тоже бѣлые съ розоватымъ оттѣнкомъ, у хвоста зеленоватые, а на спинѣ оливковые. Чешуя тонкая, легкая, удобно снимается и прекраснаго серебристаго блеска (стр. 109). Пограничные жители называютъ её scorjénze; по-нѣмецки Uklei или Uekelei, также Weissfisch, kleiner Albing и др. (108). Изъ чешуи этой рыбы дѣлаютъ искусственный жемчугъ (perle false), отдѣляя съ нея покрывающій её серебристый порошокъ посредствомъ полосканья въ водѣ (agitozione nell' aqua). Порошокъ этотъ осаждается, имѣя свою специфическую бо́льшую тяжесть, затѣмъ его собираютъ и, смѣшавъ съ рыбнымъ клеемъ, посредствомъ трубочки покрываютъ имъ изнутри стѣнки стеклянныхъ бусъ, которыя потомъ для тяжести наполняютъ воскомъ, сквозь который дѣлаютъ отверстіе и вводятъ туда трубочки изъ бумаги, а наконецъ нанизываютъ, какъ и другія монисты» (стр. 109).

*) Bartolomeo Biasoletto. — Viagio di S. M. Federico Augusto re di Saxonia—1841.

Къ этому считаемъ долгомъ сдѣлать нѣкоторую поправку въ описаніи рыбки. Во-первыхъ, она не такихъ размѣровъ, какіе даетъ г. Біазолетто; именно длина ея съ хвостомъ 5—6 дюймовъ или 12—15 сантиметровъ; цвѣтъ спинки оливковый или собственно зеленоватый съ золотистымъ отливомъ, а къ серебристо-бѣлой серединѣ тѣла смежно съ нимъ оттѣняется сѣрымъ или черноватымъ цвѣтомъ; смежно съ брюшкомъ дѣйствительно оттѣнокъ розоватый; двѣ продольныя линіи, раздѣляющія спинку, середину и брюшко, обозначаются слегка какъбы кровяными подтеками. Плавники всѣ прозрачно-безцвѣтные, слегка отливающіе розовымъ на груди и брюшкѣ и черноватымъ на спинкѣ и хвостѣ. Голова скорѣе коричневаго, чѣмъ оливковаго цвѣта, и вверху ея два поперечныхъ темныхъ пятна, а ниже (ближе къ носу) такая же полоска розовая и розовыя же ноздри; глаза черные, прозрачные съ серебряными ободками.

О производствѣ же изъ ея чешуи бусъ или фальшиваго жемчуга въ Черногоріи никому не было извѣстно; оно было извѣстно только за границей.

XIV.

ДОСУГЪ

(игры, пляска, пѣнье и другія забавы).

Мы уже видѣли, какъ проходитъ у черногорца трудовая жизнь; теперь посмотримъ, чѣмъ онъ наполняетъ свои досуги, которыхъ у него набирается много. Не говоря уже о праздникахъ, въ которые нельзя работать, и о тѣхъ глухихъ періодахъ въ различныя времена года, когда нельзя работать въ полѣ, черногорецъ вслѣдствіе того, что почти половину своей жизни проводитъ бродя со своими стадами, имѣетъ слишкомъ много досуга, который и посвящается различному способу препровожденія времени. Поэтому чобаны больше всѣхъ знаютъ различныя игры и самые искусные ихъ исполнители; они первые затѣйщики и выдумщики различныхъ игоръ; они же лучшіе разсказчики; тутъ же складываются многія пѣсни и образуются гусляры. Проходя черезъ планины, когда тамъ стоитъ народъ со скотомъ, вы встрѣтите всюду сходбища чобановъ и чобанокъ, коротающихъ свое время въ игрѣ, пѣснѣ или разговорахъ.

Общенародныя же, большія сборища бываютъ почти исключительно при монастыряхъ, и эти сборища состоятъ изъ людей, пришедшихъ не только изъ различныхъ племенъ, но и изъ предѣловъ внѣ Черногоріи. Племя же исключительно въ цѣломъ

своемъ составѣ собирается на скупштины въ извѣстные дни только на планинахъ, о чемъ мы говорили въ другомъ мѣстѣ. Тутъ поются пѣсни, водятся хороводы, пляшутъ, предаются гимнастическимъ упражненіямъ и играмъ, требующимъ широкаго простора подъ открытымъ небомъ. Села, гдѣ дома, лѣпящіеся около скалъ, а все окружающее ихъ пространство разбито на мелкіе клочки, огороженные каменными стѣнками, съ наваленными на нихъ колючками, далеко не благопріятствуютъ такого рода играмъ. Веселье переносится въ села только зимой, когда планины погребаются подъ снѣгомъ, и ихъ лѣтніе обитатели не ищутъ уже простора, а сбиваются въ кучу, чтобы было только уютнѣе и теплѣе. Тутъ, прибравши въ корзины, закрома и мѣшки разнаго рода хлѣба, картофель, лукъ; наполнивши кадушки капустой, прикопивши за лѣто сыра и масла и заколовши нѣсколько штукъ барановъ для сушенаго мяса и достаточно корма для скота, черногорецъ спокойно ждетъ божича или своего домашняго праздника, чтобы повеселиться со своими домашними и пріятелями; тутъ затѣваются и совершаются и свадьбы. Веселъемъ и обильною трапезой завершаются мясоѣды передъ Филипповками и еще веселѣе передъ великимъ постомъ на такъ называемые *бѣлые поклады* (заговѣнье), чтобы потомъ опять ожидать розговѣнья. Все это время полно праздниковъ, дающихъ черногорцу много досуга, который онъ и старается наполнить сходбищами днемъ на какой-нибудь площадкѣ середи села, преимущественно на хорошо устроенномъ каменномъ гумнѣ, а вечеромъ вокругъ домашняго очага. Сообразно съ имѣющимся просторомъ устраиваются игры и разнаго рода забавы. На Нѣгушахъ, напр., гдѣ имѣется достаточно ровнаго поля, на *бѣлые поклады* днемъ устраиваются игры, въ которыхъ собираются сотни молодыхъ людей обоего пола, ведутъ хороводы и бѣгаютъ на версту и далѣе; въ другихъ же мѣстахъ, гдѣ нѣтъ такого простора, всѣ сбиваются на тѣсномъ кружкѣ гумна, разсѣвшись по его краю, въ то время какъ посединѣ одна или двѣ пары пляшутъ.

По вечерамъ собираются на такъ называемыя *село или съдник* и *прело* въ домѣ. Въ сущности это одно и то же, такъ какъ то и другое вытекаетъ прежде всего изъ потребности взаимнаго общенія, а потомъ имѣется въ виду соединить пріятное съ полезнымъ, и потому въ первомъ случаѣ приглашенье дѣлается со стороны мужчинъ подъ предлогомъ потолковать о дѣлахъ, а во второмъ оно идетъ отъ женской половины, главнымъ образомъ отъ дѣвушекъ дѣвушкамъ, чтобъ онѣ пришли помочь прясть; это то же самое, что у насъ зовутъ на су́прядки.

Строгой формы приглашеній тутъ не соблюдается. Одинъ изъ домохозяевъ, встрѣтившись гдѣ нибудь днемъ съ сосѣдомъ или пріятелемъ, говоритъ ему: «Додьите вечерась да посѣдимо», и тотъ отвѣчаетъ согласіемъ, если что нибудь не задерживаетъ его дома или если онъ не обѣщался куда нибудь въ другое мѣсто. Приглашенный, встрѣтившись передъ вечеромъ съ кѣмъ-нибудь изъ своихъ, зоветъ и этого: «Айдемо да посѣдимо кад тога или тога». Поужинавши пораньше, приглашенные отправляются, запасшись достаточнымъ количествомъ табаку, чтобы хватило на цѣлый вечеръ курить безъ перерыва свою трубку. Съ мужчинами отправляются и женщины, замужнія или дѣвушки, и дѣти, смотря по тому, въ какую семью идутъ, т. е. есть ли для нихъ тамъ компанія. Прійдя въ домъ, усаживаются вокругъ огня и ведутъ разговоры сначала дѣловые и о вопросахъ дня, о новостяхъ изъ Цетинья и о политикѣ, о знакомыхъ и пріятеляхъ, о своихъ знаменитыхъ людяхъ изъ современности и изъ прошлаго, о юнакахъ и юначествѣ и т. д. и, когда весь матерьялъ для разговора исчерпанъ, заставляютъ кого-нибудь спѣть пѣсню «уз гусле». Если пѣвецъ искусный и пѣсня его интересна, то водворяется полная тишина, только слышится трескъ пламени на огнищѣ да пыхтѣнье тянущихъ свои чибуки и безпрестанные плевки, сопровождающіе непремѣнно куренье. Особенно дѣти, мальчики слухомъ и зрѣніемъ и всѣмъ своимъ существомъ впиваются въ гусляра, ловя каждое его слово, каждый стонъ и движенье и какъ бы отпечатывая все въ своей головѣ и сердцѣ. Съ боль-

шимъ вниманіемъ слушаютъ и женщины, не отрывая рукъ отъ своей работы. Пѣснямъ этимъ иногда не бываетъ конца: только что спѣта одна, просятъ спѣть другую и при этомъ даютъ пѣвцу чѣмъ нибудь промочить горло — кофеемъ, ракіей или виномъ, если есть, а то предложатъ только трубку табаку.

Если же пѣніе неудачно, то прерывается послѣ первой доконченной пѣсни да и въ продолженіе самаго пѣнія старшіе изъ мужчинъ потихоньку ведутъ свои разговоры, а женщины шепотомъ перебрасываются рѣчами, сопровождаемыми незамѣтнымъ для всѣхъ смѣхомъ. Прерывать же пѣсню никто не станетъ, и какъ бы ни было пѣніе продолжительно, а время поздно,— никто изъ присутствующихъ не задремлетъ и не зѣвнетъ, точно онъ въ эти моменты, самъ живетъ и дѣйствуетъ.

Гусли, впрочемъ, въ этомъ случаѣ являются какъ бы на выручку, когда всѣ темы разговора истощены, а нѣтъ никакого другого увеселенія. Но въ большей части случаевъ на сѣдникахъ подъ серьезные разговоры людей пожилыхъ молодежь затѣваетъ свои игры, которыми часто увлекается и старшее поколѣніе, смотря по тому, какая игра, т. е. насколько она ему приличествуетъ.

Прело главнымъ образомъ дѣвичій вечеръ, хотя приглашеніе дѣлаетъ обыкновенно замужняя женщина, жена хозяина или старшаго въ домѣ; дѣвушки же приглашаютъ своихъ подругъ, исполняя тѣмъ какъ бы возложенное на нихъ порученіе. Въ то же время являются туда и молодые парни, кто сопровождая свою сестру, кто по приглашенью домохозяевъ, а кто въ договорѣ съ приглашенною дѣвушкой. Дѣвушки приходятъ раньше и тотчасъ принимаются за работу, за что иногда получаютъ какое нибудь угощеніе. Затѣмъ приходятъ парни, которые понемногу отрываютъ дѣвушекъ отъ работы, портятъ имъ дѣло, и въ концѣ концовъ мало-по-малу всѣ отъ работы переходятъ къ забавамъ.

Не входя пока въ нравственную оцѣнку этихъ вечеринокъ и забавъ, замѣтимъ только предварительно, что въ нихъ про-

глядываетъ иногда грубость и даже нѣкоторая суровость, но не можетъ быть ничего, что нарушило бы по-своему понимаемое приличіе и особенно оскорбляло бы дѣвичью стыдливость.

Перейдемъ теперь къ описанію этихъ игръ и забавъ. Характеръ игры, конечно, зависитъ въ значительной степени отъ внѣшней обстановки: для хоровода нѣтъ мѣста въ избѣ; все равно какъ жмурки или прятки неудобны въ полѣ. И кромѣ того, нѣкоторыя игры или забавы представляютъ собою гимнастическія упражненія, въ которыхъ имѣется въ виду исключительно только развитіе силы, быстроты движеній и ловкости. Эти игры представляютъ собою гимнастическія упражненія съ характеромъ состязаній.

Самое элементарное упражненіе этого рода, кто шире шагнетъ, при томъ просто или въ припрыжку. Затѣмъ идетъ скокъ вдаль или на высоту. Скачутъ отъ извѣстной линіи сначала одинъ, и отмѣчается, гдѣ онъ ступилъ; затѣмъ другой, третій и т. д. и каждому скачку дѣлается отмѣтка. Въ томъ же направленіи идетъ перескакиванье черезъ ровъ, при чемъ для усиленія инерціи берутъ въ обѣ руки по камню, тяжесть которыхъ и увлекаетъ скачущаго впередъ. И потомъ въ дѣйствительной жизни черногорецъ, если ему нужно перескочить слишкомъ широкій ровъ, всегда совершаетъ это съ помощью взятыхъ въ руки камней.

Для скаканья въ высоту избираютъ обыкновенно какой-нибудь высокій камень съ отвѣсными боками, и самое трудное вскочить на него *трупачки* сразу обѣими ногами безъ малѣйшаго разбѣга, а ставши какъ разъ вплоть него. Затѣмъ перескакиваютъ лошадь и даже двѣ лошади или человѣка съ разбѣгомъ или безъ разбѣга; черезъ лошадь иногда перескакиваютъ вдоль. Большой скачекъ съ разгона называется *антрешет*. Перескакиваютъ веревку, которую держатъ двое или ровно съ поясомъ, или съ плеча на плечо или наконецъ съ головы на голову, при томъ выбираютъ самыхъ высокихъ людей. Это послѣднее доставляетъ исполнителю большую славу.

При этомъ замѣчаютъ, что одинъ лучше скачетъ вдоль, другой ввысь. На ловкости въ скаканіи держится игра *семер-кобила* или *сеймен-кобила* (въ Воеводинѣ *скоч-кобила*), преимущественно дѣтская, въ родѣ нашей чехарды. Въ ней играющіе дѣлятся на двѣ партіи: одна изъ нихъ вадитъ, для чего, держась другъ за друга, такъ чтобы голова задняго приходилась подъ руку переднему, всѣ стараются, сколько возможно, прижаться плотнѣе другъ къ другу и меньше согнуться, чтобы для другой партіи было меньше пространства вдоль и приходилось бы скакать выше другъ на друга. Послѣдній, вскочивши выше всѣхъ, чтобы выиграть партію, долженъ ударить въ ладоши и проговорить: «ала-ала-алаге, досташе ме чалаге; ач-кач-булюкач, штице-копье буторес», или сосчитать до двадцати и потомъ соскочить; а если свернется раньше, то партія проиграна. Послѣ прыганья идетъ бѣгъ, на короткое или дальнее разстояніе, по ровному или въ гору, иногда съ какими-нибудь препятствіями въ родѣ канавы на пути, скалы, каменной стѣнки или цѣлаго ряда подобнаго рода преградъ.

Въ прежнее время князь Николай устраивалъ такого рода состязанія для учениковъ бывшей учительско-богословской семинаріи, а также и вообще для народа, при чемъ отличившимся давались призы: револьверы, часы, одежда, какая-нибудь золотая монета и т. п. При такихъ бѣгахъ черногорецъ раздѣвается до нижняго бѣлья, а главнымъ образомъ скидаетъ обувь. Благодаря такимъ упражненіямъ черногорецъ выработалъ изъ себя замѣчательнаго ходока, какъ мы уже говорили о томъ выше (гл. IV, стр. 291—293).

Упражненіе и укрѣпленіе ручныхъ мышцъ достигается бросаніемъ камней, чему черногорецъ почти безъ различія возраста предается въ первую досужую минуту, если только найдется, мѣсто.

Главною задачею при этомъ ставится бросаніе, сколько возможно, большихъ камней, при чемъ, схвативъ камень въ руку, черногорецъ поднимаетъ его на плечо и потомъ, разбѣжавшись

бросаетъ его впередъ, какъ бы толчкомъ. Здѣсь, какъ и при скаканіи, опредѣляется линія, до которой допускается разбѣгъ, и потомъ замѣчается, кто бросилъ дальше одинъ и тотъ же камень. Это называется *играти камена-рамена* или *каменотур* и въ пѣсняхъ часто встрѣтите, что —

Скок скакаху, а камен метаху,
А гадьяху нишан на бьелегу.

Пріучившись такимъ образомъ дѣйствовать большими и тяжелыми каменьями, вѣсомъ отъ 10 до 16 килогр., черногорецъ создалъ себѣ изъ камня такое оружіе, которымъ онъ можетъ сильно поражать своего непріятеля, при томъ на довольно далекое разстояніе. Такъ онъ и теперь въ ярости убиваетъ камнемъ сразу корову, лошадь или другое крупное животное. Ядра въ 2 пуда бросаютъ обѣими руками. При бросаніи камня бросающій тяжестью его увлекается впередъ, и разсказываютъ про одного куча, что онъ, бросивши камень, пробѣгалъ впередъ съ такою стремительностью, что камень падалъ за нимъ *).

Есть еще другой способъ бросанья камней, называемый *пловканье* (въ родѣ римскаго бросанья диска). Это производится небольшими камнями, при томъ выбираются болѣе плоскіе въ родѣ плитокъ; бросаютъ по низу и отъ себя рукой, цѣлясь въ какой-нибудь предметъ. Въ этомъ способѣ бросанья развивается необыкновенная мѣткость. Есть дни, въ которые исключительно играютъ *на плойкѣ* или *пловке:* это въ чистый понедѣльникъ на Рѣкѣ и въ Подгорицѣ, при чемъ проигравшій угощаетъ водкой. Зимой, гдѣ падаетъ снѣгъ, распространена игра въ снѣжки *(грудати се)* между отдѣльными лицами или партія на партію.

*) Въ сербской пѣснѣ «Смрт војводе Каицо» (Вука Карджича, II, 81) облачић Раде выдерживаетъ состязаніе съ маджарами въ слѣдующихъ играхъ: «прву игру, *трка пешачкога*; другу игру, *кола* маджарскога; трећу игру, *скока* јуначкога; 4. *камена с рамена*», а наконецъ воевода Сибинскій вызываетъ воев. Каицу: «Од' јуначе, да *с' надстрељујемо*, да бијемо нишан за облаком»; но вмѣсто цѣли вверху убиваетъ восв. Каицу.

На Цетиньѣ въ старое время игру эту иногда начиналъ самъ князь со своею свитой, а потомъ присоединялся и цѣлый городъ. Въ Васоевичахъ дѣти упражняются въ ходьбѣ на ходуляхъ, называемыхъ *чигале*. Особенно они любятъ это дѣлать по снѣгу, когда нападаетъ ровный и довольно глубокій. Лазаніе по скаламъ и деревьямъ самое обычное дѣло не только для мужчинъ, но и для женщинъ.

Кромѣ этого, тянутся за пальцы, за шею, за палку, продѣтую между ногъ и т. д. и все это производится съ такою энергіей, что вы слышите трескъ суставовъ, въ которыхъ у тянувшихся и послѣ того долго чувствуется боль. Точно такъ же происходитъ и борьба *(рвати се)* съ ожесточеніемъ. Всѣ эти игры носятъ на себѣ характеръ чисто гимнастическихъ упражненій, при чемъ всякая изъ нихъ направлена спеціально на развитіе извѣстныхъ органовъ. Но есть игры, которымъ совершенно чужда эта, такъ сказать, педагогическая цѣль, и въ которыхъ видно только желаніе провести время въ забавѣ, и въ которыхъ однако все основано на силѣ и ловкости, какъ на матеріалѣ, пріобрѣтенномъ предшествовавшими упражненіями.

Однѣ изъ нихъ не заключаютъ въ себѣ ничего, кромѣ упражненія тѣхъ же мышцъ: это игры, такъ сказать, полугимнастическія; въ другихъ же разыгрывается цѣлая сцена; кромѣ простого движенія, въ нихъ есть и дѣйствіе, въ которомъ нѣкоторое участіе принимаютъ и душевныя силы, проявляется изобрѣтательность и веселое настроеніе духа.

Къ первымъ мы относимъ игру въ мячъ *(лопте, ловте* или *слонице)*, который дѣлается изъ свернутаго въ комокъ и связаннаго платка или тряпки. При этомъ или просто перебрасываются мячемъ, подбрасываютъ его вверхъ и ловятъ, или устраивается полная игра, какъ у насъ въ лапту, при чемъ одна партія бьетъ мячъ и бѣгаетъ до опредѣленной линіи, а другая ловитъ и старается ударить кого либо изъ бѣгущихъ, и если попадетъ, то роли мѣняются. Такая же игра въ чижъ, называемая *клис*, въ ямки и т. п.

На планинахъ устраиваютъ, такъ называемую *вртіелькy:* это столбъ, на который, какъ на ось, насажена длинная доска, вертящаяся вокругъ него и въ то же время балансирующая кверху и книзу. Двое становятся у концовъ доски и, взявши ихъ въ руки, стараются развертѣть, какъ можно больше, бѣгая вокругъ столба, и потомъ садятся каждый на свой конецъ — и по инерціи продолжаютъ вертѣться. Или же одни сидятъ, а другіе ихъ заверчиваютъ и потомъ пускаютъ.

Качаются на доскѣ, положивъ её серединой на какую-нибудь перекладину: это называется *цецка* или *чечка* и *цулька*, а дѣйствіе—*цецатисе*, *ипати се* (собственно скакать), *цулятисе.* Подъ тѣмъ же названіемъ идутъ и качели, какъ дѣтская забава, устраиваемыя изъ веревокъ между деревьями. Но качели, въ видѣ игры обрядовой, устраиваются и въ домахъ и при томъ въ извѣстное только время, о чемъ мы будемъ говорить ниже.

Чисто дѣтскую забаву представляютъ жмурки *(тутумуше)* и прятки; въ нихъ однако принимаютъ участіе и взрослые.

Между играми, представляющими сцену, прежде всего упомянемъ тѣ, въ которыхъ сцены представляютъ нѣчто второстепенное и придуманы единственно съ цѣлью проявить въ нихъ тѣ же тѣлесныя упражненія, какъ и въ гимнастикѣ, въ примѣненіи яко бы къ житейскимъ фактамъ, проявить силу, ловкость и терпѣніе или выносливость; а иногда просто произвести смѣхъ и потѣху.

Это игры преимущественно мужскія, и въ нихъ обыкновенно участвуютъ только двое, трое или четверо.

Вотъ нѣсколько изъ нихъ.

Іеж. Двое садятся на полъ, согнувши колѣни, куда продѣваютъ палку, а послѣ подъ торчащіе внѣ колѣнъ концы палки продѣваютъ руки, которыя и привязываютъ къ ней. Въ такомъ положеніи толкаются ногами, стараясь главнымъ образомъ ударить сбоку, чтобы повалить противника на сторону, послѣ чего онъ уже не въ состояніи больше подняться; а тогда побѣдитель толкаетъ его сколько душѣ угодно, по всей комнатѣ, пыхтя при

этомъ, какъ ежъ. Эта игра часто практикуется на планинѣ, и тамъ побѣдитель толкаетъ побѣжденнаго до тѣхъ поръ, пока не свалитъ куда-нибудь въ яму или подъ гору.

Бити се овна. Одинъ становится на четвереньки, но поднимается высоко, чтобы другой также на четверенькахъ могъ свободно пройти подъ нимъ; другіе два представляютъ собою барановъ и, ставъ на четвереньки подъ первымъ, стараются ударить одинъ другого головою; иногда ударятъ одинъ другого и, кто слабѣе, тотъ ретируется, а тотъ его гонитъ; иногда же одинъ изъ нихъ проскользнетъ подъ первымъ и налетѣвшій на него ударяется въ полъ.

Дријет мечку. Въ комнатѣ изъ угла въ уголъ протягиваютъ толстую веревку и натягиваютъ ее такъ, чтобы она посединѣ возвышалась отъ пола до половины груди. На неё садится одинъ верхомъ, скрестивши ноги, и, чтобы не упасть, держится за веревку одною рукой, продѣвши ее между ногъ, а въ другой держитъ палку, на которую тоже опирается и тѣмъ сохраняетъ равновѣсіе. Въ одномъ углѣ къ веревкѣ прикрѣпляютъ капицу, перегнувши ее. И затѣмъ другой спрашиваетъ его: «Куд си кренуо?» а тотъ отвѣчаетъ: —У лов, да гаѣам мечку.— «Јел' ти коњ спреман? има-ли оглав?» Сидящій на веревкѣ ударитъ передъ собой. «Јеси л', турио самар? — тотъ ударитъ подъ собой. «Колико има плоча, клинаца?» тотъ отсчитываетъ ударами палки. «Имаш ли силав?» тотъ ударитъ палкой по себѣ по поясу. Затѣмъ спрашиваютъ, есть ли у него ружье, патроны и т. д. и на все онъ долженъ отвѣчать ударами палки, при чемъ, конечно, весьма легко упасть, и падаютъ, возбуждая общій смѣхъ; а если не упадетъ, то на послѣдній вопросъ: «ѣе је мечка?» — онъ указываетъ палкой на капицу и въ то же время бросаетъ въ нее палку и сбиваетъ, и тогда онъ выигралъ; а въ заключеніе *разигра конья*, т. е. раскачается на веревкѣ, и послѣ слѣзаетъ; а на веревку садится спрашивавшій.

Мачке. Становятся трое: одинъ посединѣ, двое по бокамъ. Середній старается, сколько возможно, больше расширить ноги,

чтобы дальше отъ себя держать своихъ сосѣдей, и въ то же время, мяуча и фыркая, какъ котъ, долженъ одного изъ нихъ ударить, собственно дать пощечину; а тѣ въ защиту держатъ руки передъ лицомъ ладонями кнаружи, чтобы отпарировать ударъ и въ свою очередь ударить середняго и сбить съ него капицу, и пока это не удастся одному изъ нихъ, середній продолжаетъ ихъ бить; въ противномъ же случаѣ мѣняются мѣстами.

Посјећи с коња. Двое становятся на четвереньки, а двое садятся на нихъ верхомъ. Это два всадника, которые сходятся и стараются одинъ другого ударить сбоку, при чемъ оба держатъ руки при лицѣ для отраженія удара и чтобы въ свою очередь тотчасъ ударить противника. Бьются до тѣхъ поръ, пока одинъ другого ударомъ не повалитъ на землю.

Усо. Двое садятся на полъ и обоимъ завязываютъ глаза, а между ними кладется подушка, за уголъ которой каждый долженъ держаться рукою. Одному даютъ въ руки жгутъ *(тура)*, и онъ спрашиваетъ: «Усо! гдје си?». А тотъ, отвѣтивъ «Ево ме!», старается перемѣнить мѣсто и, сколько возможно, отдалиться, вытянувшись и прильнувши пластомъ къ полу, чтобы имѣющій жгутъ не попалъ по немъ. Спрашивающій по голосу и по легчайшему шуму отъ передвиженья старается угадать, гдѣ онъ, и бьетъ его со всею силой. Такъ продолжается до промаха жгутомъ, послѣ чего роли мѣняются. Въ этомъ случаѣ иные проявляютъ удивительную тонкость слуха. Очень смѣшно бываетъ, когда старающійся отдалиться, приближается къ противнику и какъ разъ нарывается на жестокій ударъ жгутомъ.

Трице. Садятся двое на полъ, обоимъ завязываютъ глаза, а между ними ставятъ чашку съ мукой или мякиной и при томъ ложка. Одинъ беретъ ложку, набираетъ ею изъ чашки муки и зоветъ товарища: «Куме! зини, да те заложим». Тотъ открываетъ ротъ, а другой хочетъ попасть ему въ ротъ ложкой и, если попадетъ, тотъ долженъ принять всыпанное ему въ ротъ, а этотъ продолжаетъ и опять его кормить; но чаще бываетъ, что съ ложкой не попадаетъ, а пронесетъ ее мимо въ сторону или про-

сыплетъ муку по одеждѣ, и тогда ложка переходитъ въ руки другого. Смѣшны бываютъ оба.

Цар и субаша или цар и везир. Играютъ трое. Берутъ круглую палочку до 7 сантим. длиной и въ палецъ толщиной и раскалываютъ вдоль на двѣ равныя половинки. Потомъ одинъ беретъ ихъ, составляетъ обѣ половинки вмѣстѣ и бросаетъ сверху: если обѣ половинки лягутъ разсѣченными сторонами кверху, то онъ — царь; если книзу, то — субаша или визирь; если же одна такъ, а другая иначе, то *кривац* (виноватый). То же самое продѣлываютъ въ другой разъ и третій. Если двоимъ упадетъ одинаково, то бросаютъ вновь, и царь можетъ сдѣлаться виноватымъ. Бросаютъ до тѣхъ поръ, пока установятся всѣ три личности. Тогда царь присуждаетъ, сколько ударовъ жгутомъ дать виноватому, а исполняетъ то субаша. Если царь хочетъ смягчить, то говоритъ: «дай нему млаку» (тепленькую), чтобы усилить «врућу (горячую)». Жгутъ, надо замѣтить, свивается изъ полотенца и очень круто; поэтому послѣ *горячихъ* ударовъ по рукѣ или по спинѣ остается опухоль и синева.

Паша. Спрашиваютъ одного, чѣмъ онъ хочетъ быть: *пашой* или *бизином* (борзою собакой)? Одинъ по незнанію, а другой, увѣренный въ своей силѣ, называется пашой; тогда еще двое называются бизинами. Этихъ бизиновъ привязываютъ къ его ногамъ, и если онъ много сильнѣе ихъ, то можетъ ихъ сбить съ ногъ и тащить за собою; а въ противномъ случаѣ они его растягиваютъ и волочатъ по землѣ.

Есть еще игры въ томъ же родѣ, въ которыхъ участвуетъ большее число лицъ.

Зузар (большая муха, вѣчно жужжащая). Образуется кругъ, въ середину котораго входитъ одинъ и, ударяя себя пальцемъ по ноздрѣ, жужжитъ: «зу-зу-зу . . .», и въ то же время старается ударить кого-нибудь по щекѣ, а тѣ — каждый держитъ руку при его шеѣ, чтобы отвѣтить на ударъ. Но тотъ, уда-

ривши, падаетъ или присѣдаетъ на землю и такимъ образомъ ускользаетъ отъ готоваго для него удара, а внизу его бить не смѣютъ, и за этимъ получившій ударъ заступаетъ его мѣсто.

Зец. Привяжутъ кому-нибудь къ головѣ перчатки въ родѣ ушей, завяжутъ глаза и дадутъ въ руки иглу, которою онъ долженъ кого-либо уколоть. Если ему это удастся, то онъ уколоному показываетъ, «како зец посе» (сосетъ). Для этого возьметъ его за одинъ палецъ, стискиваетъ его крѣпко между своими пальцами и немилосердно вертитъ туда и сюда. Если нарвется сильный на слабаго, то послѣднему приходится испытать боль ужасную, а долженъ претерпѣть.

Пух (большая лѣсная мышь, съ длинною шерстью*). Человѣкъ 10—20 садятся въ два ряда на полъ, протянувши ноги, но такъ, что бы колѣнки были нѣсколько приподняты, и подъ ними пропускаютъ жгутъ одинъ къ другому; а одинъ ходитъ между ними и старается его найти и схватить, и если успѣетъ, то бьетъ того, у кого нашелъ, а самъ садится на его мѣсто; въ противномъ же случаѣ его бьютъ въ догонку, какъ сквозь строй, крича при томъ: «пу-пу-пу . . .».

Прстен. Составляются двѣ партіи человѣкъ по десяти. Въ одной партіи прячутъ перстень въ руки другъ другу или за поясъ; а другая отгадываетъ. Каждая неотгаданная партія считается по 4, и такъ продолжается до ста. Выигравшая партія бьетъ проигравшихъ пальцемъ по ушамъ, и это называется *клемпе.* Исполняетъ одинъ, а приговариваетъ, по сколько ударовъ, цѣлая партія.

То же, только иначе. Одинъ прячетъ перстень, суя его въ руки каждому, но оставляя у одного, и въ то же время носитъ жгутъ. Спрятавши его, спрашиваетъ каждаго по порядку, у кого перстень. Тотъ отвѣчаетъ, а въ то же время протягиваетъ

*) Такъ называется онъ не по большой шерсти, а по издаваемому имъ крику.

руку для полученія удара жгутомъ отъ спрятавшаго, угадаетъ или не угадаетъ, съ тою разницею, что въ первомъ случаѣ онъ становится на мѣсто прятавшаго и, принявъ жгутъ, бьетъ съ своей стороны и его; а во второмъ остается на своемъ мѣстѣ. Если прятавшій ударитъ больно, то отгадавшій старается ударить его еще больнѣе, и такимъ образомъ играющіе начинаютъ мстить и бьютъ одинъ другого съ азартомъ, стараясь свить жгутъ покруче. Впрочемъ, и безъ того черногорцы никакихъ поблажекъ въ этомъ случаѣ не любятъ, и коли бьютъ, то бьютъ жестоко.

Есть наконецъ и еще третій способъ прятанья перстня, и эта игра называется *козе или под капице*, при чемъ козъ представляетъ перстень, скрываемый подъ капицу или подъ что другое.

Для этого постилаютъ на полу шерстяное одѣяло и одна партія человѣкъ въ 10 садится на немъ въ кругъ, и каждый передъ собой кладетъ капицу или рукавицу шерстяную, или носокъ отъ чулка и т. п., подъ которые скрываютъ перстень. Одинъ изъ этой партіи прячетъ перстень, приподнимая лѣвою рукой по порядку упомянутые выше предметы, а правую съ перстнемъ подсовывая подъ нихъ. Противная партія стоитъ тутъ же и наблюдаетъ за прятаньемъ, и послѣ отыскиваетъ его. Прятанье совершается очень быстро и энергично; но прячущій можетъ удержать перстень у себя въ рукѣ; за то и угадывающимъ по уговору не считаются до четырехъ неугаданныхъ капицъ; большею частью прощается только одна, и со второй идетъ уже счетъ, за каждую присчитывается другой партіи по единицѣ, а за козу—4, пока не наберется сто, и тогда партія выиграна. Если угадываютъ сразу, то угадавшая партія получаетъ 10 и прячетъ перстень; если не сразу, то допускается до послѣднихъ двухъ, и если угадаютъ въ одномъ изъ двухъ мѣстъ, то также беретъ перстень въ свои руки, но не получаетъ никакой прибыли.

Дѣлается еще *прикријеванье* (перепрятанье): это когда пря-

чущій удержитъ перстень въ рукѣ, а другая партія начала напрасные поиски.

Когда партія кончена, тогда выигравшая опредѣляетъ, что долженъ продѣлать каждый изъ партіи проигравшей. Въ Васоевичахъ обыкновеннѣе всего проигравшихъ усаживаютъ въ рядъ, повязываютъ имъ головы чалмами, даютъ въ руки по полѣну вмѣсто чубука и будто бы подаютъ огня, чтобы закурить трубку, и вообще относятся къ нимъ, какъ къ туркамъ, титулуя именами *ага* или *бегъ*. Потомъ угощаютъ ихъ кофеемъ, т. е. берутъ доску вмѣсто подноса и насыпаютъ на ней столько кучекъ муки, сколько людей въ проигравшей партіи, и подносятъ каждому поочередно близко къ лицу и щелчкомъ пальца сыплютъ ему эту муку въ лицо. Послѣ того старшаго изъ нихъ по лѣтамъ выбираютъ за ходжу (мулла), который обходитъ всѣхъ своихъ, читаетъ имъ молитвы, поливаетъ водой и т. п. Иногда проигравшихъ ставятъ на четвереньки и сажаютъ на нихъ, какъ на лошадей, старыхъ женщинъ, которыя будто бы отправляются на планину. Грубыя и оскорбляющія самолюбіе издѣванія надъ проигравшими въ старое время доводили до ссоръ, оканчивавшихся иногда боемъ и убійствами.

Въ послѣднее время вмѣсто капицъ и другихъ предметовъ, подъ которыми прячутъ перстень, употребляютъ *фильджаны*, (круглыя кофейныя чашечки изъ фарфора) и прятать даютъ какому-нибудь лицу, не участвующему въ игрѣ, который, спрятавши подъ одну изъ нихъ перстень и перемѣшавши ихъ, выноситъ ихъ на *тепсіи* (жестяное или мѣдное плоское блюдо), откуда и стали говорить: *играти на фильджане*.

Есть и другія игры, какъ: *гудже*, или *гуджалица*, *играти скроба*, *ћушкапа*, *пити вино*, *продавати уље*, *квочка*, *фен*, *фус*, *барјак*, *град*, *парада*, *јаребица* (малорос. *довга лоза*), *пчеле* и т. д.; есть наконецъ игры, заимствованныя изъ Приморья итальянскія, какъ, напр., *пасарела* въ родѣ нашей игры въ почту съ фантами, которыя извѣстны только въ селахъ смежныхъ съ Приморьемъ. Изъ описанія ихъ составился бы цѣлый сборникъ;

но мы, имѣя въ виду затронуть всѣ стороны народной жизни, должны поставить границу въ этомъ отношеніи и пользуемся только частью этого матеріяла, чтобы только дать общее понятіе и объ этой сторонѣ народной жизни.

Перейдемъ теперь къ играмъ, въ которыхъ участіе женщинъ не только умѣстно, но и необходимо, потому что самыя сцены выражаютъ отношенія между болѣе сильными и слабыми существами, какъ волки и овцы, при чемъ послѣднихъ представляютъ собою женщины, или же сцены эти прямо взяты изъ отношенія двухъ половъ.

Волки и овцы. Всѣ женщины, случившіяся на сѣдникѣ, овцы, а мужчины — волки. Тѣ и другіе становятся въ рядъ другъ противъ друга. Кто-нибудь изъ мужчинъ вскакиваетъ между женщинами и схватываетъ одну изъ нихъ, которая ему больше нравится; затѣмъ другой, третій и т. д., пока не переберутъ всѣхъ женщинъ, и тогда всякая пара поетъ свои различныя пѣсни.

Кобила. Собираются мужчины и женщины и раздѣляются на двѣ половины (это большею частью на планинѣ). Тогда одна женщина, болѣе пожилая, выступаетъ впередъ, а молодыя, держась за нее, образуютъ сзади цѣлую цѣпь. Она выкрикиваетъ, что у нея есть хорошія кобылицы, хорошія и для ѣзды, и для приплода, и вызываетъ купца. Тогда выходитъ купецъ и осматриваетъ ихъ, при чемъ останавливается на одной, хватаетъ её за плечи, за ноги и за другія части тѣла, а она отбивается, держась за другихъ, и всѣ держатъ её; наконецъ ему удается её отбить и онъ её уводитъ; а за нимъ является другой и такимъ образомъ переберутъ всѣхъ. Старая женщина остается одна, и, если игра понравилась, набираетъ другое стадо.

Представляютъ иногда прямо отношенія между мужчиной и женщиной, какъ въ сценѣ, называемой *васоевиџко коло*. Выходятъ на средину двое — мужчина и женщина. Мужчина прина-

ряжается: надѣваетъ чалму, закручиваетъ усы, охорашивается и начинаетъ ухаживать за женщиной. Та его отгоняетъ; онъ въ отчаяніи. Потомъ онъ присматривается къ другимъ, выбираетъ одну изъ нихъ и вводитъ въ кругъ. Тогда роли мѣняются: первой женщинѣ обидно и она ухаживаетъ за мужчиной; тотъ отворачивается; она его умоляетъ; и въ концѣ концовъ онъ прогоняетъ вторую женщину, а съ первою обнимаются и пускаются въ пляску. Все это выражается одною мимикой. Еще игра *свадба или сватови*, въ которой однѣми женщинами воспроизводятся всѣ свадебные обряды, начиная со сватовства и заканчивая отводомъ невѣсты въ домъ жениха.

Въ другихъ играхъ эти отношенія выражаются аллегорично.

Міена на мъсец. Садятся всѣ въ кругъ въ разстояніи одинъ отъ другого на одинъ шагъ; а посрединѣ двое — обѣ женщины или мужчина и женщина. Женщина держитъ въ рукѣ палку и гоняетъ своего друга, приговаривая: «Ахъ, ты негодный! Что ты не сидишь дома, не стережешь стадо? волки забѣжали, овецъ подушили» и т. д. и все гоняетъ его по кругу, а потомъ крикнетъ: «мјена на мјесец!». Всякій вскакиваетъ со своего мѣста и старается занять ближайшее сосѣдское; а бывшіе въ кругу кидаются также занять одно изъ оставленныхъ мѣстъ; кто-же останется безъ мѣста, того будутъ гонять.

Сијати бимбер. Образуются двѣ партіи и становятся одна передъ другой. Изъ одной изъ нихъ выходятъ двѣ женщины и, подвигаясь потихоньку впередъ, поютъ: «Овако се бимбер сије, овако, овако» и при этомъ показываютъ руками, какъ пашутъ; потомъ кланяются и уходятъ; а на мѣсто ихъ выходятъ двѣ изъ другой партіи и поютъ: «Није тако, но овако» — продѣлываютъ то же, что и первыя, кланяются и уходятъ, а на ихъ мѣсто выступаютъ опять изъ первой партіи и поютъ: «овако се бимбер сије, овако се влачи, жанье, носе, се веже, се врши, се меле, се пече», и продѣлываютъ всѣ отвѣчающія словамъ манипуляціи; а изъ противной партіи на то отвѣчаютъ «Није тако, но овако».

Пары мѣняются, а если недостаетъ, то чередуются. Это главнымъ образомъ женская игра, хотя участвуютъ и мужчины.

Паунъ. Составляется кругъ, въ которомъ всѣ, положа руки на плеча другъ другу, плотно держатся одинъ къ другому; а посрединѣ мужчина. Всѣ поютъ: «Пауна ми глава боли, пауна ми глава боли, ој пауне мој!» Находящійся въ срединѣ хватается за голову и показываетъ, какъ у него болитъ голова. Затѣмъ: «пауну ми плеће боле», «ноге боле» и т. д., а наконецъ: «Паун лети, да полети» и онъ кидается, чтобы разорвать кругъ.

Стамена. Растянется длинный рядъ, а передъ нимъ двое мужчинъ поютъ: «Ој Стамене, Стамене» (2 раза).

Хоръ спрашиваетъ: Зовете-ли овамо? (2)
Али тамо те тамо (2)
Што оћете овамо? (2).

Двое: Ојте да састанемо!
Всѣ: А ми с вама нећемо!
Двое: Ви оћете и силом.
Всѣ: Силу, Боже, саломи!
Двое: А сад, Боже, помози!

При этомъ кидаются, схватываютъ дѣвушку, уводятъ съ собою и поютъ: «О, благо сига нама, ми добро доведосмо!»

А всѣ: «Ај леле сига нама, ми добро изгубисмо!» Затѣмъ повторяется пѣнье и похищенье, пока останутся только двое.

Прометач. Эта игра требуетъ большого простора и множества людей; собираются 50 до 100 и болѣе мужчинъ и женщинъ, иногда цѣлое село, и, схватившись руками въ формѣ незамкнутаго круга, выступаютъ полемъ съ какой-нибудь пѣсней. Потомъ одинъ край запоетъ: «Отворте ми врата од бијела града» и ринется къ другому, гдѣ крайнія двѣ пары поднимаютъ руки въ родѣ воротъ, куда и летятъ первые такъ стремительно, что составляющіе ворота только съ большимъ усиліемъ могутъ удержать руки. Если ворота устоятъ, то эта пара тѣмъ же способомъ устремляется на другой край; а если разорвутся руки, то

эта пара выбрасывается. И такъ продолжается отъ Цетинья, напр., до Динова-брда или отъ Дольняго-края до Байцъ, на разстояніи двухъ или больше километровъ, гдѣ начинаются новыя игры и пѣсни.

Эти послѣднія игры, требующія большого простора и множества участвующихъ въ ней, а еще больше единодушія и беззавѣтнаго веселья, въ послѣднее время почти прекратились, потому что всѣ, какъ будто, постарѣли; всѣми завладѣли узкопрактическіе расчеты и интересы. Болѣе тѣсное соприкосновеніе съ общеевропейскими государственными порядками отразилось на общественномъ строѣ и нравахъ Черногоріи, отнявъ у нея прежнюю простоту и свободу; а введеніе въ довольно широкихъ размѣрахъ чиновничества и различныхъ знаковъ отличій уничтожило всеобщее равенство и положило конецъ прежнимъ нравамъ.

Есть еще игра, которой не знаю названія, а производится она такъ.

Собираются женщины и поютъ:

Честе мале гомилице;
Проз них руже расле.
Да је, коме руже брати,
Бих имала коме дати.
Коме буде за ружицу,
Њему ћу је дати.
Бабо није за ружицу,
Не ћу му је дати.
Честе мале голимице и т. д.

Не даетъ ни матери, ни сестрѣ, ни брату, но

Драги ми је за ружицу,
Њему ћу је дати.

Всякая дѣвушка выбираетъ себѣ друга и даритъ ему цвѣтокъ. Это продолжается, пока всѣ парни не будутъ обдарены цвѣтами. Иногда цвѣтокъ замѣняется платкомъ или другою какою-либо мелкою вещью.

Приведемъ въ заключеніе и еще одну игру, которая производится однѣми женщинами и носитъ на себѣ характеръ нѣсколько скабрезный.

Это игра — *Рамадан.* Всѣ женщины раздѣляются на двѣ половины. Одна половина поетъ: «Рамадане копилане, ђе си, што чиниш?» На это съ другой стороны выходитъ женщина, которая, представляя изъ себя старика и держась за воображаемую бороду, дрожащимъ голосомъ поетъ: «Ја ме ево у авлију, ево ђе дрктим». Опять обращаются къ нему:

«Попримак се па овамо, па не дркти ту». Рамаданъ немного приблизится, и опять ему поютъ: «Рамадане, копилане, ђе си, што чиниш?». Рамаданъ: «А ме ево наврх стубе, ево ђе дрктим». Ему: «Попримак се па овамо, те не дркти ту». Онъ: — «Благо мени, благо мени, кад ми то велиш» — и прискочитъ какъ бы на двѣ ступеньки. Опять ему повторяютъ прежнее; а онъ на то: — «Ја те ево крај кревета, ево ђе дрктим». Ему отвѣчаютъ: «попримак се», на что онъ: «Благо мени, благо мени, кад ми то велиш», и въ тотъ же моментъ вскакиваетъ на кровать, схватываетъ одну изъ дѣвушекъ, повалитъ её, цѣлуетъ и вообще имитируетъ любовныя отношенія.

О такой игрѣ я знаю только въ Васоевичахъ, и, кромѣ ихъ, ни у какого другого черногорскаго племени, можетъ быть, она и не существуетъ. Очевидно, что игра эта навѣяна близкою жизнію съ турками и представляетъ собою насмѣшку надъ столь обычною у нихъ женитьбою стариковъ, на что указываетъ имя Рамадана и носимая имъ борода.

Надо при этомъ помнить, что народъ не умѣетъ и не любитъ называть вещи не своимъ именемъ и грязной вещи, когда её нужно выставить во всей наготѣ и безобразіи, давать приличную оболочку; а потому въ этой игрѣ, скандальной по внѣш-

ности, мы видимъ лежащее внутри ея намѣреніе возбудить омерзѣніе къ турецкому обычаю и косвенное осужденіе вообще женитьбы стариковъ. Такое же осужденіе стариковъ, выступающихъ въ роли жениховъ, мы находимъ и во множествѣ пѣсенъ. Отчасти въ этомъ видится и вообще нерасположеніе къ туркамъ, которыхъ, какъ мы видѣли и въ другихъ играхъ, стараются представить въ смѣшномъ или ненавистномъ видѣ. Такимъ образомъ эту игру можно считать сатирою на турецкіе нравы.

Рождественскій мясоѣдъ, составляющій въ цѣлой Европѣ самое веселое время, вѣнцомъ котораго служатъ наша масляница и западноевропейскій карнавалъ, такимъ же веселымъ временемъ былъ и въ Черногоріи; но теперь отъ него остались только *біели поклади* (нашъ прощеный день), когда вспыхиваетъ еще искра прежняго веселья, и то не вездѣ. На Цетиньѣ, напр., это веселье вовсе незамѣтно; но пойдите на Нѣгуши и тамъ вы найдете его: цѣлый день игры происходятъ на различныхъ мѣстахъ въ полѣ, а съ вечера до полночи продолжаются въ домахъ. Въ городахъ и городкахъ, какъ Рѣка, Подгорица, Никшичъ и др. тоже въ этотъ день большое веселье; но что касается *съдниковъ*, то они главнымъ образомъ принадлежность селъ, гдѣ въ нихъ ощущается и наибольшая потребность вслѣдствіе разбросанности жилищъ.

Перейдемъ теперь къ пляскѣ, хотя правильнѣе было бы прежде сказать о музыкѣ; но пляски въ Черногоріи собственно и нѣтъ, а то, что можно назвать пляской, совершается подъ пѣнье, иногда вовсе не плясовое. Первое мѣсто дадимъ черногорскому *оро*, собственно *хоро*, гдѣ звукъ *х* по духу сербскаго языка не выговаривается *). Это просто скаканье двухъ мужчинъ или мужчины и женщины въ кругу, образуемомъ собравшимся народомъ, преимущественно на гумнѣ, подъ пѣсню двоихъ

---

*) Многіе ошибочно предполагаютъ, что это названіе происходитъ отъ *оро* или *орао* (орелъ), и въ самой пляскѣ видятъ какъ бы подраженіе взмахамъ его крыльевъ, когда онъ собирается взлетѣть.

или троихъ изъ того же сидящаго кругомъ народа, пѣнье при томъ протяжное съ сильнымъ вибрированьемъ голоса и однообразнымъ переходомъ отъ одной высокой ноты къ низкой, заканчивающей короткую ска́лу.

Это бываетъ такъ.

Всѣ сидятъ по краю каменнаго гумна; вдругъ одинъ изъ сидящихъ, съ крикомъ «и-и!» и взмахивая руками, выскакиваетъ на средину гумна. Черезъ минуту съ такою же стремительностью выскакиваетъ къ нему женщина, дѣлая крутой оборотъ, такъ что полы корета и концы платка на головѣ летятъ въ другую сторону; она тоже размахиваетъ руками, то вскидывая ихъ кверху, то опуская вдоль своего тѣла. Мужчина все время гикаетъ: «и-ха». Такимъ образомъ они обскакиваютъ другъ друга, то сближаясь, то отдѣляясь, и, напрыгавшись вдоволь, кидаются другъ къ другу, обнимаются, т. е. берутъ другъ друга за плечи и цѣлуются въ щеку; а на сцену вылетаетъ другая пара, или же смѣняется только одинъ мужчина, а потомъ такимъ же порядкомъ мѣняются и женщины. Вся суть этой пляски состоитъ въ томъ, чтобы, держа корпусъ совершенно прямо и почти не сгибая ногъ въ колѣнахъ, прыгнуть какъ можно выше; маханье рукъ въ этомъ случаѣ помогаетъ усиленію прыжка.

Легкій стройный парень скачетъ иногда съ такою эластичностью, что кажется, будто онъ слегка только ударяетъ пальцами ногъ въ каменный полъ, и полъ самъ подбрасываетъ его кверху, какъ резиновый мячикъ; а онъ только перемѣняетъ то ту, то другую ногу; не слышится крѣпкаго топанья, а только какой-то шелестъ изъ-подъ ногъ да бряцанье развѣшенныхъ на груди орденовъ. Взлетая на высоту передъ обскакивающею его женщиной и сверху любуясь ею, онъ въ увлеченьи выхватываетъ изъ-за пояса револьверъ, дѣлаетъ нѣсколько выстрѣловъ и снова скачетъ, пока не влетитъ другая пара на смѣну. Женщина, смотря по тому, дѣвушка она или замужняя, держится скромнѣе или смѣлѣе, слегка уклоняясь отъ налетающаго на

неё мужчины или сама наскакиваетъ на него, что, впрочемъ, зависитъ и отъ характера личности. Иная, опустивши глаза и держа руки внизъ, не сгибаясь и не колебля станомъ, скачетъ передъ вами точно на картинѣ; потомъ вдругъ взмахнетъ руками, сдѣлаетъ оборотъ и точно полетитъ по направленію къ своей парѣ, вскинувъ на него глаза съ легкою улыбкой и снова опуститъ ихъ, и снова скачетъ на одномъ мѣстѣ, предоставивъ обскакивать себя своему другу. Другая, напротивъ: съ сильными размахами рукъ влетаетъ въ середину и крупными скачками носится по цѣлому кругу; налетая на мужчину и раскрывъ во всю орбиту глаза, она будто ловитъ его въ свои объятія и пожираетъ страстными глазами; потомъ вдругъ, какъ бы отвергнутая, съ такою же силой отскакиваетъ и отворачивается отъ него, чтобы черезъ моментъ снова устремиться къ нему. Въ довершеніе ко всему платье и головной уборъ мотаются за ея движеньями туда и сюда; подъ ногами тяжело раздается топотъ, а изъ груди выносится стѣсненное дыханье.

Часто бываетъ, что пляшутъ мужчина съ мужчиной или женщина съ женщиной; но это уже отступленіе, стоящее въ явномъ противорѣчіи со смысломъ и духомъ разыгрываемой, такъ сказать, житейской сцены. Парни наперерывъ смѣняютъ одинъ другого, чтобы поскакать съ красивою дѣвушкой, а также и дѣвушки *).

Для хорошаго выполненія этой пляски требуется сильное развитіе мышцъ стопы и икоръ, потому что отъ нихъ идетъ весь импульсъ цѣлому тѣлу, и потому при этой плескѣ случается иногда разрывъ мелкой артеріи въ икрѣ. Нога въ колѣнѣ, кажется, совершенно безъ напряженія — то сгибается слегка, то снова

*) Дентонъ (A Ride through Montenegro, 1866) говоритъ, что совершенно такая же пляска, старинная, есть у шотландцевъ; а далѣе, описывая видѣнное имъ черногорское коло, замѣчаетъ, что оно требуетъ слишкомъ большого напряженія, и потомъ выражаетъ удивленіе одной дѣвушкѣ, «сельской красавицѣ», играя съ которою то и дѣло мѣнялись парни, а она плясала безсмѣнно болѣе часу. (По сербск. переводу въ журн. *Вила*, 1867 г., № 11, стр. 175).

выправляется. Не безъ участія тутъ и мышцы цѣлаго стана, такъ какъ и онѣ помогаютъ его взлету, сжимаясь и разжимаясь, хотя и безъ замѣтнаго напряженія. Иные, впрочемъ, сгибаются и очень замѣтно, чтобы сдѣлать сильнѣе прыжокъ; но это уже не красиво. Вся прелесть этой пляски заключается въ легкости и непринужденности прыжковъ, а также и въ манерѣ, въ умѣньи держаться спокойно и умѣряя движенья и только по временамъ обнаруживая съ энергіей бьющія въ человѣкѣ жизненныя силы.

Слишкомъ азартное, доходящее до дикости увлеченіе не только некрасиво, но и опасно, особенно когда пляшущій въ то время стрѣляетъ: вмѣсто того, чтобы направить дуло вверхъ, онъ направляетъ его въ сторону и кого-нибудь убиваетъ. Такихъ несчастій бывало довольно, и потому теперь запрещается во время пляски стрѣлять иначе, какъ холостыми зарядами.

Дѣти, ни въ чемъ не отстающія отъ взрослыхъ, составляютъ свое *оро*, и мило смотрѣть, какъ они съ весьма ускореннымъ тактомъ продѣлываютъ тѣ же фигуры, какъ и взрослые, и въ заключеніе также обнимаются и цѣлуются, ретируясь изъ круга.

Оро играютъ иногда и въ домѣ; но для этого, конечно, нуженъ домъ болѣе просторный, а главное прочный полъ; иначе случается, что и проваливаются.

Затѣмъ слѣдуетъ *цермницкое коло*, въ которомъ участвуютъ одни мужчины. Человѣкъ 20 и болѣе, положивши другъ другу руки на плеча, составляютъ кругъ и начинаютъ вертѣться подъ какую-нибудь пѣсню съ тактомъ довольно скорымъ, напр., «У Вукића Бранковића» и т. д. Сначала подвигаются довольно медленно: прискочивши шагъ впередъ, одну ногу приподнимаютъ внутрь круга, а на другую упираются, какъ бы отдавая немного назадъ, и дѣлаютъ короткую паузу; потомъ опять шагъ впередъ и перемѣняютъ ногу. Все это дѣлается въ тактъ одновременно, такъ что вы видите, какъ всѣ сразу приподнимаютъ ноги, откинувши корпусъ назадъ, и затѣмъ, какъ-бы, собравшись съ силой, ринутся впередъ. Послѣ тактъ ускоряется и цѣлая масса быстро вертится въ одномъ направленіи съ крикомъ

«хай-хай-хай», которымъ они понукаютъ другъ друга къ болѣе скорому вращенію. Потомъ пріостанавливаются, впадаютъ въ прежній медленный тактъ и выдѣлываютъ прежнюю фигуру ногами. И такъ продолжается, пока споется вся пѣсня, а иногда нѣсколько пѣсенъ составляются въ одну, и потому у цермничанъ это коло тянется очень долго. Лучше всего можно видѣть это коло ночью на 15-е августа (день Успенья Богородицы) на остр. Комѣ (близъ Жабляка) подъ монастыремъ, славящимъ тотъ день, гдѣ собирается масса народу изъ Рѣцкой, Цермницкой и Лѣшанской-нахій, изъ Зеты и изъ другихъ болѣе отдаленныхъ мѣстностей. Веселье продолжается за полночь среди разложенныхъ всюду костровъ, на которыхъ на вертелахъ пекутся цѣлые бараны, въ то время какъ въ котлахъ варится мясо и приготовляются различныя кушанья, чтобы на другой день тотчасъ послѣ обѣдни достойнымъ образомъ разговѣться. Веселье затихаетъ часа на три, и тогда все поле покрывается кучками спящихъ, замотавшихся въ бѣлыя шерстяныя понявы или въ струки; а то кому какъ Богъ послалъ.

Коло цермницкое бываетъ и двухъэтажное, при чемъ другое коло образуютъ, взобравшись на плеча нижнимъ и держась руками другъ съ другомъ, но въ числѣ меньшемъ вдвое; и еще три или до 5 человѣкъ взбираются на нихъ, образуя собою третій этажъ. Это послѣднее представляетъ собою уже искусство акробатовъ.

Кромѣ того, есть кола, носящее названіе герцеговинскаго, въ которомъ участвуютъ мужчины и женщины: взявшись просто за руки, за платки или за пояса, они образуютъ кругъ и медленно вращаются подъ пѣсню любовнаго содержанія, которую сами же и поютъ. Это совершенно какъ наши хороводы.

Есть и другіе виды кола, заимствованные изъ Сербскаго королевства или другихъ сербскихъ земель; но эти виды не распространены въ народѣ.

Въ родѣ черногорскаго оро, есть кучское коло, всегда мужское, въ которомъ участвуютъ только двое. Это чисто военная,

боевая пляска: двое входятъ въ кругъ, скачутъ, сильно присѣдая на одну ногу, а другую протягивая впередъ, и манипулируютъ длинными ножами, то закидывая ихъ на плеча, какъ бы занося ударъ, то махая понизу, будто, стараясь подсѣчь одинъ другому ноги, то вертятъ ими надъ головой, вертясь въ то же время и сами. Глядя на нихъ, такъ и ждешь, что дѣло кончится рѣзнею, чего, конечно, не бываетъ. Сообразно съ манипуляціями играющіе настраиваютъ и свои физіономіи какъ-то дико и страшно. Особенно эффектна эта игра ночью при освѣщеніи костромъ или луною: головы обмотаны бѣлыми полотенцами, бѣлыя куртки и такіе же узкіе панталоны, а ноги въ опанкахъ и черныхъ чулкахъ выше щиколки; все это придаетъ играющимъ какой-то дико-фантастическій видъ. Это собственно коло арнаутъ, съ которыми кучи живутъ въ сосѣдствѣ и постоянномъ общеніи, а частью состоятъ и въ родствѣ.

Наконецъ васоевицкія женщины придумали женское оро, въ которомъ двѣ женщины выдѣлываютъ тѣ же фигуры, какъ и мужчины, только въ присядку: такъ же обскакиваютъ одна другую, хлопаютъ въ ладоши, поднявъ руки кверху, и въ заключенье цѣлуются. Остальныя женщины поютъ имъ. Оно играется, конечно, въ домѣ зимой.

Музыки инструментальной у черногорскаго народа, можно сказать, не существуетъ, такъ какъ изъ музыкальныхъ инструментовъ они знаютъ только пастушескую свирѣль *(свирала, дипле, кавала)* *) и *гусли*, служащія акомпаниментомъ пѣснѣ, которая при томъ не поется въ настоящемъ смыслѣ слова, а только нараспѣвъ разсказывается.

Гусли составляютъ необходимую принадлежность каждаго

---

*) Поэтому на какомъ бы инструментѣ ни исполнялась музыка, хотя бы цѣлымъ оркестромъ, къ ней прилагается глаголъ *свирати*, а сама музыка—*свирка*. Для гуслей, кромѣ обычно употребляемаго выраженія, *ударати уз гусле*, употребляется еще глаголъ *гундјети* безъ добавленія «уз гусле», что показываетъ на происхожденіе и самаго слова *гусли* отъ этого глагола, при томъ съ сохраненіемъ носового произношенія.

черногорскаго дома, и рѣдкій черногорецъ не умѣетъ хоть сколько-нибудь играть на гусляхъ, а еще рѣже найдется домъ черногорскій, въ которомъ кто-нибудь не игралъ бы на нихъ. Съ гуслями черногорецъ отдыхаетъ и отводитъ душу; имъ онъ впервые ввѣряетъ запавшія въ его душу поэтическія строфы; ими наполняетъ онъ досугъ длинныхъ зимнихъ вечеровъ и занимаетъ гостей; на нихъ, какъ на звуки оркестра, обыкновенно собирается народъ и не расходится, пока гусляръ не положитъ своего смычка; поетъ часто черногорецъ и одинъ, для самого себя. Вотъ почему мы должны остановиться на этомъ инструментѣ и дать нѣкоторое понятіе объ игрѣ на немъ.

Въ основѣ его устройства лежитъ та же форма, какъ въ скрипкѣ, гитарѣ, балалайкѣ, мандолинѣ и другихъ струнныхъ инструментахъ т. е. широкая круглая, трехугольная или съ вырѣзками голова, болѣе округленная или плоская съ пустотою внутри, и удлиненная ручка или грифъ, на которомъ не означены лады, а на концѣ колки для натягиванья струнъ; только форма гуслей доведена до возможнѣйшей простоты. Въ то время, какъ въ упомянутыхъ инструментахъ всѣ части ихъ составныя, здѣсь инструментъ весь состоитъ изъ одного куска дерева, изъ котораго вырѣзана фигура въ родѣ большой деревянной ложки или ковша на длинной ручкѣ и широкая часть также, какъ ложка, выдолблена. Затѣмъ открытая часть сверху обтягивается сырою овечьею кожей, очищенною только отъ шерсти, и края ея по краямъ, вокругъ головы прибиваются деревянными гвоздочками; въ концѣ ручки просверливается отверстіе, въ которое вставляется колокъ толщиною въ мизинецъ; и инструментъ готовъ; остается только натянуть струны. Для этого берутъ пучекъ конскихъ волосъ, прикрѣпляютъ его сзади широкой части и натягиваютъ на колокъ, подставивши при началѣ кобылку, чтобы волосы нигдѣ не касались поверхности, и поднимаютъ ихъ довольно высоко, близъ колка сантим. на 3—4. Длина всего инструмента около 60 сант., больше или меньше, а ширина округлой части около 20 сантиметровъ.

Такъ же просто и устройство смычка *(гудало, смичак)*: срубается вѣтка, сгибается и черезъ концы протягивается тоже пукъ конскихъ волосъ; выбираютъ такую вѣтку, чтобы на одномъ концѣ выходило нѣчто въ родѣ ручки. Волосы смычка, чтобы не скользили по гуслямъ беззвучно, намазываются кускомъ сосновой смолы или ладономъ, замѣняющими канифоль (а иногда сургучъ). Играя, музыкантъ садится или просто на полъ, скрестивши по обычаю ноги, или на маленькую о трехъ ногахъ скамеечку, и устанавливаетъ свой инструментъ широкою частью между колѣнями, а грифъ держитъ въ лѣвой рукѣ, положивши пальцы на единственную струну. Смычекъ держитъ онъ въ правой рукѣ такъ, что, держа ручку подъ ладонью, указательнымъ пальцемъ напираетъ на дугу сверху. Лѣвая рука держитъ грифъ на большомъ пальцѣ, а остальные держатся надъ струною и, чтобы перемѣнять тоны; гусляръ ими чуть только прикасается къ струнѣ, не задерживая ихъ нисколько, а какъ будто только барабанитъ ими; поэтому слышится постоянно одинаково дрожащій звукъ различныхъ тоновъ, которыхъ, впрочемъ, весьма немного. Главнымъ образомъ тутъ дѣйствуютъ три середніе пальца, а иногда только мизинцемъ касается струны до нижней части грифа, чтобы издать какой-нибудь высокій звукъ. Въ противоположность пальцамъ, едва касающимся струны, смычекъ налегаетъ на неё и двигается съ силой, потому звукъ выходитъ густой, какой-то ревущій или скрипучій и стонущій. Въ то время, какъ пальцы барабанятъ по струнѣ вѣчно одинаково, съ однимъ тактомъ, смычекъ, смотря по одушевленію пѣвца, зависящему, конечно, отъ содержанія пѣсни, двигается медленнѣе или быстрѣе, какъ-бы стараясь догнать быстрый речитативъ пѣсни, и съ ускореніемъ такта напираетъ на струну все тяжеле и тяжеле.

Подъ гусли поются исключительно такъ называемыя *юнацкія пѣсни*, т. е. пѣсни эпическаго содержанія, воспѣвающія того или другого героя, то или другое событіе, имѣвшее значеніе въ жизни сербскаго народа и оставившее какое-либо сильное впе-

чатлѣніе въ его памяти *). Ни одна изъ этихъ пѣсенъ не только не миновала гуслей, но и не возникла безъ нихъ; такъ тѣсно онѣ связаны между собою. Мы остановимся нѣсколько на музыкальной сторонѣ этихъ пѣсенъ, не касаясь содержанія, которое мы разсмотримъ въ другомъ отдѣлѣ. Здѣсь мы объяснимъ только, какъ онѣ поются.

Всякій стихъ состоитъ изъ десяти слоговъ или изъ пяти трохеическихъ стопъ съ легкимъ сѣченіемъ посрединѣ. Гусляръ въ быстромъ речитативѣ выговариваетъ всѣ слоги одинаково, дѣлая удареніе на предпослѣднемъ слогѣ, а послѣдній слогъ спускаетъ при этомъ на одинъ тонъ ниже и какъ бы проглатываетъ или задерживаетъ въ себѣ. Разнообразится этотъ речитативъ только тѣмъ, что отъ времени до времени пѣвецъ дѣлаетъ передышку, передъ тѣмъ возвысивши голосъ на послѣднемъ произнесенномъ имъ стихѣ, и протянувши его послѣдній слогъ въ видѣ какого-то стона, который смолкаетъ, а гусли, какъ бы, не примѣчая того, продолжаютъ свой акомпаниментъ, наполняя тѣмъ перерывъ голоса. Пауза эта необходима, какъ для того, чтобы пѣвцу перевести духъ, такъ и для того, чтобы оттѣнить, такъ сказать, болѣе важные моменты въ пѣснѣ и вмѣстѣ съ тѣмъ придать больше разнообразія монотоніи речитатива. Она необходима и для слушателей, чтобы дать отдыхъ ихъ вниманію и дать возможность остановиться на важнѣйшемъ моментѣ и больше прочувствовать; при чемъ и изъ среды окаменѣвшихъ отъ напряженія слушателей вылетаетъ навстрѣчу вздохъ, одобреніе, иногда какое-нибудь замѣчаніе. Точно опредѣленнаго мѣста для этой паузы не существуетъ **).

---

*) Въ одномъ селѣ близъ Шибеника (въ Далмаціи) намъ привелось слышать, какъ двое гуслей играли вмѣстѣ, при томъ пѣсня шла скабрезнаго содержанія.

**) *W. Ebel*, путешествовавшій по Черногоріи въ 1841 г., даетъ описаніе игры на гусляхъ въ техническихъ музыкальныхъ терминахъ (Zwölf Tage auf Montenegro. 1842, стр. 87); а въ новѣйшее время нѣкоторые старались прямо положить эту музыку на ноты; но въ печати намъ этого еще не привелось видѣть.

Все дѣло зависитъ тутъ отъ вкуса пѣвца и отъ того, какому моменту онъ желаетъ придать больше значенія; иногда онъ останавливается именно вслѣдствіе усталости или необходимости собраться съ духомъ, для чего однако также выбираетъ болѣе удобный моментъ. Вообще говоря, въ томъ состоитъ манера пѣвца: иной цѣлую почти пѣсню пропоетъ, не сдѣлавши паузы; другой останавливается слишкомъ часто; но есть конечно мѣра, которою и опредѣляется искусство пѣнія. *Пјевати уз гусле таврали́* (тур. слово) — значитъ живо, весело; а не уныло, какъ тужбалица.

Искусство и, такъ сказать, прелесть этого пѣнія заключается въ томъ, чтобы отчетливо слышать каждое слово, не глотать окончанія и не растягивать слишкомъ, что дѣлаютъ многіе, чтобы речитативъ шелъ скоро, но безъ торопливости, и чтобы во всемъ соблюдена была мѣра и по возможности было бы меньше монотоніи. Что и говорить, что играетъ роль тутъ и самый голосъ, способный захватывать съ легкостью болѣе широкую скалу тоновъ, болѣе чистый и симпатичный. Много зависитъ также и отъ самого инструмента, а еще больше отъ умѣнья гусляра: у иного, чѣмъ лучше, чѣмъ звучнѣе инструментъ, тѣмъ грубѣе извлекаются звуки; онъ реветъ и деретъ слухъ; тогда какъ въ рукахъ умѣлаго и плохія гусли поютъ: пальцы ли слишкомъ легко дотрогиваются до струны, смычекъ ли движется по ней очень нѣжными штрихами, нельзя опредѣлить; но вы не слышите тяжелаго скрипа, а только какое-то гудѣнье чистаго, какъ человѣческій голосъ, звука и, во время паузы, въ продолжающихся звукахъ гуслей вы слышите какъ-бы продолженіе голоса смолкшаго пѣвца. Самой пѣснѣ обыкновенно предшествуетъ *попијевка* (прелюдія), состоящая въ обращеніи къ Богу или прославленіи русскаго царя и черногорскаго князя; въ послѣднее время почти исключительно князя и его семейства. Лучшія гусли дѣлаются изъ явора (клена), за неимѣніемъ его берется дерево косцелы (celtis australis), но никогда гусли не дѣлаются изъ вербы, липы или другого какого мягкаго дерева.

Снаружи инструментъ большею частью украшается рѣзьбою, особенно грифъ, конецъ котораго иногда представляетъ какую-нибудь фигуру — козы съ искусно сдѣланными рогами, змѣи со вставленными въ глаза блестящими камушками или стеклянными бусами и т. п. Иногда онѣ покрываются лакомъ или полируются, но никогда не красятся; большею же частію они пріобрѣтаютъ лоскъ отъ рукъ играющихъ и темный цвѣтъ въ родѣ смуглаго тѣла отъ дыма. Самыя лучшія привозятся изъ Цареграда. Смола для смычка прикрѣпляется сзади, гдѣ соединяется грифъ съ широкою частью; иногда её замѣняетъ сургучъ. На кожѣ пробивается нѣсколько дырочекъ; а зимой, если она висѣла на стѣнкѣ, кожу эту непремѣнно нужно немного согрѣть передъ огнемъ.

Женщины также знаютъ многія юнацкія пѣсни и не рѣдко подсказываютъ пѣвцу, если онъ что-либо забудетъ; но онѣ ихъ никогда не поютъ, потому что это не женское дѣло. Онѣ имѣютъ свои особенныя пѣсни, кромѣ тѣхъ, которыя поются на сборищахъ при веселомъ настроеніи духа: это *тужбалицы*, пѣсни объ умершихъ или погибшихъ въ бою своихъ родныхъ и близкихъ. Женщина поетъ эту пѣсню не только при совершеніи обряда погребенія или вообще подъ живымъ впечатлѣніемъ постигшаго её горя; но вообще, когда остается одна: идетъ ли подальше за водой или за дровами, несетъ ли какую-нибудь тяжесть, стережетъ ли стадо, — она, не выпуская изъ рукъ своей ручной работы, поетъ тужбалицу, въ которой описываетъ наружную красоту и нравственныя добродѣтели потеряннаго ею человѣка, вспоминаетъ свои отношенія къ нему и что онъ дѣлалъ для нея и т. п.

Если это поется при другихъ при сопровожденіи печальнаго обряда, то поется громко и оканчивается стонами и рыдающими до болѣзненности кликами: «ох! ох! ох!»; если же того нѣтъ, то женщина поетъ или въ то же время и сочиняетъ тужбалицу тихимъ голосомъ, речитативомъ, похожимъ на пѣнье подъ гусли съ болѣе печальнымъ протяженіемъ голоса на паузахъ.

Кромѣ того, есть у женщинъ пѣсни, которыя поются *на пре-*

душке, т. е. съ короткими паузами послѣ каждаго стиха, какъ и подъ гусли.

Наконецъ въ Васоевичахъ женщины поютъ *уз тепсію* (мѣдное или жестяное блюдо, круглое, съ невысокими закраинами, на которомъ пекутъ питу). *Тепсію* эту ставятъ на софру (низкій круглый столъ), и одна женщина, поставивъ её на ребро, начинаетъ вертѣть между пальцами, отъ времени до времени ударяя въ бокъ перстнемъ на рукѣ. Вертясь очень быстро, тепсія издаетъ какой-то жужжащій или гудящій звукъ на подобіе гуслей, которымъ и стараются подражать. Другія женщины подъ этотъ звукъ поютъ безразлично, какую-бы то ни было пѣсню.

Кромѣ всего этого досугъ черногорца наполняется различнаго рода разсказами изъ народной исторіи, изъ дѣйствительной жизни или фантастическими, разсказами анекдотовъ, шутками, скороговорками, прибаутками, задаваніемъ другъ другу загадокъ и т. д., о чемъ мы будемъ говорить въ отдѣлѣ произведеній ума. А здѣсь для полноты упомянемъ нѣкоторыя игры, въ которыхъ къ забавѣ примѣшивается и интересъ.

Дѣти играютъ грецкими орѣхами, бросая и стараясь попасть въ чужую ставку; это игра на *купе; чит* или *чифт* и *лія* въ четъ или нечетъ; катаютъ яйца или бьются ими; подставляютъ другъ другу ударить въ яйцо какою-нибудь монетою ребромъ, при чемъ, если она хорошо врѣжется, бросавшій пріобрѣтаетъ и его, а въ противномъ случаѣ теряетъ монету; вмѣсто яйца употребляютъ иногда апельсинъ или лимонъ; это послѣднее, впрочемъ, только въ городахъ, новое и своего рода выманиваніе денегъ у взрослыхъ. Взрослые играютъ въ кости, назыв. *заре* или *тавла*, преимущественно турецкая игра; на *даме* — въ шашки; нѣкоторые играютъ и въ шахматы — *на шах*.

Практикуется также итальянская игра morra (по-франц. mourre), состоящая въ томъ, что двое встрѣчно другъ другу открываютъ пальцы, при чемъ одинъ изъ нихъ долженъ угадать,

сколько открыто пальцевъ у обоихъ вмѣстѣ; почерногорски играти на шије (отъ sei—шесть). При этой игрѣ вы издали слышите неистовые крики: cinque, sette, otto и до десяти, раздающіеся въ видѣ какого-то лая. Занесли её марангуны (мастера) изъ Далмаціи и Италіи, и больше всего она практикуется на Цетиньѣ; а также перешла и въ другіе города. Замѣчаю однако, что въ послѣднее время ея не слыхать. Э. Тайлоръ говоритъ, что игра эта была распространена и у римлянъ и называлась micare digitis; и главнымъ образомъ практиковалась мяспиками съ ихъ обычными покупателями, при чемъ на ставку шли куски мяса. Въ Черногоріи играютъ на вино.

Но всѣ эти игры, конечно, уступаютъ мѣсто картамъ. Нѣтъ надобности перечислять и описывать всѣ игры, заимствованныя изъ западной Европы и главнымъ образомъ изъ Австріи и Италіи, какъ — бришкули, джандар, фирцик, маус и т. д., мы сообщимъ только народныя названія картъ и употребляемую при игрѣ терминологію.

Колода картъ называется *теста;* 4 масти — 4 *суме: крсти* (трефы), *купе* (черви), *динари* (бубны) и *мачe* или *арапи* (пики); затѣмъ названія отдѣльныхъ картъ: *аш* (тузъ), *двица, трица, четворка, петица, шестица, седмица, осмица, деветица, десетица, фанат* или *джандар* (валетъ), *дьевойка* (дама), *краль*. Сдавать карты *дьелити*, спимать — *сѣчи, посѣчи* или *прекинути*. Отдѣльная взятка — *штих* или *понат* (point); козырь называется *бришкуля* или *адут* (глаг. *бришкулати* или *адутирати*).

Дополненіе къ главѣ XI.

Въ главѣ «Обработывающая промышленность» мы случайно пропустили два весьма важныя производства—выжиганіе извести и винодѣліе, предположивъ, что первое могло войти въ главу о постройкахъ, а второе въ виноградарство.

1. Выжиганіе извести.

Добываніе извести изъ мѣстнаго камня важно въ экономической жизни Черногоріи въ двухъ отношеніяхъ: какъ производство матеріала, безъ котораго невозможна никакая болѣе или менѣе важная каменная постройка, и какъ доходная статья, такъ какъ людямъ, имѣющимъ въ своемъ владѣніи большею частью скалы съ мелкою лѣсною растительностью, даетъ возможность извлекать изъ того нѣкоторую выгоду.

Собираясь выжигать известь, прежде всего запасаются дровами, для чего срубаютъ цѣлый лѣсокъ и даютъ ему нѣсколько просохнуть; а затѣмъ уже устраивается известковая печь *(клачина)*. Для этого выкапываютъ круглую яму въ 6 метр. въ діаметрѣ, а въ глубину 2 м. Надъ нею заплетаютъ изъ кольевъ и хвороста круглую же корзину *(кош)* одного діаметра съ ямой и въ вышину 6 м. Бока ямы выкладываются камнями въ видѣ стѣнки, а сверху дѣлается сводъ. Стѣнки корзинки также вокругъ обкладываются двумя слоями изъ мелкихъ камней и изъ земли; но эта обкладка производится одновременно съ насыпаніемъ внутренности камнями, подлежащими выжиганію. Земляной слой здѣсь играетъ роль изолятора между раскаленными внутри камнями и стѣнками корзины, а слой камня вокругъ ихъ

не даетъ землѣ высыпаться наружу и называется *кошулица*. Корзина такимъ образомъ наполняется до самаго верха и тамъ посединѣ ставится отдѣльный камень въ видѣ столбика, назыв. *цилъ*, который, когда весь камень перегорѣлъ, опускается внизъ и тѣмъ даетъ знать, что выжиганіе окончено.

Внизу корзины съ одной стороны у самой земли оставляется четвероугольное отверстіе, черезъ которое бросаютъ въ яму дрова.

Когда все это готово, зажигаютъ дрова, и операція началась: дрова принесены уже и разложены вокругъ корзины, и ихъ то и дѣло подкладываютъ въ печь. При этомъ, такъ какъ дрова состоятъ изъ хвороста и цѣлыхъ деревцовъ съ вѣтвями, ихъ засовываютъ туда посредствомъ жердей съ развилинками на концѣ.

Работаютъ при этомъ 8 человѣкъ, раздѣлившись на двѣ смѣны по 4 часа каждая. Выжиганіе продолжается отъ 5 до 7 дней, что зависитъ отъ качества камня, отъ дровъ и отъ погоды, такъ какъ дождь замедляетъ горѣніе, а иногда можетъ и совсѣмъ испортить дѣло.

Когда *цилъ* опускается, тогда перестаютъ подкладывать дрова, потомъ даютъ печи совсѣмъ охладиться и тогда начинаютъ разбирать стѣнки. Когда ихъ разберутъ, то посединѣ открывается бѣлый столбъ извести, который потомъ постепенно обсыпаясь, превращается въ конусъ и наконецъ въ безформенную кучу.

Изъ такой печи выходитъ до 10.000 багажей или 150.000 килогр. чистой извести, представляющія цѣнность до 1.300 флор. *). Считая, что половина этого пойдетъ на ломку камня, рубку лѣса, плату рабочимъ за устройство печи и работу во время выжиганія, получится чистаго дохода болѣе 600 фл., и это съ пространства не болѣе одной десятины, при томъ ни для чего другого непригоднаго; а срубленный лѣсокъ между тѣмъ

*) При продажѣ въ розницу багажъ цѣнится по 20 сольдовъ; а оптомъ за 1 талеръ (2 флор.) 15 багажей.

черезъ 5 и самое большое черезъ 7 лѣтъ является въ томъ же видѣ, въ какомъ и былъ, если только по срубкѣ его по нему не пасутъ скота, въ особенности козъ, которыя уничтожаютъ молодую поросль.

Какъ ни просто это производство и какъ оно ни распространено въ Черногоріи, есть мастера, которые особенно искусны въ этомъ дѣлѣ или научились этому искусству внѣ Черногоріи; имъ оно и поручается; но при всемъ томъ, какъ мы уже упоминали выше, всѣ постройки отличаются тѣмъ, что дождь проникаетъ черезъ стѣны домовъ, которые отъ того вѣчно влажны, и это приписываютъ именно извести, которую, загасивши въ ямахъ, оставляютъ въ нихъ, отчего она теряетъ свои хорошія качества. Впрочемъ, въ Ульцинѣ и Барѣ её засыпаютъ толстымъ слоемъ земли, оставляя на годъ и больше, и она не только не теряетъ своихъ качествъ, а еще становится лучше. И то сказать, новыя постройки, особенно на Цетиньѣ, производятся крайне спѣшно и небрежно, и всѣ почти негодны, тогда какъ есть старые дома, отличающіеся сухостью и прочностью.

2. Винодѣліе и приготовленіе водки.

Относительно винодѣлія мы возьмемъ за общій типъ производство его въ Цермницѣ, которая до сихъ поръ удерживаетъ за собою славу вина лучшаго въ Черногоріи, хотя производство его съ годами распространяется все больше и въ другихъ ея краяхъ и повсемѣстно стараются объ улучшеніи его качества.

Производится это слѣдующимъ образомъ:

Виноградъ, принесенный домой въ корзинкахъ, ссыпается въ большую кадушку или высокій чанъ (бадань), который можетъ вмѣщать 300 и даже до 800 окъ винограда. Не подвергая тисненью, а только слегка сбивши, оставляютъ его на 4 и до 5 дней, и въ это время самъ собой отцѣживается сокъ, изъ котораго потомъ образуется вино — *самотокъ*.

Изъ этого самотока дѣлаютъ такъ называемое *преварено*

вино. Для этого его варятъ въ котлѣ до тѣхъ поръ, пока не останется только $^1/_3$ жидкости, послѣ чего снимается съ огня, охлаждается и потомъ разливается въ боченки. Въ такомъ видѣ оно можетъ оставаться много лѣтъ и не испортиться, хотя бы и не было хорошаго подвала. Это вино въ продажу не поступаетъ, а хранится для дома на случай какого-либо домашняго празднества или для угощенія дорогого гостя.

Когда этотъ самотокъ извлеченъ, оставшійся въ кадушкѣ виноградъ предается тисненію *(мечити)*, которое производится слѣдующимъ образомъ: обмывши хорошо ноги, человѣкъ влѣзаетъ въ чанъ и начинаетъ топтать массу *); а когда часть сока отдѣлится и соберется на поверхности (эта жидкость на поверхности называется *локва*), тогда онъ беретъ корзину и погружаетъ въ массу, изъ которой тотчасъ приникаетъ въ неё жидкость, свободная отъ твердыхъ частицъ; жидкость эта изъ корзинки вычерпывается и вливается въ порожнія, придвинутыя къ главному чану кадушки. Послѣ этого опять идетъ тисненье массы ногами, снова опускаются корзинки и вычерпывается сокъ, и такъ продолжается до тѣхъ поръ, пока не останутся однѣ выжимки *(троп)*, не дающіе уже никакой жидкости.

Этотъ сокъ (*маст, мастика, шира,* въ Печи *ташли-шира*, то же, что въ Швейцаріи Sauser) пьютъ и считаютъ очень полезнымъ. Всю эту отцѣженную жидкость возвращаютъ въ прежній чанъ на оставшіеся въ немъ, почти сухіе выжимки. Тогда начинается броженье, при которомъ выжимки поднимаются кверху, гдѣ могутъ плѣснѣвѣть и вообще портиться; чтобы этого не было, ихъ прижимаютъ по три раза въ день особенною палкой съ рогульками на концѣ *(рогга)*. Въ такомъ видѣ сокъ этотъ оставляютъ отъ 7 до 8 дней, когда густая масса опустится внизъ — знакъ, что броженье кончилось, а сокъ дѣлается прозрачнымъ, и тогда его нужно переливать *(претачати)* въ бочки, что и производится

*) Чанъ этотъ не столько высокъ, сколько широкъ, такъ что человѣкъ, топча виноградъ, не погружаетъ ногъ выше колѣна; при томъ книзу онъ нѣсколько уже.

черезъ отверстіе, находящееся внизу чана *(рупа, чап)*, и тогда же происходитъ измѣреніе вина боченками по 48 окъ *(барило)* и меньшими въ 24 оки *(віедро)* для уплаты казенной пошлины по 40 сольдовъ съ барила.

Надобно замѣтить, что при этомъ измѣреніи не присутствуетъ никакой чиновникъ; но хозяинъ измѣряетъ самъ, сообщаетъ капитану, а тотъ заноситъ въ протоколъ и потомъ взимаетъ пошлину. И обмана никогда не бываетъ.

Бочки, въ которыя такимъ образомъ перелито вино изъ кадей или чановъ, въ продолженіе 3 до 4 дней остаются съ открытыми отверстіями вверху *(врань)*, которое потомъ плотно затыкается, и въ такомъ положеніи вино остается до весны. Если вино не продается, то его нужно переливать въ чистыя бочки два раза въ году: когда лоза начинаетъ развертываться *(зебанье)* и во время уборки винограда *(јеманье)*. Обыкновенно разсчитываютъ, что двѣ оки винограда даютъ одну оку вина или 100 окъ винограда — 50 окъ вина и 4 оки ракіи.

Разница съ Подгорицей состоитъ въ томъ, что здѣсь сваливаютъ виноградъ въ большую, высокую кадушку и мнутъ его посредствомъ особой толстой палки, въ родѣ песта, назыв. *штупа* и дѣйствіе — *штупати*. Давши постоять однѣ сутки, выпускаютъ первый сокъ черезъ отверстіе внизу кадушки и вливаютъ въ другую, въ которой оно должно добродить, а послѣ уже переливается въ бочку. Оставшемуся же въ первой бочкѣ винограду даютъ еще бродить 3—4 дня. Броженье это выражается кипѣньемъ съ шумомъ; а когда этотъ шумъ замолкаетъ, то значитъ, что все перебродило, и сокъ этотъ сливаютъ въ бочки.

Есть, конечно, разница въ пріемахъ и въ другихъ мѣстахъ; но для насъ достаточно и этого. А теперь скажемъ еще о посудѣ для вина, держась тоже главнымъ образомъ Цермницы.

Прежде всѣ эти сосуды производились дома и были для того свои мастера, которые остаются и теперь, но больше служатъ для починки, чѣмъ для производства новыхъ сосудовъ, которые

теперь большею частью покупаются изъ-за границы, потому что домашнее производство обходилось очень дорого и необходимаго для того лѣсу становится мало.

При домашнемъ производствѣ самый малый боченокъ стоитъ около 10 Флор., большія бочки 60 до 70 Ф., а кади бывали и за 100 Ф. Теперь же покупаютъ ихъ въ Скадрѣ, Будвѣ и Которѣ изъ-подъ различныхъ напитковъ, привозимыхъ изъ-за границы, при томъ съ желѣзными обручами, при чемъ стоимость малыхъ 3—4 Ф., а большихъ, вмѣстимостью 10—15 ведеръ (цермницкихъ въ 24 оки), 10—12 Ф. Тѣмъ не менѣе большія кади и чаны и теперь производятся домашними средствами и своими мастерами. При этомъ для трости *(дуге)* и дна употребляются дубовыя доски, и дно составляется изъ двухъ или нѣсколькихъ кусковъ. Зарѣзы въ трости съ внутренней стороны, въ которые дно вставляется называются *кàстре.* Обручи дѣлаются изъ дерева косцелы (celtis australis) и концы ихъ связываются лыкомъ съ вяза или другого дерева. Изъ нихъ два по краямъ бочекъ называются *уторни обручи* (срв. наши *уторы* — закраины трости при днѣ бочки или боченка). Широкое отверстіе въ боку бочки, черезъ которое она наполняется виномъ, называется *врањ;* а въ днѣ для выпуска вина изъ нея — *чап* (множ. ч. *чапови*).

Отъ чистоты сосудовъ зависитъ отчасти и качество вина; поэтому хорошіе хозяева очень старательно вымываютъ бочки внутри, передъ тѣмъ какъ вливать въ нихъ вино, для чего опариваютъ горячею водой съ различными растворами, уничтожающими всякіе организмы, морскою водой или обжигаютъ.

Для помѣщенія бочекъ съ виномъ нѣкоторые имѣютъ подъ домомъ особое отдѣленіе, называемое *винштица,* въ которомъ нѣтъ мѣста ни для чего другого; большинство же держитъ ихъ, хотя и подъ домомъ для холода, но вмѣстѣ съ другими предметами и даже близъ скотскаго стойла, отчего, конечно, вино скоро подвергается порчѣ.

Есть два вида порчи: или вино *уоцти-се,* т. е., не мѣняя цвѣта

и прозрачности, пріобрѣтаетъ острый, кислый вкусъ, какъ уксусъ *(оцат)*, а потомъ и совсѣмъ обратится въ него; или *ублута*, когда сдѣлается мутнымъ, изъ самаго темнаго порыжѣетъ, становится совершенно безвкуснымъ, съ какимъ-то особеннымъ запахомъ плѣсени.

Считается, что, чѣмъ больше виноградникъ изложенъ солнцу и лежитъ ниже, тѣмъ слаще виноградъ и лучше вино; поэтому въ Цермницѣ лучшее вино считается въ Сотоничахъ, особенно въ мѣстности, называемой Мачуге, въ Годиняхъ, Болевичахъ, въ нижнихъ частяхъ Лимлянъ и Брчелей; зато въ мѣстахъ, лежащихъ выше, какъ Подгоръ, Горнія-Брчели, Буковикъ, Глуви-до, лучше ракія. Лучшею ракіею считается изъ сравнительно высоко лежащихъ Люботиня, Цеклина, Добрскаго-села и др.

Въ послѣднее время вина все больше и больше производится въ Подгорицѣ, не всегда впрочемъ самими хозяевами виноградниковъ, а торговцами или содержателями корчемъ, которые покупаютъ виноградъ. Оно отличается крѣпостью и особеннымъ вкусомъ, которое многимъ не нравится; а главное—оно скоро портится, что зависитъ, можетъ быть, отъ не вполнѣ хорошей сортировки винограда и вообще отъ выдѣлки и отъ недостатка хорошихъ помѣщеній.

Близъ Подгорицы славится виномъ с. Бери, тоже очень крѣпкое. Прекрасное вино въ Пѣшивцахъ въ мѣстности Отокъ (при впаденіи р. Дреновштицы въ Зету); но его такъ мало, что закупается двоими-троими зажиточными людьми для своего потребленія, а въ продажу не поступаетъ. Въ Барѣ и особенно въ Ульцинѣ съ поселеньемъ тамъ черногорцевъ и поборъ (ускоковъ изъ австрійскаго приморья) посадка лозы принимаетъ значительные размѣры; но покуда немногіе выдѣлываютъ хорошее вино. Достаточное количество его производится въ Краинѣ: оно не густого цвѣта, легкое и пріятное; въ томъ же родѣ, болѣе приближающееся къ цермницкому, въ Цеклинской-Жупѣ.

Мы поименовали только главныя мѣстности, въ которыхъ вино составляетъ предметъ торговли; но область, гдѣ оно производится, какъ мы уже видѣли (стр. 609), гораздо обширнѣе.

Другой продуктъ, получаемый изъ винограда,—ракія, которая, какъ мы уже упоминали, гонится изъ выжимокъ, оставшихся послѣ вина. Въ этихъ выжимкахъ оставляютъ нѣсколько жидкости, чтобы онѣ не были совсѣмъ сухи, и въ такомъ видѣ кладутъ ихъ въ мѣдный луженый котелъ *(казан)*, вмазанный въ печь, спеціально для того сбитую изъ глины. Его покрываютъ такою же крышкой *(капак)*, вышиною на половину меньше котла и съ трубкой *(лула)* въ видѣ большого носка. Края котла и крышки на смычкѣ обмазываются глиной. Къ трубкѣ въ крышкѣ приставляется другая, такая же, какъ-бы ея продолженіе, которая проводится сквозь кадушечку *(чабар)*, наполненную водой, которая служитъ для охлажденія идущаго по ней изъ котла пара и превращенія въ жидкость. Поэтому вода въ кадушечкахъ часто перемѣняется; если есть близко какая-нибудь текучая вода, то она посредствомъ канавки и желобка проводится прямо въ кадушечку. Подъ концомъ упомянутой трубки ставится сосудъ, въ который и течетъ ракія. Изъ котла выгоняется 12—15 окъ ракіи; первая ока, самая крѣпкая отдѣляется и называется *првіенац* и *првоток*. Это то же, что спиртъ, только при несовершенствѣ способа гонки и простотѣ аппарата далеко не высокихъ градусовъ и отвѣчаетъ нашей крѣпкой водкѣ до 45°. Чтобъ сдѣлать еще крѣпче, её перегоняютъ второй разъ, и эта ракія назыв. *препечена*, такъ какъ вообще гнать её говорится *печи* (въ Подгорицѣ, а также въ Барѣ и Ульцинѣ *варити*).

Какъ ни проста и доступна всякому эта манипуляція, а и въ ней нужно искусство, и есть такіе мастера, изъ своихъ же, которые нарочно для того приглашаются. И дѣло это нелегкое въ томъ отношеніи, что производство идетъ день и ночь безостановочно, и на болѣе продолжительное время главному мастеру придается помощникъ. И здѣсь, какъ въ винѣ, требуется большая чистота котла и трубокъ и первый долженъ быть хорошо луженъ; иначе ракія пріобрѣтетъ посторонній, всегда непріятный вкусъ. Цѣна ракіи опредѣляется количествомъ градусовъ по австрійскому ареометру. Поэтому нѣкоторые, пока еще не-

многіе, чтобы поднять крѣпость ракіи, въ самый котелъ на выжимки вливаютъ спирта. Это портитъ ракію и знатоки умѣютъ отличить по вкусу.

Тѣмъ же способомъ гонятъ водку изъ ягодъ тута, изъ смоквъ (винная ягода), изъ дрена; но это только суррогаты, и къ нимъ прибѣгаютъ только тамъ, гдѣ недостаточно или совсѣмъ нѣтъ винограда.

Гонится водка также изъ сливъ въ Васоевичахъ, Колашинѣ, Морачѣ, Никшицкой-жупѣ, частью въ Бѣлопавличахъ, и нѣкоторые на Цетиньѣ. Это — *слива* или *сливовица* (собственно выговариваютъ *шлива и шливовица*).

Для этого, какъ и для винограда, берутъ большія кади, которыя наполняютъ сливами, только ихъ не давятъ, а отъ времени до времени промѣшиваютъ палкою. И здѣсь происходитъ броженье, выражающееся кипѣньемъ и шумомъ; а когда броженье окончится, всякое движенье внутри стихаетъ и наверху поднимается сокъ *(шливик)*, а густая масса падаетъ внизъ. Это продолжается нѣсколько недѣль; а тогда вся эта жидкость и густая масса кладутся въ котелъ, и гонка идетъ тѣмъ же способомъ, какъ и изъ винограда.

Въ Васоевичахъ кадушечка, служащая холодильникомъ, называется *крбля*, *каца* или *табарка*; и особый сарайчикъ или только отдѣленіе въ домѣ, гдѣ устроенъ этотъ аппаратъ — *качара*.

Въ сливовицѣ также различается *првенац* или *првоток*, котораго оставляютъ мало; а остальная гораздо слабѣе; мѣстное же населеніе употребляетъ совсѣмъ слабую въ родѣ кислой водицы и пьютъ её не рюмками, а маленькими бутылочками 25 и 50 драмовъ.

Лучшая слива даетъ изъ 1 оки плодовъ 1 литру или $^1/_4$ оки ракіи въ 15° (австр. ареом.).

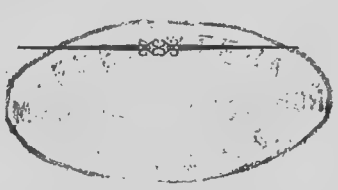

Остовъ васоевицкаго дома и планъ (съ размѣрами).

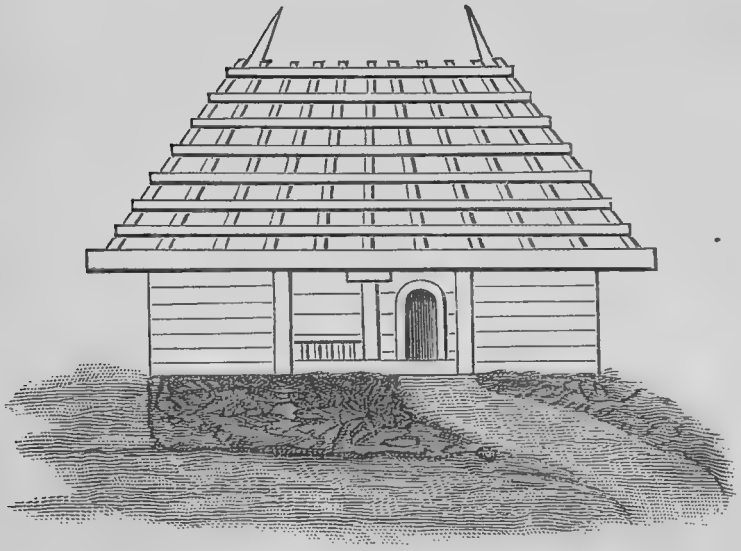

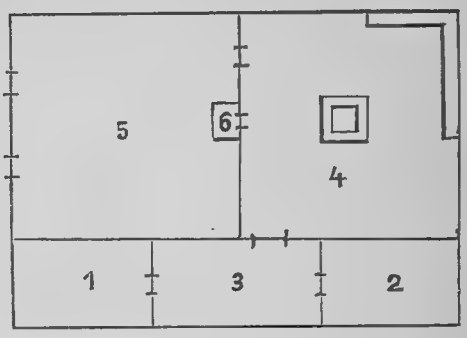

длина всего дома	9	метровъ	32	сантим.
ширина	6	»	87	»
вышина подъ крышу	2	»	20	»

отдѣльныя части:

1 и 2., коморки налѣво и направо отъ дверей (*кліет* и *тьирел*) по . .	2	»	92	»
3., диванана или тріем.	1	»	55	»
пространство передъ дверьми по длинѣ.	1	»	79	»
ширина галлереи или крыльца (*тріем*), находящагося подъ навѣсомъ крыши (*стреха*)	1	»	30	»
4., внутри *кутя*, гдѣ огнище, занимаетъ по ширинѣ дома. . . .	5	»	57	»
а по длинѣ.	4	»	38	»
5., тогда для *камары* при той-же ширинѣ, остается по длинѣ . .	4	»	94	»
высота передней входной двери	1	»	63	»
6., печь.				

Положеніе оконъ можно видѣть на слѣдующихъ рисункахъ, а также и *избу*, имѣющую до 1 м. 50 с. высоты и служащую стойломъ для скота и погребомъ или складомъ.

Важнѣйшія опечатки и мелкіе авторскіе недосмотры.

ОГЛАВЛЕНІЕ.

Стран.	*Строка.*	*Напечатано.*	*Должно быть.*
I	6 сн.	сестрой:	сестрой;
II	18 св.	ума:	ума;
—	3 сн.	полати	полача
—	2 »	сельскія	сельскіе
—	1 »	городскія	городскіе
III	1 св.	деревѣнскіе	деревянные
—	13 »	— крашеніе:	крашеніе;
IV	2 »	кацела celtis (australis)	косцела (celtis australis)
—	20 »	скота или	скота на зимовку или

ВВЕДЕНІЕ.

Стран.	*Строка.*	*Напечатано.*	*Должно быть.*
XIV	12 св.	(босіока basilica	(босиок, ostum, basilica
XV	3 »	культъ,	культъ;
XX	12 »	prxemtio	praeemtio

Стран.	*Строка.*	*Напечатано.*	*Должно быть.*
9	15 св.	краиной	Краиной
11	4 »	существующія	существующіе
17	въ сноскѣ	ѯ.	Ъ.
22	8 св.	господина	господину
26	18 »	апрѣля!	апрѣля».

Стран.	*Строка.*	*Напечатано.*	*Должно быть.*
29	17 св.	ђурђевић	ђурђевић
30	11 сн.	Банякахъ	Банянахъ
34	14 »	Кралева	Кралица
—	5 »	канюси	конюси
—	4 »	срѣскаго	срѣскаго
35	4 св.	меѣами	меѣами
—	12 и 13 »		тоже
36	5 »	мече	меге
37	въ сноскѣ	Казнца	Казнца,
—	»	Росовац	Расовац
39	1 св.	изнаѣох меѣи	изнаѣох меѣи
—	10 »	Млаѣе	Млаѣе =
47	2 сн.	Жаблакѣ	Жаблякѣ
53	13 »	Но дѣло	Дѣло
55	7 »	Парцаздецомъ	Парца з децомъ
57	1 св.	сего	всего
—	7 сн.	Прогановичахъ	Прогоновичахъ
58	въ сноскѣ	Дукльнину	Дукьанину
60	»	ялычаны	лычаныя
66	14 сн.	скодаранъ	скадранъ
—	7 »	погибнули	погинули
71	4 »	Раделю	Раделя
76	въ заглавіи	Кучисъ	Кучи съ
86	8 св.	Герцоговины	Герцеговины
90	5	смѣжность	смежность
92	7 »	Колиба	колиба
106	14 »	дробнякъ	дровнякъ
108	въ сноскѣ	на	въ
111	11 сн.	нее	нея
117	16 »	Когда-то	Когда
123	1 св.	временъ	временъ,
125	8 сн.	ѣйшихъ	рѣйшихъ
133	6 »	указывая	указывая,
134	5 »	одпою	одною
137	2 »	радьикати	родьякати
140	16 »	правленіемъ	правиломъ
145	14 »	слившихъ	слившихся
149	4 »	киляи	килян,
—	въ сноскѣ	обратро	обратно
151	4 св.	игнадьоше	изнадьоше
152	5 сн.	и	о
153	9 »	Глассн.	Гласн.
—	въ сноскѣ	Милочевичемъ	Миличевичемъ
158	14 сн.	котиранинъ	которанинъ
159	6 »	Ништичѣ	Никшичѣ
161	4 »	Рогаховичъ	Рогановичъ

Стран.	*Строка.*	*Напечатано.*	*Должно быть.*
161	3 сн.	Вуядикъ	Вуядинъ
167	5 св.	оружје!	оружје,
—	6 »	оружје,	оружје!
168	13 »	Которскіе	Котарскіе
174	16 сн.	находеть и	находетьи
175	16 »	но	но и
183	1 »	Валій	Волій
185	3 »	куда	куда,
195	1 »	Баняхъ	Банянахъ
197	3 »	былъ ли	былъ
200	1 св.	по срединѣ	посредиѣ
—	15 сн.	случай	случаи
207	8 св.	положеніе	положеніе, какъ
—	9 »	ее	ея
213	9 »	за махни	замахни
223	въ сноскѣ:	отличныя	отличные
228	15 сн.	Текла	Тьетна
—	6 »	»	■
229	15 »	казии	казни
233	3 »	болѣе,	болѣе
237	13 св.	завутъ	зовутъ
238	12 сн.	самая семья	въ самой семьѣ
239	2 св.	напоминаетъ на	напоминаетъ
241	16 »	случаевъ	случаевъ,
243	8 сн.	«Oj»	«Oj
252	1 св.	Текла	Тьетна
—	8 сн.	тикимъ	такимъ
—	4 »	неё	нея
257	6 »	родѣ	родъ
260	11 »	Какво	Каква
279	12 »	быто,	быта
293	13 св.	подъ	надъ
301	7 »	мелодіи	мелодіи,
303	5 сн.	Чермничане	Цермничане
307	1 св.	барьна —	барьяк —
309	5 сн.	различаютъ	различаютъ:
—	4 »	а	и
310	2 »	озводнио	изводнио
311	7 »	то	тотъ
312	11 св.	цркомањастога	црномањастога
324	13 сн.	траковица	тракавица
326	18 »	колемити	калемити
327	4 »	только	тоже
328	7 »	цвѣтомъ болѣзни	цвѣтомъ
329	1 св.	?	г
—	10 »	горлѣ	шеѣ

Стран.	*Строка.*	*Напечатано.*	*Должно быть.*
329	14 св.	pusutula	pustula
—	18 »	effassa	effossa
336	6 сн.	hypermanesanicum	hypermanganicum
351	3 »	«Забрдья	Забрдья
353	13 и 14 св.	биларица, биларска	билярица, билярска
354	16 сн.	capsella	capsella,
—	13 »	saturla	saturea
—	12 »	centaureum	centaurea
355	16 »	Цермницъ	Цермницу
—	15 »	ова	от
371	5 »	ность:	ность и
375	16 »	заводио	завадио
378	2 »	ятель	ятель;
380	1 св.	все	все,
—	7 »	челяде, —	челяде
381	17 »	провести	провезти
384	16 сн.	нужду	жажду
387	3 »	усмиренiи	умиренiи
391	13 »	боги	беги
403	7 св.	Савинъ-куръ	Савинъ-кукъ
404	9 »	Кранны	Краины
—	6 сн.	1698	1692
420	13 »	одно	едно
421	3 »	низа	ни за
422	13 св.	демiе	делiе
423	3 »	ните	нити
425	7 сн.	штапу	уштапу или уштипцима
426	12 »	узгорище	узгорице
431	14 »	слабодити	слободити
433	4 св.	Голаноц	Голанац
436	1 и 2 »	жилищемъ	огнищемъ
444	въ сноскѣ:	γερλαρι	χελλαρι
446	2 сн.	отворять	отворятъ
448	6 св.	копетану	капетану
450	6 сн.	города:	города
451	5 св.	и въ др. м.)	и въ др. м.) или изъ-за границы.
453	4 »	для спанья.	для спанья (*миндер*).
454	14 »	балкамъ	бокамъ
455	3 »	дворами	дворанами
457	6 сн.	10 с.	70 с.
462	15 »	стоборове	стоборье
478	11 »	пламя	пламя,
479	10 »	Божигѣ	Божичѣ
—	5 »	саджай	саджакъ
—	4 »	тигонь	тигань

Стран.	*Строка.*	*Напечатано:*	*Должно быть:*
480	3 св.	каганецъ).	каганецъ); на ночь зажигаютъ лампадку (*лумин*).
480	3 сн.	скемліе	скемліе,
482	12 св.	придѣлано	продѣлано
489	14 сн.	Вуксаихъ	Вуковичъ
490	11 св.	6 разъ;	6 разъ (итал. sesta).
505	1 »	которая и	которая
516	15 сн.	япуджа	япунджа
517	14 »	ногу	ноги
519	въ сноскѣ:	табар	табар,
522	3 сн.	колѣна	колѣнъ
524	14 »	расковала?»	расковала».
529	5 св.	обматываютъ	обшиваютъ
531	3 сн.	простотой	пестротой
532	3 »	мп	ми
536	6 »	припасы	приправы
—	4 »	называется кojгана	и назыв. кajгана
541	20 »	головокъ	головъ и ногъ
547	19 »	гловато	главато
548	1 »	майдана	майданосъ
—	1 »	(копар)	(копар, морач)
551	14 св.	боченокъ	боченокъ наливаютъ водой
552	въ сноскѣ:	штьето	штьета
554	7 св.	закалаетъ	закалываетъ
560	1 »	Омершина	Омерпашине
560	10 »	јесенась.	јесенась, зимусь.
—	15 »	дня	вечера
561	9 »	(въ Герцоговинѣ: красехъ)	(въ Герцоговинс. краяхъ)
563	13 сн.	ще	що
564	14 »	цодъ	подъ
—	4 »	дiоница	дiонице
565	2 св.	на мирисмо	намирисмо
569	12 »	Большичей	Бальшичей
575	2 сн.	живая	жива
584	15 »	2 м.	1 м.
—	14 »	$^1/_2$ м.	17 с.
597	9 св.	Platterbse)	Platterbse
598	14 сн.	существуетъ	существовалъ
599	16 »	мѣстяхъ	мѣстахъ
—	13 »	смарщивается	сморщивается
608	6 св.	чрница	црница
609	въ сноскѣ:	вѣшаютъ	вѣшаютъ на садовыя деревья
613	9 св.	заврrла.	заврrла).
615	17 »	мѣстарѣ	мѣстахъ
618	13 »	небольшой	небольшой;
630	15 »	лисакъ	лисацъ
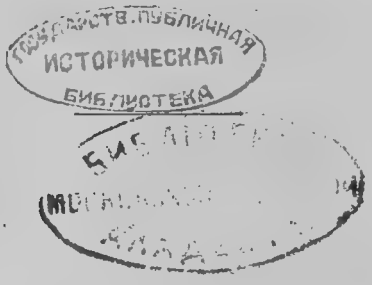
Стран.	*Строка.*	*Напечатано.*	*Должно быть.*
633	1 св.	оставшаяся	оставшуюся
640	14 сн.	пьетъ	ѣстъ
642	14 св.	шиповъ	шиповъ;
—	15 сн.	кириджей	кириджій
—	12 »	мије обосно	ми је обосио
—	7 »	гвождое	гвождье
—	5 »	подренпица	подрепница
643	6 св.	тркіе;	тркіе
651	15 сн.	рыжая:	рыжая;
659	6 св.	Трешкевикъ	Трешневикъ.
—	8 »	Криво-брдо	Криви-до
668	2 »	Вранештицы	Вранештицы;
669	7 сн.	вымыла	вымела
676	5 »	моча	мога
699	10 »	преесъ	пресъ
700	10 св.		тоже
717	18 сн.	ошеломленія	ошеломленія,
—	9 »	крупная,	крупная
—	— »	ловится,	ловится
—	4 »	ловъ	ходъ
720	4 св.	scorouza	scoranza
—	16 »	Волочъ	Волачъ
—	14 сн.	маботинянамъ	люботинянамъ
722	2 »	составленъ	составленъ,
723	1 »	рыбы	рыбы,
734	14 »	брадски	бродски
753	9 »	сије	оре
—	3 »	носе	косе
758	14 св.	отдѣляясь	отдаляясь
761	10 сн.	кола	коло
771	6 »	также вокругъ	внутри также.